Wersja 1.4
Październik 2019
702P05893

Urządzenie wielofunkcyjne Xerox® WorkCentre® 6515

Przewodnik użytkownika

xerox™

© 2019 Xerox Corporation. Wszystkie prawa zastrzeżone. Xerox®, znak graficzny Xerox®, WorkCentre™, Phaser™, VersaLink™, FreeFlow®, SMARTsend®, Scan to PC Desktop®, MeterAssistant®, SuppliesAssistant®, Xerox Secure Access Unified ID System®, Xerox Extensible Interface Platform®, Global Print Driver® i Mobile Express Driver® to znaki handlowe Xerox Corporation w Stanach Zjednoczonych i/lub innych krajach.

Adobe®, Adobe PDF logo, Reader®, Adobe® Type Manager®, ATM™, Flash®, Macromedia®, Photoshop® i PostScript® to znaki handlowe lub zastrzeżone znaki handlowe Adobe Systems, Inc.

Apple®, Bonjour®, EtherTalk™, TrueType®, iPad®, iPhone®, iPod®, iPod touch®, AirPrint® i the AirPrint®, Mac® oraz Mac OS® to znaki handlowe lub zastrzeżone znaki handlowe Apple Inc. w Stanach Zjednoczonych i innych krajach.

HP-GL®, HP-UX® i PCL® są zastrzeżonymi znakami handlowymi firmy Hewlett-Packard Corporation w Stanach Zjednoczonych i/lub innych krajach.

IBM® i AIX® są zastrzeżonymi znakami handlowymi firmy International Business Machines Corporation w Stanach Zjednoczonych i/lub innych krajach.

Microsoft®, Windows Vista®, Windows®, OneDrive® i Windows Server® są zastrzeżonymi znakami handlowymi firmy Microsoft Corporation w Stanach Zjednoczonych i/lub innych krajach.

Novell®, NetWare®, NDPS®, NDS®, IPX™ i Novell Distributed Print Services™ są znakami handlowymi lub zastrzeżonymi znakami handlowymi firmy Novell, Inc. w Stanach Zjednoczonych i/lub innych krajach.

SGI®i IRIX® są zastrzeżonymi znakami handlowymi firmy Silicon Graphics International Corp. lub jej filii w Stanach Zjednoczonych i/lub innych krajach.

Sun, Sun Microsystems i Solaris są znakami handlowymi lub zastrzeżonymi znakami handlowymi firmy Oracle i/lub firm stowarzyszonych w Stanach Zjednoczonych i innych krajach.

McAfee®, ePolicy Orchestrator® i McAfee ePO™ są znakami handlowymi lub zastrzeżonymi znakami handlowymi firmy McAfee, Inc. w Stanach Zjednoczonych i innych krajach.

UNIX® jest znakiem handlowym w Stanach Zjednoczonych i/lub innych krajach, licencjonowanym wyłącznie za pośrednictwem firmy X/ Open Company Limited.

PANTONE® i inne znaki handlowe Pantone, Inc. są własnością Pantone, Inc.

ENERGY STAR® i ENERGY STAR są znakami handlowymi zarejestrowanymi w Stanach Zjednoczonych.

Wi-Fi CERTIFIED Wi-Fi Direct® jest znakiem handlowym stowarzyszenia Wi-Fi Alliance.

Spis treści

1 Bezpieczeństwo 13

Uwagi i bezpieczeństwo 14
Bezpieczeństwo dotyczące prądu elektrycznego 15
Ogólne wskazówki 15
Przewód zasilający 15
Awaryjne wyłączenie zasilania 16
Przewód linii telefonicznej 16
Bezpieczeństwo użytkowania 17
Wytyczne dotyczące użytkowania 17
Uwalnianie ozonu 17
Lokalizacja drukarki 17
Materiały eksploatacyjne drukarki 18
Bezpieczna konserwacja 19
Symbole drukarki 20
Informacje kontaktowe związane z ochroną środowiska i BHP 23

2 Funkcje 25

Części drukarki 26
Widok z przodu 26
Dwustronny automatyczny podajnik dokumentów 27
Widok z tyłu 28
Części wewnętrzne 29
Panel sterowania 30
Tryb oszczędzania energii 32
Wychodzenie z trybu uśpienia 32
Strony z informacjami 33
Drukowanie stron informacyjnych 33
Raport konfiguracji 33
Konfigurowanie drukowania strony początkowej przy włączaniu zasilania 33
Funkcje administracyjne 34
Embedded Web Server 34
Znajdowanie adresu IP drukarki 34
Certyfikaty oprogramowania Embedded Web Server 35
Pobieranie raportu konfiguracji z oprogramowania Embedded Web Server 35
Korzystanie z funkcji zdalnego panelu sterowania 36
Dostęp do drukarki 36
Liczniki zliczania/Liczniki eksploatacyjne 37
Więcej informacji 38

3 Instalacja i konfiguracja 39

Przegląd instalacji i konfiguracji 40
Wybieranie miejsca dla drukarki 41
Otwieranie przedłużenia tacy wyjściowej 41

Podłączanie drukarki ... 42
Wybieranie metody połączenia ... 42
Podłączanie do komputera za pomocą kabla USB ... 42
Podłączanie do sieci przewodowej ... 43
Podłączanie do sieci bezprzewodowej ... 43
Łączenie się z funkcją Wi-Fi Direct ... 52
Podłączanie do linii telefonicznej ... 53
Włączanie i wyłączanie drukarki ... 54
Kreator Instalacji ... 55
Konfiguracja ustawień sieci ... 56
Informacje na temat protokołu TCP/IP oraz adresów IP ... 56
Przydzielanie adresu IP drukarki ... 56
Konfigurowanie funkcji AirPrint ... 57
Konfigurowanie usługi Google Cloud Print ... 58
Konfigurowanie ustawień ogólnych na panelu sterowania ... 59
Dostęp do informacji o drukarce na panelu sterowania ... 59
Wyświetlanie lub ukrywanie zainstalowanych aplikacji ... 59
Dostosowywanie lub personalizowanie listy funkcji ... 59
Konfigurowanie ustawień domyślnych i innych ustawień faksu ... 61
Instalowanie oprogramowania ... 62
Wymagania systemu operacyjnego ... 62
Instalowanie sterowników drukarki sieciowej w systemie Windows ... 62
Instalowanie sterowników drukarki USB w systemie Windows ... 63
Instalacja sterowników i narzędzi w systemie Macintosh OS X ... 63
Instalacja sterowników i narzędzi dla systemów UNIX i Linux ... 66
Instalowanie drukarki jako urządzenia usług sieci Web ... 66

4 Papier i nośniki ... 69

Obsługiwany papier ... 70
Zalecane nośniki ... 70
Zamawianie papieru ... 70
Ogólne wskazówki dotyczące wkładania papieru ... 70
Papier, który może uszkodzić drukarkę ... 70
Wskazówki dotyczące przechowywania papieru ... 71
Obsługiwane typy papieru wraz z gramaturą ... 71
Obsługiwane standardowe rozmiary papieru ... 72
Obsługiwane typy i gramatura papieru dla automatycznego drukowania dwustronnego ... 73
Obsługiwane specjalne rozmiary papieru ... 73
Wkładanie papieru ... 74
Ładowanie papieru do tacy bocznej ... 74
Konfigurowanie długości papieru w tacy 1 lub 2 ... 76
Ładowanie papieru do tacy 1 i 2 ... 78
Ustawianie trybu tacy ... 80
Drukowanie na papierze specjalnym ... 82
Koperty ... 82
Etykiety ... 87
Błyszczący karton ... 91

5 Drukowanie ... 93

Drukowanie — omówienie ... 94
Wybór opcji drukowania ... 95
Pomoc sterownika drukarki ... 95
Opcje drukowania w systemie Windows ... 95
Opcje drukowania dla komputerów Macintosh ... 97
Drukowanie w systemach UNIX i Linux: ... 97
Mobilne Opcje drukowania ... 100
Drukowanie z pamięci flash USB ... 102
Drukowanie z pamięci flash USB ... 102
Drukowanie z napędu Flash USB który już jest włożony do drukarki ... 102
Funkcje drukowania ... 104
Zarządzanie pracami ... 104
Drukowanie specjalnych typów prac ... 105
Drukowanie po obu stronach papieru ... 108
Orientacja ... 109
Wybór opcji papieru dla drukowania ... 109
Drukowanie wielu stron na jednym arkuszu ... 109
Drukowanie broszur ... 110
Jakość druku ... 110
Opcje obrazu ... 111
Drukowanie znaków wodnych ... 111
Skalowanie ... 112
Jasność ... 112
Kontrast ... 112
Drukowanie odbić lustrzanych ... 112
Wybór powiadomienia o zakończeniu pracy (system Windows) ... 113
Korzystanie ze stron specjalnych ... 113
Używanie rozmiarów specjalnych papieru ... 115
Drukowanie na niestandardowych rozmiarach papieru ... 115
Definiowanie rozmiarów papieru specjalnego ... 115
@PrintByXerox ... 117
@PrintByXerox — omówienie ... 117
Drukowanie przy użyciu aplikacji @PrintByXerox ... 117

6 Kopiowanie ... 119

Tworzenie kopii ... 120
Wytyczne dotyczące jednoprzebiegowego automatycznego dwustronnego podajnika dokumentów ... 121
Wskazówki dotyczące szyby dokumentów ... 121
Ustawienia kopiowania ... 122
Wybór kopii kolorowych lub czarno-białych ... 122
Ustawianie kopiowania dwustronnego ... 122
Wybór tacy papieru ... 122
Układanie kopii ... 123
Powiększanie i pomniejszanie obrazu ... 123
Określenie typu oryginału ... 123
Rozjaśnianie i przyciemnianie obrazu ... 124
Określanie rozmiaru oryginalnego dokumentu ... 124
Określanie ukierunkowania oryginalnego dokumentu ... 124
Zaawansowane ustawienia kopiowania ... 126
Zapisywanie zadanych ustawień kopiowania ... 126

Zmienianie domyślnych ustawień kopiowania ... 126
Pobieranie zadanego ustawienia kopiowania ... 126
Dostosowywanie Aplikacji kopiowania ... 127

7 Skanowanie ... 129

Przegląd skanowania ... 130
Wskazówki dotyczące ładowania dokumentów ... 131
Ładowanie dokumentów w celu skanowania ... 131
Skanowanie do pamięci flash ... 132
Skanowanie do folderu macierzystego użytkownika ... 133
Informacje początkowe ... 133
Skanowanie do folderu głównego ... 133
Skanowanie na adres e-mail ... 134
Skanuj na pulpit ... 135
Skanowanie do serwera FTP lub SFTP ... 136
Skanowanie do folderu wspólnego na komputerze sieciowym ... 137
Udostępnianie folderu w komputerze z systemem Windows ... 137
Udostępnianie folderu w systemie Macintosh OS X w wersji 10.7 lub nowszej ... 137
Dodawanie folderu SMB jako wpisu książki adresowej w oprogramowaniu Embedded Web Server ... 138
Dodawanie folderu jako wpisu książki adresowej za pomocą panelu sterowania ... 138
Skanowanie do folderu współdzielonego na komputerze sieciowym ... 138
Skanowanie obrazów do aplikacji na podłączonym komputerze ... 140
Skanowanie obrazu do aplikacji ... 140
Przykład skanowania obrazu w systemie Microsoft Windows ... 140
Skanowanie przy użyciu aplikacji Web Services on Devices w systemie Windows ... 141
Skanowanie do komputera skanera za pomocą połączenia przez kabel USB ... 143
Podgląd i tworzenie prac ... 144

8 Faksowanie ... 145

Faksowanie — omówienie ... 146
Wskazówki dotyczące ładowania dokumentów ... 146
Faks ... 147
Konfigurowanie drukarki do faksowania ... 147
Wysyłanie faksu z drukarki ... 147
Używanie zadanych ustawień do wysłania faksu z drukarki ... 148
Wysyłanie faksu z opóźnieniem ... 149
Wysyłanie strony tytułowej z faksem ... 149
Pobieranie ze zdalnego faksu ... 150
Ręczne wysyłanie faksu ... 150
Drukowanie raportu aktywności faksu ... 151
Faks serwera ... 152
Wysyłanie faksu serwera ... 152
Wysyłanie faksu serwera z opóźnieniem ... 153
Podgląd i tworzenie prac ... 154
Wysyłanie faksu z komputera ... 155
Wysyłanie faksu z aplikacji systemu Windows ... 155

Wysyłanie faksu z aplikacji komputera Macintosh ... 155
Drukowanie zabezpieczonego faksów ... 157
Edytowanie książki adresowej ... 158
Dodawanie lub edytowanie kontaktów faksu w książce adresowej za pomocą panelu sterowania ... 158
Dodawanie lub edytowanie grup w książce adresowej za pomocą panelu sterowania ... 158
Dodawanie lub edytowanie kontaktów faksu w książce adresowej w oprogramowaniu Embedded Web Server ... 159
Dodawanie lub edytowanie grup w książce adresowej w oprogramowaniu Embedded Web Server ... 160
Tworzenie ulubionych i zarządzanie nimi ... 160

9 Konserwacja ... 163

Czyszczenie drukarki ... 164
Czyszczenie elementów zewnętrznych ... 164
Czyszczenie skanera ... 164
Czyszczenie wnętrza drukarki ... 168
Regulacje i czynności konserwacyjne ... 175
Wyrównanie kolorów ... 175
Kalibracja kolorów ... 175
Zgodność skanowania kolorów ... 176
Regulowanie wyrównania papieru ... 176
Korekta napięcia transferowego ... 178
Regulowanie urządzenia utrwalającego ... 179
Dostosowywanie do wysokości nad poziomem morza ... 179
Wykonywanie procedury czyszczenia urządzenia utrwalającego i rolki transferowej ... 179
Zamawianie materiałów eksploatacyjnych ... 181
Materiały eksploatacyjne ... 181
Elementy rutynowej konserwacji ... 181
Kiedy zamawiać materiały eksploatacyjne ... 181
Wyświetlanie stanu materiałów eksploatacyjnych drukarki ... 182
Wkłady z tonerem ... 182
Recykling materiałów eksploatacyjnych ... 183
Sprawdzanie odczytów liczników ... 183
Przenoszenie drukarki ... 184

10 Rozwiązywanie problemów ... 189

Rozwiązywanie problemów ogólnych ... 190
Drukarka nie jest włączana ... 190
Drukarka często resetuje się lub wyłącza ... 190
Drukarka nie drukuje ... 191
Drukowanie trwa zbyt długo ... 192
Dokument jest drukowany z nieodpowiedniej tacy ... 193
Problemy z automatycznym drukowaniem dwustronnym ... 193
Nietypowe dźwięki po uruchomieniu drukarki ... 193
Taca papieru nie zamyka się ... 194
Wewnątrz drukarki zgromadził się kondensat ... 194
Zacięcia papieru ... 195

Lokalizowanie zacięć papieru ... 195
Minimalizacja liczby zacięć papieru ... 195
Usuwanie zacięć papieru ... 197
Rozwiązywanie problemów z zacięciami papieru ... 207
Problemy z jakością druku ... 210
Problemy z kopiowaniem i skanowaniem ... 216
Problemy z faksem ... 217
Uzyskiwanie pomocy ... 220
Wyświetlanie komunikatów ostrzegawczych na panelu sterowania ... 220
Wyświetlanie bieżących błędów na panelu sterowania ... 220
Używanie zintegrowanych narzędzi do rozwiązywania problemów ... 220
Online Support Assistant (Asystent pomocy online) ... 221
Pomocne strony informacyjne ... 221
Dalsze informacje o drukarce ... 221

11 Funkcje administratora systemu ... 223

Uzyskiwanie dostępu do ustawień administracji i konfiguracji ... 224
Uzyskiwanie dostępu do panelu sterowania jako administrator systemu ... 224
Uzyskiwanie dostępu do oprogramowania Embedded Web Server jako administrator systemu ... 224
Zmienianie hasła administratora systemu ... 225
Drukowanie raportu konfiguracji ... 225
Podłączanie drukarki ... 227
Podłączanie do sieci bezprzewodowej ... 227
Funkcja Wi-Fi Direct ... 232
Protokół IP ... 233
NFC ... 234
Konfigurowanie ustawień ogólnych za pomocą oprogramowania Embedded Web Server ... 236
Przeglądanie informacji o drukarce ... 236
Wyświetlanie adresu IPv4 na ekranie głównym ... 236
Konfigurowanie metody logowania w oprogramowaniu Embedded Web Server ... 236
Konfigurowanie trybu oszczędzania energii za pomocą funkcji Embedded Web Server ... 237
Zdalny panel sterowania ... 238
Ustawianie daty i godziny za pomocą oprogramowania Embedded Web Server ... 239
Ustawianie dźwięków za pomocą oprogramowania Embedded Web Server ... 239
Konfigurowanie limitu czasu panelu sterowania urządzenia ... 240
Konfigurowanie limitu czasu witryny sieci Web urządzenia ... 240
Ustawianie domyślnego ekranu panelu sterowania urządzenia ... 241
Konfigurowanie ustawień tacy za pomocą oprogramowania Embedded Web Server ... 241
Klonowanie ustawień drukarki ... 242
Włączanie funkcji dodatków ... 243
Resetowanie drukarki ... 243
Konfigurowanie serwera proxy ... 243
Konfigurowanie sieciowej książki adresowej ... 244
Dodawanie lub edytowanie kontaktów w książce adresowej w oprogramowaniu Embedded Web Server ... 244

Dodawanie lub edytowanie kontaktów w książce adresowej za pomocą panelu sterowania ... 245
Konfigurowanie alertów ... 246
Konfigurowanie alertów e-mail ... 246
Konfigurowanie ustawień PDL w oprogramowaniu Embedded Web Server ... 247
Konfigurowanie ustawień ogólnych na panelu sterowania ... 251
Konfigurowanie trybów energooszczędnych ... 251
Ustawianie daty i godziny ... 251
Ustawianie jednostek miary ... 252
Konfigurowanie jasności ekranu ... 252
Ustawianie dźwięków na panelu sterowania ... 252
Konfigurowanie komunikatów alarmu o niskim stanie materiałów eksploatacyjnych ... 252
Ustawianie limitu czasu panelu sterowania za pomocą panelu sterowania ... 253
Konfigurowanie ustawień tac ... 253
Resetuj 802.1X i IPsec ... 254
Resetuj do ustawień fabrycznych ... 254
Resetuj czcionki, formularze i makra ... 254
Konfigurowanie ustawień domyślnych i zasad drukowania w oprogramowaniu Embedded Web Server ... 256
Konfigurowanie ustawień wspólnych ... 256
Konfigurowanie ustawień dostarczania papieru ... 256
Ustawianie zasad drukarki ... 257
Konfigurowanie ustawień raportu ... 261
Konfigurowanie skanowania ... 263
Przegląd konfiguracji skanowania ... 263
Konfigurowanie skanowania do wspólnego folderu w komputerze ... 263
Skonfigurowanie skanowania do serwera FTP ... 263
Konfigurowanie skanowania do serwera SFTP ... 264
Konfigurowanie skanowania do adresu email ... 265
Konfigurowanie aplikacji E-mail ... 266
Konfigurowanie skanowania do adresu e-mail używającego dostawcy zewnętrznego ... 267
Konfigurowanie skanowania do wspólnego folderu systemu Windows przy użyciu protokołu SMB ... 268
Włączanie usług skanowania WSD ... 270
Konfigurowanie faksowania ... 271
Włączanie aplikacji Faks lub Faks serwera ... 271
Faks ... 271
Faks serwera ... 275
Konfigurowanie ustawień zabezpieczeń za pomocą oprogramowania Embedded Web Server ... 280
Logowanie jako administrator na panelu sterowania ... 280
Logowanie jako administrator w oprogramowaniu Embedded Web Server ... 280
Otwieranie menu zabezpieczeń ... 281
Dostęp do zaawansowanych ustawień zabezpieczeń ... 281
Konfigurowanie zaawansowanych ustawień zabezpieczeń ... 281
Konfigurowanie ustawień bezpiecznych ... 282
Serwer LDAP ... 283
Mapowanie użytkownika LDAP ... 284
Konfigurowanie uwierzytelniania LDAP ... 285
Konfigurowanie uwierzytelniania sieciowego ... 285

Konfigurowanie systemu uwierzytelniania LDAP ... 286
Konfigurowanie systemu uwierzytelniania SMB ... 286
Konfigurowanie systemu uwierzytelniania Kerberos ... 286
Konfigurowanie filtrowania adresów IP ... 287
Konfigurowanie ustawień SSL w oprogramowaniu Embedded Web Server ... 288
Włączanie protokołu HTTPS przy użyciu oprogramowania Embedded Web Server ... 289
Konfigurowanie filtrowania domen SMTP ... 289
Zabezpieczenia portu USB ... 290
Konfigurowanie ustawień bezpiecznych na panelu sterowania ... 291
Uwierzytelnianie przy użyciu systemu z czytnikiem kart ... 291
Konfigurowanie ról użytkownika i uprawnień dostępu ... 292
Ustawianie metody logowania ... 292
Zarządzanie kontami użytkownika ... 292
Zarządzanie rolami użytkownika urządzenia ... 297
Zarządzanie rolami użytkownika drukującego ... 299
Konfigurowanie grupy uprawnień użytkownika LDAP ... 302
Zarządzanie certyfikatami ... 303
Informacje o certyfikatach zabezpieczeń ... 303
Certyfikaty oprogramowania Embedded Web Server ... 303
Przegląd konfiguracji certyfikatów cyfrowych ... 305
Informacje początkowe ... 305
Tworzenie certyfikatu zabezpieczeń ... 306
Importowanie certyfikatu cyfrowego ... 306
Sprawdzanie celu certyfikatu cyfrowego ... 307
Usuwanie certyfikatu cyfrowego ... 307
Eksportowanie certyfikatu cyfrowego ... 308
Konfigurowanie ładowania usług zdalnych ... 309
Konfigurowanie serwera proxy ... 309
Włączanie usług zdalnych ... 309
Testowanie połączenia z centrum danych usług zdalnych Xerox® ... 310
Planowanie codziennego ładowania danych do centrum danych usług zdalnych Xerox® ... 310
Włączanie powiadomień e-mail dla usług zdalnych ... 310
Wyłączanie usług zdalnych ... 311
Aktualizowanie oprogramowania drukarki ... 312
Sprawdzanie wersji oprogramowania ... 312
Włączanie uaktualnień ... 312
Instalowanie i konfigurowanie aktualizacji oprogramowania przy użyciu oprogramowania Embedded Web Server ... 312
Instalowanie i konfigurowanie aktualizacji oprogramowania z panelu sterowania ... 313
Instalowanie oprogramowania po powiadomieniu o aktualizacji oprogramowania ... 313
Ręczne instalowanie oprogramowanie ... 314
Resetowanie ustawień drukarki ... 315
Ponowne uruchamianie drukarki na panelu sterowania ... 315

A Specyfikacje ... 317

Konfiguracje i opcje drukarki ... 318
Dostępne konfiguracje ... 318

Funkcje standardowe ... 318
Opcje i uaktualnienia ... 320
Specyfikacje fizyczne ... 321
Ciężar i wymiary ... 321
Konfiguracja standardowa ... 321
Konfiguracja z opcjonalnym podajnikiem na 550 arkuszy ... 321
Wymagane wolne miejsce ... 322
Wymagana wolna przestrzeń ... 322
Specyfikacje środowiskowe ... 324
Temperatura ... 324
Wilgotność względna ... 324
Wysokość nad poziomem morza ... 324
Specyfikacje elektryczne ... 325
Napięcie i częstotliwość zasilania ... 325
Zużycie energii ... 325
Produkt zatwierdzony w programie ENERGY STAR ... 325
Niemcy — Blue Angel ... 325
Recykling materiałów eksploatacyjnych ... 325
Specyfikacje techniczne ... 326
Prędkość drukowania ... 326

B Informacje prawne ... 327

Podstawowe przepisy ... 328
Stany Zjednoczone (przepisy FCC) ... 328
Kanada ... 328
Certyfikaty w Europie ... 328
Unia Europejska Część 4 Informacje na temat ochrony środowiska związane z umową dotyczącą urządzeń do przetwarzania obrazu ... 329
Niemcy ... 331
Turcja (Dyrektywa RoHS) ... 331
Informacje prawne dotyczące karty sieci bezprzewodowej 2,4 GHz ... 331
Przepisy dotyczące kopiowania ... 333
Stany Zjednoczone ... 333
Kanada ... 334
Inne kraje ... 335
Przepisy dotyczące faksowania ... 336
Stany Zjednoczone ... 336
Kanada ... 337
Unia Europejska ... 338
Nowa Zelandia ... 339
Republika Południowej Afryki ... 339
Material Safety Data Sheets (Karty danych o bezpieczeństwie materiałów) ... 340

C Recykling i utylizacja ... 341

Wszystkie kraje ... 342
Ameryka Północna ... 343
Unia Europejska ... 344
Środowisko domowe ... 344
Środowisko profesjonalne/ biznesowe ... 344
Odbiór i utylizacja sprzętu oraz baterii ... 345

Informacja o symbolu baterii 345
Usuwanie baterii 345
Inne kraje..... 346

1

Bezpieczeństwo

Ten rozdział zawiera:

- Uwagi i bezpieczeństwo 14
- Bezpieczeństwo dotyczące prądu elektrycznego 15
- Bezpieczeństwo użytkowania 17
- Bezpieczna konserwacja 19
- Symbole drukarki 20
- Informacje kontaktowe związane z ochroną środowiska i BHP 23

Drukarka i zalecane materiały eksploatacyjne zostały tak zaprojektowane i przetestowane, aby spełniały rygorystyczne wymagania dotyczące bezpieczeństwa. Przestrzeganie poniższych zaleceń zapewnia nieprzerwaną, bezpieczną pracę drukarki firmy Xerox.

Uwagi i bezpieczeństwo

Przeczytaj uważnie następujące instrukcje przed skorzystaniem z drukarki. Przestrzeganie poniższych zaleceń zapewnia nieprzerwaną, bezpieczną pracę drukarki.

Drukarka i materiały eksploatacyjne firmy Xerox® zostały zaprojektowane i przetestowane zgodnie z rygorystycznymi wymaganiami dotyczącymi bezpieczeństwa. Dotyczy to oceny i certyfikacji przez urząd do spraw bezpieczeństwa oraz zgodności z przepisami dotyczącymi kompatybilności elektromagnetycznej i obowiązującymi standardami ochrony środowiska.

Testy związane z bezpieczeństwem i ochroną środowiska i parametry tego produktu zweryfikowano tylko przy użyciu materiałów firmy Xerox®.

Uwaga: Nieautoryzowane modyfikacje, takie jak dodanie nowych funkcji lub podłączenie urządzeń zewnętrznych, mogą wpłynąć na certyfikację produktu. W celu uzyskania dalszych informacji należy się skontaktować z przedstawicielem firmy Xerox.

Bezpieczeństwo dotyczące prądu elektrycznego

Ogólne wskazówki

OSTRZEŻENIE:

- Nie należy wpychać przedmiotów do gniazd lub otworów drukarki. Dotknięcie zasilanego punktu lub zwarcie danej części może spowodować pożar lub porażenie prądem elektrycznym.
- Nie należy zdejmować pokryw ani elementów ochronnych przykręconych śrubami, chyba że instaluje się sprzęt opcjonalny i instrukcja mówi, że należy to zrobić. Podczas wykonywania takiej instalacji należy wyłączyć drukarkę. Gdy instalacja sprzętu opcjonalnego obejmuje zdjęcie pokrywy lub osłony, należy odłączyć przewód zasilający. Z wyjątkiem elementów opcjonalnych instalowanych przez użytkownika, żadne części pod tymi pokrywami nie podlegają konserwacji ani serwisowaniu.

Następujące czynniki zagrażają bezpieczeństwu:

- Przewód zasilający jest uszkodzony lub postrzępiony.
- Na drukarkę został wylany płyn.
- Drukarka została wystawiona na działanie wody.
- Z drukarki wydobywa się dym lub jej powierzchnia jest niezwykle gorąca.
- Drukarka emituje nietypowe dźwięki lub zapachy.
- Drukarka powoduje uaktywnienie wyłącznika automatycznego, bezpiecznika lub innego urządzenia zabezpieczającego.

Jeśli wystąpią jakiekolwiek z tych czynników, należy wykonać następujące czynności:

1. Natychmiast wyłącz drukarkę.
2. Odłącz przewód zasilający od gniazda elektrycznego.
3. Skontaktuj się z przedstawicielem autoryzowanego serwisu.

Przewód zasilający

Należy używać przewodu zasilającego dostarczonego z drukarką.

- Przewód zasilający należy podłączyć bezpośrednio do odpowiednio uziemionego gniazda elektrycznego. Należy się upewnić, że oba końce przewodu są dobrze podłączone. Jeśli nie wiadomo, czy gniazdo jest uziemione, należy poprosić elektryka o dokonanie kontroli.

  OSTRZEŻENIE: Aby uniknąć ryzyka pożaru lub porażenia prądem elektrycznym, nie należy używać przedłużaczy, listew elektrycznych ani wtyczek dłużej niż przez 90 dni. Jeśli nie można zamontować stałego gniazda elektrycznego, każdą drukarkę lub urządzenie wielofunkcyjne należy podłączyć przy użyciu tylko jednego fabrycznie gotowego przedłużacza o właściwej średnicy. Należy zawsze przestrzegać krajowych i lokalnych przepisów budowlanych, przeciwpożarowych i elektrycznych dotyczących długości przewodów, rozmiaru żył, uziemienia i zabezpieczeń.

- Nie należy używać uziemiającej wtyczki przejściowej do podłączania drukarki do gniazda elektrycznego nie wyposażonego w bolec uziemienia.

- Należy sprawdzić, czy drukarka jest podłączona do gniazdka, które może dostarczyć prąd o odpowiednim napięciu i mocy. Jeśli to konieczne, należy przejrzeć specyfikację elektryczną z elektrykiem.
- Nie należy umieszczać drukarki w miejscu, w którym ktoś może nadepnąć na przewód.
- Nie umieszczać na przewodzie żadnych przedmiotów.
- Nie należy podłączać ani odłączać przewodu zasilającego, gdy przełącznik zasilania jest w położeniu włączenia.
- Jeżeli przewód zasilający uległ przepaleniu lub zużyciu, należy go wymienić.
- Aby zapobiec porażeniu prądem i zniszczeniu kabla, w celu odłączenia kabla zasilającego chwyć za wtyczkę.

Kabel zasilający stanowi oddzielny element, który jest przymocowany z tyłu drukarki. Jeśli jest konieczne odłączenie wszystkich źródeł prądu od drukarki, należy odłączyć kabel zasilający od gniazdka elektrycznego.

Awaryjne wyłączenie zasilania

W następujących okolicznościach należy natychmiast wyłączyć drukarkę i odłączyć przewód zasilający od gniazda sieci elektrycznej. W następujących przypadkach należy skontaktować się z autoryzowanym przedstawicielem serwisowym Xerox, aby rozwiązać problem:

- Nietypowe zapachy lub dźwięki po uruchomieniu wyposażenia.
- Przewód zasilający jest uszkodzony lub postrzępiony.
- Wyłącznik automatyczny na panelu ściennym, bezpiecznik lub inne urządzenie zabezpieczające zostało uaktywnione.
- Na drukarkę został wylany płyn.
- Drukarka została wystawiona na działanie wody.
- Jedna z części drukarki jest uszkodzona.

Przewód linii telefonicznej

OSTRZEŻENIE: Aby zmniejszyć ryzyko wywołania pożaru, należy używać wyłącznie przewodów telekomunikacyjnych oznaczonych według amerykańskiego systemu określania grubości kabla (American Wire Gauge, AWG) numerem 26 lub grubszych.

Bezpieczeństwo użytkowania

Drukarka i materiały eksploatacyjne zostały zaprojektowane i przetestowane, aby spełniały rygorystyczne wymagania dotyczące bezpieczeństwa. Sformułowanie to obejmuje przebadanie przez urząd do spraw bezpieczeństwa, zatwierdzenie i zgodność z obowiązującymi standardami środowiskowymi.

Zwrócenie uwagi na poniższe wytyczne dotyczące bezpieczeństwa pomoże zapewnić ciągłe i bezpieczne działanie drukarki.

Wytyczne dotyczące użytkowania

- Podczas drukowania nie należy wyjmować żadnych tac.
- Nie otwierać drzwi drukarki podczas drukowania.
- Nie przesuwać drukarki podczas drukowania.
- Ręce, włosy, krawaty itp. należy trzymać z dala od miejsc wyjściowych i rolek podających.
- Pokrywy, które usunąć można jedynie przy użyciu narzędzi, zabezpieczają niebezpieczne miejsca w drukarce. Nie usuwaj pokryw zabezpieczających.
- Nie należy obchodzić żadnych zabezpieczeń elektrycznych ani mechanicznych.
- Nie należy podejmować prób usuwania papieru zaciętego głęboko w drukarce. Należy niezwłocznie wyłączyć drukarkę i skontaktować się z lokalnym przedstawicielem firmy Xerox.

OSTRZEŻENIE:

- Metalowe powierzchnie w okolicy urządzenia utrwalającego silnie się nagrzewają. Podczas usuwania zacięć papieru w tym obszarze należy zawsze zachowywać ostrożność i unikać dotykania jakichkolwiek metalowych powierzchni.
- Aby uniknąć ryzyka przewrócenia, nie popychać ani nie przesuwać urządzenia z wysuniętymi tacami papieru.

Uwalnianie ozonu

Ta drukarka wytwarza ozon podczas użytkowania. Ilość wytwarzanego ozonu jest zależna od liczby kopii. Ozon jest cięższy od powietrza i nie jest wytwarzany w ilościach, które mogą być szkodliwe. Należy zainstalować drukarkę w pomieszczeniu z odpowiednią wentylacją.

Aby uzyskać więcej informacji w Stanach Zjednoczonych i Kanadzie, skorzystaj z witryny www.xerox.com/environment. Na innych rynkach skontaktuj się z miejscowym przedstawicielem firmy Xerox lub przejdź do www.xerox.com/environment_europe:

Lokalizacja drukarki

- Drukarkę należy ustawić na poziomej, stałej i niewibrującej powierzchni o wytrzymałości odpowiedniej do jej ciężaru. Informacja na temat ciężaru drukarki znajduje się w .
- Nie należy blokować ani zakrywać gniazd i otworów drukarki. Te otwory to szczeliny wentylacyjne zapobiegające przegrzaniu drukarki.
- Drukarkę należy umieścić w miejscu, w którym jest odpowiednia przestrzeń na pracę i serwis.
- Drukarkę należy umieścić w niezapylonym miejscu.
- Nie należy przechowywać lub obsługiwać drukarki w bardzo gorącym, zimnym lub wilgotnym środowisku.
- Nie należy umieszczać drukarki w pobliżu źródła ciepła.

- Nie umieszczać drukarki w miejscu wystawionym na działanie promieni słonecznych, aby nie narazić podzespołów wrażliwych na światło.
- Nie umieszczać drukarki w miejscu bezpośrednio wystawionym na przepływ zimnego powietrza z systemu klimatyzacyjnego.
- Drukarki nie należy umieszczać w miejscach narażony na drgania.
- Aby zapewnić optymalną wydajność, drukarki należy używać na wysokościach określonych w rozdziale .

Materiały eksploatacyjne drukarki

- Należy używać materiałów eksploatacyjnych przeznaczonych do posiadanej drukarki. Użycie nieodpowiednich materiałów może spowodować niską wydajność i zagrażać bezpieczeństwu.
- Należy przestrzegać wszystkich ostrzeżeń i instrukcji, które zostały oznaczone na produkcie lub dostarczone z produktami, elementami opcjonalnymi i materiałami eksploatacyjnymi.
- Wszystkie materiały eksploatacyjne należy przechowywać zgodnie z instrukcjami umieszczonymi na pakiecie lub kontenerze.
- Wszystkie materiały eksploatacyjne należy przechowywać poza zasięgiem dzieci.
- Nie wolno wrzucać toneru, wkładów toneru, wkładów bębna ani wkładów odpadów do ognia.
- Podczas obsługi kaset, np. kaset z tonerem, należy unikać kontaktu ze skórą i oczami. Kontakt z oczami może być przyczyną podrażnienia i zapalenia. Nie wolno demontować wkładu, ponieważ może to być przyczyną podwyższenia ryzyka kontaktu ze skórą lub oczami.

OSTRZEŻENIE:

Użycie materiałów eksploatacyjnych innych firm niż Xerox nie jest zalecane. Gwarancja Xerox, umowa serwisowa i Total Satisfaction Guarantee (Gwarancja całkowitej satysfakcji) nie obejmują uszkodzeń, awarii lub pogorszenia wydajności spowodowanych użyciem materiałów eksploatacyjnych innych firm niż Xerox lub użyciem materiałów eksploatacyjnych firmy Xerox nie przeznaczonych do tej drukarki. Total Satisfaction Guarantee (Gwarancja całkowitej satysfakcji) jest dostępna w Stanach Zjednoczonych i Kanadzie. Zakres może różnić się poza tymi obszarami. Aby uzyskać szczegółowe informacje, skontaktuj się z lokalnym przedstawicielem firmy Xerox.

Bezpieczna konserwacja

- Nie należy próbować wykonywać żadnych procedur konserwacyjnych, które nie zostały opisane w dokumentacji dostarczonej z drukarką.
- Należy czyścić wyłącznie suchą ściereczką, niepozostawiającą włókien.
- Materiałów eksploatacyjnych i elementów konserwacyjnych nie należy palić. Aby uzyskać informacje dotyczące programów recyklingu materiałów eksploatacyjnych Xerox®, przejdź do www.xerox.com/gwa.

OSTRZEŻENIE: Nie należy używać środków czyszczących w aerozolu. Stosowanie środków czyszczących w aerozolu do czyszczenia urządzeń elektromechanicznych może doprowadzić do wybuchu lub pożaru.

Jeżeli urządzenie jest instalowane w korytarzu lub innym miejscu o podobnych ograniczeniach, konieczne może być zapewnienie dodatkowej przestrzeni. Należy przestrzegać wszystkich przepisów dotyczących bezpieczeństwa w miejscu pracy, przepisów budowlanych oraz przepisów przeciwpożarowych obowiązujących w danym regionie.

Symbole drukarki

Symbol	Opis
	Ostrzeżenie: Wskazuje zagrożenie, które, jeżeli się go nie uniknie, może doprowadzić do śmierci lub poważnych obrażeń.
	Ostrzeżenie dotyczące gorących powierzchni: Gorąca powierzchnia na lub w drukarce. Należy zachować ostrożność, aby uniknąć zranienia.
	Przestroga: Wskazuje obowiązkową czynność, niezbędną w celu uniknięcia uszkodzenia mienia.
	Przestroga: W celu uniknięcia uszkodzenia mienia należy uważać, aby nie rozlać toneru podczas pracy z wkładem odpadów.
	Nie należy dotykać tej części ani obszaru drukarki.
	Nie należy wystawiać wkładów bębna na bezpośrednie działanie promieni słonecznych.
	Nie należy palić wkładów toneru.
	Nie należy palić zużytego wkładu.
	Nie należy palić wkładów bębna.
	Nie należy używać papieru ze zszywkami ani innymi rodzajami spinaczy.
	Nie należy używać papieru poskładanego, zagiętego, pomarszczonego ani pogniecionego.

Symbol	Opis
	Nie należy używać papieru do drukarek atramentowych.
	Nie należy używać folii ani arkuszy do projektorów.
	Nie należy ponownie ładować papieru użytego wcześniej do drukowania lub użytego w inny sposób.
	Nie należy kopiować banknotów, znaczków opłaty skarbowej ani znaczków pocztowych.
	Dodaj papier lub nośniki.
	Zacięcie papieru
	Zablokuj
	Odblokuj
	Dokument
	Papier
	WLAN Lokalna sieć bezprzewodowa
	LAN Sieć lokalna
	USB Uniwersalna magistrala szeregowa

Symbol	Opis
	Linia telefoniczna
	Linia modemu
	Pocztówka
	Załaduj koperty do tacy z zamkniętymi klapkami skierowanymi w górę.
	Załaduj koperty do tacy z otwartymi klapkami skierowanymi w górę.
	Obszar funkcji NFC
	Transmisja danych
	Przycisk strony głównej
	Przycisk zasilania/wybudzania
	Wskaźnik kierunku podawania papieru

Informacje kontaktowe związane z ochroną środowiska i BHP

Aby uzyskać więcej informacji dotyczących ochrony środowiska i BHP, związanych z tym produktem i materiałami eksploatacyjnymi firmy Xerox, należy skorzystać z następujących informacji:

- Stany Zjednoczone i Kanada: 1-800-ASK-XEROX (1-800-275-9376)
- Europa: EHS-Europe@xerox.com

Aby uzyskać informacje na temat bezpieczeństwa produktu w Stanach Zjednoczonych i Kanadzie, przejdź do strony www.xerox.com/environment:

Aby uzyskać informacje dotyczące bezpiecznego użytkowania produktów w Europie, przejdź do strony www.xerox.com/environment_europe.

2

Funkcje

Ten rozdział zawiera:

- Części drukarki 26
- Tryb oszczędzania energii 32
- Strony z informacjami 33
- Funkcje administracyjne 34
- Więcej informacji 38

Części drukarki

Widok z przodu

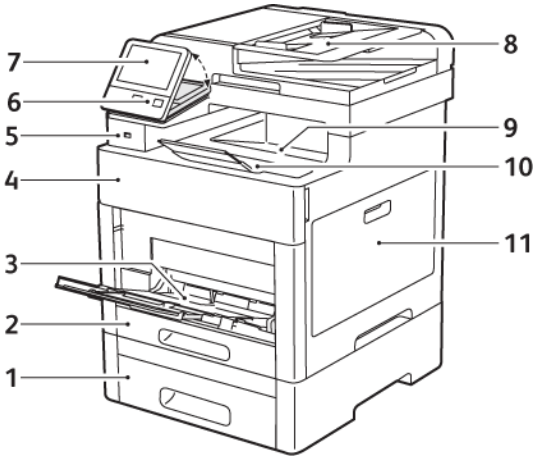

1. Taca 2, opcjonalny podajnik na 550 arkuszy
2. Taca 1
3. Taca boczna
4. Przednie drzwi
5. Gniazdo pamięci USB
6. Przycisk zasilania/wybudzania
7. Ekran dotykowy
8. Jednoprzebiegowy automatyczny dwustronny podajnik dokumentów (DADF)
9. Taca wyjściowa
10. Przedłużenie tacy wyjściowej
11. Drzwi prawe

Dwustronny automatyczny podajnik dokumentów

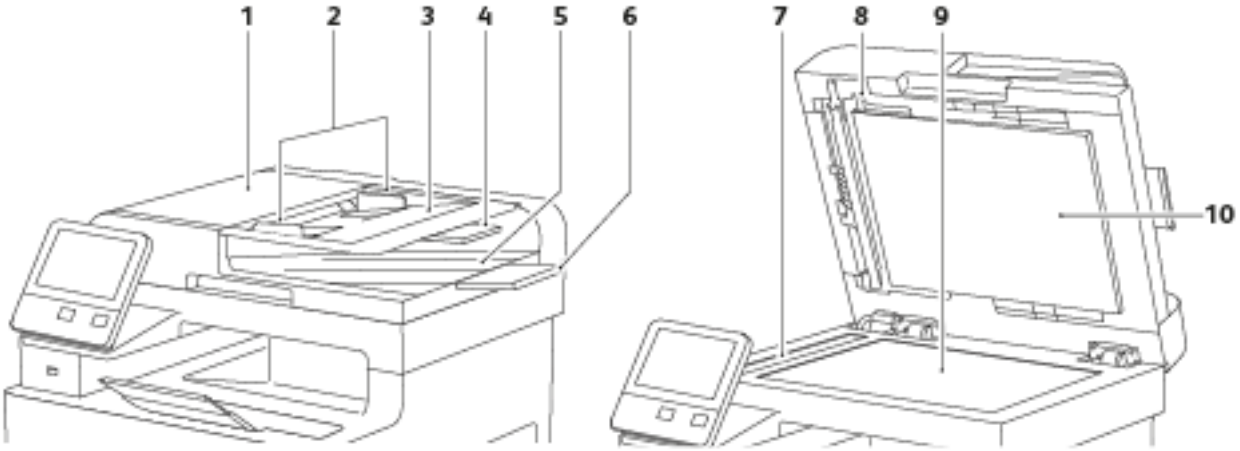

1. Pokrywa podajnika dokumentów
2. Prowadnice dla dokumentów
3. Taca podajnika dokumentów
4. Przedłużenie tacy podajnika dokumentów
5. Taca wyjściowa dokumentów
6. Przedłużenie tacy wyjściowej dokumentów
7. Szyba CVT
8. Dźwignia pokrywy dostępu do zespołu skanowania drugiej strony
9. Szyba skanera
10. Pokrywa dokumentów

Widok z tyłu

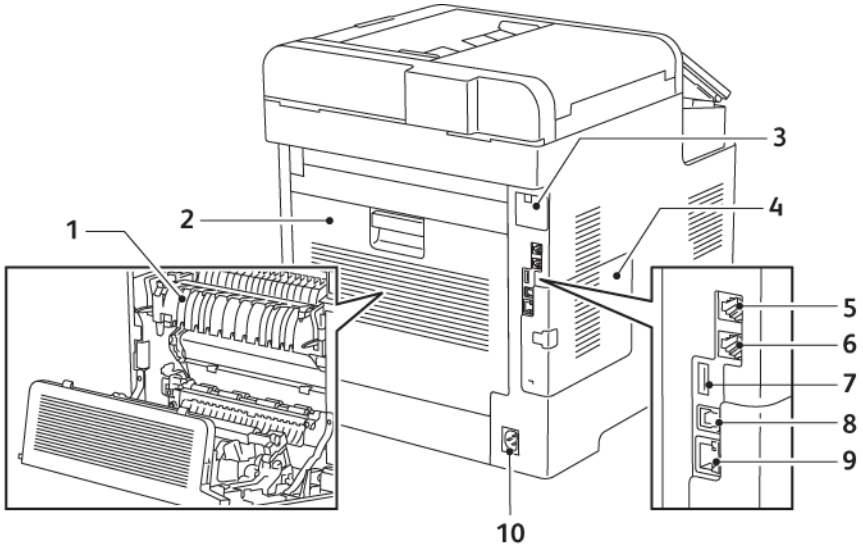

1. Urządzenie utrwalające
2. Tylne drzwi
3. Pokrywa gniazda karty sieci bezprzewodowej
4. Lewa pokrywa boczna
5. Złącze telefoniczne
6. Złącze linii faksu
7. Port USB, Typ A
8. Port USB, Typ B
9. Złącze sieci Ethernet
10. Złącze zasilania

Części wewnętrzne

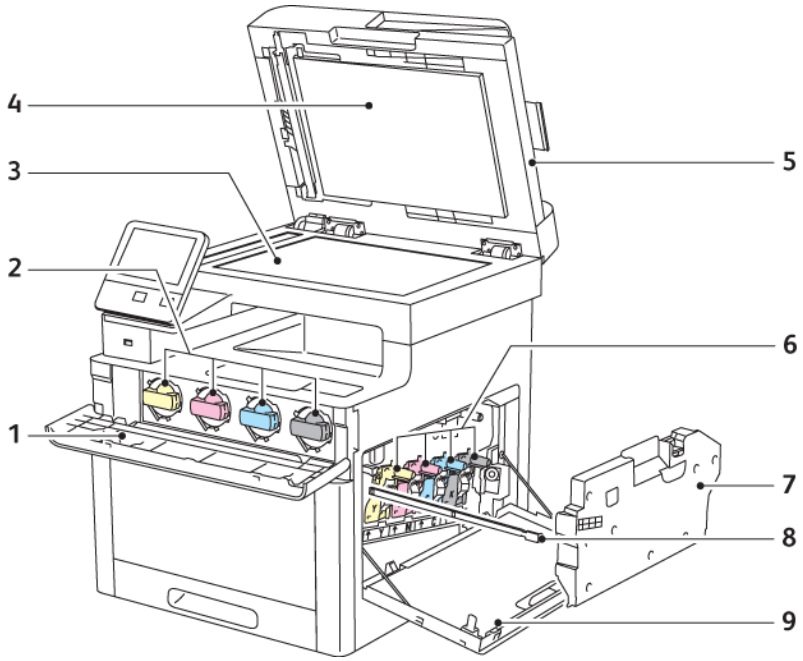

1. Przednie drzwi
2. Kasety z tonerem
3. Szyba skanera
4. Pokrywa dokumentów
5. Jednoprzebiegowy automatyczny dwustronny podajnik dokumentów (DADF)
6. Wkłady bębna
7. Wkład odpadów
8. Pałeczka czyszcząca
9. Drzwi prawe

Panel sterowania

Panel sterowania składa się z ekranu dotykowego oraz przycisków funkcji dostępnych w drukarce. Panel sterowania:

- Pokazuje bieżący stan pracy drukarki.
- Pozwala na drukowanie, kopiowanie i skanowanie.
- Zapewnia dostęp do materiałów informacyjnych.
- Zapewnia dostęp do menu Tools (Narzędzia) oraz Setup (Ustawienia).
- Wyświetla komunikaty odnośnie braku papieru, konieczności wymiany materiałów eksploatacyjnych i zacięć papieru.
- Wyświetla ostrzeżenia i komunikaty o błędach.
- Zapewnia przycisk Zasilanie/Wybudzanie, który służy do włączania lub wyłączania drukarki. Za pomocą tego przycisku obsługiwane są również tryby oszczędzania energii; przycisk migając wskazuje stan zasilania drukarki.

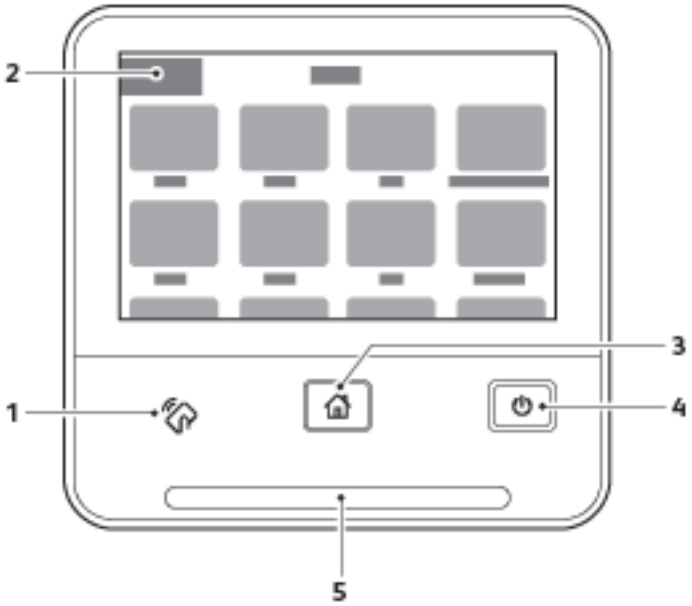

Element	Nazwa	Opis
1	Obszar funkcji NFC	NFC (ang. near field communication) to technologia, która umożliwia komunikację pomiędzy urządzeniami znajdującymi się w odległości do 10 cm (4 cali) od siebie. Korzystaj z obszaru NFC, w celu uzyskania interfejsu sieciowego lub nawiązania łączności TCP/IP pomiędzy urządzeniem a drukarką.
2	Ekran dotykowy	Ekran ten wyświetla informacje i umożliwia dostęp do funkcji drukarki.
3	Przycisk strony głównej	Ten przycisk powoduje wyświetlenie menu Strona główna, zapewniającego dostęp do funkcji drukarki, tj. kopiowania, skanowania i faksowania.

Element	Nazwa	Opis
4	Zasilanie/Wybudzanie	Ten przycisk obsługuje kilka funkcji związanych z zasilaniem. • Gdy drukarka jest wyłączona, naciśnięcie przycisku uruchamia drukarkę. • Gdy drukarka jest włączona, naciśnięcie przycisku powoduje wyświetlenie menu na panelu sterowania. Za pomocą tego menu można wybrać opcję przejścia do trybu uśpienia, ponownego uruchomienia lub wyłączenia drukarki. • Gdy drukarka jest włączona, ale znajduje się w trybie energooszczędnym lub uśpienia, naciśnięcie tego przycisku powoduje wybudzenie drukarki. • Gdy drukarka jest włączona, przytrzymanie tego przycisku przez 10 sekund powoduje wyłączenie drukarki. Przycisk również miga, sygnalizując stan zasilania drukarki. • Gdy kontrolka miga powoli, sygnalizuje, że drukarka jest w trybie niskiego zużycia energii lub trybie uśpienia. • Gdy kontrolka miga szybko, drukarka przechodzi do trybu niskiego zużycia energii, lub wychodzi z tego trybu.
5	Dioda LED stanu	Ta kontrolka miga na niebiesko lub pomarańczowo, wskazując stan drukarki. Niebieski • Jednokrotne mignięcie na niebiesko sygnalizuje, że żądanie uwierzytelnienia zakończyło się powodzeniem. • Jedno wolne mignięcie na niebiesko sygnalizuje, że na panelu sterowania została rozpoczęta praca kopiowania lub drukowania. • Wolne dwukrotne mignięcie na niebiesko oznacza, że z sieci zostało odebrane zadanie faksu lub drukowania. • Szybkie miganie na niebiesko oznacza, uruchamianie zasilania drukarki lub sygnalizuje wykrycie sygnału żądania połączenia za pomocą funkcji Wi-Fi Direct, np. AirPrint™. Pomarańczowy • Miga na pomarańczowo, aby wskazać błąd lub ostrzeżenie o problemie, który wymaga interwencji użytkownika. Na przykład stan braku toneru, zakleszczenia papieru lub braku papieru dla bieżącej pracy. • Miga na pomarańczowo również sygnalizując błąd systemu, który zwykle powiązany jest z kodem błędu.

Tryb oszczędzania energii

Możesz ustawić czas, jaki drukarka spędza w trybie gotowości, zanim przejdzie na niższy poziom zużycia prądu. Aby uzyskać więcej informacji, przejdź do części .

Dostępne są dwa poziomy trybu energooszczędnego.

- Limit czasu niskiego zużycia energii: Drukarka przechodzi z trybu gotowości w tryb niskiego zużycia energii w celu zmniejszenia poboru mocy w stanie oczekiwania.
- Limit czasu uśpienia: Drukarka przechodzi z trybu niskiego zużycia energii w tryb spoczynku, aby jeszcze bardziej zmniejszyć pobór mocy.

Uwaga: Zwiększenie domyślnych ustawień godzin aktywacji funkcji Oszczędzanie energii może zwiększyć ogólne zużycie energii przez drukarkę.

Wychodzenie z trybu uśpienia

Drukarka automatycznie wychodzi z trybu energooszczędnego lub uśpienia po odebraniu danych z podłączonego urządzenia.

Aby ręcznie wyjść z trybu energooszczędnego lub trybu uśpienia, naciśnij przycisk **Zasilanie/ Wybudzanie** na panelu sterowania.

Strony z informacjami

Twoja drukarka posiada zbiór stron informacyjnych. Na stronach informacyjnych znajdują się między innymi dane o czcionce, konfiguracji czy przykładowe strony.

Drukowanie stron informacyjnych

1. Na panelu sterowania drukarki naciśnij przycisk **Ekran główny**.
2. Dotknij opcji **Urządzenie**→**Informacje**→**Strony informacyjne**.
3. Aby wydrukować stronę informacyjną, dotknij żądanej strony.
4. Aby powrócić do Ekranu głównego, naciśnij przycisk **Ekran główny**.

Raport konfiguracji

Raport konfiguracji zawiera informacje o produkcie, m.in. zainstalowane opcje, ustawienia sieciowe, konfigurację portu, informacje o tacy itd.

Drukowanie raportu konfiguracji

1. Na panelu sterowania drukarki naciśnij przycisk **Ekran główny**.
2. Dotknij opcji **Urządzenie**→**Informacje**→**Strony informacyjne**.
3. Dotknij pozycji **Raport konfiguracji**.
4. Aby powrócić do Ekranu głównego, naciśnij przycisk **Ekran główny**.

Konfigurowanie drukowania strony początkowej przy włączaniu zasilania

Strona początkowa zapewnia podstawowe informacje o konfiguracji drukarki, takie jak nazwa drukarki, numer seryjny, czcionki, wersja oprogramowania sprzętowego i wersja Ethernet. Gdy funkcja ta jest włączona, strona początkowa jest drukowana za każdym razem, gdy zostanie włączona drukarka. Jeżeli nie chcesz drukować Strony początkowej, możesz wyłączyć tę funkcję.

Aby skonfigurować Stronę początkową:

1. Na komputerze uruchom przeglądarkę internetową. Na pasku adresu wpisz adres IP drukarki, a następnie naciśnij klawisz **Enter** lub **Return**.

   Uwaga: Jeśli nie znasz adresu IP drukarki, zapoznaj się z częścią .

2. Kliknij przycisk **System** (System).
3. Kliknij kolejno pozycje **Defaults and Policies (Wartości domyślne i zasady)**→**Startup Page (Strona początkowa)**.
   a. Aby wydrukować stronę początkową po włączeniu zasilania, kliknij opcję **Auto Print** (Drukowanie automatyczne).
   b. Aby wyłączyć drukowanie strony początkowej po włączeniu zasilania, kliknij opcję **Do Not Auto Print** (Bez drukowania automatycznego).
4. Kliknij przycisk **OK**.

Funkcje administracyjne

Embedded Web Server

Embedded Web Server to zainstalowane na drukarce oprogramowanie do administracji i konfiguracji. Zestaw narzędzi pozwala na korzystanie z drukarki przy użyciu przeglądarki internetowej.

Wymagania oprogramowania Embedded Web Server:

- Połączenia TCP/IP między drukarką a siecią (w środowiskach Windows, Macintosh, UNIX lub Linux).
- W drukarce musi być włączony protokół TCP/IP oraz HTTP.
- Komputera podłączonego do sieci i przeglądarki internetowej z obsługą języka JavaScript.

Uzyskiwanie dostępu do oprogramowania Embedded Web Server

Na komputerze uruchom przeglądarkę internetową. Na pasku adresu wpisz adres IP drukarki, a następnie naciśnij klawisz **Enter** lub **Return**.

Znajdowanie adresu IP drukarki

Do zainstalowania sterownika druku dla drukarki podłączonej do sieci często potrzebny jest adres IP drukarki. Adres IP jest również używany do uzyskiwania dostępu do ustawień drukarki za pośrednictwem oprogramowania Embedded Web Server. Możliwy jest pogląd adresu IP drukarki z panelu sterowania lub z raportu konfiguracji.

Uwaga: Aby wyświetlić adres TCP/IP na panelu sterowania, odczekaj 2 minuty od włączenia drukarki. Jeżeli po tym czasie adres TCP/IP to 0.0.0.0 lub rozpoczyna się liczbą 169, oznacza to problem z łącznością z siecią. Jeśli jednak jako główne połączenie Ethernet ustawiono sieć Wi-Fi, jako adres IP drukarki zostanie wyświetlony ciąg 0.0.0.0.

Wyświetlanie adresu IP drukarki na panelu sterowania

Aby zobaczyć adres IP w panelu sterowania drukarki:

1. Na panelu sterowania drukarki naciśnij przycisk **Ekran główny**.
2. Dotknij opcji **Urządzenie**→**Informacje**.
3. Zapisz adres IP z wyświetlacza.
4. Aby powrócić do Ekranu głównego, naciśnij przycisk **Ekran główny**.

Uzyskiwanie adresu IP drukarki z raportu konfiguracji

Aby uzyskać adres IP drukarki z raportu konfiguracji:

1. Na panelu sterowania drukarki naciśnij przycisk **Ekran główny**.
2. Dotknij opcji **Urządzenie**→**Informacje**→**Strony informacyjne**.
3. Dotknij pozycji **Raport konfiguracji**.

   Adres IP jest wyświetlany w sekcji Łączność raportu konfiguracji dla protokołu IPv4 lub IPv6.
4. Aby powrócić do Ekranu głównego, naciśnij przycisk **Ekran główny**.

Certyfikaty oprogramowania Embedded Web Server

Urządzenie ma certyfikat HTTPS z podpisem własnym. Urządzenie generuje certyfikat automatycznie podczas instalacji. Certyfikat jest używany do szyfrowania komunikacji między komputerem i urządzeniem firmy Xerox.

Uwaga:

- Na stronie oprogramowania Embedded Web Server dla urządzenia firmy Xerox może zostać wyświetlony komunikat o błędzie informujący o tym, że certyfikat bezpieczeństwa nie jest zaufany. Ta konfiguracja nie zmniejsza poziomu bezpieczeństwa komunikacji między komputerem u urządzeniem firmy Xerox.
- Aby wyeliminować ostrzeżenia dotyczące połączenia w przeglądarce internetowej, można zastąpić certyfikat z podpisem własnym certyfikatem podpisanym z urzędu certyfikacji. Aby dowiedzieć się więcej na temat uzyskiwania certyfikatu z urzędu certyfikacji, skontaktuj się z dostawcą usług internetowych.

Aby uzyskać szczegółowe informacje na temat uzyskiwania, instalowania i włączania certyfikatów, zapoznaj się z częścią Zarządzanie certyfikatami.

Pobieranie raportu konfiguracji z oprogramowania Embedded Web Server

Z oprogramowania Embedded Web Server można pobrać raport konfiguracji i zapisać jego kopię na dysku twardym komputera. Raporty konfiguracji z wielu urządzeń umożliwiają porównywanie wersji programów, konfiguracji i informacji na temat zgodności.

Aby pobrać kopię raportu konfiguracji z oprogramowania Embedded Web Server:

1. Na komputerze uruchom przeglądarkę internetową. Na pasku adresu wpisz adres IP drukarki, a następnie naciśnij klawisz **Enter** lub **Return**.

   Uwaga: Szczegóły dotyczące uzyskiwania adresu IP drukarki można znaleźć w części .

2. Aby pobrać raport konfiguracji, przewiń stronę w dół, a następnie w sekcji szybkich łączy kliknij pozycję **Pobierz raport konfiguracji**.

   Uwaga: Jeśli funkcja nie jest wyświetlana, skontaktuj się z administratorem systemu.

   Dokument zostanie automatycznie zapisany jako plik XML w domyślnej lokalizacji pobierania na dysku twardym komputera. Aby otworzyć konfigurację raportu, użyj przeglądarki XML.

Korzystanie z funkcji zdalnego panelu sterowania

Funkcja Panel sterowania zdalnego w oprogramowaniu Embedded Web Server umożliwia zdalne uzyskiwanie dostępu do panelu sterowania drukarki z przeglądarki internetowej.

Uwaga: Aby uzyskać dostęp do funkcji panelu sterowania zdalnego, włącz funkcję. Aby uzyskać szczegółowe informacje, skontaktuj się z administratorem systemu lub zapoznaj się z częścią Zdalny panel sterowania.

Aby uzyskać dostęp do funkcji panelu sterowania zdalnego:

1. Na komputerze uruchom przeglądarkę internetową. W polu adresu wpisz adres IP drukarki, a następnie naciśnij klawisz **Enter** lub **Return**.

   Uwaga: Szczegóły dotyczące uzyskiwania adresu IP drukarki można znaleźć w części .

2. W obszarze Szybkie łącza kliknij pozycję **Panel sterowania zdalnego**.

   Uwaga: Jeśli opcja Panel sterowania zdalnego nie jest wyświetlania lub nie można jej załadować, skontaktuj się z administratorem systemu.

3. Aby ograniczyć dostęp użytkowników do panelu sterowania urządzenia po nawiązaniu zdalnego połączenia z tym urządzeniem, kliknij opcję **Blokowanie panelu sterowania urządzenia**.

   Uwaga: Jeśli użytkownik lokalny próbuje uzyskać dostęp do panelu sterowania urządzenia, gdy panel ten jest zablokowany, panel sterowania nie odpowiada. Na panelu sterowania jest wyświetlany komunikat potwierdzający, że panel sterowania został zablokowany, a sterowanie urządzeniem odbywa się zdalnie.

4. Aby włączyć zdalny dostęp do panelu sterowania urządzenia, kliknij pozycję **Zażądaj sesji**. Panel sterowania zdalnego wysyła żądanie do panelu sterowania lokalnego.
   - Jeśli panel sterowania lokalnego jest nieaktywny, sesja panelu sterowania zdalnego zostanie aktywowana automatycznie.
   - Jeśli użytkownik lokalny jest aktywny na urządzeniu, na panelu sterowania lokalnego zostanie wyświetlony komunikat Żądane sesji zdalnej. Użytkownik lokalny wybiera opcję zaakceptowania lub odrzucenia żądania. W przypadku zaakceptowania żądania zostanie aktywowana sesja panelu sterowania zdalnego. W przypadku odrzucenia żądania w oprogramowaniu Embedded Web Server pojawi się komunikat oznaczający odmowę żądania.

   Uwaga: Jeśli administrator systemu zażąda sesji zdalnej i nastąpi odmowa żądania, zostanie wyświetlona opcja nadpisywania sesji lokalnej.

Dostęp do drukarki

Aby uniemożliwić dostęp do drukarki nieupoważnionym użytkownikom, administrator systemu może ustawić prawa dostępu. Jeżeli administrator systemu skonfiguruje funkcje identyfikacji i uwierzytelniania, aby móc korzystać z niektórych lub wszystkich funkcji drukarki użytkownicy będą potrzebowali identyfikatora logowania i hasła.

Logowanie

Logowanie to proces podczas którego użytkownik umożliwia drukarce dokonanie identyfikacji użytkownika. Jeśli identyfikacja jest włączona, dostęp do funkcji drukarki wymaga zalogowania się przy użyciu danych logowania.

Logowanie na panelu sterowania

1. Na panelu sterowania drukarki naciśnij przycisk **Ekran główny**.
2. Dotknij pozycji **Zaloguj się**.
3. Wpisz Nazwę użytkownika korzystając z klawiatury, a następnie dotknij przycisku **Enter**.
4. Po wyświetleniu komunikatu wprowadź hasło, a następnie dotknij przycisku **Enter**.

   Uwaga: Więcej informacji dotyczących logowania jako administrator systemu można znaleźć w części Logowanie jako administrator na panelu sterowania.

5. Dotknij przycisku **OK**.

   Uwaga: Aby przejść do poszczególnych usług zabezpieczonych hasłem, wprowadź nazwę użytkownika i hasło.

Liczniki zliczania/Liczniki eksploatacyjne

Menu Liczniki zliczania pokazuje łączną liczbę wykonanych obrazów. Nie można wyzerować odczytów licznika, które sumują łączną liczbę stron wydrukowanych na drukarce. Kopią jest jedna strona kartki papieru, która może zostać wydrukowana na jednej lub dwóch stronach. Kopia z dwoma zadrukowanymi stronami liczy się jako dwie kopie.

Aby wyświetlić Liczniki eksploatacyjne na panelu sterowania:

1. Na panelu sterowania drukarki naciśnij przycisk **Ekran główny**.
2. Dotknij opcji **Urządzenie**→**Zliczanie/Zużycie**.
3. Aby wyświetlić więcej szczegółów, dotknij pozycji **Liczniki eksploatacyjne**, a następnie wybierz opcję.
4. Aby powrócić do ekranu głównego, po wyświetleniu odczytów eksploatacyjnych, naciśnij przycisk **Ekran główny**.

Aby wyświetlić Liczniki eksploatacyjne za pomocą wbudowanego serwera sieci Web:

1. Na komputerze uruchom przeglądarkę internetową. W polu adresu wpisz adres IP drukarki, a następnie naciśnij klawisz **Enter** lub **Return**.

   Uwaga: Jeśli nie znasz adresu IP drukarki, zapoznaj się z częścią .

2. Aby wyświetlić liczniki zliczania/eksploatacyjne w oprogramowaniu Embedded Web Server, kliknij opcję **Home** (Ekran główny).
3. Aby uzyskać więcej szczegółów dotyczących zliczania/eksploatacji, kliknij opcję **Details** (Szczegóły).
   - Aby wyświetlić szczegóły licznika zliczania, kliknij opcje **Billing Meters** (Liczniki zliczania).
   - Aby wyświetlić szczegóły licznika eksploatacyjnego, kliknij opcję **Usage Counters** (Liczniki eksploatacyjne).
4. Aby powrócić do poprzedniego okna, kliknij przycisk **Close** (Zamknij).

Więcej informacji

Więcej informacji dotyczących drukarki zamieszczono w następujących źródłach:

Materiał	Lokalizacja
Instrukcja instalacji	W komplecie z drukarką.
Inna dokumentacja drukarki	www.xerox.com/office/WC6515docs
Lista zalecanych nośników	Stany Zjednoczone: www.xerox.com/rmlna Unia Europejska: www.xerox.com/rmleu
Informacje pomocy technicznej dla drukarki obejmuje pomoc techniczną, Online Support Assistant (Asystent pomocy online) i pliki sterowników druku do pobrania.	www.xerox.com/office/WC6515support
Strony informacyjne	Wydrukuj z panelu sterowania. Aby uzyskać więcej informacji, zobacz .
Zamawianie materiałów eksploatacyjnych dla drukarki	www.xerox.com/office/WC6515supplies
Sprzedaż lokalna oraz Pomoc techniczna dla klientów	www.xerox.com/office/worldcontacts
Rejestracja drukarki	www.xerox.com/office/register
Bezpośredni sklep online Xerox®	www.direct.xerox.com/

3

Instalacja i konfiguracja

Ten rozdział zawiera:

- Przegląd instalacji i konfiguracji 40
- Wybieranie miejsca dla drukarki 41
- Podłączanie drukarki 42
- Włączanie i wyłączanie drukarki 54
- Konfiguracja ustawień sieci 56
- Konfigurowanie funkcji AirPrint 57
- Konfigurowanie usługi Google Cloud Print 58
- Konfigurowanie ustawień ogólnych na panelu sterowania 59
- Konfigurowanie ustawień domyślnych i innych ustawień faksu 61
- Instalowanie oprogramowania 62

Dodatkowe informacje:

- *Podręcznik instalacji* jest w zestawie z twoją drukarką
- Online Support Assistant (Asystent pomocy online) na stronie www.xerox.com/office/WC6515docs

Przegląd instalacji i konfiguracji

Przed drukowaniem sprawdź, czy komputer i drukarka mają zasilanie oraz czy zostały włączone i podłączone. Skonfiguruj ustawienia początkowe drukarki, a następnie zainstaluj na komputerze oprogramowanie sterownika druku oraz narzędzia dodatkowe.

Drukarkę można podłączyć bezpośrednio do komputera za pomocą kabla USB lub do sieci za pomocą kabla Ethernet lub złącza bezprzewodowego. Wymagania sprzętu i okablowania mogą być różne, w zależności od sposobu połączenia. Routery, koncentratory i przełączniki sieciowe, modemy, kable Ethernet i USB nie są dostarczane z drukarką i należy zakupić je osobno. Firma Xerox zaleca korzystanie z połączenia Ethernet, ponieważ jest ono przeważnie szybsze od połączenia USB i umożliwia dostęp do oprogramowania Embedded Web Server.

Więcej informacji można znaleźć w części Podłączanie drukarki.

Wybieranie miejsca dla drukarki

1. Wybierz niezapylone miejsce, o temperaturze z przedziału 5–32°C (41–90°F) i wilgotności względnej z zakresu 15–85 %.

   Uwaga: Nagłe zmiany temperatury mogą mieć wpływ na jakość druku. Nagłe ogrzanie chłodnego pomieszczenia może spowodować kondensację wewnątrz drukarki, co ma bezpośredni wpływ na transfer obrazu.

2. Drukarkę należy ustawić na poziomej, stałej i wolnej od drgań powierzchni o wytrzymałości odpowiedniej do ciężaru drukarki. Drukarka powinna być wypoziomowana, a wszystkie cztery nóżki muszą mieć stały kontakt z podłożem. Informacje na temat ciężaru drukarki można znaleźć w części . Wybierz miejsce zapewniające odpowiednią ilość wolnej przestrzeni, umożliwiającej dostęp do materiałów eksploatacyjnych oraz właściwą wentylację. Aby uzyskać informacje na temat wymogów dotyczących wolnej przestrzeni, zapoznaj się z częścią .

3. Po ustawieniu drukarki można podłączyć ją do źródła zasilania oraz komputera lub sieci.

Otwieranie przedłużenia tacy wyjściowej

1. Aby lepiej podeprzeć wydruki, otwórz przedłużenie tacy wyjściowej.

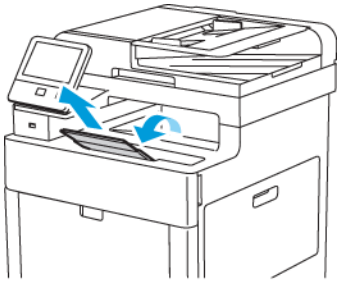

2. Aby drukować na dłuższym papierze, wysuń przedłużenie tacy wyjściowej, następnie wyciągnij jego górną część do końca.

Podłączanie drukarki

Wybieranie metody połączenia

Możesz podłączyć drukarkę do komputera za pomocą kabla USB, kabla ethernetowego lub połączenia bezprzewodowego. Metoda zależy od tego, w jaki sposób komputer jest podłączony do sieci. Połączenie USB jest połączeniem bezpośrednim, najłatwiejszym w konfiguracji. Połączenie ethernetowe jest używane do połączeń sieciowych. Jeżeli używane jest połączenie sieciowe, należy uzyskać niezbędną wiedzę na temat sposobu podłączenia komputera do sieci.

Uwaga: Wymagania sprzętu i okablowania mogą być różne, w zależności od sposobu połączenia. Routery, koncentratory sieciowe, przełączniki sieciowe, modemy, kable Ethernet i USB nie są dostarczane z drukarką i należy zakupić je osobno.

USB

Jeśli podłączysz drukarkę do jednego komputera, a nie posiadasz łącza sieciowego, skorzystaj z portu USB. Połączenie USB pozwala sprawnie przesyłać dane, ale zwykle nie jest tak szybkie jak połączenie sieciowe.

Uwaga: Połączenie sieciowe jest niezbędne, by uzyskać dostęp do oprogramowania Embedded Web Server.

Sieć

Jeśli komputer jest podłączony do sieci biurowej lub domowej, użyj kabla Ethernet, aby podłączyć drukarkę do sieci. Nie można podłączyć drukarki bezpośrednio do komputera poprzez Ethernet. Wymagane jest połączenie za pośrednictwem routera lub przełącznika sieciowego. Sieć Ethernet może łączyć drukarkę z jednym lub kilkoma komputerami i może obsługiwać wiele drukarek i systemów jednocześnie. Połączenie Ethernet jest zwykle szybsze niż USB i pozwala na bezpośredni dostęp do ustawień drukarki za pomocą oprogramowania Embedded Web Server.

Sieć bezprzewodowa

Jeżeli środowisko jest wyposażone w router bezprzewodowy lub WAP, drukarkę można podłączyć do sieci za pomocą złącza bezprzewodowego. Bezprzewodowe połączenie sieciowe zapewnia taki sam dostęp oraz usługi, jak połączenie przewodowe. Bezprzewodowe połączenie sieciowe jest zwykle szybsze niż USB i pozwala na bezpośredni dostęp do ustawień drukarki za pomocą oprogramowania Embedded Web Server.

Telefon

Aby wysyłać i odbierać faksy, drukarka wielofunkcyjna musi być podłączona do osobnej linii telefonicznej.

Podłączanie do komputera za pomocą kabla USB

Aby nawiązać połączenie za pomocą portu USB, należy korzystać z jednego z następujących systemów operacyjnych: Windows Vista, Windows 7, Windows 8.1, Windows 10, Windows Server 2008, Windows Server 2008 R2, Windows Server 2012 lub Macintosh OS X w wersji 10.9 lub nowszej.

Aby podłączyć drukarkę do komputera za pomocą kabla USB:

1. Podłącz koniec **B** standardowego kabla A/B USB 2.0 lub USB 3.0 do gniazda USB z tyłu drukarki.
2. Podłącz koniec **A** przewodu USB do gniazda USB na komputerze.

3. Jeśli zostanie wyświetlony Kreator znajdowania nowego sprzętu systemu Windows, anuluj go.
4. Zainstaluj sterownik drukarki.

Podłączanie do sieci przewodowej

1. Upewnij się, że drukarka jest wyłączona.
2. Podłącz kabel Ethernet kategorii 5 lub lepszy z drukarki do gniazda sieci lub routera. Użyj przełącznika lub routera sieci Ethernet i dwóch lub więcej kabli sieciowych. Podłącz komputer do przełącznika lub routera za pomocą jednego kabla, a następnie podłącz drukarkę do przełącznika lub routera za pomocą drugiego kabla. Można użyć dowolnego portu w przełączniku lub routerze poza portem nadrzędnym.
3. Podłącz przewód zasilania do drukarki i włącz ją.
4. Ustaw adres sieciowy IP drukarki lub skonfiguruj drukarkę do automatycznego wykrywania adresu IP.

Podłączanie do sieci bezprzewodowej

Bezprzewodowa sieć lokalna (WLAN) zapewnia sposób połączenia dwóch lub większej liczby urządzeń w sieci LAN bez połączenia fizycznego. Drukarkę można podłączyć do bezprzewodowej sieci LAN wyposażonej w router bezprzewodowy lub protokół WAP. Przed podłączeniem drukarki do sieci bezprzewodowej należy skonfigurować na routerze bezprzewodowym identyfikator SSID (Service Set Identifier), hasło oraz protokoły zabezpieczeń.

Uwaga: Sieć bezprzewodowa jest dostępna tylko w drukarkach z zainstalowaną opcjonalną kartą sieci bezprzewodowej.

Konfigurowanie drukarki do użycia w sieci bezprzewodowej

Uwaga: Przed skonfigurowaniem ustawień sieci bezprzewodowej zainstaluj ®zestaw karty sieci bezprzewodowej firmy Xerox.

Jeśli zakupiono i zainstalowano zestaw karty sieci bezprzewodowej, można połączyć urządzenie z siecią bezprzewodową. Jeśli urządzenie zostało połączono z siecią przewodową, można skonfigurować pracę w sieci bezprzewodowej na urządzeniu lub użyć oprogramowania Embedded Web Server.

Uwaga: Po zainstalowaniu karty sieci bezprzewodowej należy ją usunąć tylko, jeśli jest to konieczne. Informacje na temat usuwania karty można znaleźć w części Usuwanie karty sieci bezprzewodowej.

Instalowanie karty sieci bezprzewodowej

Opcjonalną kartę sieci bezprzewodowej podłącza się z tyłu panelu kontrolnego. Po zainstalowaniu karty i włączeniu oraz skonfigurowaniu sieci bezprzewodowej kartę można podłączyć do sieci bezprzewodowej.

Aby zainstalować kartę sieci bezprzewodowej:

1. Wyłącz drukarkę.

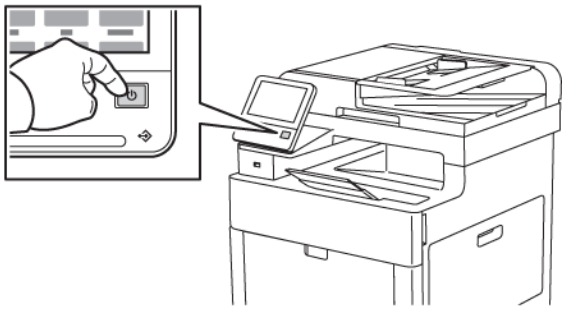

2. Aby usunąć pokrywę gniazda karty sieci bezprzewodowej, naciśnij w dół zatrzask i wyciągnij pokrywę z drukarki.

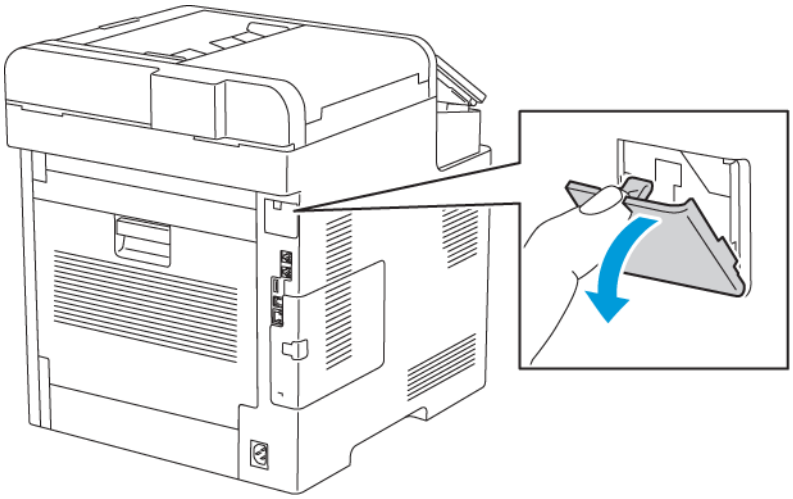

3. Wyjmij kartę sieci bezprzewodowej z opakowania.

4. Aby zainstalować kartę sieci bezprzewodowej, postępuj zgodnie z procedurą przedstawioną na arkuszu instalacji dostarczonym wraz z kartą.

   Uwaga: Wyciąganie karty na siłę może spowodować jej uszkodzenie. Po zainstalowaniu karty wymontowuje się ją tylko wtedy, gdy to konieczne, zgodnie z instrukcjami demontażu karty sieci bezprzewodowej. Aby uzyskać więcej informacji, przejdź do części .

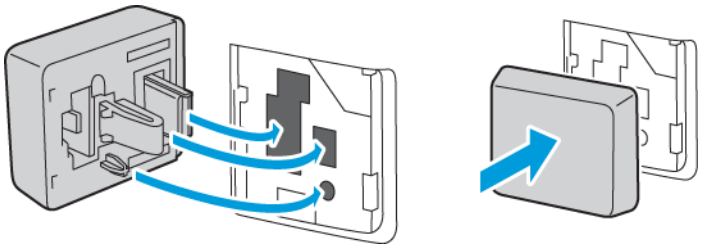

5. Włącz drukarkę.

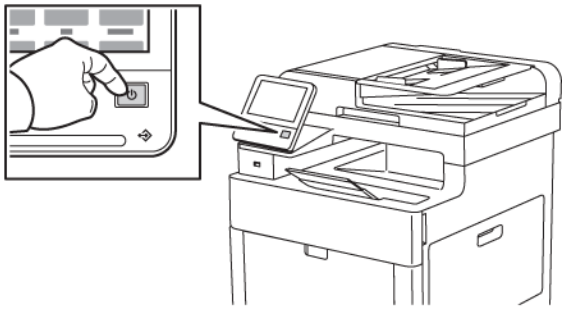

6. Skonfiguruj ustawienia Wi-Fi Direct.

Usuwanie karty sieci bezprzewodowej

1. Wyłącz drukarkę.

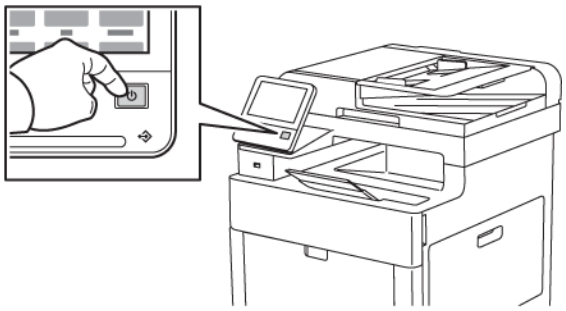

2. Aby odblokować lewą pokrywę, odsuń uchwyt od drukarki, następnie obróć go w kierunku tyłu drukarki.

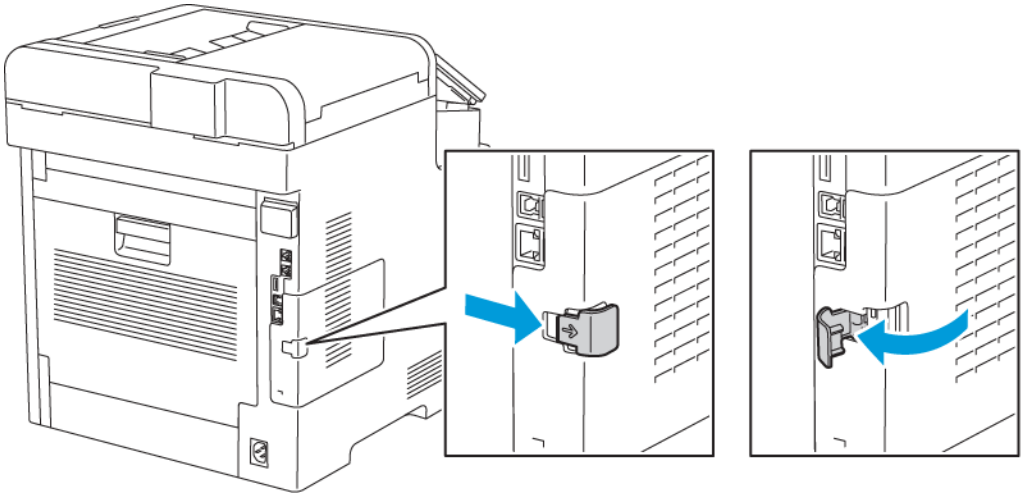

3. Aby zdjąć pokrywę, przesuń ją do tyłu, następnie zdejmij z drukarki.

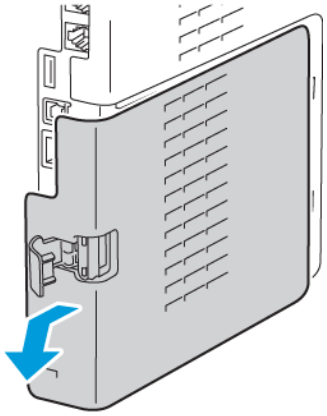

4. Sięgnij do drukarki i popchnij dźwignię zwalniającą w kierunku przodu drukarki. Przytrzymaj dźwignię zwalniającą w tym położeniu i ostrożnie wyciągnij kartę sieci bezprzewodowej z drukarki.

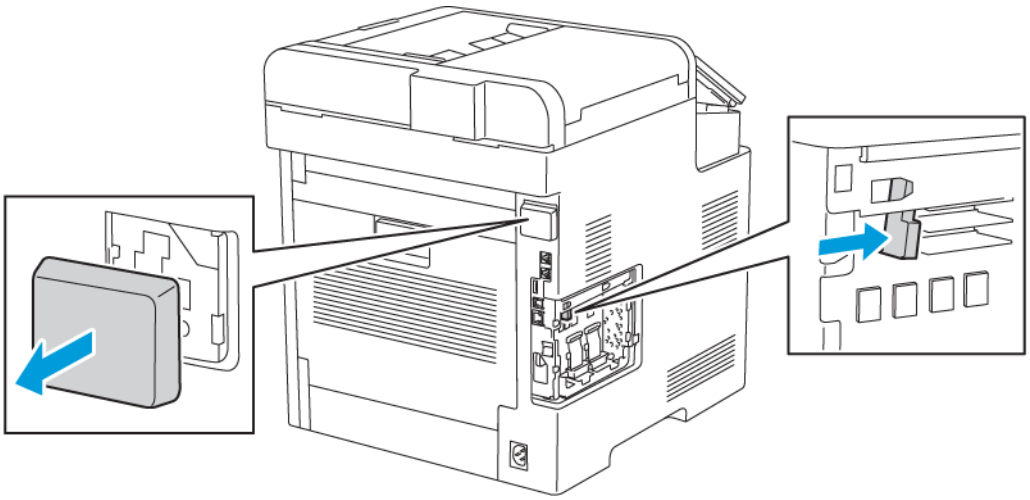

Uwaga: Nie wyciągaj karty sieci bezprzewodowej na siłę. Jeśli zatrzask zostanie zwolniony prawidłowo, kartę można łatwo wyjąć. Wyciąganie zablokowanej karty na siłę może spowodować jej uszkodzenie.

5. Aby ponownie zamontować pokrywę gniazda karty sieci bezprzewodowej, włóż dolny trzpień w małe gniazdo. Ostrożnie dociśnij pokrywę gniazda do tyłu drukarki, aż zatrzaśnie się na miejscu.

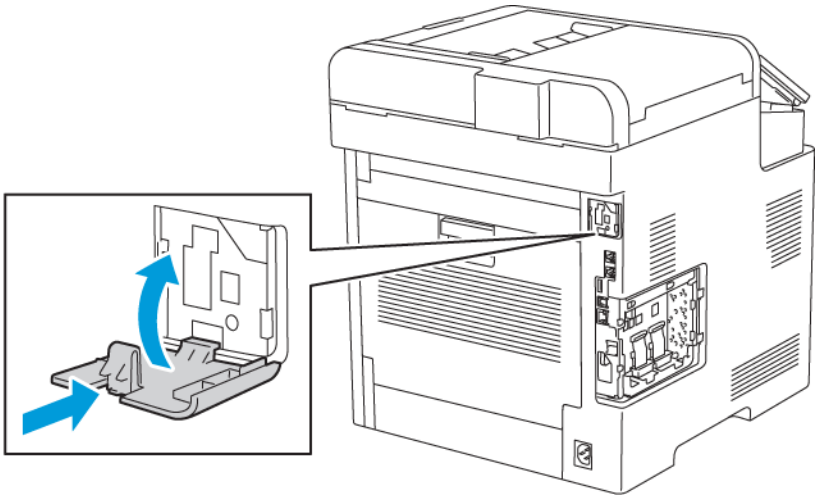

6. Umieść lewą boczną pokrywę na miejscu, następnie przesuń ją w kierunku przodu drukarki.

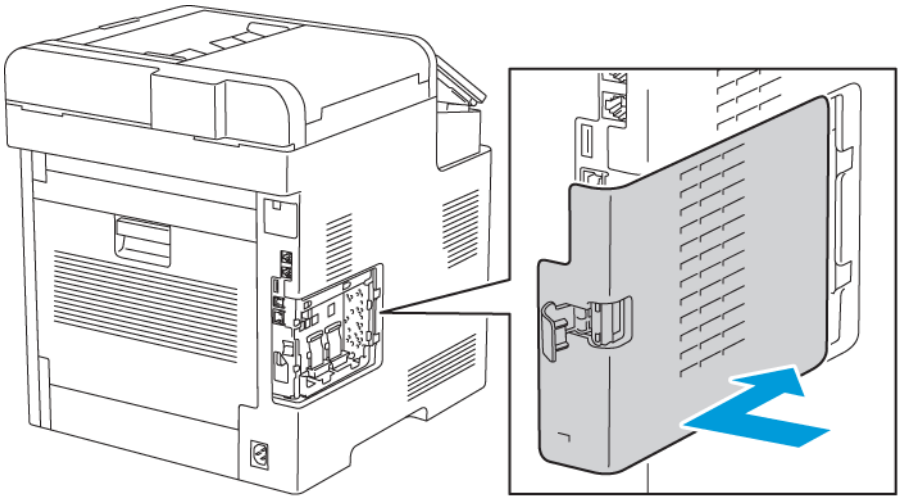

7. Aby zatrzasnąć pokrywę, obróć uchwyt w kierunku przodu drukarki. Następnie naciśnij uchwyt, aż zatrzaśnie się w położeniu zablokowanym.

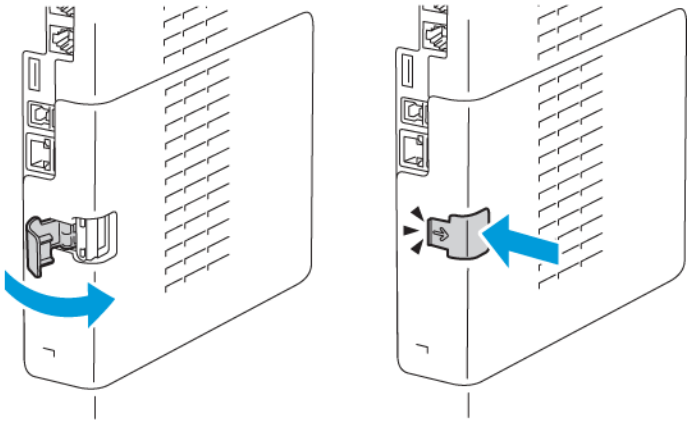

8. Podłącz drukarkę z komputerem kablem USB lub z siecią za pomocą kabla Ethernet.

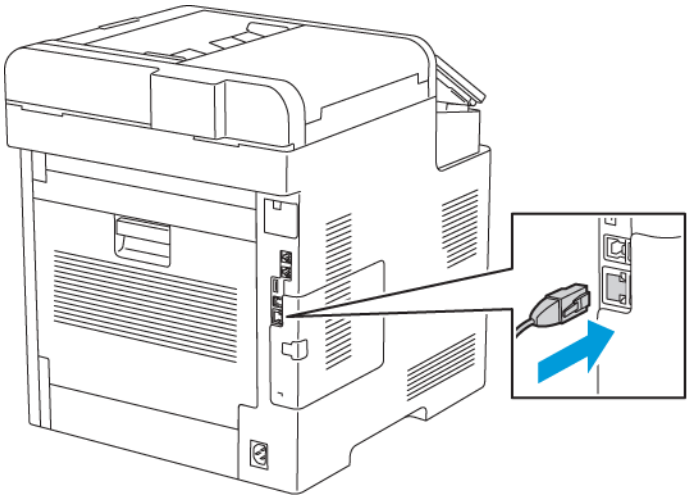

9. Włącz drukarkę.

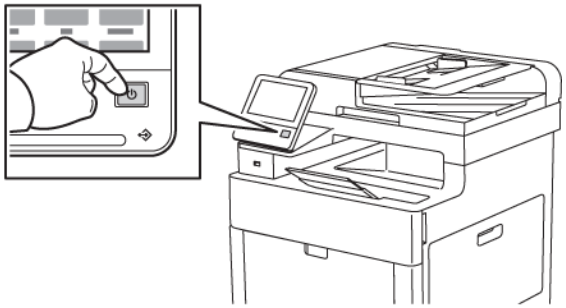

Resetowanie ustawień bezprzewodowych

Jeżeli drukarka była wcześniej zainstalowana w środowisku sieci bezprzewodowej, mogła zachować dane o ustawieniach i konfiguracji. Aby zapobiec próbie łączenia się drukarki z poprzednią siecią, zresetuj ustawienia sieci bezprzewodowej.

Aby zresetować ustawienia bezprzewodowe:

1. Na panelu sterowania drukarki naciśnij przycisk **Ekran główny**.
2. Dotknij pozycji **Urządzenie**→**Łączność**→**Wi-Fi**.
3. Dotknij sieci, którą chcesz zresetować.
4. Dotknij pozycji **Zapomnij tę sieć**.
5. Po wyświetleniu monitu dotknij pozycji **Zapomnij i uruchom ponownie**.

Podłączanie do sieci z ustawieniami konfiguracji chronionej Wi-Fi

Konfiguracja chroniona Wi-Fi (WPS) to standard sieciowy do konfigurowania sieci bezprzewodowej. Protokoły WPS umożliwiają skonfigurowanie urządzeń w bezpiecznej sieci

bezprzewodowej użytkownikom nie posiadającym doświadczenia w zakresie sieci bezprzewodowych. Dzięki routerowi z certyfikatem WPS możesz użyć narzędzi, w które jest wyposażony router oraz drukarka, w celu podłączenia drukarki do sieci. Aby użyć tych narzędzi, router bezprzewodowy musi być prawidłowo skonfigurowany i zgodny z protokołem WPS.

- Połączenie PBC to najprostszy sposób podłączenia drukarki do sieci bezprzewodowej. Nawiązanie połączenia następuje automatycznie w momencie naciśnięcia przycisku na routerze i drukarce. Gdy ruter i drukarka wymienią się informacjami, drukarka akceptuje dane zabezpieczeń oraz konfiguracji z routera i łączy się z siecią. PBC to umiarkowanie bezpieczny sposób łączenia drukarki z siecią. Nie ma potrzeby wprowadzania danych, aby utworzyć połączenie sieciowe.
- Numer PIN (numer identyfikacyjny) automatycznie łączy drukarkę z routerem bezprzewodowym, dzięki wykorzystaniu wspólnego numeru PIN. Drukarka generuje i drukuje PIN na potrzeby procesu konfiguracji. Po wprowadzeniu numeru PIN do routera, router rozsyła informacje sieciowe wykorzystując ten numer PIN. Gdy oba urządzenia rozpoznają numer PIN, router zapewnia ochronę i dostarcza dane konfiguracyjne do drukarki, która wykorzystuje je do nawiązania połączenia z siecią.

Podłączanie ręczne do sieci bezprzewodowej

Podczas łączenia z siecią bezprzewodową bez użycia routera obsługującego funkcję WPS, ręcznie wprowadź ustawienia i skonfiguruj drukarkę. Przed uruchomieniem należy uzyskać dane ustawień i konfiguracji routera, takie jak nazwa i hasło. Aby uzyskać pomoc, skontaktuj się z administratorem systemu.

Aby ręcznie połączyć się z siecią bezprzewodową:

1. Zaloguj się jako administrator. Aby uzyskać więcej informacji, przejdź do części Logowanie jako administrator na panelu sterowania.
2. Dotknij pozycji **Urządzenie**→**Łączność**→**Wi-Fi**.
3. Aby włączyć funkcję Wi-Fi, kliknij przycisk przełączający służący do włączania.
4. Aby automatycznie nawiązać połączenie z istniejącą siecią Wi-Fi:
   a. Na liście dostępnych sieci Wi-Fi dotknij wymaganej sieci.

      Uwaga: Jeśli wymaganej sieci Wi-Fi nie ma na liście lub gdy wymagana sieć używa funkcji WPS, skonfiguruj połączenie ręcznie. Aby uzyskać więcej informacji, przejdź do kroku 6.

   b. W razie potrzeby w celu zalogowania się do sieci wpisz hasło.
   c. Aby wybrać pasmo częstotliwości Wi-Fi, dotknij pozycji **Pasmo sieci Wi-Fi** i wybierz opcję.

      Uwaga: Pasmo częstotliwości sieci Wi-Fi jest domyślnie ustawiony na AUTOMATYCZNIE.

   d. Dotknij przycisku **OK**.
5. Aby ręcznie nawiązać połączenie z siecią Wi-Fi:
   a. Dotknij pozycji **Ustawienia ręczne**.
   b. W pierwszym polu wpisz nazwę sieci Wi-Fi, a następnie dotknij klawisza **Enter**.
   c. Dotknij pola **Typ sieci** i wybierz opcję.
   d. Dotknij pola **Zabezpieczenia** i wybierz opcję.
   e. Dotknij pozycji **Konfiguracja chronionej sieci Wi-Fi (WPS)**, a następnie wybierz opcję.

      Uwaga: W przypadku konfiguracji WPS przy użyciu połączenia Push Button Connection (PBC) wybierz pozycję **PBC**.

f. Dotknij przycisku **OK**.

6. Aby aktywować zmiany ustawienia sieci Wi-Fi, naciśnij przycisk **Ekran główny**.
7. Po wyświetleniu monitu dotknij pozycji **Uruchom ponownie teraz**.
8. Po ponownym uruchomieniu drukarki odczekaj 2 minuty. Aby uzyskać dane sieciowe, w tym adres IP, wydrukuj raport konfiguracji. Więcej informacji można znaleźć w części .

Konfigurowanie sieci podstawowej za pomocą panelu sterowania

Typ połączenia z siecią podstawową można ustawić na panelu sterowania urządzenia.

Uwaga:

- Sieć podstawową trzeba skonfigurować tylko po zainstalowaniu i włączeniu opcjonalnego zestawu połączenia z siecią Wi-Fi.
- Domyślnie w przypadku braku połączenia z siecią Wi-Fi sieć podstawowa jest ustawiana na Ethernet. Po zainstalowaniu i włączeniu zestawu urządzenie nawiązuje dwa połączenia sieciowe. Pierwsze połączenie sieciowe to połączenie podstawowe, a drugie to połączenie pomocnicze.
- Poniższe funkcje są dostępne tylko w przypadku podstawowego połączenia sieciowego:
  - IPsec
  - SMTP
  - SNTP
  - Skanowanie WSD
  - Skanowanie do SFTP, Skanowanie do SMB, Skanowanie do poczty e-mail
  - LDAP
  - Wykrywanie UPnP
  - ThinPrint
  - Usługa internetowa EIP
- W przypadku usunięcia modułu połączenia z siecią Wi-Fi podstawowe połączenie sieciowe jest ustawiane na Ethernet.

Aby skonfigurować sieć podstawową za pomocą panelu sterowania:

1. Na panelu sterowania drukarki naciśnij przycisk **Ekran główny**.
2. Zaloguj się jako administrator. Aby uzyskać więcej informacji, przejdź do części Uzyskiwanie dostępu do panelu sterowania jako administrator systemu.
3. Dotknij pozycji **Urządzenie**→**Łączność**→**Sieć podstawowa**.
4. Wybierz odpowiedni typ połączenia sieciowego dla urządzenia.
5. Aby zastosować zmiany i ponownie uruchomić urządzenie, po wyświetleniu monitu dotknij pozycji **Uruchom ponownie teraz**.

Konfigurowanie sieci podstawowej w oprogramowaniu Embedded Web Server

Typ połączenia z siecią podstawową można ustawić w oprogramowaniu Embedded Web Server.

Uwaga:

- Sieć podstawową można skonfigurować w oprogramowaniu Embedded Web Server tylko po zainstalowaniu i włączeniu opcjonalnego zestawu połączenia z siecią Wi-Fi.
- Domyślnie w przypadku braku połączenia z siecią Wi-Fi sieć podstawowa jest ustawiana na Ethernet. Po zainstalowaniu i włączeniu zestawu urządzenie nawiązuje dwa połączenia sieciowe. Pierwsze połączenie sieciowe to połączenie podstawowe, a drugie to połączenie pomocnicze.
- Poniższe funkcje są dostępne tylko w przypadku podstawowego połączenia sieciowego:
  - IPsec
  - SMTP
  - SNTP
  - Skanowanie WSD
  - Skanowanie do SFTP, Skanowanie do SMB, Skanowanie do poczty e-mail
  - LDAP
  - Wykrywanie UPnP
  - ThinPrint
  - Usługa internetowa EIP
- W przypadku usunięcia modułu połączenia z siecią Wi-Fi podstawowe połączenie sieciowe jest ustawiane na Ethernet.

1. W oprogramowaniu Embedded Web Server zaloguj się jako administrator systemu, a następnie kliknij pozycję **Łączność**.
2. W obszarze Połączenia kliknij pozycję **Ethernet**.
3. W obszarze Wspólne kliknij pozycję **Edytuj**.
4. Kliknij pozycję **Sieć podstawowa**, a następnie wybierz odpowiedni typ połączenia sieciowego dla urządzenia.
5. Kliknij przycisk **OK**.
6. Aby aktywować zmiany, po wyświetleniu monitu kliknij przycisk **Uruchom ponownie teraz**.

Łączenie się z funkcją Wi-Fi Direct

Nie możesz połączyć się z drukarką z urządzenia mobilnego z funkcją Wi-Fi, takiego jak tablet, komputer lub smartfon za pomocą funkcji Wi-Fi Direct. Funkcja Wi-Fi Direct jest domyślnie wyłączona. Aby uzyskać więcej informacji, przejdź do części .

Uwaga: Sieć bezprzewodowa jest dostępna tylko w drukarkach z zainstalowaną opcjonalną kartą sieci bezprzewodowej.

Łączenie przy użyciu funkcji Wi-Fi Direct z urządzenia mobilnego

W celu nawiązania połączenia przy użyciu funkcji Wi-Fi Direct postępuj zgodnie z instrukcjami dołączonymi do urządzenia mobilnego.

Podłączanie do linii telefonicznej

OSTRZEŻENIE: Aby zmniejszyć ryzyko wywołania pożaru, należy używać wyłącznie przewodów telekomunikacyjnych oznaczonych według amerykańskiego systemu określania grubości kabla (American Wire Gauge, AWG) numerem 26 lub grubszych.

1. Upewnij się, że drukarka jest wyłączona.
2. Podłącz standardowy przewód telefoniczny typu RJ11 oznaczony według amerykańskiego systemu określania grubości kabla (American Wire Gauge, AWG) numerem 26 lub grubszy do gniazda linii, znajdującego się z tyłu drukarki.
3. Podłącz drugi koniec kabla RJ11 do gniazdka telefonicznego.
4. Włącz drukarkę.
5. Włącz opcje faksu i dokonaj ich konfiguracji.

Dodatkowe informacje:

.

Włączanie i wyłączanie drukarki

Drukarka jest wyposażona w pojedynczy przycisk wielofunkcyjny na panelu sterowania. Przycisk zasilania/wybudzania służy do ponownego uruchamiania, włączania i wyłącza drukarki. Przycisk ten włącza także i wyłącza tryb energooszczędny i miga, gdy drukarka jest w trybie energooszczędnym.

Aby włączyć drukarkę lub opuścić tryb energooszczędny lub uśpienia, naciśnij przycisk **zasilania/ wybudzania**.

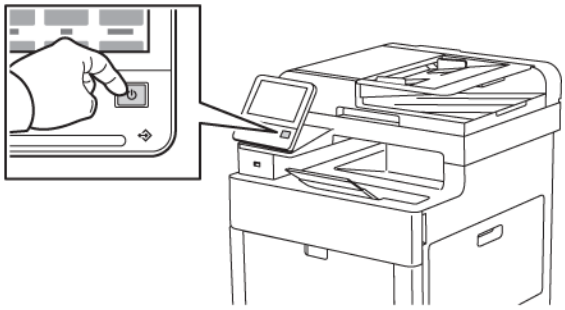

Uwaga:

- Przycisk zasilania/wybudzania to jedyny przycisk zasilania drukarki.
- Drukarka automatycznie wychodzi z trybu energooszczędnego lub uśpienia po odebraniu danych z podłączonego urządzenia.

- W trybie energooszczędnym lub uśpienia ekran dotykowy jest wyłączony i nie reaguje. Aby wybudzić drukarkę ręcznie, naciśnij przycisk zasilania/wybudzania.

Aby uruchomić ponownie, włącz tryb uśpienia lub wyłącz drukarkę:

1. Na panelu sterowania drukarki naciśnij przycisk **Zasilanie/Wybudzanie**.

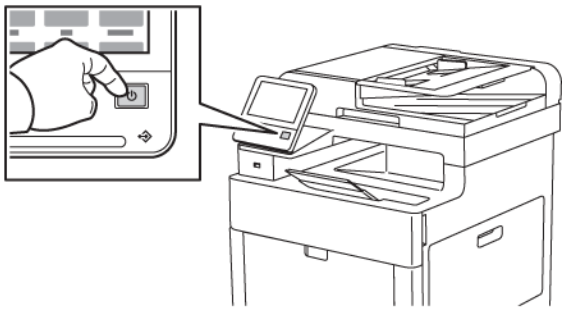

2. Wybierz opcję.
   - Aby ponownie uruchomić drukarkę, dotknij pozycji **Uruchom ponownie**. Po wyświetleniu monitu wybierz opcję **Uruchom ponownie**.
   - Aby włączyć tryb uśpienia drukarki, dotknij pozycji **Uśpij**.

     W trybie uśpienia ekran dotykowy jest wyłączony i miga przycisk zasilania/wybudzania.
   - Aby wyłączyć drukarkę, dotknij pozycji **Wyłącz**.
3. Jeśli drukarka nie reaguje na pojedyncze naciśnięcie przycisku zasilania/wybudzania, naciśnij ten przycisk i przytrzymaj przez 5 sekund. Zostaje wyświetlony komunikat z prośbą o poczekanie na wyłączenie drukarki.

   Po 10 sekundach ekran dotykowy stanie się ciemny, a przycisk zasilania/wybudzania będzie migał, aż drukarka zakończy proces wyłączania zasilania.

Przestroga: Nie podłączaj ani nie odłączaj przewodu zasilającego, gdy drukarka jest włączona.

Kreator Instalacji

Kreator instalacji uruchamia się przy pierwszym włączeniu drukarki. Kreator wyświetla szereg pytań ułatwiających konfigurację podstawowych ustawień drukarki.

Uwaga: Ustawienia w kreatorze można zmienić w dowolnym momencie.

Konfiguracja ustawień sieci

Informacje na temat protokołu TCP/IP oraz adresów IP

Komputery i drukarki używają protokołów TCP/IP głównie do komunikacji poprzez sieć Ethernet. Komputery Macintosh zwykle do komunikacji z drukarką sieciową używają protokołu TCP/IP lub Bonjour. W przypadku systemów Macintosh OS X preferowany jest protokół TCP/IP. W przeciwieństwie do protokołu TCP/IP protokół Bonjour nie wymaga jednak, by do drukarek czy komputerów były przypisane adresy IP.

W przypadku protokołów TCP/IP każda drukarka i komputer muszą mieć przypisany niepowtarzalny adres IP. W wielu sieciach działają routery kablowe i DSL wyposażone w serwer DHCP (Dynamic Host Configuration Protocol). Serwer DHCP automatycznie przypisuje adres IP każdemu komputerowi czy drukarce w sieci, która jest skonfigurowana do używania protokołu DHCP.

Jeśli wykorzystywany jest router kablowy lub DSL, należy zajrzeć do dokumentacji routera w celu uzyskania informacji o adresach IP.

Przydzielanie adresu IP drukarki

Domyślnie, drukarka skonfigurowana jest tak, aby uzyskać adres IP z serwera sieciowego za pomocą DHCP. Jednak adresy sieciowe przydzielone przez DHCP są tymczasowe. Po określonym czasie drukarce może zostać przydzielony nowy adres IP. Jeżeli sterownik drukarki jest skonfigurowany do używania określonego adresu IP, który okresowo się zmienia, mogą wystąpić problemy z połączeniem. Aby uniknąć problemów lub jeśli administrator sieci wymaga statycznego adresu IP drukarki, można przydzielić adres IP drukarki ręcznie.

Możliwy jest pogląd adresu IP drukarki z panelu sterowania lub z raportu konfiguracji. Aby uzyskać więcej informacji, przejdź do części .

Automatyczne przypisywanie adresu IP

1. Na panelu sterowania drukarki naciśnij przycisk **Ekran główny**.
2. Dotknij kolejno pozycji **Urządzenie**→**Łączność** →**Ethernet**→**IPv4**.
3. Aby włączyć protokół IPv4, dotknij przycisku przełączającego **Włącz IPv4**.
4. Aby umożliwić serwerowi DHCP przypisanie adresu IP do drukarki, dotknij pozycji **DHCP**, następnie dotknij pozycji **OK**.

   Uwaga: W celu uzyskania najlepszych rezultatów w większości sieci należy włączyć opcję **DHCP**. Ta opcja uruchamia Rejestrację Dynamicznej DNS.
5. Aby zapisać ustawienia, dotknij przycisku **OK**.
6. Naciśnij przycisk **Dom**.
7. Aby ustawienia zostały wprowadzone, po wyświetleniu monitu dotknij pozycji **Uruchom ponownie teraz**.
8. Po dwóch minutach od ponownego uruchomienia drukarki sprawdź, czy drukarka uzyskała prawidłowy adres IP. Aby uzyskać więcej informacji, przejdź do części .

Konfigurowanie funkcji AirPrint

AirPrint to funkcja oprogramowania, która umożliwia drukowanie za pomocą urządzeń przenośnych z systemem Apple iOS oraz z urządzeń opartych na systemie Mac OS bez potrzeby instalowania sterownika drukarki. Drukarki obsługujące funkcję AirPrint umożliwiają drukowanie lub faksowanie bezpośrednio z komputera Mac lub urządzenia iPhone, iPad oraz iPod. Możesz użyć funkcji AirPrint do drukowania za pomocą urządzenia przewodowego lub bezprzewodowego bez konieczności używania sterownika drukowania.

Uwaga:

- Nie wszystkie aplikacje obsługują funkcję AirPrint.
- Urządzenia bezprzewodowe muszą dołączyć do sieci bezprzewodowej, w której znajduje się drukarka.
- Aby funkcja AirPrint działała, musi być włączony protokół IPP i Bonjour® (mDNS).
- Urządzenie przesyłające pracę AirPrint musi się znajdować w tej samej podsieci co drukarka. Aby umożliwić urządzeniom drukowanie z różnych podsieci, należy skonfigurować sieć tak, aby przekazywała ruch multiemisji DNS między podsieciami.
- Urządzenie z systemem Mac OS musi zawierać system Mac OS w wersji 10.7 lub nowszej.
- Drukarki z funkcją AirPrint obsługują urządzenia iPad (wszystkie modele), iPhone (modele 3GS i nowsze) oraz iPod touch (trzecia generacja i nowsze) z najnowszą wersją systemu iOS.

1. Na komputerze uruchom przeglądarkę internetową. Na pasku adresu wpisz adres IP drukarki, a następnie naciśnij klawisz **Enter** lub **Return**.

   Uwaga: Jeśli nie znasz adresu IP drukarki, zapoznaj się z częścią .

2. W oprogramowaniu Embedded Web Server kliknij pozycję **Dom→Łączność**.

   Uwaga: Jeśli funkcja nie jest wyświetlana, skontaktuj się z administratorem systemu.

3. W obszarze Drukowanie mobilne kliknij pozycję **AirPrint**.
4. Aby włączyć funkcję AirPrint, kliknij przycisk przełącznik **Włącz**.

   Uwaga: Funkcja AirPrint® jest domyślnie włączona, gdy włączona jest zarówno opcja IPP, jak i Bonjour® (mDNS).

   - Aby zmienić nazwę drukarki, w polu Name (Nazwa) wpisz nową nazwę.
   - Aby podać lokalizację drukarki, w polu Location (Lokalizacja) wpisz lokalizację drukarki.
   - Aby podać lokalizację fizyczną lub adres drukarki, w polu Geo-Location (Geolokalizacja) wpisz koordynaty szerokości i długości geograficznej w formie dziesiętnej. Na przykład podaj koordynaty, takie jak `45,325026, -122,766831`.

5. Kliknij przycisk **OK**.
6. Aby aktywować zmiany, po wyświetleniu monitu kliknij przycisk **Uruchom ponownie teraz**.

Konfigurowanie usługi Google Cloud Print

Technologia Google Cloud Print umożliwia drukowanie dokumentów zapisanych w chmurze bez użycia sterownika drukarki.

Informacje początkowe:

- Skonfiguruj konto e-mail Google.
- Skonfiguruj drukarkę do obsługi protokołu IPv4.
- W razie potrzeby skonfiguruj ustawienia serwera proxy.

Aby skonfigurować usługę Google Cloud Print:

1. Na komputerze uruchom przeglądarkę internetową. Na pasku adresu wpisz adres IP drukarki, a następnie naciśnij klawisz **Enter** lub **Return**.

   Uwaga: Jeśli nie znasz adresu IP drukarki, zapoznaj się z częścią .

2. W oprogramowaniu Embedded Web Server kliknij pozycję **Dom→Łączność**.
3. W obszarze Drukowanie mobilne kliknij pozycję **Google Cloud Print**.
4. Aby włączyć funkcję Google Cloud Print, kliknij przycisk przełączający **Włącz**.
5. Kliknij przycisk **OK**.
6. Uruchom ponownie drukarkę, a następnie odczekaj dwie minuty, aż drukarka nawiąże połączenie.
7. Odśwież stronę w przeglądarce internetowej, następnie w obszarze Drukowanie mobilne kliknij pozycję **Google Cloud Print**.
8. Kliknij pozycję **Rejestracja drukarki**.
9. Kliknij przycisk **Zarejestruj**.

   Zostanie wydrukowana strona rejestracji drukarki.

10. Aby zarejestrować drukarkę, wpisz podany adres URL w przeglądarce internetowej lub zeskanuj kod kreskowy przy użyciu telefonu komórkowego.

    Po zarejestrowaniu drukarki zostanie wyświetlone okno potwierdzenia stanu.

11. Aby uzyskać dostęp do funkcji Google Cloud Print, kliknij opcję **Manage Your Printer** (Zarządzaj drukarką) w swoim koncie Google.

Uwaga: Domyślna nazwa drukarki jest widoczna w następującym formacie: `Nazwa modelu (adres MAC)`.

Konfigurowanie ustawień ogólnych na panelu sterowania

Dostęp do informacji o drukarce na panelu sterowania

Aby wyświetlić informacje o drukarce:

1. Na panelu sterowania drukarki naciśnij przycisk **Ekran główny**.
2. Dotknij opcji **Urządzenie**→**Informacje**.
3. Aby powrócić do ekranu głównego, naciśnij przycisk **Ekran główny**.
4. Na panelu sterowania drukarki naciśnij przycisk **Ekran główny**.
5. Dotknij opcji **Urządzenie**→**Informacje**→**Strony informacyjne**.
6. Aby wydrukować określoną stronę informacyjną, dotknij wybranego raportu.
7. Aby powrócić do ekranu głównego, naciśnij przycisk **Ekran główny**.

Aby wydrukować informacje o drukarce:

1. Na panelu sterowania drukarki naciśnij przycisk **Ekran główny**.
2. Dotknij opcji **Urządzenie**→**Informacje**→**Strony informacyjne**.
3. Aby wydrukować określoną stronę informacyjną, dotknij wybranego raportu.
4. Aby powrócić do ekranu głównego, naciśnij przycisk **Ekran główny**.

Wyświetlanie lub ukrywanie zainstalowanych aplikacji

1. Na panelu sterowania drukarki naciśnij przycisk **Ekran główny**.
2. Dotknij opcji **Dostosuj**.
3. Aby wyświetlić zainstalowaną aplikacje, która została początkowo ukryta:
   a. Dotknij ikony plusa (**+**).
   b. Dotknij aplikacji, która ma być widoczna na panelu sterowania.
   c. Dotknij pozycji **Gotowe**.
4. Aby ukryć zainstalowaną aplikację:
   a. W przypadku wybranej aplikacji dotknij symbolu **X**.
   b. Dotknij pozycji **Gotowe**.
5. Sprawdź, czy tylko wybrane aplikacje pojawiły się na ekranie głównym.

Dostosowywanie lub personalizowanie listy funkcji

Aby dostosować listę Funkcje dla aplikacji:

1. Na panelu sterowania drukarki naciśnij przycisk **Ekran główny**.
2. Dotknij wymaganej aplikacji.
3. Przewiń w dół i dotknij pozycji **Dostosuj**.

4. Dotknij pozycji **Lista funkcji**.

   Uwaga: W przypadku zalogowanych administratorów wyświetlane jest okno z prośbą o potwierdzenie, czy zmiany dotyczą gościa czy wprowadzającego je użytkownika.

5. Dotknij określonej opcji.
   - Aby ukryć funkcję, dotknij ikony **oka** dla wybranej funkcji. Gdy funkcja zostanie ukryta, ikona oka zostanie przekreślona linią.
   - Aby pokazać funkcję, dotknij ikony **oka** dla wybranej funkcji. Gdy funkcja będzie widoczna, ikona oka nie będzie przekreślona linią.
6. Aby zmienić porządek funkcji menu, dotknij i przeciągnij funkcje do odpowiedniej kolejności.
7. Aby zapisać bieżącą konfigurację, dotknij przycisku **Gotowe**.

Konfigurowanie ustawień domyślnych i innych ustawień faksu

Wysyłanie wiadomości faksem bez podania odpowiednich danych w jego nagłówku jest niezgodne z prawem. Na pierwszej stronie, ewentualnie w górnym lub dolnym marginesie każdej strony muszą się pojawić następujące dane:

- Tożsamość osoby lub podmiotu wysyłającego faks
- Numer telefonu nadawcy
- Data i godzina wysłania.

Przy pierwszym włączeniu drukarki zostaje uruchomiony kreator instalacji. Kreator instalacji prowadzi użytkownika przez początkową konfigurację drukarki, która obejmuje konfigurację ustawień faksu i ustawień domyślnych.

Ustawienia faksu można konfigurować w czterech obszarach:

- Ustawienia linii faksu
- Domyślne ustawienia połączeń przychodzących
- Domyślne ustawienia transmisji
- Raporty faksu

Aby faks działał prawidłowo, przed rozpoczęciem korzystania z niego należy skonfigurować wszystkie ustawienia. Ustawienia można zmienić przy użyciu panelu sterowania lub oprogramowania Embedded Web Server.

Uwaga: Jeżeli drukarka połączona z komputerem za pośrednictwem połączenia Ethernet, aby skonfigurować ustawienia faksu, należy użyć oprogramowania Embedded Web Server.

Instalowanie oprogramowania

Przed instalacją sterowników sprawdź, czy drukarka jest podłączona do prądu, włączona i podłączona do sieci oraz czy posiada prawidłowy adres IP. Adres IP jest zwykle wyświetlany w prawym górnym rogu panelu sterowania. Jeśli nie możesz znaleźć adresu IP, zapoznaj się z częścią .

Uwaga:

Jeśli płyta *Oprogramowanie i dokumentacja* jest niedostępna, pobierz najnowsze sterowniki ze strony www.xerox.com/office/WC6515drivers.

Wymagania systemu operacyjnego

- Windows Vista, Windows 7, Windows 8.1, Windows Server 2008, Windows 10, Windows Server 2008 R2 i Windows Server 2012.
- Macintosh OS X w wersji 10.9 i nowszej.
- UNIX i Linux: Drukarka obsługuje połączenia sieciowe z całą gamą platform typu UNIX.

Instalowanie sterowników drukarki sieciowej w systemie Windows

1. Włóż *płytę Oprogramowanie i dokumentacja* do odpowiedniej stacji komputera. Jeżeli instalator nie uruchomi się automatycznie, przejdź do napędu i dwukrotnie kliknij plik **Setup.exe**.

   Uwaga:

   Jeśli płyta *Oprogramowanie i dokumentacja* jest niedostępna, pobierz najnowsze sterowniki ze strony www.xerox.com/office/WC6515drivers.

2. Wybierz model drukarki.
3. Kliknij przycisk **Zainstaluj sterowniki**.
4. Wybierz opcję **Zainstaluj sterownik drukarki**, **Zainstaluj sterownik skanowania** lub **Zainstaluj sterowniki drukowania i skanowania**.
5. Po przeczytaniu umowy licencyjnej kliknij przycisk **Zgadzam się**.
6. Z listy wykrytych drukarek wybierz posiadaną.

   Uwaga: Jeśli instalujesz sterowniki dla drukarki sieciowej, a nie jest ona wyświetlona na liście, kliknij przycisk **Adres IP lub nazwa DNS**. W polu Adres IP lub nazwa DNS wpisz adres IP drukarki, a następnie kliknij przycisk **Wyszukaj**, aby zlokalizować i wybrać drukarkę. Jeśli nie znasz adresu IP drukarki, zapoznaj się z częścią .

7. Kliknij przycisk **Dalej**.
8. W razie potrzeby możesz nazwać drukarkę, wpisując nazwę w polu **Nazwa kolejki**.
9. W przypadku instalowania sterownika drukarki wybierz odpowiedni sterownik.
10. W przypadku instalowania sterownika skanowania wybierz odpowiedni sterownik.
11. Kliknij przycisk **Zainstaluj**.
12. W razie potrzeby ustaw drukarkę jako domyślną.

    Uwaga: Przed wybraniem opcji **Udostępnij drukarkę** skontaktuj się z administratorem systemu.

13. Aby ukończyć instalację, kliknij przycisk **Zakończ**, a następnie kliknij przycisk **Zamknij**.

Instalowanie sterowników drukarki USB w systemie Windows

1. Włóż płytę Oprogramowanie i dokumentacja do odpowiedniej stacji komputera.

   Jeżeli instalator nie uruchomi się automatycznie, przejdź do napędu i dwukrotnie kliknij plik **Setup.exe**.

2. Kliknij przycisk **Zainstaluj oprogramowanie**.
3. W Umowie licencyjnej kliknij pozycję **Zgadzam się**, następnie kliknij przycisk **Dalej**.
4. Aby zainstalować oprogramowanie pomocnicze drukarki, wybierz opcję **Software** (Oprogramowanie), a następnie kliknij opcję **Next** (Dalej).
5. W oknie Oprogramowanie i dokumentacja usuń zaznaczenie pola wyboru niewłaściwych opcji.
6. Kliknij przycisk **Dalej**.
7. Aby zakończyć instalację, kliknij przycisk **Zakończ**.

Instalacja sterowników i narzędzi w systemie Macintosh OS X

1. Włóż płytę Oprogramowanie i dokumentacja do odpowiedniej stacji komputera.
2. Otwórz plik Xerox® Print Drivers 3.xx.x.dmg/.pkg, zgodnie z wymogami dla danej drukarki.
3. Aby uruchomić plik Xerox® Print Drivers 3.xx.x.dmg/.pkg, kliknij dwukrotnie nazwę odpowiedniego pliku.
4. Po wyświetleniu monitu kliknij polecenie **Kontynuuj**.
5. Aby zaakceptować umowę licencyjną, kliknij przycisk **Zgadzam się**.
6. Kliknij przycisk **Instaluj**, aby zaakceptować miejsce bieżącej instalacji lub wybierz inne przed kliknięciem przycisku **Instaluj**.
7. Po pojawieniu się komunikatu wprowadź hasło i naciśnij przycisk **OK**.
8. Wybierz swoje urządzenie z listy wykrytych drukarek i kliknij przycisk **Dalej**.
9. Jeśli drukarka nie jest widoczna na liście wykrytych drukarek:
   a. Kliknij ikonę **Network Printer (Drukarka sieciowa)**.
   b. Wpisz adres IP lub nazwę drukarki, a następnie kliknij przycisk **Kontynuuj**.
   c. Wybierz swoje urządzenie z listy wykrytych drukarek i kliknij przycisk **Continue (Kontynuuj)**.
10. Jeśli drukarka nie została wykryta, sprawdź, czy jest włączona i czy kabel Ethernet lub USB jest podłączony prawidłowo.
11. Aby zaakceptować komunikat kolejki druku, kliknij przycisk **OK**.
12. Zaznacz lub wyczyść pola wyboru dla opcji **Set Printer as Default (Ustaw drukarkę jako domyślną)** i **Print a Test Page (Drukuj stronę testową)**.
13. Kliknij przycisk **Continue (Kontynuuj)**, a następnie kliknij przycisk **Close (Zamknij)**.

Dodawanie drukarki

W przypadku połączenia sieciowego, skonfiguruj drukarkę przy użyciu protokołu Bonjour (Rendezvous) lub podłącz ją przy użyciu adresu IP drukarki (dotyczy połączenia LPD/LPR). W przypadku drukarki niepodłączonej do sieci utwórz połączenie USB z komputerem.

Aby dodać drukarkę, korzystając z usługi Bonjour:

1. Z folderu Programy lub z paska dokowania otwórz folder **Preferencje systemowe**.
2. Kliknij pozycję **Drukarki i skanery**.

   Po lewej stronie okna zostanie wyświetlona lista drukarek.
3. Na liście drukarek kliknij przycisk **plusa** (**+**).
4. Na górze okna kliknij ikonę **Domyślne**.
5. Wybierz drukarkę z listy i kliknij przycisk **Dodaj**.

   Uwaga: Jeśli drukarka nie została wykryta, sprawdź, czy jest włączona i czy kabel Ethernet jest podłączony prawidłowo.

Aby dodać drukarkę, określając jej adres IP:

1. Z folderu Programy lub z paska dokowania otwórz folder **Preferencje systemowe**.
2. Kliknij pozycję **Drukarki i skanery**.

   Po lewej stronie okna zostanie wyświetlona lista drukarek.
3. Na liście drukarek kliknij przycisk **plusa** (**+**).
4. Naciśnij przycisk **IP**.
5. Wybierz protokół z menu rozwijanego Protokół.
6. W polu Adres wprowadź adres IP drukarki.
7. W polu Nazwa wprowadź nazwę urządzenia.
8. Z rozwijanego menu Drukuj za pomocą wybierz opcję **Sterownik do zastosowania**.
9. Na liście oprogramowania drukarki wybierz sterownik drukarki do posiadanego modelu drukarki.
10. Kliknij przycisk **Dodaj**.

Dodatkowe informacje:

Online Support Assistant (Asystent pomocy online) na stronie: www.xerox.com/office/WC6515support

Instalowanie sterowników skanowania w komputerze Macintosh

1. Włóż do komputera płytę *Oprogramowanie i dokumentacja*.
2. Kliknij dwukrotnie ikonę dysku na pulpicie, aby wyświetlić plik **.dmg** na komputerze.
3. Otwórz plik **Scan Installer.dmg** i przejdź do odpowiedniego pliku instalacyjnego dla posiadanego system operacyjnego.
4. Otwórz plik pakietu **Scan Installer**.
5. Kliknij pozycję **Kontynuuj**, aby potwierdzić zaznajomienie się z wiadomościami ostrzegawczymi i wprowadzającymi.
6. Aby zaakceptować umowę licencyjną, kliknij **Kontynuuj**, a następnie przycisk **Zgadzam się**.

7. Kliknij przycisk **Instaluj**, aby zaakceptować miejsce bieżącej instalacji lub wybierz inne przed kliknięciem przycisku **Instaluj**.
8. Wprowadź hasło, a następnie kliknij przycisk **OK**.
9. Wybierz swoje urządzenie z listy wykrytych drukarek i kliknij przycisk **Continue (Kontynuuj)**.
10. Kliknij opcję **Kontynuuj instalację**.
11. Aby uruchomić ponownie, kliknij pozycję **Wyloguj**.

Instalowanie sterowników faksu LAN w komputerze Macintosh

1. Włóż do komputera płytę *Oprogramowanie i dokumentacja*.
2. Kliknij dwukrotnie ikonę dysku na pulpicie, aby wyświetlić plik **.dmg** na komputerze.
3. Otwórz plik **LAN Fax Installer.dmg** i przejdź do odpowiedniego pliku instalacyjnego dla posiadanego system operacyjnego.
4. Otwórz plik pakietu instalacyjnego **LAN Fax**.
5. Kliknij pozycję **Kontynuuj**, aby potwierdzić zaznajomienie się z wiadomościami ostrzegawczymi i wprowadzającymi.
6. Aby zaakceptować umowę licencyjną, kliknij **Kontynuuj**, a następnie przycisk **Zgadzam się**.
7. Kliknij przycisk **Instaluj**, aby zaakceptować miejsce bieżącej instalacji lub wybierz inne przed kliknięciem przycisku **Instaluj**.
8. Wprowadź hasło, a następnie kliknij przycisk **OK**.
9. Wybierz swoje urządzenie z listy wykrytych drukarek i kliknij przycisk **Continue (Kontynuuj)**.
10. Kliknij opcję **Kontynuuj instalację**.
11. Aby zakończyć, kliknij przycisk **Zamknij**.
12. Aby zarejestrować drukarkę i oprogramowanie, wypełnij formularz rejestracji.

Dodawanie drukarki faksów LAN dla komputerów Macintosh

Po zainstalowaniu sterownika faksów LAN na komputerze Macintosh, użyj aplikacji Bonjour, aby skonfigurować drukarkę. Drukarkę możesz także dodać za pomocą adresu IP drukarki, aby uzyskać połączenie LDP/LPR. W przypadku drukarek niepodłączonych do sieci utwórz połączenie USB z komputerem.

Aby dodać drukarkę, korzystając z usługi Bonjour:

1. Z folderu Programy lub z paska dokowania otwórz folder **Preferencje systemowe**.
2. Kliknij pozycję **Drukarki i skanery**.

   Po lewej stronie okna zostanie wyświetlona lista drukarek.
3. Na liście drukarek kliknij przycisk znaku dodawania (**+**).
4. Na górze okna kliknij ikonę **Domyślne**.
5. Wybierz drukarkę z listy i kliknij przycisk **Dodaj**.

   Uwaga: Jeśli drukarka nie została wykryta, sprawdź, czy jest włączona i czy kabel jest podłączony prawidłowo.
6. Z listy rozwijanej Drukuj za pomocą wybierz pozycję **Wybierz oprogramowanie drukarki**.
7. Na liście oprogramowania drukarki wybierz odpowiedni model sterownika faksu LAN Xerox®, a następnie kliknij przycisk **OK**.

8. Kliknij przycisk **Dodaj**.
9. Z folderu Programy lub z paska dokowania otwórz folder **Preferencje systemowe**.
10. Kliknij pozycję **Drukarki i skanery**.

    Po lewej stronie okna zostanie wyświetlona lista drukarek.
11. Na liście drukarek kliknij przycisk znaku dodawania (**+**).
12. Naciśnij przycisk **IP**.
13. Z menu rozwijanego Protokół wybierz pozycję **Protokół**.
14. W polu **Adres** wprowadź adres IP drukarki.
15. W polu **Nazwa** podaj nazwę drukarki.
16. Z listy rozwijanej Drukuj za pomocą wybierz pozycję **Wybierz oprogramowanie drukarki**.
17. Na liście oprogramowania drukarki wybierz odpowiedni model sterownika faksu LAN Xerox®, a następnie kliknij przycisk **OK**.
18. Kliknij przycisk **Dodaj**.

Aby dodać drukarkę, określając jej adres IP:

1. Z folderu Programy lub z paska dokowania otwórz folder **Preferencje systemowe**.
2. Kliknij pozycję **Drukarki i skanery**.

   Po lewej stronie okna zostanie wyświetlona lista drukarek.
3. Na liście drukarek kliknij przycisk znaku dodawania (**+**).
4. Naciśnij przycisk **IP**.
5. Z menu rozwijanego Protokół wybierz pozycję **Protokół**.
6. W polu **Adres** wprowadź adres IP drukarki.
7. W polu **Nazwa** podaj nazwę drukarki.
8. Z listy rozwijanej Drukuj za pomocą wybierz pozycję **Wybierz oprogramowanie drukarki**.
9. Na liście oprogramowania drukarki wybierz odpowiedni model sterownika faksu LAN Xerox®, a następnie kliknij przycisk **OK**.
10. Kliknij przycisk **Dodaj**.

Instalacja sterowników i narzędzi dla systemów UNIX i Linux

W celu uzyskania szczegółowych informacji o instalowaniu narzędzi i sterowników druku w systemie UNIX i Linux zapoznaj się z częścią .

Instalowanie drukarki jako urządzenia usług sieci Web

Funkcja Web Services on Devices (WSD) umożliwia klientowi wykrycie i dostęp do urządzenia zdalnego oraz powiązanych z nim usług za pośrednictwem sieci. WSD obsługuje wykrywanie, sterowanie i użytkowanie urządzeń.

Aby zainstalować drukarkę WSD za pomocą Kreatora dodawania urządzeń:

1. W komputerze kliknij menu **Start**, a następnie wybierz opcję **Urządzenia i drukarki**.
2. Aby uruchomić Kreatora dodawania urządzeń, kliknij pozycję **Dodaj urządzenie**.

3. Z listy dostępnych urządzeń wybierz to, którego chcesz użyć, a następnie kliknij polecenie **Dalej**.

   Uwaga: Jeżeli drukarka, której chcesz użyć, nie została wyświetlona na liście, kliknij przycisk **Anuluj**. Dodaj drukarkę WSD ręcznie za pomocą Kreatora dodawania drukarki.

4. Kliknij przycisk **Zamknij**.

Aby zainstalować drukarkę WSD za pomocą Kreatora dodawania drukarki:

1. W komputerze kliknij menu **Start**, a następnie wybierz pozycję **Urządzenia i drukarki**.
2. Aby uruchomić Kreatora dodawania drukarki, kliknij pozycję **Dodaj drukarkę**.
3. Kliknij pozycję **Dodaj drukarkę sieciową, bezprzewodową lub Bluetooth**.
4. Z listy dostępnych urządzeń wybierz to, którego chcesz użyć, a następnie kliknij polecenie **Dalej**.
5. Jeżeli drukarka, której chcesz użyć nie pojawia się na liście, kliknij **Drukarki, której zamierzam użyć nie ma na liście**.
6. Wybierz pozycję **Dodaj drukarkę, używając adresu TCP/IP lub nazwy hosta**, a następnie kliknij przycisk **Dalej**.
7. W polu Typ urządzenia wybierz pozycję **Urządzenie usług sieci Web**.
8. Wprowadź adres IP drukarki w polu Nazwa hosta lub Adres IP, a następnie kliknij przycisk **Dalej**.
9. Kliknij przycisk **Zamknij**.

4

Papier i nośniki

Ten rozdział zawiera:

- Obsługiwany papier 70
- Wkładanie papieru 74
- Drukowanie na papierze specjalnym 82

Obsługiwany papier

Drukarka jest przeznaczona do użytku z różnymi typami papieru oraz innych nośników. Aby zapewnić najwyższą jakość wydruków i uniknąć zakleszczeń papieru, postępuj zgodnie ze wskazówkami zawartymi w tej sekcji.

Aby uzyskać najlepsze wyniki, należy używać papieru oraz nośników do drukowania firmy Xerox, zalecanych dla twojej drukarki.

Zalecane nośniki

Lista papieru oraz nośników zalecanych dla twojej drukarki znajduje się pod adresem:

- www.xerox.com/rmlna Lista zalecanych nośników (Stany Zjednoczone)
- www.xerox.com/rmleu Lista zalecanych nośników (Europa)

Zamawianie papieru

Aby zamówić papier lub inne nośniki, odwiedź lokalnego sprzedawcę lub przejdź do strony www.xerox.com/office/WC6515supplies.

Ogólne wskazówki dotyczące wkładania papieru

- Nie należy przeładowywać tac papieru. Nie wkładaj papieru powyżej linii maksymalnego zapełnienia w tacy.
- Dopasuj prowadnice papieru do rozmiaru papieru.
- Rozwachluj papier przed załadowaniem go do tacy papieru.
- Jeśli często występują zacięcia, użyj papieru lub innych zatwierdzonych nośników z nowej paczki.
- Nie drukuj na nośnikach etykiet, gdy etykieta została odklejona z arkusza.
- Należy używać wyłącznie papierowych kopert. Należy używać tylko kopert jednostronnych.

Papier, który może uszkodzić drukarkę

Niektóre rodzaje papieru i inne nośniki mogą powodować niską jakość wydruku, zwiększoną częstotliwość zacięć papieru lub uszkodzenie drukarki. Nie należy używać następujących materiałów:

- Gruby lub porowaty papier
- Papier do drukarek atramentowych
- Papier błyszczący lub powlekany, nieprzeznaczony do drukarek laserowych
- Papier, który został skserowany
- Papier, który został złożony lub jest pomarszczony
- Papier z wycięciami lub perforacjami
- Papier ze zszywkami
- Koperty z okienkami, metalowymi klamrami, bocznymi szwami lub klejem z paskami zabezpieczającymi
- Koperty ochronne
- Nośniki plastikowe

- Folie

Przestroga: Gwarancja Xerox, umowa serwisowa lub Total Satisfaction Guarantee (Gwarancja całkowitej satysfakcji) Xerox nie obejmują uszkodzeń spowodowanych przez użycie nieobsługiwanego papieru lub nośników specjalnych. Total Satisfaction Guarantee (Gwarancja całkowitej satysfakcji) Xerox jest dostępna na terenie Stanów Zjednoczonych i Kanady. Zakres może różnić się poza tymi obszarami. Aby uzyskać szczegółowe informacje, skontaktuj się z lokalnym przedstawicielem.

Wskazówki dotyczące przechowywania papieru

Prawidłowe przechowywanie papieru oraz innych nośników wpływa na optymalną jakość druku.

- Papier należy przechowywać w ciemnym, chłodnym i w miarę suchym miejscu. Większość materiałów papierowych ulega uszkodzeniu pod wpływem działania światła ultrafioletowego lub widzialnego. Materiały papierowe niszczy w szczególności promieniowanie UV emitowane przez słońce i świetlówki.
- Unikaj wystawiania papieru na silne światło przez dłuższy okres czasu.
- Należy utrzymywać stałą temperaturę i wilgotność względną.
- Unikać przechowywania papieru na strychach, w kuchniach, garażach lub piwnicach. Te miejsca są najbardziej narażone na gromadzenie się wilgoci.
- Papier powinien być przechowywany na leżąco, na paletach, w kartonach, na półkach lub w szafkach.
- Należy unikać spożywania posiłków lub napojów w miejscach, w których papier jest przechowywany lub używany.
- Nie należy otwierać zapieczętowanych opakowań papieru, zanim nie będą one gotowe do umieszczenia w drukarce. Papier należy przechowywać w oryginalnym opakowaniu. Opakowanie chroni papier przed utratą lub pochłanianiem wilgoci.
- Niektóre nośniki specjalne są zapakowane w plastikowe torby umożliwiające ponowne szczelne zamknięcie. Nośniki należy przechowywać w opakowaniu aż do chwili ich użycia. Nieużywane nośniki należy przechowywać w opakowaniu, szczelnie zamknięte.

Obsługiwane typy papieru wraz z gramaturą

Tace	Typy papieru	Gramatura
Wszystkie tace	Papier makulaturowy	60–80 g/m²
	Niestandardowy	60–90 g/m²
	Dokumentowy Dziurkowany Firmowy Zwykły Zadrukowany	75–105 g/m²
	Karton o małej gramaturze Karton błyszczący o małej gramaturze	106–176 g/m²

Tace	Typy papieru	Gramatura
	Karton Błyszczący karton	177–220 g/m²
Taca 1 i Taca boczna	Koperta Etykiety	

Obsługiwane standardowe rozmiary papieru

Taca	Standard europejski	Standard amerykański
Taca 1 i taca boczna	A6 (105 x 148 mm, 4,1 x 5,8 cala) A5 (148 x 210 mm, 5,8 x 8,3 cala) A4 (210 x 297 mm, 8,3 x 11,7 cala) 215 x 315 mm, 8,5 x 12,4 cala Koperta DL (110 x 220 mm, 4,33 x 8,66 cala) Koperta C6 (114 x 162 mm, 4,5 x 6,38 cala)	Pocztówka (102 x 152 mm, 4 x 6 cali) 127 x 178 mm, 5 x 7 cali Statement (140 x 216 mm, 5,5 x 8,5 cala) Executive (184 x 267 mm, 7,25 x 10,5 cala) 203 x 254 mm, 8 x 10 cali Letter (216 x 279 mm, 8,5 x 11 cali) Folio (216 x 330 mm, 8,5 x 13 cali) Legal (216 x 356 mm, 8,5 x 14 cali) Koperta Monarch (98 x 190 mm, 3,9 x 7,5 cala) Koperta Nr 10 (241 x 105 mm, 4,1 x 9,5 cala)
Taca 2	A5 (148 x 210 mm, 5,8 x 8,3 cala) A4 (210 x 297 mm, 8,3 x 11,7 cala)	Executive (184 x 267 mm, 7,25 x 10,5 cala) Letter (216 x 279 mm, 8,5 x 11 cali) Folio (216 x 330 mm, 8,5 x 13 cali) Legal (216 x 356 mm, 8,5 x 14 cali)

Obsługiwane typy i gramatura papieru dla automatycznego drukowania dwustronnego

Typ papieru	Gramatura
Makulaturowy	60–80 g/m²
Niestandardowy	60-90 g/m²
Dokumentowy Dziurkowany Firmowy Zwykły Zadrukowany	75-105 g/m²
Karton o małej gramaturze Karton błyszczący o małej gramaturze	106–176 g/m²

Obsługiwane specjalne rozmiary papieru

Numer tacy	Rozmiar papieru
Taca 1	Minimalny: 76 x 148 mm (3 x 5,8 cala) Maksymalny: 216 x 356 mm (8,5 x 14 cali)
Taca 2	Minimalny: 76 x 191 mm (3 x 7,5 cala) Maksymalny: 216 x 356 mm (8,5 x 14 cali)
Taca boczna	Minimalny: 76 x 127 mm (3 x 5 cali) Maksymalny: 216 x 356 mm (8,5 x 14 cali)
Drukowanie dwustronne, tylko model DN	Minimalny: 140 x 210 mm (5,5 x 8,3 cala) Maksymalny: 216 x 356 mm (8,5 x 14 cali)

Wkładanie papieru

Ładowanie papieru do tacy bocznej

1. Otwórz tacę boczną. Jeżeli do tacy bocznej jest już włożony papier, wyjmij papier innego rozmiaru lub typu.

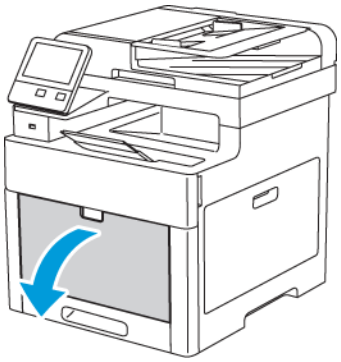

2. W przypadku większych rozmiarów wyciągnij wysuniętą część tacy.

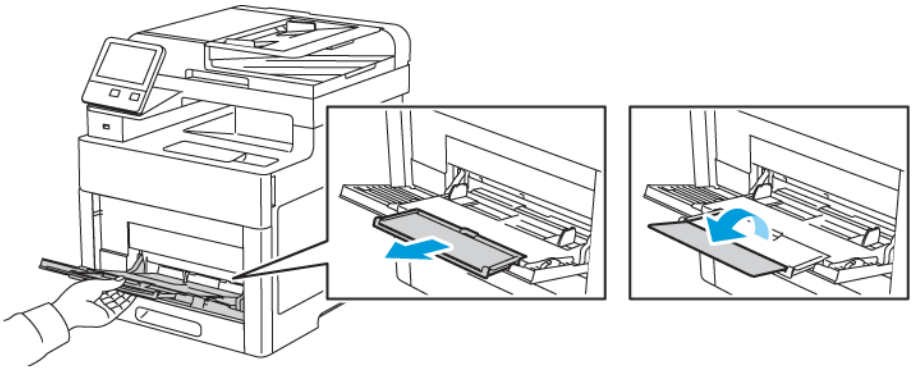

3. Przesuń ograniczniki szerokości do krawędzi tacy.

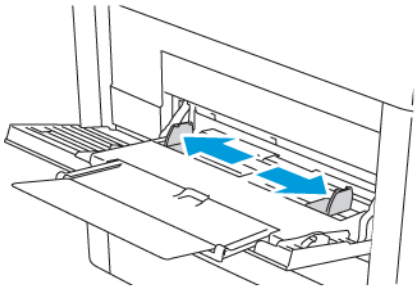

4. Zegnij arkusze w obie strony i rozwachluj je, a następnie wyrównaj krawędzie stosu na płaskiej powierzchni. W ten sposób oddzielisz arkusze sklejone razem, co zmniejszy możliwość zacięcia się papieru.

   Uwaga: Aby uniknąć zacięcia się papieru i problemów z podawaniem, nie wyjmuj arkuszy z opakowania, dopóki nie będziesz ich potrzebować.

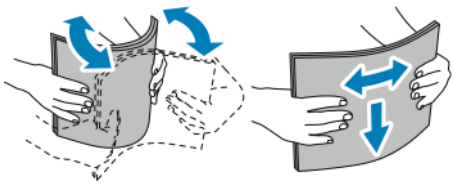

5. Załaduj papier do tacy. Włóż papier dziurkowany z otworami po lewej stronie.

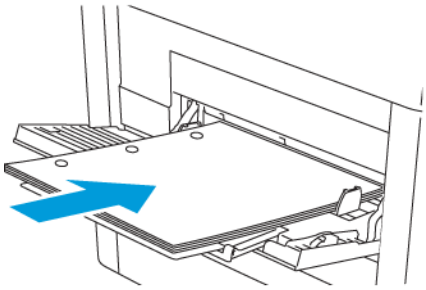

- W celu drukowania jednostronnego załaduj papier firmowy lub zadrukowany stroną z nadrukiem w górę, górną krawędzią w stronę drukarki.

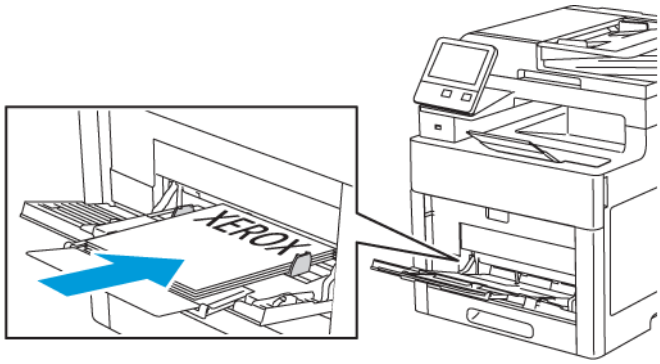

- W przypadku drukowania dwustronnego, papier firmowy lub wstępnie zadrukowany wkładaj stroną zadrukowaną w dół i górną krawędzią w stronę drukarki.

Uwaga: Nie ładuj papieru powyżej linii maksymalnego zapełniania. Nadmierna ilość papieru może powodować jego zacinanie się.

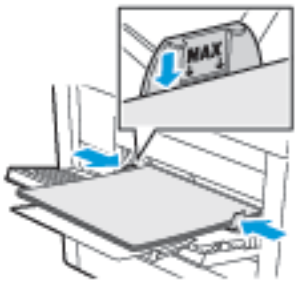

6. Wyreguluj ograniczniki szerokości tak, aby dotykały krawędzi papieru.

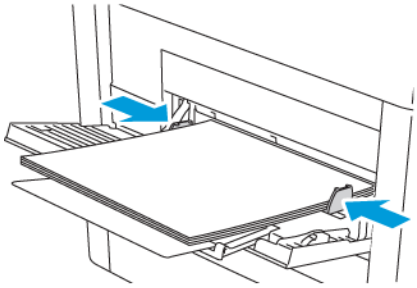

7. Jeżeli Tryb tacy jest ustawiony na W pełni regulowana, drukarka monituje o ustawienie typu i rozmiaru papieru.

a. Jeżeli rozmiar i typ papieru są prawidłowe, dotknij przycisk **OK**.

b. Jeżeli rozmiar lub typ papieru jest nieprawidłowy, zmień ustawienia.

- Aby wybrać rozmiar kartki, dotknij bieżącego ustawienia rozmiaru, następnie wybierz rozmiar z listy
- Aby wybrać typ papieru, dotknij bieżącego typu papieru, następnie wybierz typ z listy.
- Aby zapisać ustawienia, dotknij przycisku OK.

8. Jeżeli po włożeniu papieru nie zostanie wyświetlona żadna wskazówka, ustaw typ i rozmiar papieru.

   a. Na panelu sterowania drukarki naciśnij przycisk **Ekran główny**.

   b. Dotknij opcji **Urządzenie**→**Tace papieru**.

   c. Aby otworzyć menu Taca boczna, dotknij ikony **Taca boczna**. Jest ona wyświetlana na najwyższej pozycji, przed tacami numerowanymi.

   d. Aby wybrać rozmiar papieru lub koperty, dotknij bieżącego ustawienia rozmiaru, następnie wybierz rozmiar z listy.

   e. Aby wybrać typ papieru, dotknij bieżącego typu papieru, następnie wybierz typ papieru.

   f. Aby zapisać ustawienie, dotknij pozycji **OK**.

9. Aby powrócić do ekranu głównego, naciśnij przycisk **Ekran główny**.

Konfigurowanie długości papieru w tacy 1 lub 2

Długość tacy 1 i 2 można regulować, aby dopasować ją do formatów A4/Letter oraz Legal. W przypadku ustawienia długości do formatu Legal tace wystają z przodu drukarki.

Aby zmienić tace 1 i 2 w celu dopasowania do długości papieru:

1. Wyjmij cały papier z tacy.
2. Aby wyjąć tacę z drukarki, wysuń tacę, aż do jej zatrzymania, podnieś lekko przód tacy, a następnie wyciągnij tacę na zewnątrz.

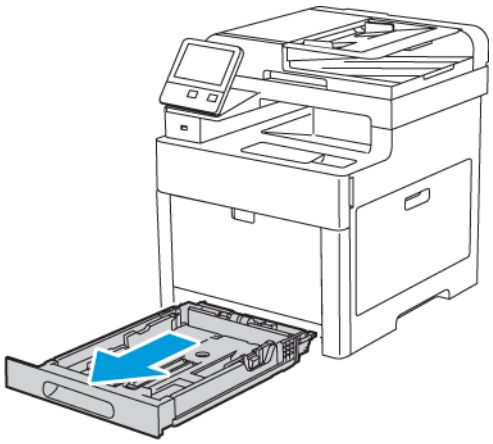

3. Skonfiguruj tacę.
   - Aby wsunąć tacę w celu dopasowania do krótszego papieru, przytrzymaj tylną część tacy jedną ręką. Drugą ręką naciśnij zatrzask zwalniający znajdujący się z przodu tacy, a następnie wsuń końcówki do wewnątrz, aby się zablokowały.

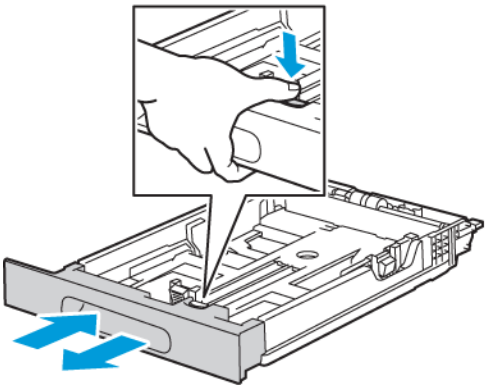

   - Aby wysunąć tacę odpowiednio do dłuższego papieru, przytrzymaj jej tył jedną ręką. Drugą ręką naciśnij zatrzask zwalniający znajdujący się z przodu tacy i wyciągnij końcówki na zewnątrz, aby się zablokowały.

     Aby zabezpieczyć papier, gdy taca jest wysunięta, umieść pokrywę papieru nad wysuniętą częścią tacy.

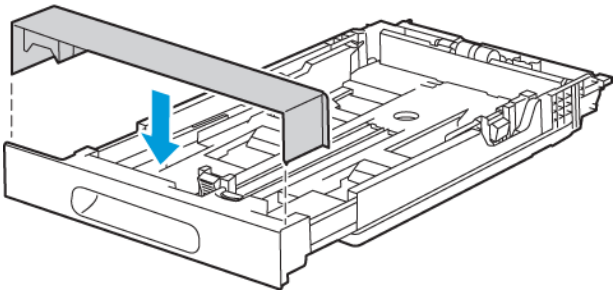

Uwaga: Jeśli taca jest wysunięta do papieru formatu Legal, wystaje po włożeniu do drukarki.

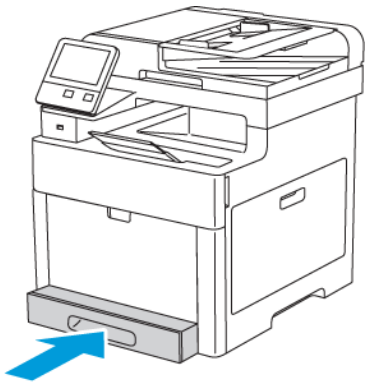

4. Włóż papier do tacy przed wsunięciem jej z powrotem do drukarki. Aby uzyskać więcej informacji, przejdź do części .

Ładowanie papieru do tacy 1 i 2

1. Aby wyjąć tacę z drukarki, wysuń tacę, aż do jej zatrzymania, podnieś lekko przód tacy, a następnie wyciągnij tacę na zewnątrz.

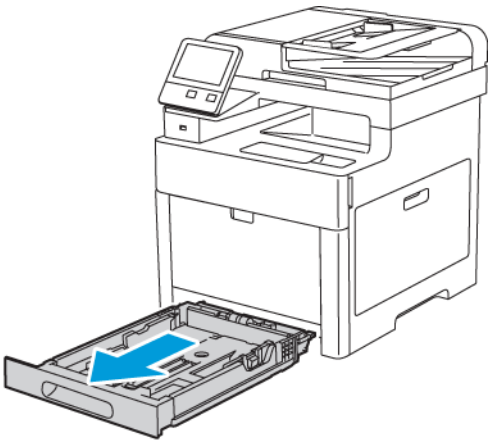

2. Dostosuj ograniczniki długości i szerokości papieru do rozmiaru papieru.

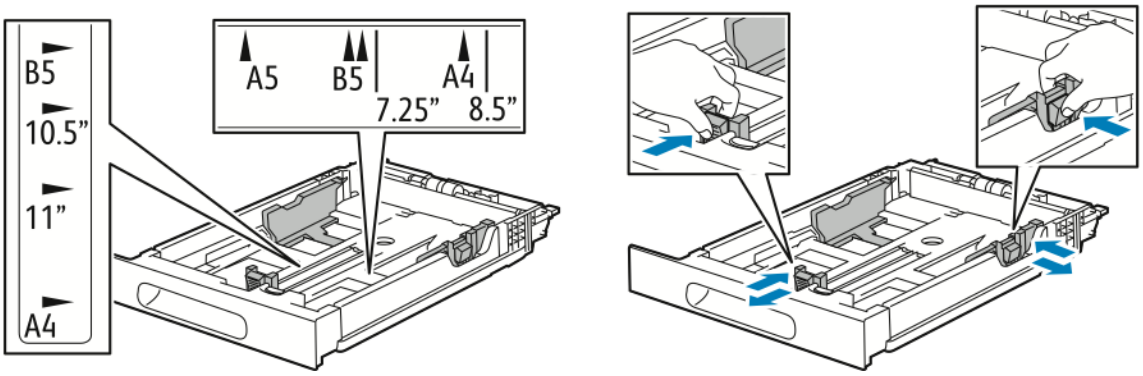

3. Zegnij arkusze w obie strony i rozwachluj je, a następnie wyrównaj krawędzie stosu na płaskiej powierzchni. W ten sposób oddzielisz arkusze sklejone razem, co zmniejszy możliwość zacięcia się papieru.

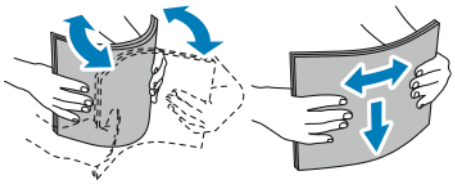

4. Włóż papier do tacy stroną zadrukowaną w górę.
   - Załaduj papier dziurkowany z otworami po lewej stronie.
   - W przypadku drukowania jednostronnego papier firmowy należy wkładać stroną zadrukowaną do góry, górną krawędzią do tyłu tacy.
   - W przypadku drukowania dwustronnego papier firmowy należy wkładać stroną zadrukowaną w dół i górną krawędzią w stronę tyłu tacy.

   Uwaga: Nie ładuj papieru powyżej linii maksymalnego zapełniania. Nadmierna ilość papieru może powodować jego zacinanie się.

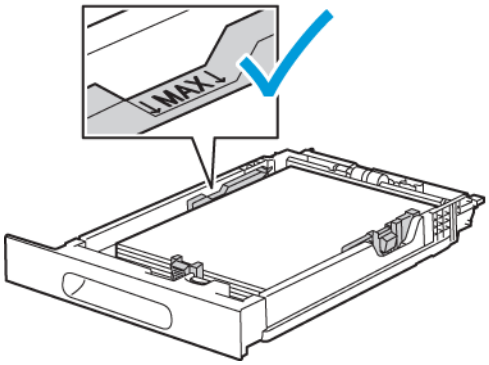

5. Wyreguluj ograniczniki długości i szerokości papieru tak, aby dotykały krawędzi papieru.

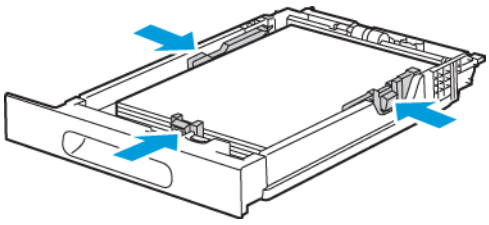

6. Wsuń tacę z powrotem do drukarki.

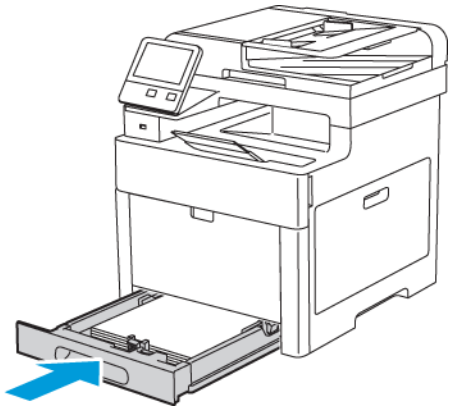

7. Wepchnij tacę do końca.

   Uwaga:

   - Jeżeli taca nie wsunie się do końca, upewnij się, że podnośnik papieru z tyłu tacy jest zablokowany w pozycji obniżonej.
   - Aby uniknąć zacięć papieru, nie należy w trakcie drukowania zdejmować pokrywy papieru.

- Jeżeli taca jest wydłużona do papieru formatu Legal, taca wystaje, gdy jest włożona do drukarki.

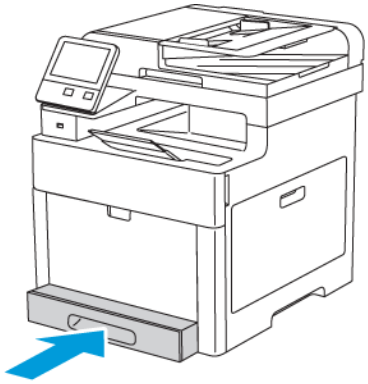

8. Jeżeli na panelu sterowania pojawi się monit, sprawdź rozmiar i typ papieru na ekranie. Jeżeli nie zostanie wyświetlony monit, zmień ustawienia papieru.
   a. Na panelu sterowania drukarki naciśnij przycisk **Ekran główny**.
   b. Dotknij opcji **Urządzenie**→**Tace papieru**.
   c. W menu Tace papieru zaznacz żądaną tacę.
   d. Aby skonfigurować drukarkę do monitowania o ustawienie typu i rozmiaru papieru podczas jego ładowania, wybierz pozycję **Tryb tacy**, następnie dotknij pozycji **W pełni regulowana**.
   e. Aby przeznaczyć tacę do formatu, rodzaju lub koloru papieru, wybierz opcję **Tryb tacy**, a następnie dotknij pozycji **Przeznaczona**.
      - Aby wybrać rozmiar papieru lub koperty, dotknij bieżącego ustawienia rozmiaru, następnie wybierz rozmiar z listy.
      - Aby wybrać typ papieru, dotknij bieżącego typu papieru, następnie wybierz typ papieru.
      - Aby wybrać kolor papieru, dotknij bieżącego koloru papieru, następnie wybierz kolor papieru.
   f. Aby zapisać ustawienie, dotknij pozycji **OK**.
9. Aby powrócić do ekranu głównego, naciśnij przycisk **Ekran główny**.

Ustawianie trybu tacy

Tryb tacy określa, czy wyświetlane będą monity o potwierdzenie lub zmianę ustawień papieru po załadowaniu papieru do tacy. Tryb tacy definiuje także zachowanie drukarki w przypadku konfliktu lub niedopasowania papieru.

Aby skonfigurować tryb tacy bocznej:

1. Na panelu sterowania drukarki naciśnij przycisk **Ekran główny**.
2. Dotknij opcji **Urządzenie**→**Tace papieru**.
3. Dotknij ikony **Taca boczna**. Jest ona wyświetlana na najwyższej pozycji, przed tacami numerowanymi.
4. Dotknij opcji **Tryb tacy**.

5. Dotknij żądanego trybu:
   - Opcja **W pełni regulowane** monituje o potwierdzenie lub zmianę ustawień tacy papieru, gdy papier załadowany jest do tacy bocznej.
   - Opcja **Taca boczna** monituje o potwierdzenie lub zmianę ustawień tacy papieru, gdy papier załadowany jest do tacy bocznej. Ponadto ustawia tacę boczną jako tacę domyślną dla wszystkich prac drukowania bez określonej tacy.
6. Aby zapisać ustawienie, dotknij pozycji **OK**.
7. Aby powrócić do ekranu głównego, naciśnij przycisk **Ekran główny**.
8. Na panelu sterowania drukarki naciśnij przycisk **Ekran główny**.
9. Dotknij opcji **Urządzenie**→**Tace papieru**.
10. Dotknij wybranej tacy.
11. Dotknij opcji **Tryb tacy**.
12. Dotknij żądanego trybu:
    - Opcja **W pełni regulowane** prosi o potwierdzenie lub zmianę ustawień tacy papieru, gdy papier załadowany jest do tacy.
    - Opcja **Przeznaczona** wykorzystuje bieżące ustawienia rozmiaru i typu papieru i nie prosi o potwierdzenie lub zmianę ustawień. Użyj tych ustawień, aby użyć tacy do drukowania na papierze o określonym typie i rozmiarze, np. na papierze formatu Letter lub dziurkowanym.
13. Aby zapisać ustawienie, dotknij pozycji **OK**.
14. Aby powrócić do ekranu głównego, naciśnij przycisk **Ekran główny**.

Aby skonfigurować tryb tacy 1 i tacy 2:

1. Na panelu sterowania drukarki naciśnij przycisk **Ekran główny**.
2. Dotknij opcji **Urządzenie**→**Tace papieru**.
3. Dotknij wybranej tacy.
4. Dotknij opcji **Tryb tacy**.
5. Dotknij żądanego trybu:
   - Opcja **W pełni regulowane** prosi o potwierdzenie lub zmianę ustawień tacy papieru, gdy papier załadowany jest do tacy.
   - Opcja **Przeznaczona** wykorzystuje bieżące ustawienia rozmiaru i typu papieru i nie prosi o potwierdzenie lub zmianę ustawień. Użyj tych ustawień, aby użyć tacy do drukowania na papierze o określonym typie i rozmiarze, np. na papierze formatu Letter lub dziurkowanym.
6. Aby zapisać ustawienie, dotknij pozycji **OK**.
7. Aby powrócić do ekranu głównego, naciśnij przycisk **Ekran główny**.

Drukowanie na papierze specjalnym

Aby zamówić papier lub inne nośniki, odwiedź lokalnego sprzedawcę lub przejdź do strony www.xerox.com/office/WC6515supplies.

Dodatkowe informacje:

- www.xerox.com/rmlna Lista zalecanych nośników (Stany Zjednoczone)
- www.xerox.com/rmleu Lista zalecanych nośników (Europa)

Koperty

Koperty można drukować z tacy 1 lub tacy bocznej.

Wskazówki dotyczące drukowania kopert

- Należy używać wyłącznie papierowych kopert.
- Nie wolno używać kopert z okienkami lub metalowymi klamrami.
- Jakość druku na kopertach zależy od jakości i struktury kopert. Jeżeli uzyskany rezultat nie spełnia oczekiwań, wypróbuj koperty innej marki.
- Należy utrzymywać stałą temperaturę i wilgotność względną.
- Nieużywane koperty należy przechowywać w ich opakowaniu, aby uniknąć zawilgocenia lub wysuszenia, co może mieć wpływ na jakość druku i powodować pomarszczenia. Nadmierna wilgoć może spowodować zaklejenie kopert przed rozpoczęciem lub w trakcie drukowania.
- Usuń bąble powietrza przed włożeniem kopert do tac — połóż na kopertach ciężką książkę.
- Ustaw kopertę jako typ papieru w sterowniku drukarki.
- Nie wolno używać kopert ochronnych. Korzystaj z kopert płaskich.
- Nie korzystaj z kopert z klejem termicznym.
- Nie korzystaj z kopert posiadających szczelne zamknięcie.

Ładowanie kopert do tacy bocznej

1. Otwórz tacę boczną.

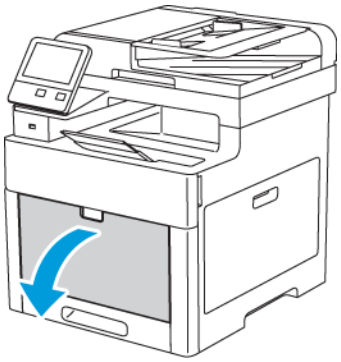

2. Przesuń ograniczniki szerokości do krawędzi tacy.

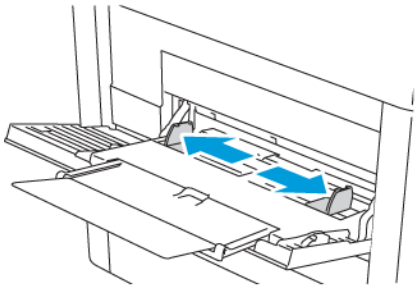

Uwaga:

- Do tacy bocznej nie należy wkładać więcej niż pięciu kopert.
- Jeśli koperty nie zostaną włożone do tacy bocznej niezwłocznie po ich wyjęciu z opakowania, mogą się wybrzuszyć. Spłaszcz koperty, aby uniknąć zacięć.

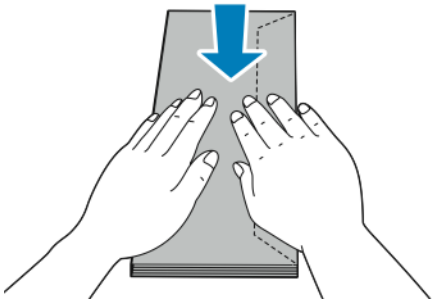

3. Aby załadować koperty, wybierz opcję:
   - W przypadku kopert Nr 10, wkładaj koperty krótszą krawędzią w kierunku drukarki, z klapkami skierowanymi w dół i na prawo.

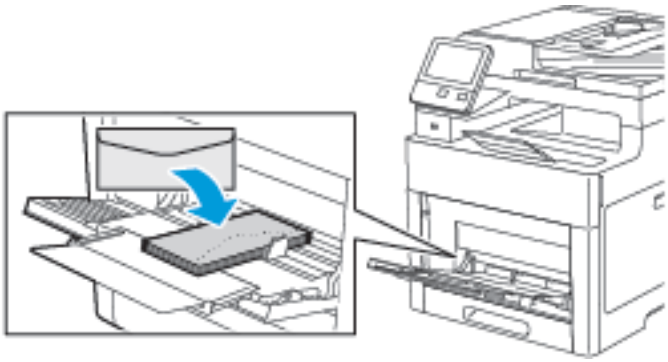

   - Koperty Monarch lub DL załaduj w jeden ze sposobów opisanych poniżej. Jeśli koperty się marszczą, spróbuj innej opcji.
     - Włóż koperty krótką krawędzią w stronę drukarki, klapkami w dół i w prawo.

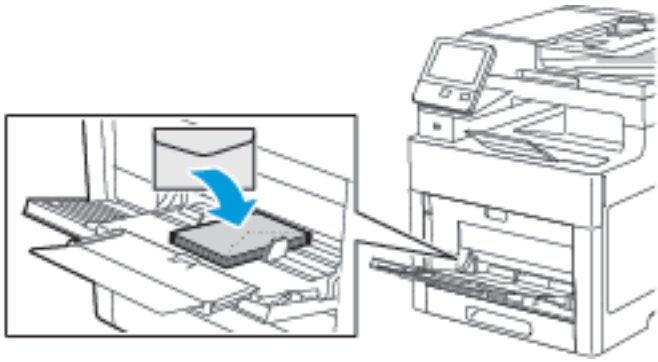

     - Włóż koperty stroną do zadruku w górę, z otwartymi klapkami skierowanymi w dół i dołem koperty w kierunku drukarki.

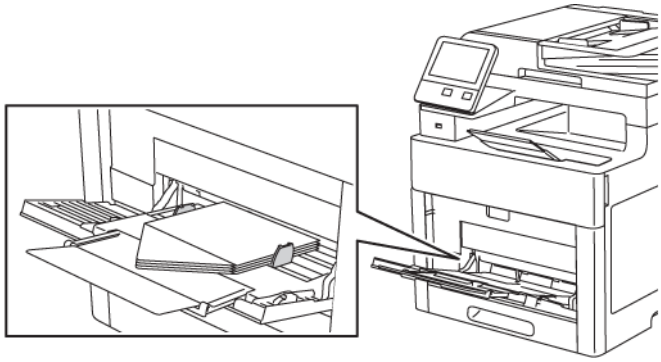

- Włóż koperty zadrukowaną stroną do góry, z klapkami zamkniętymi i opuszczonymi w dół oraz skierowanymi w stronę drukarki.

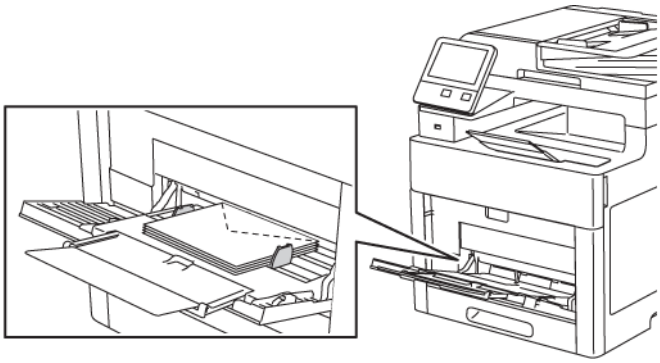

- Koperty C5 załaduj w jeden ze sposobów opisanych poniżej. Jeśli koperty się marszczą, spróbuj innej opcji.
  - Włóż koperty stroną do zadruku w górę, z otwartymi klapkami skierowanymi w dół i dołem koperty w kierunku drukarki.

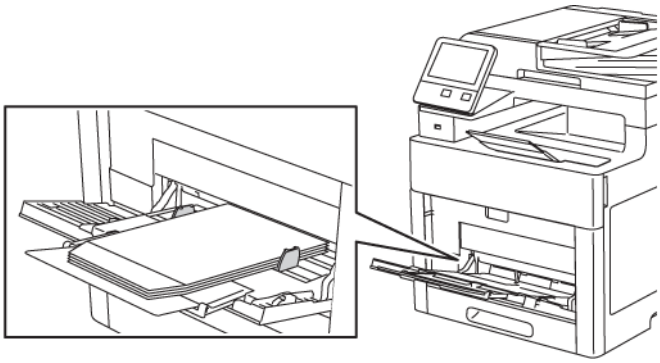

  - Włóż koperty zadrukowaną stroną do góry, z klapkami zamkniętymi i opuszczonymi w dół oraz skierowanymi w stronę drukarki.

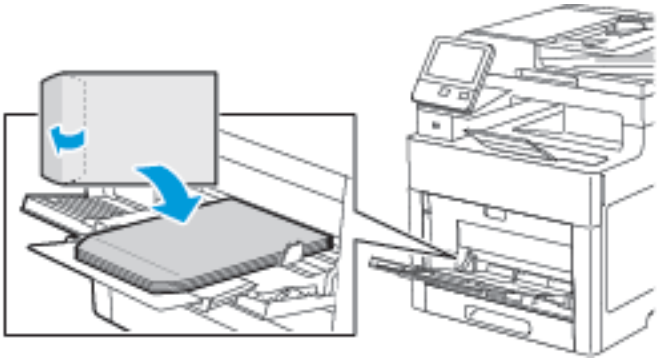

Uwaga: Ładując koperty z otwartymi klapkami, w sterowniku drukarki wybierz opcję **Pionowo,Poziomo** lub **Obrócone poziomo**, w zależności od sytuacji, tak aby wydruk wyglądał prawidłowo. W sterowniku drukarki użyj opcji Obróć obraz o 180 stopni, aby obrócić obraz, jeśli zajdzie taka potrzeba.

4. Jeżeli Tryb tacy jest ustawiony na W pełni regulowana, drukarka monituje o ustawienie typu i rozmiaru papieru.
   a. Jeżeli rozmiar i typ papieru są prawidłowe, dotknij przycisk **OK**.

b. Jeżeli rozmiar lub typ papieru jest nieprawidłowy, zmień ustawienia.
   - Aby wybrać rozmiar kartki, dotknij bieżącego ustawienia rozmiaru, następnie wybierz rozmiar z listy
   - Aby wybrać typ papieru, dotknij bieżącego typu papieru, następnie wybierz typ z listy.
   - Aby zapisać ustawienia, dotknij przycisku **OK**.

5. Jeżeli po włożeniu papieru nie zostanie wyświetlona żadna wskazówka, ustaw typ i rozmiar papieru.
   a. Na panelu sterowania drukarki naciśnij przycisk **Ekran główny**.
   b. Dotknij opcji **Urządzenie**→**Tace papieru**.
   c. Aby otworzyć menu Taca boczna, dotknij ikony **Taca boczna**. Jest ona wyświetlana na najwyższej pozycji, przed tacami numerowanymi.
   d. Aby wybrać rozmiar papieru lub koperty, dotknij bieżącego ustawienia rozmiaru, następnie wybierz rozmiar z listy.
   e. Aby wybrać typ papieru, dotknij bieżącego typu papieru, następnie wybierz typ papieru.
   f. Aby zapisać ustawienie, dotknij pozycji **OK**.
6. Aby powrócić do ekranu głównego, naciśnij przycisk **Ekran główny**.

Ładowanie kopert do tacy 1

1. Aby wyjąć tacę z drukarki, wysuń tacę, aż do jej zatrzymania, podnieś lekko przód tacy, a następnie wyciągnij tacę na zewnątrz.

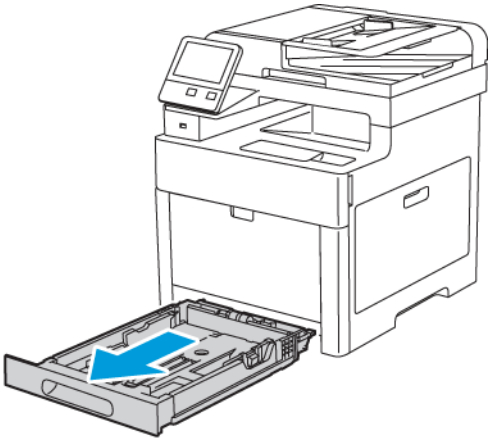

2. Dostosuj prowadnice długości i szerokości papieru zgodnie z ilustracją.

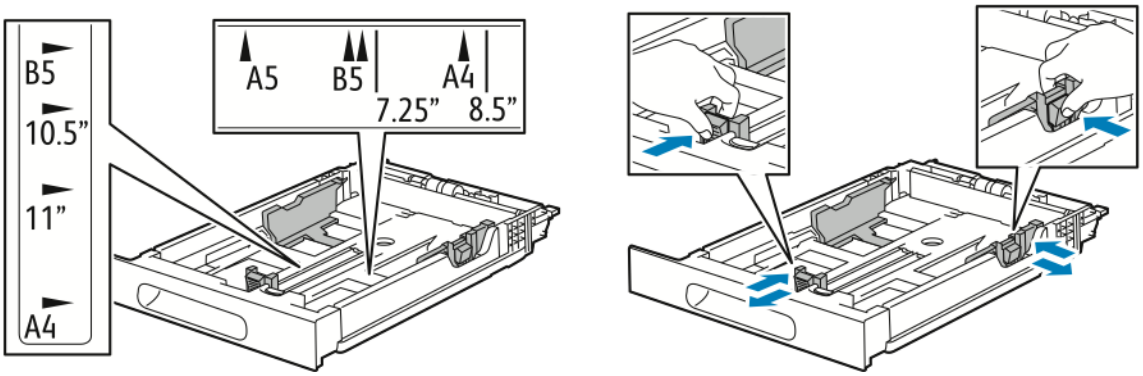

3. Wkładaj koperty do tac z zamkniętymi klapkami skierowanymi do dołu i krótką krawędzią początkową w kierunku drukarki.

   Uwaga: Nie wkładaj więcej niż 20 kopert.

4. Wsuń tacę z powrotem do drukarki.

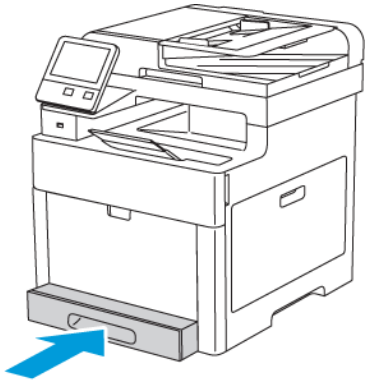

5. Wsuń tacę do oporu.
6. Jeżeli na panelu sterowania pojawi się monit, sprawdź rozmiar i typ papieru na ekranie. Jeżeli nie zostanie wyświetlony monit, zmień ustawienia papieru.
   a. Na panelu sterowania drukarki naciśnij przycisk **Ekran główny**.
   b. Dotknij opcji **Urządzenie**→**Tace papieru**.
   c. W menu Tace papieru zaznacz żądaną tacę.
   d. Aby skonfigurować drukarkę do monitowania o ustawienie typu i rozmiaru papieru podczas jego ładowania, wybierz pozycję **Tryb tacy**, następnie dotknij pozycji **W pełni regulowana**.
   e. Aby przeznaczyć tacę do formatu, rodzaju lub koloru papieru, wybierz opcję **Tryb tacy**, a następnie dotknij pozycji **Przeznaczona**.
   f. Aby zapisać ustawienie, dotknij pozycji **OK**.
7. Aby powrócić do ekranu głównego, naciśnij przycisk **Ekran główny**.

Etykiety

Na etykietach można drukować tylko z tacy bocznej lub tacy 1.

Wskazówki odnośnie do drukowania etykiet

- Należy używać etykiet przeznaczonych do drukarek laserowych.
- Nie należy używać etykiet winylowych.
- Nie pozwól, żeby arkusz etykiet przeszedł przez drukarkę więcej niż raz.
- Nie należy używać etykiet z suchą warstwą samoprzylepną.
- Należy drukować tylko na jednej stronie arkusza etykiet. Używaj tylko arkuszy ze wszystkimi etykietami.
- Nieużywane etykiety należy przechowywać w pozycji poziomej w oryginalnym opakowaniu. Arkusze etykiet należy pozostawić wewnątrz oryginalnego opakowania do czasu, aż będą gotowe do użycia. Niewykorzystane arkusze etykiet należy włożyć z powrotem do oryginalnego opakowania i szczelnie je zamknąć.

- Nie należy przechowywać etykiet w warunkach bardzo suchych lub wilgotnych ani w bardzo ciepłych lub chłodnych. Przechowywanie etykiet w ekstremalnych warunkach może powodować problemy z jakością druku lub powodować zacięcia w drukarce.
- Zapas należy szybko zużywać. Długie okresy przechowywania w ekstremalnych warunkach mogą powodować zwijanie się etykiet i zacięcia papieru.
- Ustaw etykietę jako typ papieru w sterowniku drukarki.
- Przed włożeniem etykiet wyjmij z tacy cały pozostały papier.

OSTRZEŻENIE:

Nie wolno używać arkuszy pogniecionych, w których brakuje etykiet albo są odklejone. Mogłoby to uszkodzić drukarkę.

Ładowanie etykiet do tacy bocznej

1. Wyjmij cały papier z tacy.

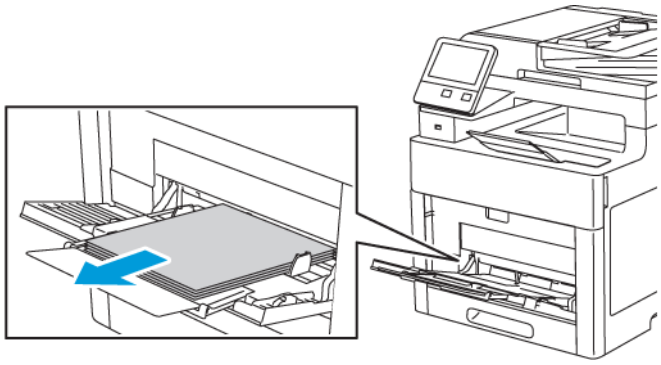

2. Załaduj etykiety do tacy bocznej, stroną zadrukowaną do góry i górną krawędzią w kierunku drukarki.
3. Wyreguluj ograniczniki szerokości tak, aby dotykały krawędzi papieru.

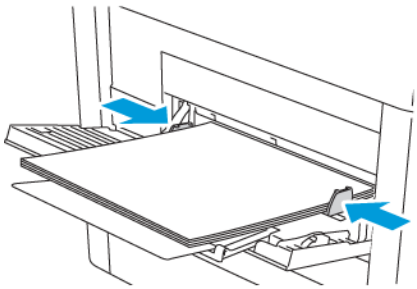

4. Jeżeli Tryb tacy jest ustawiony na W pełni regulowana, drukarka monituje o ustawienie typu i rozmiaru papieru.
   a. Jeżeli rozmiar i typ papieru są prawidłowe, dotknij przycisk **OK**.
   b. Jeżeli rozmiar lub typ papieru jest nieprawidłowy, zmień ustawienia.
      - Aby wybrać rozmiar kartki, dotknij bieżącego ustawienia rozmiaru, następnie wybierz rozmiar z listy
      - Aby wybrać typ papieru, dotknij bieżącego typu papieru, następnie wybierz typ z listy.
      - Aby zapisać ustawienia, dotknij przycisku **OK**.
5. Jeżeli po włożeniu papieru nie zostanie wyświetlona żadna wskazówka, ustaw typ i rozmiar papieru.

a. Na panelu sterowania drukarki naciśnij przycisk **Ekran główny**.
b. Dotknij opcji **Urządzenie**→**Tace papieru**.
c. Aby otworzyć menu Taca boczna, dotknij ikony **Taca boczna**. Jest ona wyświetlana na najwyższej pozycji, przed tacami numerowanymi.
d. Aby wybrać rozmiar papieru lub koperty, dotknij bieżącego ustawienia rozmiaru, następnie wybierz rozmiar z listy.
e. Aby wybrać typ papieru, dotknij bieżącego typu papieru, następnie wybierz typ papieru.
f. Aby zapisać ustawienie, dotknij pozycji **OK**.

6. Aby powrócić do ekranu głównego, naciśnij przycisk **Ekran główny**.

Wkładanie etykiet do tacy 1

1. Aby wyjąć tacę z drukarki, wysuń tacę, aż do jej zatrzymania, podnieś lekko przód tacy, a następnie wyciągnij tacę na zewnątrz.

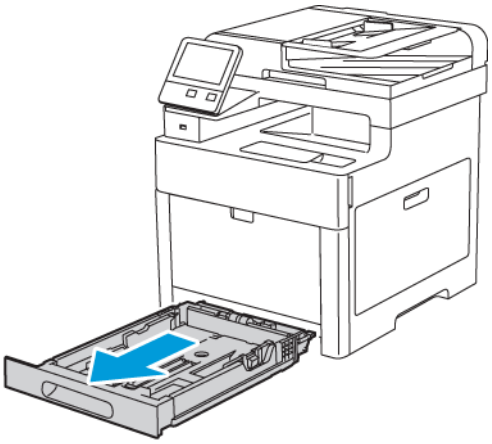

2. Dostosuj prowadnice długości i szerokości papieru zgodnie z ilustracją.

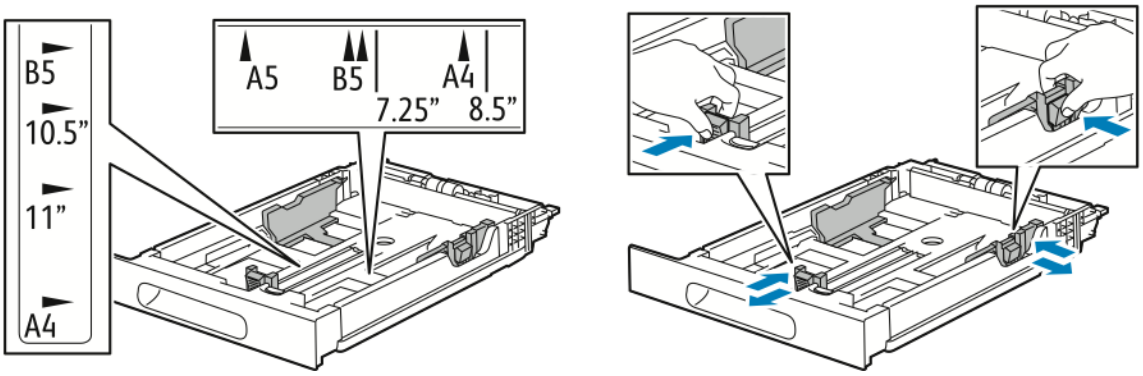

3. Włóż etykiety do tacy, stroną do zadrukowania w górę.

Uwaga: Nie ładuj papieru powyżej linii maksymalnego zapełniania. Nadmierna ilość papieru może powodować jego zacinanie się.

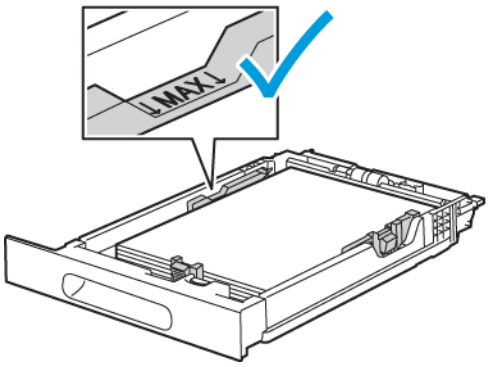

4. Wsuń tacę z powrotem do drukarki.

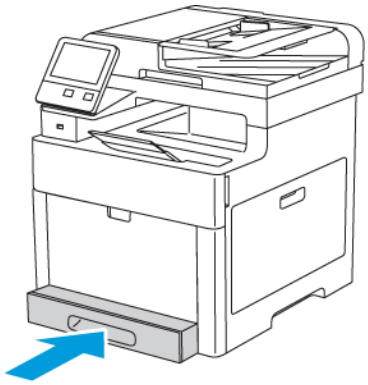

5. Wsuń tacę do oporu.
6. Jeżeli na panelu sterowania pojawi się monit, sprawdź rozmiar i typ papieru na ekranie. Jeżeli nie, zmień ustawienia papieru.
   a. Na panelu sterowania drukarki naciśnij przycisk **Ekran główny**.
   b. Dotknij opcji **Urządzenie**→**Tace papieru**.
   c. W menu Tace papieru zaznacz żądaną tacę.
   d. Aby skonfigurować drukarkę do monitowania o ustawienie typu i rozmiaru papieru podczas jego ładowania, wybierz pozycję **Tryb tacy**, następnie dotknij pozycji **W pełni regulowana**.
   e. Aby przeznaczyć tacę do formatu, rodzaju lub koloru papieru, wybierz opcję **Tryb tacy**, a następnie dotknij pozycji **Przeznaczona**.
      - Aby wybrać rozmiar papieru lub koperty, dotknij bieżącego ustawienia rozmiaru, następnie wybierz rozmiar z listy.
      - Aby wybrać typ papieru, dotknij bieżącego typu papieru, następnie wybierz typ papieru.
      - Aby wybrać kolor papieru, dotknij bieżącego koloru papieru, następnie wybierz kolor papieru.
   f. Aby zapisać ustawienie, dotknij pozycji **OK**.
7. Aby powrócić do ekranu głównego, naciśnij przycisk **Ekran główny**.

Błyszczący karton

Na kartonie o małej gramaturze i kartonie błyszczącym do 220 g/m² można drukować z dowolnej tacy. W przypadku drukowania dwustronnego na kartonie przejdź do części .

Wskazówki dotyczące drukowania na kartonie błyszczącym

- Nie należy otwierać zapieczętowanych opakowań kartonu błyszczącego, zanim nie będą one gotowe do włożenia do drukarki.
- Należy pozostawić karton błyszczący w oryginalnym opakowaniu i przechowywać w zamkniętych kartonach, aż będą gotowe do użycia.
- Wyjmij pozostały papier z tacy przed włożeniem kartonu błyszczącego.
- Nie wkładaj większej ilości kartonu błyszczącego, niż planujesz wykorzystać. Po zakończeniu drukowania usuń karton z tacy papieru. Włóż pozostały karton błyszczący do oryginalnego opakowania i zamknij je.

- Zapas należy szybko zużywać. Długie okresy przechowywania w ekstremalnych warunkach mogą powodować zwijanie się kartonu błyszczącego i zacięcie drukarki.
- W sterowniku drukarki wybierz żądany typ kartonu błyszczącego lub tacę, do której został włożony.

5

Drukowanie

Ten rozdział zawiera:

- Drukowanie — omówienie 94
- Wybór opcji drukowania 95
- Drukowanie z pamięci flash USB 102
- Funkcje drukowania 104
- Używanie rozmiarów specjalnych papieru 115
- @PrintByXerox 117

Drukowanie — omówienie

Przed rozpoczęciem drukowania sprawdź, czy komputer i drukarka są włączone i podłączone. Upewnij się, że na twoim komputerze zostało zainstalowane odpowiednie oprogramowanie dla sterownika drukowania. Aby uzyskać więcej informacji, przejdź do części .

1. Wybierz odpowiednią tacę papieru.
2. Włóż do niej papier. Na panelu sterowania drukarki wybierz rozmiar, kolor i typ.
3. Przejdź do ustawień drukowania, dostępnych w ramach programu. Dla większości aplikacji w systemie Windows trzeba wcisnąć **CTRL+P** lub **CMD+P** dla komputerów Macintosh.
4. Wybierz swoją drukarkę.
5. Przejdź do ustawień sterownika drukarki, wybierając pozycję **Właściwości** lub **Preferencje** w systemie Windows albo pozycję **Funkcje Xerox** w przypadku komputerów Macintosh. Nazwa przycisku może się różnić w zależności od aplikacji.
6. W razie potrzeby zmień ustawienia sterownika drukarki, a następnie kliknij **OK**.
7. Kliknij przycisk **Drukuj**, aby wysłać pracę do drukarki.

Wybór opcji drukowania

Opcje drukowania (nazywane również opcjami oprogramowania sterownika drukarki) można określić w oknie właściwości druku systemu Windows, a także w oknie Xerox® Features (Funkcje Xerox) na komputerach Macintosh. Opcje drukowania obejmują ustawienia druku dwustronnego, układu strony i jakości druku. Opcje drukowania określone w Preferencjach drukowania w oknie Urządzenia i drukarki staną się ustawieniami domyślnymi. Opcje drukowania zmienione za pomocą oprogramowania mają charakter tymczasowy. Po zamknięciu programu wartości ustawień nie są zapisywane.

Pomoc sterownika drukarki

Pomoc sterownika drukowania firmy Xerox® jest dostępna w oknie Preferencje drukowania. Kliknij przycisk **Pomoc** (**?**) w lewym dolnym rogu okna Preferencje drukowania, aby przejść do pomocy.

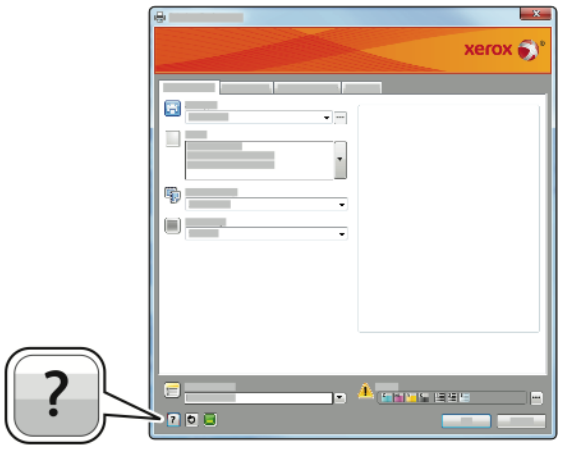

Informacje na temat preferencji drukowania zostaną wyświetlone w oknie Pomoc. W tym oknie można wybrać temat lub w polu wyszukiwania wpisać temat lub funkcję, którą się interesujesz.

Opcje drukowania w systemie Windows

Wybieranie opcji druku dla pojedynczej pracy w systemie Windows

Aby użyć specjalnych opcji druku dla określonej pracy, można zmienić preferencje drukowania przed wysłaniem pracy do drukarki.

1. Po otwarciu dokumentu w danym programie przejdź do ustawień drukowania. W większości aplikacji należy kliknąć **Plik**→**Drukuj** lub nacisnąć klawisze **CTRL+P**.
2. Wybierz drukarkę i kliknij przycisk **Właściwości** lub **Preferencje**, aby otworzyć okno Preferencje drukowania. Nazwa przycisku może się różnić w zależności od aplikacji.
3. Kliknij kartę w oknie Preferencje drukowania, a następnie wybierz opcje.
4. Aby zapisać ustawienia i zamknąć okno Preferencje drukowania, kliknij przycisk **OK**.
5. Aby wysłać pracę do drukarki, kliknij polecenie **Drukuj**.

Ustawianie domyślnych opcji druku w systemie Windows

Przy drukowaniu z danego oprogramowania drukarka wykorzystuje ustawienia pracy druku określone w oknie Preferencje drukowania. Można wybierać i zapisywać najczęściej używane opcje, żeby nie zmieniać ich podczas każdego drukowania.

Na przykład, jeśli zazwyczaj drukujesz po obu stronach papieru, ustaw w preferencjach drukowania druk dwustronny.

Aby wybrać domyślne opcje drukowania:

1. Przejdź do listy drukarek komputera:
   - W systemie Windows Vista kliknij kolejno pozycje **Start**→**Panel sterowania**→**Sprzęt i dźwięk**→**Drukarki**.
   - W systemie Windows Server 2008 lub nowszym kliknij przycisk **Start**→**Ustawienia**→**Drukarki**.
   - W systemie Windows 7 kliknij przycisk **Start**→**Urządzenia i drukarki**.
   - W systemie Windows 8 kliknij prawym przyciskiem myszy menu Start, a następnie kliknij kolejno pozycje **Panel sterowania**→**Urządzenia i drukarki**.
   - W systemie Windows 10 kliknij prawym przyciskiem myszy menu Start, a następnie kliknij kolejno pozycje **Start**→**Panel sterowania**→**Urządzenia i drukarki**.

   Uwaga: Jeżeli korzystasz z niestandardowej aplikacji Menu Start, ścieżka nawigacji do listy drukarek może być zmieniona.

2. Na liście kliknij prawym przyciskiem myszy ikonę drukarki, a następnie opcję **Preferencje drukowania**.
3. Kliknij żądaną kartę w oknie preferencji drukowania, ustaw odpowiednie opcje i kliknij przycisk **OK**, aby zapisać ustawienia.

Uwaga: Aby uzyskać więcej informacji o opcjach sterownika druku w systemie Windows, kliknij przycisk Pomoc (**?**). Znajdziesz go w oknie preferencji drukowania.

Wybieranie ustawień domyślnych drukowania w systemie Windows dla udostępnionej drukarki sieciowej

1. Przejdź do listy drukarek komputera:
   - W systemie Windows Vista kliknij kolejno pozycje **Start**→**Panel sterowania**→**Sprzęt i dźwięk**→**Drukarki**.
   - W systemie Windows Server 2008 lub nowszym kliknij przycisk **Start**→**Ustawienia**→**Drukarki**.
   - W systemie Windows 7 kliknij przycisk **Start**→**Urządzenia i drukarki**.
   - W systemie Windows 8 kliknij kolejno pozycje **Panel sterowania**→**Urządzenia i drukarki**.
   - W systemie Windows 10 kliknij kolejno pozycje **Start**→**Panel sterowania**→**Urządzenia i drukarki**.

   Uwaga: Jeśli na pulpicie nie ma ikony Panel sterowania, kliknij pulpit prawym przyciskiem myszy, a następnie wybierz kolejno pozycje **Personalizuj**→**Strona główna Panelu sterowania**→**Urządzenia i drukarki**.

2. W folderze Drukarki kliknij prawym przyciskiem myszy nazwę sterownika drukarki, a następnie zaznacz opcję **Właściwości drukarki**.
3. W oknie dialogowym Właściwości drukarki kliknij kartę **Zaawansowane**.
4. Na karcie Zaawansowane kliknij opcję **Ustawienia domyślne drukowania**.
5. Wybierz żądane ustawienia na kartach sterownika drukarki, a następnie kliknij przycisk **Zastosuj**.
6. Aby zapisać ustawienia, kliknij przycisk **OK**.

Zapisywanie zestawu najczęściej używanych opcji drukowania w systemie Windows

Możesz zdefiniować i zapisać zestaw opcji, aby zastosować go do przyszłych prac drukowania.

Aby zapisać zestaw opcji drukowania:

1. Przy otwartym dokumencie przejdź do menu **Plik**→**Drukuj**.
2. Aby otworzyć okno Właściwości drukowania, wybierz drukarkę, następnie kliknij przycisk **Właściwości** lub **Preferencje**.
3. W oknie Właściwości drukowania kliknij karty, a następnie wybierz odpowiednie ustawienia.
4. W oknie Właściwości drukowania kliknij pozycję **Zapisane ustawienia**, a następnie pozycję **Zapisz jako**.
5. Aby zapisać zestaw opcji na liście Zapisane ustawienia, wpisz nazwę zestawu opcji drukowania, następnie kliknij przycisk **OK**.

Opcje drukowania dla komputerów Macintosh

Wybór opcji drukowania dla komputerów Macintosh

Aby skorzystać z konkretnych opcji druku, należy zmienić ustawienia sterownika przed wysłaniem pracy do drukarki.

1. Po otwarciu dokumentu w aplikacji przejdź do menu **Plik**→**Drukuj**.
2. Wybierz swoją drukarkę.
3. W menu Opcje drukowania wybierz pozycję **Funkcje Xerox**.

   Uwaga: Aby wyświetlić wszystkie opcje drukowania, kliknij pozycję **Pokaż szczegóły**.

4. Ustaw wszystkie inne wymagane opcje drukowania na listach.
5. Aby wysłać pracę do drukarki, kliknij polecenie **Drukuj**.

Zapisywanie zestawu najczęściej używanych opcji drukowania w komputerach Macintosh

Możesz zdefiniować i zapisać zestaw opcji, aby zastosować go do przyszłych prac drukowania.

Aby zapisać zestaw opcji drukowania:

1. Po otwarciu dokumentu w aplikacji przejdź do menu **Plik**→**Drukuj**.
2. Wybierz swoją drukarkę z listy.
3. W menu drukowania wybierz żądane opcje z rozwijanej listy.
4. Kliknij kolejno pozycje **Presets (Zadane ustawienia)**→**Save As (Zapisz jako)**.
5. Wpisz nazwę dla zestawu opcji drukowania i kliknij przycisk **OK**, aby dodać nową pozycję do listy.
6. Aby drukować z użyciem tych opcji, wybierz nazwę z listy ustawień.

Drukowanie w systemach UNIX i Linux:

Pakiet sterownika drukarki Xerox® obejmuje narzędzia umożliwiające zarządzanie drukarkami podłączonymi w środowiskach UNIX i Linux.

Sterowniki druku Xerox® zawierają okno dialogowe sterownika oparte na graficznym interfejsie użytkownika (GUI), które umożliwia wybór funkcji. Można wybrać sterowniki drukarki przeznaczone dla danego systemu operacyjnego.

Menedżer drukarek Xerox®

Menedżer drukarek Xerox® to aplikacja, która umożliwia zarządzanie i drukowanie na wielu drukarkach w środowiskach UNIX i Linux.

Menedżer drukarek Xerox® umożliwia wykonanie następujących czynności:

- Skonfiguruj i sprawdź stan sieci podłączonych drukarek.
- Skonfiguruj drukarkę w sieci oraz monitoruj działanie drukarki po zainstalowaniu.
- W dowolnej chwili wykonaj konserwację i sprawdź stan materiałów eksploatacyjnych.
- Zapewnia wspólny wygląd i obsługę w przypadku wielu dostawców systemów operacyjnych UNIX i Linux.

Instalowanie Menedżera drukarek Xerox®

Informacje początkowe:

Upewnij się, masz uprawnienia użytkownika root lub administratora systemu, aby zainstalować aplikację Menedżer drukarek Xerox®.

Aby zainstalować Menedżera drukarek Xerox®:

1. Pobierz odpowiedni pakiet dla posiadanego systemu operacyjnego. Aby zlokalizować sterowniki dla danej drukarki, przejdź do strony www.xerox.com/office/drivers.
2. W witrynie sterowników drukarki przejdź posiadanego modelu drukarki.
3. Przy danym modelu drukarki kliknij opcję **Sterowniki i pobieranie**.
4. W menu System operacyjny wybierz swój system operacyjny.
5. Aby zidentyfikować sterownik drukarki dla posiadanego modelu drukarki, przejrzyj listę dostępnych sterowników drukarki.
6. Aby wybrać sterownik drukarki dla posiadanego modelu drukarki i systemu operacyjnego, kliknij jego nazwę.
7. Aby rozpocząć pobieranie, przeczytaj umowę licencyjną użytkownika końcowego, a następnie kliknij pozycję **Akceptuj**.
8. Aby zainstalować Xerox® pakiet sterownika drukarki:

Uwaga: Aby uzyskać dodatkowe informacje na temat poszczególnych sterowników, kliknij opcję **Opis**.

1. Aby wybrać sterownik drukarki dla posiadanego modelu drukarki i systemu operacyjnego, kliknij jego nazwę.
2. Aby rozpocząć pobieranie, przeczytaj umowę licencyjną użytkownika końcowego, a następnie kliknij pozycję **Akceptuj**.

Plik jest automatycznie pobierany do domyślnej lokalizacji pobierania plików danego komputera.

1. Aby zainstalować Xerox® pakiet sterownika drukarki:

a. Otwórz pakiet za pomocą menedżera pakietów systemu operacyjnego.

b. Aby zainstalować za pomocą narzędzia wiersza poleceń, zmień na katalog, do którego został pobrany plik. Aby uruchomić program instalacyjny, wpisz polecenie narzędzia wiersza poleceń odpowiednie dla danego systemu operacyjnego. Na przykład:

Uwaga: Podczas większości instalacji tworzony w folderze /opt/Xerox/prtsys jest tworzony katalog Xerox. Aby uzyskać więcej informacji na temat programów narzędziowych zawartych w menedżerze pakietów systemu operacyjnego, zapoznaj się z podręcznikiem dostarczonym wraz z pakietem. Na przykład: man xeroxprtmgr.

Uruchamianie Menedżera drukarek Xerox®

Aby uruchomić Menedżera drukarek Xerox®, wykonaj jedną z poniższych czynności.

- W przypadku systemu UNIX zaloguj się jako root. W oknie terminala wpisz ciąg `xosdprtmgr`, a następnie naciśnij **Enter** lub **Return** (Powrót).
- W przypadku systemu Linux wpisz ciąg `sudo xeroxprtmgr`, a następnie naciśnij **Enter** lub **Return** (Powrót).

Drukowanie w systemie xeroxprint

Xerox posiada własne polecenie drukowania. Możesz użyć następującego polecenia:

xeroxprint -d<Some_Queue→ -o[Options] <Somefile

Drukowanie ze stacji roboczej Linux

Aby drukować ze stacji roboczych Linux, zainstaluj sterownik druku Xerox® dla systemu Linux lub sterownik druku CUPS (ang. Common UNIX Printing System). Oba sterowniki nie są potrzebne.

Firma Xerox zaleca zainstalowanie jednego z tych w pełni wyposażonych specjalnych sterowników drukarki dla systemu Linux. Aby zlokalizować sterowniki dla danej drukarki, przejdź do strony www.xerox.com/office/drivers.

W przypadku użycia oprogramowania CUPS należy upewnić się, że oprogramowanie CUPS jest zainstalowane i uruchomione na stacji roboczej. Instrukcje instalacji i budowania oprogramowania CUPS zawarto w *Instrukcji administratorów oprogramowania CUPS*, napisanej przez Easy Software Products, która posiada do niej pełne prawa. Aby uzyskać pełne informacje na temat możliwości drukowania oprogramowania CUPS, patrz *Instrukcja użytkowników oprogramowania CUPS*, dostępna pod adresem www.cups.org/documentation.php.

Instalowanie pliku PPD na stacji roboczej

1. O ile jest dostępne, pobierz oprogramowanie Xerox® PPD dla CUPS (Common UNIX Printing System) ze strony Sterowniki i pobieranie z witryny pomocy technicznej Xerox.
2. Skopiuj plik PPD do folderu CUPS ppd/Xerox na swojej stacji roboczej. W przypadku braku pewności co do lokalizacji folderu użyj polecenia Znajdź, aby zlokalizować pliki PPD.
3. Postępuj zgodnie z instrukcjami dostarczonymi w pliku PPD.

Dodawanie drukarki

1. Sprawdź, czy uruchomiony jest demon CUPS (Common UNIX Printing System).
2. Otwórz przeglądarkę internetową i wpisz `http://localhost:631/admin`, a następnie kliknij **Enter** lub **Return**.
3. Jako identyfikator użytkownika wpisz `root`. Jako hasło wpisz hasło użytkownika root.
4. Kliknij **Dodaj drukarkę** i postępuj zgodnie z instrukcjami na ekranie, aby dodać drukarkę do listy drukarek CUPS.

Drukowanie za pomocą oprogramowania CUPS (Common UNIX Printing System)

CUPS obsługuje użycie zarówno poleceń drukowania System V (lp), jak i Berkeley (lpr).

1. Aby drukować na konkretnej drukarce w systemie System V, wpisz `lp -d drukarka nazwa_pliku`, a następnie kliknij **Enter**.
2. Aby drukować na określonej drukarce w systemie Berkeley, wpisz `lpr -P drukarka nazwa_pliku`, a następnie kliknij **Enter**.

Mobilne Opcje drukowania

Ta drukarka umożliwia drukowanie z urządzeń mobilnych z systemami iOS i Android. Aby uzyskać więcej informacji, przejdź do części .

Drukowanie za pomocą funkcji Wi-Fi Direct

Nie możesz połączyć się z drukarką z urządzenia mobilnego z funkcją Wi-Fi, takiego jak tablet, komputer lub smartfon za pomocą funkcji Wi-Fi Direct.

Aby uzyskać więcej informacji, przejdź do części .

Szczegółowe informacje na temat korzystania z funkcji Wi-Fi Direct znajdują się w dokumentacji dołączonej do urządzenia mobilnego.

Uwaga: Procedura drukowania jest różna w zależności od używanego urządzenia mobilnego.

Drukowanie za pomocą funkcji AirPrint

Za pomocą funkcji AirPrint® możesz drukować bezpośrednio z urządzeń iPhone, iPad, iPod touch oraz komputera Mac. Aby włączyć funkcję AirPrint® dla drukarki, patrz . Aby używać funkcji AirPrint®, upewnij się, że urządzenie mobilne zostało podłączone do tej samej sieci bezprzewodowej co drukarka.

Aby drukować za pomocą funkcji AirPrint®:

1. Otwórz wiadomość e-mail, zdjęcie, stronę internetową lub dokument, który chcesz wydrukować.
2. Dotknij ikony **Działanie**.
3. Dotknij opcji **Drukuj**.
4. Wybierz drukarkę, a następnie ustaw opcje drukarki.
5. Dotknij opcji **Drukuj**.

Drukowanie z urządzenia mobilnego z funkcją MOPRIA

MOPRIA™ to funkcja oprogramowania, która umożliwia użytkownikom drukowanie z urządzeń mobilnych niewymagających sterownika drukarki. Funkcji MOPRIA™ można używać w celu drukowania z urządzenia mobilnego do drukarek z funkcją MOPRIA™.

Uwaga:

- MOPRIA™ i wszystkie wymagane przez nią protokoły są domyślnie włączone.
- Upewnij się, że w urządzeniu mobilnym zainstalowana jest najnowsza wersja usługi drukowania MOPRIA™. Aplikację można bezpłatnie pobrać ze sklepu Google Play.
- Urządzenia bezprzewodowe muszą dołączyć do sieci bezprzewodowej, w której znajduje się drukarka.
- Nazwa i lokalizacja drukarki zostanie wyświetlona na liście drukarek z funkcją MOPRIA™ na podłączonych urządzeniach.

Aby drukować przy użyciu funkcji MOPRIA™, postępuj zgodnie z instrukcjami załączonymi do posiadanego urządzenia mobilnego.

Drukowanie z pamięci flash USB

Możesz wydrukować plik zapisany na nośniku pamięci USB. Gniazdo USB znajduje się z przodu drukarki.

Uwaga: Obsługiwane są wyłącznie pamięci flash USB sformatowane zgodnie z potrzebami typowego systemu plików FAT32.

Drukowanie z pamięci flash USB

1. Włóż pamięć flash USB do portu USB drukarki.
2. Na ekranie wykrywania urządzenia USB dotknij pozycji **Drukuj z USB**.

   Uwaga: Jeśli ta funkcja nie jest widoczna, włącz ją lub skontaktuj się z administratorem systemu.
3. Dodaj pliki do Tabeli źródeł dokumentów.
   - Aby wydrukować grupę plików gotowych do druku, z napędu USB lub folderu, dotknij ikony **Wybierz wszystkie**. Sprawdź, czy pliki są zaznaczone.
   - Aby wydrukować określony plik, przejdź do tego pliku, a następnie dotknij nazwy pliku lub ikony.
4. Dotknij przycisku **OK**.
5. Potwierdź, że żądane dokumenty zostały wyświetlone. Jeżeli nie, dotknij polecenia **Dodaj dokument**, wybierz dodatkowe dokumenty, a następnie dotknij przycisku **OK**.
6. Wybierz opcje dostarczania papieru, ilości i drukowania dwustronnego.
7. Naciśnij przycisk **Drukuj**.
8. Po ukończeniu wyjmij pamięć flash USB z gniazda.

Drukowanie z napędu Flash USB który już jest włożony do drukarki

1. Jeżeli napęd pamięci flash USB znajdował się już w gnieździe pamięci USB, naciśnij przycisk **Ekran główny**.
2. Dotknij opcji **USB**.
3. Dotknij polecenia **Drukuj z USB**.

   Uwaga: Jeśli ta funkcja nie jest widoczna, włącz ją lub skontaktuj się z administratorem systemu.
4. Dodaj pliki do Tabeli źródeł dokumentów.
   - Aby wydrukować grupę plików gotowych do druku, z napędu USB lub folderu, dotknij ikony **Wybierz wszystkie**. Sprawdź, czy pliki są zaznaczone.
   - Aby wydrukować określony plik, przejdź do tego pliku, a następnie dotknij nazwy pliku lub ikony.
5. Dotknij przycisku **OK**.
6. Potwierdź, że na liście znajdują się żądane pliki.
   - Aby wybrać więcej plików, dotknij pozycji **Dodaj dokument**, a następnie dotknij przycisku **OK**.
   - Aby usunąć nazwę pliku z listy, dotknij jej, a następnie dotknij pozycji **Usuń**.

7. Wybierz opcje dostarczania papieru, ilości, koloru wyjściowego oraz drukowania dwustronnego.
8. Dotknij pozycji **Drukuj**.

Funkcje drukowania

Zarządzanie pracami

W oknie Jobs (Prace) oprogramowania Embedded Web Server można wyświetlić listę aktywnych i zakończonych prac drukowania.

W menu Prace na panelu sterowania można wyświetlać listy prac bieżących, zabezpieczonych lub zakończonych. Można wybraną pracę wstrzymać, usunąć i wydrukować. Można także wyświetlić jej postęp. Gdy wysyłasz pracę zabezpieczonego drukowania, praca jest wstrzymana do czasu zwolnienia jej przez wpisanie hasła na panelu sterowania. Aby uzyskać więcej informacji, przejdź do części .

Aby wstrzymać pracę drukowania z możliwością jej usunięcia:

1. Na panelu sterowania drukarki naciśnij przycisk **Ekran główny**.
2. Dotknij opcji **Prace**, a następnie dotknij nazwy żądanej pracy drukowania.
3. Wykonaj jedną z poniższych czynności:
   - Aby wstrzymać pracę drukowania, dotknij polecenia **Pauza**. Aby wznowić pracę drukowania, dotknij pozycji **Wznów**.
   - Aby usunąć pracę drukowania, dotknij przycisku **Usuń**. Po wyświetleniu monitu dotknij polecenia **Usuń**.

   Uwaga: Jeśli nie dokonasz wyboru w ciągu 60 sekund, praca zostanie automatycznie wznowiona.
4. Aby powrócić do ekranu głównego, naciśnij przycisk **Ekran główny**.

Wyświetlanie, drukowanie lub usuwanie prac:

1. Na panelu sterowania drukarki naciśnij przycisk **Ekran główny**.
2. Aby wyświetlić listę aktywnych i zakończonych prac, dotknij opcji **Prace**.
3. Aby wyświetlić listę określonych typów prac, dotknij opcji.
   - Aby wyświetlić zapisane prace, dotknij opcji **Zapisane prace**. Aby wydrukować pracę, dotknij pracy, wprowadź liczbę kopii, a następnie dotknij przycisku **OK**. Aby usunąć pracę, dotknij ikony Kosz, a następnie dotknij pozycji **Usuń**.
   - Aby wyświetlić prace osobiste, dotknij opcji **Prace osobiste i zabezpieczone**. Aby wydrukować prace, dotknij folderu, a następnie dotknij polecenia **Drukuj wszystko** lub **Usuń wszystko**.
   - Aby wyświetlić prace zabezpieczone, dotknij pozycji Prace osobiste i zabezpieczone. Dotknij folderu, wpisz kod dostępu, następnie dotknij przycisku **OK**. Aby wydrukować pracę zabezpieczoną, dotknij pracy. Aby wydrukować lub usunąć wszystkie prace z folderu, dotknij polecenia **Drukuj wszystko** lub **Usuń wszystko**.
4. Aby zobaczyć szczegóły dotyczące pracy, dotknij jej.
5. Aby powrócić do ekranu głównego, naciśnij przycisk **Ekran główny**.

Uwaga:

- Administrator systemu może ograniczyć usuwanie prac przez użytkowników. Jeśli usuwanie prac zostanie ograniczone, można wyświetlić prace, ale nie można ich usunąć.
- Tylko użytkownik, który wysłał pracę lub administrator systemu może usunąć pracę drukowania zabezpieczonego.

Drukowanie specjalnych typów prac

Funkcja specjalnych typów prac umożliwia wysłanie pracy z komputera i wydrukowanie jej z poziomu panelu sterowania. Aby wybrać specjalne typy prac w sterowniku druku, wybierz kolejno pozycje **Opcje drukowania**→**Typ pracy**.

Zapisane prace

Zapisane prace to dokumenty wysłane do drukarki i, o ile nie zostały usunięte, zapisane na niej do użycia w przyszłości. Każdy użytkownik może wydrukować lub usunąć Zapisaną pracę.

Aby wydrukować zapisaną pracę, zapoznaj się z częścią .

Drukowanie zapisanej pracy

1. W aplikacji przejdź do ustawień drukowania. W przypadku większości aplikacji należy nacisnąć kombinację klawiszy **CTRL+P** w systemie Windows lub **CMD+P** na komputerach Macintosh.
2. Wybierz drukarkę, a następnie otwórz sterownik drukarki.
   - W systemie Windows kliknij **Właściwości drukarki**. Nazwa przycisku może się różnić w zależności od aplikacji.
   - Na komputerze Macintosh w oknie drukowania kliknij pozycję **Opcje drukowania**, a następnie wybierz pozycję **Funkcje Xerox**.
3. Dla funkcji Typ pracy wybierz opcję **Zapisana praca**.
4. Wpisz nazwę pracy lub wybierz ją z listy, a następnie kliknij przycisk **OK**.
5. Wybierz wszystkie inne wymagane opcje drukowania.
   - W systemie Windows kliknij przycisk **OK**, a następnie kliknij pozycję **Drukuj**.
   - Na komputerze Macintosh kliknij pozycję **Drukuj**.

Zwalnianie zapisanej pracy

1. Na panelu sterowania drukarki naciśnij przycisk **Ekran główny**.
2. Dotknij pozycji **Prace**.
3. Aby wyświetlić zapisane prace, dotknij opcji **Zapisane prace**.
4. Aby wydrukować Zapisaną pracę, dotknij jej nazwy, wprowadź liczbę kopii, a następnie dotknij przycisku **OK**.
5. Aby usunąć dokument po wydrukowaniu, dla danej pracy dotknij ikony **kosza**, a następnie po wyświetleniu monitu dotknij pozycji **Usuń**.
6. Aby powrócić do Ekranu głównego, naciśnij przycisk **Ekran główny**.

Drukowanie zabezpieczone

Skorzystaj z funkcji Zabezpieczone Drukowanie, w przypadku drukowania ważnych lub poufnych informacji. Po wysłaniu pracy do urządzenia jest ono przechowywane w drukarce do momentu wprowadzenia kodu dostępu na panelu sterowania drukarki.

Aby wydrukować pracę drukowania zabezpieczonego, zapoznaj się z częścią .

Drukowanie zabezpieczonej pracy drukowania

1. W aplikacji przejdź do ustawień drukowania. W przypadku większości aplikacji należy nacisnąć kombinację klawiszy **CTRL+P** w systemie Windows lub **CMD+P** na komputerach Macintosh.
2. Wybierz drukarkę, a następnie otwórz sterownik drukarki.
   - W systemie Windows kliknij **Właściwości drukarki**. Nazwa przycisku różni się w zależności od aplikacji.
   - Na komputerze Macintosh w oknie Drukuj kliknij pozycję **Podgląd**, a następnie wybierz pozycję **Funkcje Xerox**.
3. Dla funkcji Typ pracy wybierz **Drukowanie zabezpieczone**.
4. Wpisz kod dostępu, potwierdź go, a następnie kliknij przycisk **OK**.
5. Wybierz wszystkie inne wymagane opcje drukowania.
   - W systemie Windows kliknij przycisk **OK**, a następnie kliknij pozycję **Drukuj**.
   - Na komputerze Macintosh kliknij pozycję **Drukuj**.

Zwalnianie pracy zabezpieczonego drukowania

1. Na panelu sterowania drukarki naciśnij przycisk **Ekran główny**.
2. Dotknij pozycji **Prace**.
3. Aby wyświetlić prace drukowania zabezpieczonego, dotknij pozycji **Prace osobiste i zabezpieczone**.
4. Dotknij swojego folderu.
5. Wprowadź numer hasła, a następnie dotknij przycisku **OK**.
6. Wybierz opcję:
   - Aby wydrukować pracę drukowania zabezpieczonego, dotknij pracy.
   - Aby wydrukować wszystkie prace znajdujące się w folderze, dotknij pozycji **Drukuj wszystko**.
   - Aby usunąć pracę drukowania zabezpieczonego, dotknij ikony **Kosz**. Po wyświetleniu monitu dotknij polecenia **Usuń**.
   - Aby usunąć wszystkie prace znajdujące się w folderze, dotknij pozycji **Usuń wszystko**.

   Uwaga: Po wydrukowaniu pracy drukowania zabezpieczonego jest ona automatycznie usuwana.
7. Aby powrócić do Ekranu głównego, naciśnij przycisk **Ekran główny**.

Drukowanie prywatne

Opcja Drukowanie prywatne umożliwia zapisanie dokumentu w drukarce, a następnie wydrukowanie go z poziomu panelu sterowania.

Uwaga: Opcja Drukowanie prywatne jest dostępna tylko w systemie Windows, podczas korzystania z drukarki sieciowej.

Drukowanie prywatne to typ zapisanej pracy o następujących cechach:

- Praca drukowania prywatnego jest wyświetlana w folderze o nazwie utworzonej z wykorzystaniem identyfikatora użytkownika skojarzonego z pracą drukowania.
- Praca drukowania prywatnego nie korzysta z kodu dostępu.
- Każdy użytkownik może wydrukować lub usunąć pracę drukowania prywatnego.
- Można wydrukować wszystkie prace jednocześnie, usunąć pojedynczą pracę lub usunąć wszystkie prace z listy.
- Po wydrukowaniu pracy drukowania prywatnego jest ona automatycznie usuwana.

Aby wydrukować pracę drukowania osobistego, zapoznaj się z częścią .

Drukowanie prywatnej pracy drukowania

1. W aplikacji przejdź do ustawień drukowania. W większości aplikacji należy kliknąć kolejno pozycje **Plik**→**Drukuj**, a w systemie Windows nacisnąć **CTRL+P**.
2. Wybierz drukarkę i kliknij pozycję **Właściwości drukarki**. Nazwa przycisku różni się w zależności od aplikacji.
3. W obszarze Typ pracy wybierz pozycję **Drukowanie prywatne**.
4. Wybierz wszystkie inne wymagane opcje drukowania, a następnie kliknij przycisk **OK**.
5. Aby wysłać pracę do drukarki, kliknij polecenie **Drukuj**.

Zwalnianie osobistej pracy drukowania

1. Na panelu sterowania drukarki naciśnij przycisk **Ekran główny**.
2. Dotknij pozycji **Prace**.
3. Aby wyświetlić prace drukowania osobistego, dotknij pozycji **Prace osobiste i zabezpieczone**.
4. Dotknij swojego folderu.
5. W przypadku wyświetlenia monitu o kod dostępu dotknij pozycji **Pomiń**.

   Uwaga: Monit o kod dostępu jest wyświetlany, jeśli folder zawiera prace Zabezpieczone drukowanie i Druk osobisty.

6. Wybierz opcję.
   - Aby wydrukować pracę Druk osobisty, dotknij danej pracy.
   - Aby wydrukować wszystkie prace znajdujące się w folderze, dotknij polecenia **Drukuj wszystko**.
   - Aby usunąć wszystkie prace znajdujące się w folderze, dotknij polecenia **Usuń wszystko**.
7. Aby powrócić do Ekranu głównego, naciśnij przycisk **Ekran główny**.

Zestaw próbny

Funkcja Próbki drukuje jedną kopię wielostronicowej pracy drukowania zanim zostaną wydrukowane pozostałe kopie. Po sprawdzeniu Próbki można wydrukować pozostałe kopie lub usunąć je, korzystając z panelu sterowania drukarki.

Próbka to typ zapisanej pracy o następujących cechach:

- Próbka jest wyświetlana w folderze o nazwie utworzonej z wykorzystaniem identyfikatora użytkownika skojarzonego z pracą drukowania.
- Próbka nie korzysta z kodu dostępu.
- Każdy użytkownik może wydrukować lub usunąć próbkę.
- Opcja Próbki umożliwia drukowanie jednej kopii pracy do wglądu, przed wydrukowaniem pozostałych egzemplarzy.

Po wydrukowaniu próbki praca jest automatycznie usuwana.

Aby wydrukować próbkę, zapoznaj się z częścią .

Drukowanie zestawu próbnego

1. W aplikacji przejdź do ustawień drukowania. W przypadku większości aplikacji należy nacisnąć kombinację klawiszy **CTRL+P** w systemie Windows lub **CMD+P** na komputerach Macintosh.
2. Wybierz drukarkę, a następnie otwórz sterownik drukarki.
   - W systemie Windows kliknij **Właściwości drukarki**. Nazwa przycisku różni się w zależności od aplikacji.
   - Na komputerze Macintosh w oknie Drukuj kliknij pozycję **Podgląd**, a następnie wybierz pozycję **Funkcje Xerox**.
3. Dla funkcji Typ pracy wybierz opcję **Próbka**.
4. Wybierz wszystkie inne wymagane opcje drukowania.
   - W systemie Windows kliknij przycisk **OK**, a następnie kliknij pozycję **Drukuj**.
   - Na komputerze Macintosh kliknij pozycję **Drukuj**.

Zwalnianie próbki

1. Na panelu sterowania drukarki naciśnij przycisk **Ekran główny**.
2. Aby wyświetlić dostępne prace, dotknij opcji **Prace**.
3. Dotknij pracy typu Próbka.

   Uwaga: W opisie pliku próbki praca jest przedstawiana jako zachowana do przyszłego drukowania. Podawana jest również liczba pozostałych kopii pracy.
4. Wybierz opcję.
   - Aby wydrukować pozostałe kopie pracy, wybierz opcję **Zwolnij**.
   - Aby usunąć pozostałe kopie pracy, dotknij pozycji **Usuń**.
5. Aby powrócić do Ekranu głównego, naciśnij przycisk **Ekran główny**.

Drukowanie po obu stronach papieru

Drukowanie dokumentu dwustronnego

Jeżeli drukarka obsługuje funkcję automatycznego drukowania dwustronnego, opcje określane są w sterowniku drukarki. Sterownik ten wykorzystuje ustawienia dla poziomego lub pionowego ułożenia strony podczas drukowania dokumentu.

Uwaga: Upewnij się, że format i gramatura papieru są obsługiwane. Aby uzyskać więcej informacji, przejdź do części .

Opcje układu strony w druku dwustronnym

Możesz zdefiniować układ strony dla druku dwustronnego, określający w jaki sposób strony będą obracane. Ustawienia te są pomijane podczas korzystania z ustawień orientacji strony w danym programie.

- **1-stronne drukowanie**: Ta opcja powoduje drukowanie na obu stronach nośnika. Skorzystaj z tej opcji podczas drukowania na kopertach, etykietach i innych nośnikach, na których nie można drukować dwustronnie.
- **Drukowanie dwustronne**: Ta opcja powoduje drukowanie pracy na obu stronach arkusza papieru, umożliwiając oprawienie na dłuższej krawędzi. Poniższe ilustracje pokazują dokumenty wydrukowane odpowiednio w orientacji pionowej i poziomej:

- **2-stronne drukowanie, przewracanie stron na krótszej krawędzi**: Ta opcja powoduje drukowanie na obu stronach kartki. Obrazy drukowane są w sposób umożliwiający oprawę na krótkiej krawędzi papieru. Poniższe ilustracje pokazują dokumenty wydrukowane odpowiednio w orientacji pionowej i poziomej:

Uwaga: Drukowanie dwustronne stanowi element ustawień trybu Earth Smart.

Aby zmienić domyślne ustawienia sterownika drukarki, patrz .

Orientacja

Aby wybrać orientację domyślną:

1. W sterowniku drukarki na karcie Opcje dokumentu kliknij kartę **Orientacja**.
2. Wybierz opcję:
   - **Pionowo**: obraca papier tak, że tekst i obrazy są drukowane równolegle do krótszej krawędzi papieru.

   - **Poziomo**: obraca papier tak, że tekst i obrazy są drukowane równolegle do dłuższej krawędzi papieru.

   - **Obrócone poziomo**: obraca papier tak, że zawartość stron jest obracana o 180 stopni, dłuższą krawędzią spodu do góry.

3. Kliknij przycisk **OK**.

Wybór opcji papieru dla drukowania

Istnieją dwie metody wyboru papieru. Możesz pozwolić, aby drukarka wybrała rodzaj papieru, w zależności od wielkości dokumentu, typu papieru i koloru. Oprócz tego możesz również zaznaczyć konkretną tacę z wybranym papierem.

Drukowanie wielu stron na jednym arkuszu

Podczas drukowania wielostronicowego dokumentu można umieścić więcej niż jedną stronę na pojedynczym arkuszu papieru. Drukowanie 1, 2, 4, 6, 9, lub 16 stron odbywa się poprzez wybór liczby stron na arkusz w opcji Strony w arkuszu na karcie Układ strony. Opcja Układ strony znajduje się na karcie Opcje dokumentu.

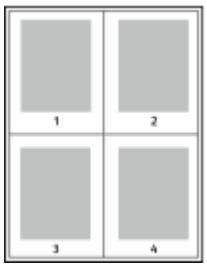

Drukowanie broszur

Korzystając z funkcji drukowania dwustronnego można wydrukować dokument w formie niewielkiej broszury. Broszury mogą być tworzone przy użyciu każdego rozmiaru papieru, który pozwala na drukowanie dwustronne.

Sterownik druku automatycznie zmniejsza obraz każdej strony i drukuje cztery strony na arkuszu papieru (dwie po każdej stronie). Strony są drukowane we właściwej kolejności, więc można je złożyć i zszyć w celu utworzenia broszury.

- W systemie Windows opcja Układ broszury znajduje się na karcie Układ strony. Opcja Układ strony znajduje się na karcie Opcje dokumentu.
- Na komputerze Macintosh opcja Układ broszury jest dostępna na liście ustawień papieru/wydruku w oknie drukowania w obszarze Funkcje Xerox.

Podczas drukowania broszur z wykorzystaniem języka PostScript lub sterownika dla komputerów Macintosh można określić odstęp i korektę marginesu.

- **Odstęp**: umożliwia określenie poziomej odległości (w punktach) pomiędzy obrazami stron. Punkt to 0,35 mm (1/72 cala).
- **Pełzanie**: umożliwia podanie wartości przesunięcia obrazów stron na zewnątrz z dokładnością do dziesiątych części punktu. Przesunięcie rekompensuje grubość składanego papieru, która po złożeniu może spowodować nieznaczne przesunięcie obrazów na zewnątrz. Można wybrać wartość od 0 do 1 punktu.

Odstęp

Pełzanie

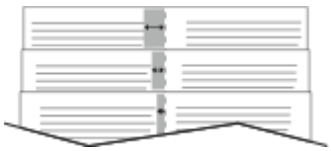

Jakość druku

Tryby jakości druku:

- Tryb standardowej jakości druku: 600 x 600 dpi
- Tryb ulepszonej jakości druku: 1200 x 1200 dpi

Opcje obrazu

Opcje obrazu pozwalają kontrolować sposób wykorzystywania kolorów podczas drukowania dokumentów. Język PostScript oraz sterowniki dla komputerów Macintosh zapewniają szeroką gamę opcji sterowania i korygowania kolorów dostępnych na karcie Opcje obrazu.

Aby przekształcić wszystkie kolory w dokumencie do postaci czarno-białej lub odcieni szarości, wybierz **Xerox, czarny i biały**.

Drukarka zapewnia następujące opcje korekty kolorów:

- Xerox, kolor automatyczny: Ta opcja pozwala na zastosowanie najlepszej korekcji kolorów dla tekstu, grafiki i fotografii. Firma Xerox zaleca to ustawienie.
- Jaskrawe RGB: To ustawienie pozwala uzyskać bardziej jaskrawe i nasycone kolory za pomocą koloru czerwonego, zielonego i niebieskiego.
- Komercyjny: Opcja ta przygotowuje kolor dla prasy do druku komercyjnego.

Drukowanie znaków wodnych

Znak wodny to specjalny tekst, który może być wydrukowany w poprzek jednej lub większej liczby stron. Przykładowo, możesz dodać słowa tj. kopia, szkic, poufne, zamiast stemplowania dokumentu przed jego rozpowszechnieniem.

Aby drukować znak wodny:

1. W sterowniku druku kliknij kartę **Opcje dokumentu**.
2. Kliknij kartę **Znaki wodne**.
3. W menu zaznacz znak wodny. Możesz wybrać spomiędzy dostępnych znaków wodnych lub utworzyć własny. Za pomocą tego menu można także zarządzać znakami wodnymi.
4. W obszarze Tekst wybierz opcję:
   - **Tekst**: Podaj tekst w polu, następnie określ czcionkę.
   - **Datownik**: Określ opcje daty i godziny, następnie określ czcionkę.
   - **Obraz**: Aby zlokalizować zdjęcie, kliknij ikonę Przeglądaj.
5. Określ kąt skalowania i położenie znaku wodnego.
   - Wybierz opcję skalowania, określającą rozmiar zdjęcia w stosunku do oryginalnego obrazu. Użyj strzałek, aby przeskalować obraz w krokach co 1 %.
   - Aby zdefiniować kąt obrazu na stronie, określ opcję pozycji lub obróć obraz w prawo lub w lewo w krokach co 1, używając strzałek.
   - Aby zdefiniować lokalizację obrazu na stronie, określ opcję pozycji lub przesuń obraz w prawo lub w lewo w krokach co 1, używając strzałek.
6. W obszarze **Warstwy** wybierz sposób drukowania znaku wodnego.
   - **Drukuj w tle** — ta opcja pozwala wydrukować znak wodny za tekstem i grafiką dokumentu.
   - **Drukuj na równi**: Opcja ta pozwala połączyć znak wodny z tekstem i grafiką dokumentu. Znak będzie przezroczysty, tzn. będzie widać również treść dokumentu.
   - **Drukuj na pierwszym planie** — ta opcja pozwala wydrukować znak wodny przed tekstem i grafiką dokumentu.
7. Kliknij opcję **Strony**, a następnie wybierz strony, na których ma zostać wydrukowany znak wodny:
   - Opcja **Drukuj na wszystkich stronach** pozwala umieścić znak wodny w całym dokumencie.
   - Opcja **Drukuj tylko na pierwszej stronie** sprawia, że znak wodny pojawi się wyłącznie na początku dokumentu.

8. Jeżeli jako znak wodny zostało wybrane zdjęcie, określ jasność obrazu.
9. Kliknij przycisk **OK**.

Skalowanie

Skalowanie pozwala zmniejszyć lub powiększyć oryginalny dokument, aby dopasować wydruk do wybranego formatu papieru.

- W systemie Windows opcje skalowania znajdują się w polu Papier na karcie Opcje drukowania.
- Na komputerach Macintosh opcje skalowania znajdują się w oknie drukowania. Aby wyświetlić więcej opcji drukowania, kliknij pozycję **Pokaż szczegóły**.

Dostępne są poniższe opcje skalowania:

- Opcja **Skalowanie automatyczne** skaluje dokument do wymiaru wybranego w pozycji Rozmiar papieru wyjściowego. Wartość skalowania wyświetlana jest (w procentach) w polu poniżej przykładowego obrazu.
- Opcja **Brak skalowania** nie zmienia rozmiaru obrazu strony drukowanej na papierze wyjściowym, a w polu skali wyświetlana jest wartość 100 %. Jeśli rozmiar oryginału przekracza rozmiar wyjściowy, obraz strony zostanie przycięty. Jeśli rozmiar oryginału jest mniejszy niż od rozmiaru wyjściowego, wokół obrazu strony pozostanie wolna przestrzeń.
- **Skalowanie ręczne** skaluje dokument zgodnie z wartością wprowadzoną w polu skali (w procentach), które znajduje się poniżej podglądu obrazu.

Jasność

Funkcja Jasność umożliwia dostosowanie ogólnej jasności lub zaciemnienia tekstu i obrazów drukowanej pracy.

1. Aby dostosować jasność, na karcie Opcje obrazu przesuń suwak w prawą stronę, aby rozjaśnić, lub w lewo, aby przyciemnić pracę drukowania.
2. Kliknij przycisk **OK** lub **Zastosuj**.

Kontrast

Funkcji Kontrast można używać do ustawiania zróżnicowania między ciemnymi i jasnymi obszarami pracy drukowania.

1. Aby dostosować kontrast, przesuń suwakiem w prawo, aby zmniejszyć kontrast, lub w lewo, aby go zwiększyć.
2. Kliknij przycisk **OK** lub **Zastosuj**.

Drukowanie odbić lustrzanych

Jeśli sterownik PostScript jest zainstalowany, można drukować lustrzane odbicia stron. Obrazy są odbijane lustrzanie w lewo lub w prawo podczas druku.

Wybór powiadomienia o zakończeniu pracy (system Windows)

Możesz wybrać powiadamianie po zakończeniu pracy drukowania. Na ekranie komputera pojawi się komunikat z nazwą pracy i drukarki, na której zostało ono zrealizowane.

Uwaga: Opcja ta jest dostępna tylko w systemie Windows, podczas korzystania z drukarki sieciowej.

Aby wybrać powiadomienie o zakończeniu pracy, na karcie Zaawansowane:

1. Kliknij pozycję **Powiadomienia**.
2. Kliknij pozycję **Powiadamiaj o wykonanych pracach**, a następnie wybierz opcję.
   - **Wł.**: Ta opcja powoduje włączenie powiadomień.
   - **Wył.**: Ta opcja powoduje wyłączenie funkcji powiadamiania.
3. Kliknij przycisk **OK**.

Korzystanie ze stron specjalnych

Opcje Stron specjalnych umożliwiają określenie sposobu, w jaki okładki, przekładki i strony wyjątków są dodawane do drukowanego dokumentu.

Aby uzyskać szczegółowe informacje dotyczące dostępu do okna Właściwości, przejdź do części .

Drukowanie okładek

Strona tytułowa to pierwsza lub ostatnia strona dokumentu. Możesz wybrać źródło papieru dla okładek, które są inne od reszty stron dokumentu. Przykładowo, możesz użyć papieru firmowego do wydrukowania pierwszej strony dokumentu. Możesz również użyć grubego papieru dla pierwszej i ostatniej strony raportu. Wykorzystaj dowolny dostępną tacę papieru jako źródła papieru do okładek.

W stron wybierz jedną poniższych opcji drukowania okładek:

- **Bez okładek**: Opcja ta powoduje, że okładki nie są drukowane. Żadna z okładek nie zostanie dodana do dokumentu.
- **Tylko przód**: Opcja ta powoduje drukowanie pierwszej strony na papierze z określonej tacy.
- **Tylko tylna**: Opcja ta powoduje drukowanie ostatniej strony na papierze z określonej tacy.
- **Przednia i tylna: Takie same** — drukuje przednią i tylną okładkę z tej samej tacy.
- **Przednia i tylna: Różne** — drukuje przednią i tylną okładkę z różnych tac.

Po dokonaniu ustawień dla okładek możesz wybrać rozmiar, kolor lub typ papieru. Możesz również ustawić puste lub zadrukowane arkusze papieru, a także zadrukować jedną lub obie strony danej okładki.

Drukowanie przekładek

Możesz dodać puste lub zadrukowane przekładki, umieszczone przed stroną każdego dokumentu lub po wyznaczonych stronach. W tym drugim przypadku przekładka funkcjonuje jako separator rozdziałów, znacznik lub wypełnienie. Upewnij się, aby określić rodzaj papieru dla przekładek.

- **Insert Options (Opcje przekładek)** — pozwalają wstawić przekładkę po stronie X (gdzie X to numer strony), ewentualnie przed stroną 1.
- **Insert Quantity (Liczba przekładek)** — określa arkusze, które mają być wstawione w każdym z miejsc.

- **Strony**: Określa stronę lub zakres stron mających charakter stron wyjątków. Poszczególne strony lub zakresy stron należy oddzielić przecinkami. Strony zakresu powinny być połączone myślnikiem. Aby na przykład wybrać strony 1, 6, 9, 10 i 11, wpisz **1,6,9-11**.
- **Papier**: Wyświetla domyślny rozmiar, kolor i typ papieru wybranego w opcji Użyj ustawienia pracy.
- **Ustawienie pracy**: Wyświetla atrybuty papieru dla pozostałej części pracy.

Drukowanie stron wyjątków

Strony wyjątków mają inne ustawienia niż pozostałe strony pracy. Można określić różnice, takie jak rozmiar, typ oraz kolor strony. Można również zmienić stronę papieru, na której wykonany zostanie wydruk, jeżeli to potrzebne. Praca drukowania może zawierać wiele stron wyjątków.

Na przykład, praca drukowania zawiera 30 stron. Potrzeba pięciu stron drukowanych jednostronnie na specjalnym papierze, a pozostałe strony zostaną wydrukowane dwustronnie na zwykłym papierze. Możesz skorzystać ze stron wyjątków, aby wydrukować pracę.

W oknie Dodaj wyjątki ustaw charakterystykę stron wyjątków i wybierz alternatywne źródło papieru:

- **Strony**: Określa stronę lub zakres stron mających charakter stron wyjątków. Poszczególne strony lub zakresy stron należy oddzielić przecinkami. Strony zakresu powinny być połączone myślnikiem. Aby na przykład wybrać strony 1, 6, 9, 10 i 11, wpisz `1,6,9-11`.
- **Papier**: Wyświetla domyślny rozmiar, kolor i typ papieru wybranego w opcji Użyj ustawienia pracy.
- Opcja **2-Sided Printing** (Drukowanie dwustronne) umożliwia wybranie opcji drukowania dwustronnego. Kliknij **strzałkę w dół**, aby wybrać opcję:
  - **1-Sided Print (1 stronne drukowanie)**: drukuje strony wyjątków jednostronnie.
  - **Dwustronne drukowanie** drukuje strony wyjątków po obu stronach papieru i obraca strony przez dłuższą krawędź. Praca może zostać następnie oprawiona na dłuższej krawędzi stron.
  - **Dwustronne drukowanie, przewracanie przez krótszą krawędź** drukuje strony wyjątków po obu stronach papieru i obraca strony przez krótszą krawędź. Praca może zostać następnie oprawiona na krótszej krawędzi stron.
  - **Użyj ustawień pracy** — drukuje pracę z wykorzystaniem parametrów widocznych w polu Ustawienia pracy.
- **Ustawienie pracy**: Wyświetla atrybuty papieru dla pozostałej części pracy.

Uwaga: Niektóre kombinacje drukowania dwustronnego i pewnych typów i rozmiarów papieru mogą powodować nieoczekiwane rezultaty.

Używanie rozmiarów specjalnych papieru

Możesz drukować na specjalnych rozmiarach papieru mieszczących się w minimalnym i maksymalnym zakresie rozmiarów obsługiwanych przez drukarkę. Aby uzyskać więcej informacji, przejdź do części .

Drukowanie na niestandardowych rozmiarach papieru

Uwaga: Przed rozpoczęciem drukowania na papierze o niestandardowym rozmiarze, za pomocą funkcji Niestandardowe rozmiary papieru w obszarze Właściwości drukarki zdefiniuj rozmiar niestandardowy. Aby uzyskać więcej informacji, przejdź do części .

Drukowanie na papierze o niestandardowym rozmiarze w systemie Windows

1. Włóż papier specjalny do tacy.
2. W aplikacji kliknij pozycje **Plik**→**Drukuj**, a następnie wybierz drukarkę.
3. W oknie dialogowym Drukowanie kliknij opcję **Właściwości**.
4. Na karcie Papier/Wyjście z listy rozwijanej **Rozmiar papieru** wybierz żądany rozmiar niestandardowy.

   Uwaga: Drukując na niestandardowym rozmiarze papieru, zdefiniuj wcześniej niestandardowy rozmiar we właściwościach drukarki.
5. Z listy rozwijanej Typ papieru wybierz typ papieru.
6. Ustaw inne niezbędne opcje, a następnie kliknij przycisk **OK**.
7. W oknie dialogowym Drukowanie kliknij przycisk **OK**, aby rozpocząć drukowanie.

Drukowanie na papierze o niestandardowym rozmiarze w systemie Macintosh

1. Włóż papier o specjalnym rozmiarze. Aby uzyskać więcej informacji, przejdź do części .
2. W aplikacji kliknij menu **Ustawienia strony**.
3. Z rozwijanej listy Rozmiaru papieru wybierz niestandardowy rozmiar papieru.
4. Kliknij przycisk **OK**.
5. W aplikacji kliknij menu **Drukuj**.
6. Kliknij przycisk **OK**.

Definiowanie rozmiarów papieru specjalnego

Aby drukować na specjalnym rozmiarze papieru, zdefiniuj szerokość i długość papieru w sterowniku drukarki oraz na panelu sterowania drukarki. Ustawiając rozmiar papieru upewnij się, że podane wymiary zgadzają się z papierem umieszczonym w tacy. Ustawienie nieprawidłowego rozmiaru może spowodować błąd drukarki. Jeśli drukowanie jest wykonywane ze sterownika na komputerze, ustawienia skonfigurowane na panelu sterowania drukarki są zastępowane przez ustawienia sterownika drukarki.

Tworzenie i zapisywanie specjalnych rozmiarów papieru w sterowniku drukarki

Do wydruków na papierze niestandardowym można używać dowolnej tacy papieru. Ustawienia niestandardowego rozmiaru papieru są zapisane w sterowniku drukarki i są dostępne we wszystkich aplikacjach.

Aby uzyskać informacje na temat rozmiarów papieru obsługiwanych przez poszczególne tace, patrz .

Aby utworzyć i zapisać rozmiar niestandardowy w systemie Windows:

1. W sterowniku drukarki kliknij kartę **Opcje drukowania**.
2. W obszarze Papier kliknij strzałkę, a następnie wybierz pozycje **Inne rozmiary**→**Zaaw. rozmiar papieru**→**Rozmiar papieru wyjściowego**→**Nowy**.
3. W oknie Nowy rozmiar niestandardowy papieru wpisz długość i szerokość.
4. Aby określić jednostki miary, na dole ekranu kliknij przycisk **Jednostki miary**, a następnie wybierz opcję **Cale** lub **Milimetry**.
5. Aby zapisać, w polu Nazwa wpisz tytuł nowego rozmiaru, a następnie kliknij przycisk **OK**.

Aby utworzyć i zapisać rozmiar niestandardowy dla komputerów Macintosh:

1. W aplikacji kliknij kolejno pozycje **Plik**→**Ustawienia strony**.
2. Kliknij **Paper Sizes (Rozmiary papieru)**, a następnie **Manage Paper Sizes (Zarządzaj rozmiarem papieru)**.
3. Aby dodać nowy rozmiar, w oknie zarządzania rozmiarami papieru kliknij znak **plusa** (**+**).
4. Kliknij dwukrotnie opcję **Untitled** (Bez nazwy), a następnie wpisz nazwę dla nowego rozmiaru.
5. Wpisz długość i szerokość nowego rozmiaru.
6. Wykorzystaj strzałki z prawej strony pola Non-Printable Area (Obszar niezadrukowany) i zaznacz właściwą drukarkę na liście. Możesz również ustawić wartości wszystkich marginesów w części Marginesy użytkownika.
7. Aby zapisać ustawienia, kliknij przycisk **OK**.

Definiowanie specjalnego rozmiaru papieru na panelu sterowania

Do wydruków na papierze niestandardowym można używać dowolnej tacy papieru. Ustawienia niestandardowego rozmiaru papieru są zapisane w sterowniku drukarki i są dostępne we wszystkich aplikacjach.

1. Na panelu sterowania drukarki naciśnij przycisk **Ekran główny**.
2. Dotknij opcji **Urządzenie**→**Tace papieru**.
3. Dotknij żądanej tacy, w której ma znaleźć się papier o niestandardowym rozmiarze.
4. Dotknij bieżącego ustawienia rozmiaru papieru, następnie z listy wybierz opcję **Specjalne**.
5. Na ekranie Rozmiar specjalny papieru wpisz długość i szerokość nowego rozmiaru.
6. Aby zapisać ustawienie, dotknij pozycji **OK**.
7. Aby powrócić do Ekranu głównego, naciśnij przycisk **Ekran główny**.

@PrintByXerox

@PrintByXerox — omówienie

Aplikacji Xerox® @PrintByXerox można używać do drukowania załączników do wiadomości e-mail oraz dokumentów wysyłanych do drukarki z urządzeń mobilnych.

Po połączeniu urządzenia firmy Xerox z Internetem aplikacja @PrintByXerox we współpracy z chmurą Xerox® Workplace Cloud umożliwia proste drukowanie oparte na poczcie e-mail.

Uwaga: Aplikacja @PrintByXerox i oprogramowanie Xerox® Workplace Cloud wymagają określonych licencji, ustawień konfiguracji i minimalnych specyfikacji systemu. Szczegółowe informacje można znaleźć w dokumencie *Xerox® @PrintByXerox App Quick Start Guide* (Skrócona instrukcja obsługi aplikacji Xerox @PrintByXerox) dostępnym na stronie www.xerox.com/XeroxAppGallery.

Drukowanie przy użyciu aplikacji @PrintByXerox

1. Wyślij wiadomość e-mail z obsługiwanym typem pliku na adres Print@printbyxerox.com.

   Użytkownicy korzystający z aplikacji po raz pierwszy otrzymają w odpowiedzi wiadomość e-mail z identyfikatorem i hasłem użytkownika.
2. Na panelu sterowania urządzenia Xerox naciśnij przycisk **Ekran główny**.
3. Dotknij pozycji **@PrintByXerox**.
4. Wprowadź adres e-mail, a następnie dotknij pozycji **Zapisz**.
5. Na ekranie wprowadzania hasła wpisz hasło przy użyciu klawiatury ekranowej, a następnie dotknij pozycji **Zapisz**.
6. Wybierz dokumenty do wydrukowania.
7. Dotknij pozycji **Ustawienia druku**, a następnie dotknij przycisku **OK**.
8. Dotknij pozycji **Drukuj**.
   - Zostanie wyświetlony komunikat Przesyłanie prac do drukowania i stan konwersji.
   - Po rozpoczęciu drukowania dokumentów pojawi się zielony znacznik wyboru.

6

Kopiowanie

Ten rozdział zawiera:

- Tworzenie kopii 120
- Ustawienia kopiowania 122
- Zaawansowane ustawienia kopiowania 126

Tworzenie kopii

1. Na panelu sterowania drukarki naciśnij przycisk **Ekran główny**.
2. Aby usunąć poprzednie ustawienia aplikacji, dotknij polecenia **Resetuj**.
3. Połóż oryginały na szybie dokumentów lub włóż do podajnika dokumentów:
   - Skorzystaj z szyby dokumentów dla pojedynczych stron lub papieru, który nie mieści się w automatycznym jednoprzebiegowym dwustronnym podajniku dokumentów. Unieś automatyczny jednoprzebiegowy dwustronny podajnik dokumentów, następnie umieść oryginał drukiem w dół w lewym górnym rogu szyby dokumentów.

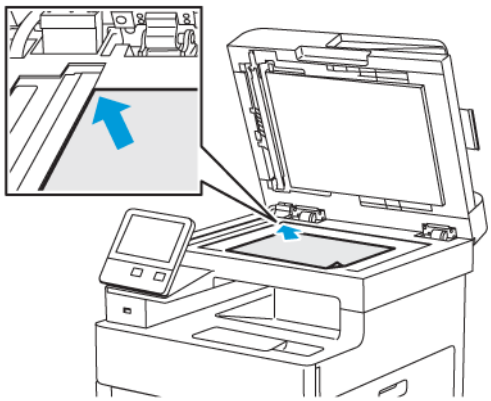

   - Skorzystaj z automatycznego jednoprzebiegowego dwustronnego podajnika dokumentów przy kopiowaniu wielu lub jednej strony. Usuń zszywki i spinacze z kartek. Umieść oryginał w automatycznym podajniku dokumentów stroną zadrukowaną do góry, górną krawędzią w stronę podajnika. Ustaw prowadnice papieru tak, aby były dosunięte do oryginałów.

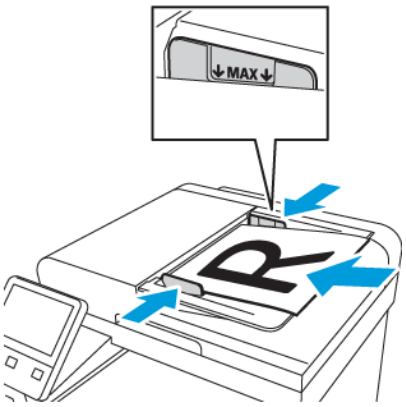

4. Dotknij pozycji **Kopiuj**.
5. Aby wprowadzić liczbę kopii, użyj klawiatury na ekranie dotykowym.

   Uwaga: Aby poprawić wprowadzoną liczbę kopii, dotknij przycisku **X**, a następnie wprowadź żądaną ilość.

6. Zmień ustawienia kopiowania według swoich potrzeb. Aby uzyskać więcej informacji, przejdź do części .

7. Dotknij pozycji **Start**. Jeśli oryginał został umieszczony w podajniku dokumentów, skanowanie będzie trwało do momentu jego opróżnienia.
8. Jeśli skanujesz z szyby dokumentów, gdy zostanie wyświetlony monit, wykonaj jedną z poniższych czynności:
   - Jeżeli nie ma dalszych dokumentów do skanowania, dotknij pozycji **Gotowe**.
   - Jeśli masz inną stronę do zeskanowania, umieść następny oryginał na szybie dokumentów, następnie dotknij pozycji **Dodaj stronę**.
   - Aby anulować pracę, dotknij pozycji **Anuluj pracę**, następnie w celu usunięcia pracy po wyświetleniu monitu dotknij pozycji **Usuń**.

   Uwaga: Aby wstrzymać drukowanie pracy, dotknij pozycji **Wstrzymaj**. Aby kontynuować wykonywanie pracy, dotknij pozycji **Dodaj stronę** lub aby zakończyć pracę, dotknij pozycji **Gotowe**.
9. Aby powrócić do ekranu głównego, naciśnij przycisk **Ekran główny**.

Wytyczne dotyczące jednoprzebiegowego automatycznego dwustronnego podajnika dokumentów

Pojemność jednoprzebiegowego automatycznego dwustronnego podajnika dokumentów pozwala pomieścić oryginały o następujących rozmiarach:

- Szerokość: 139,7–216 mm (5,5–8,5 cala)
- Długość: 139,7–356 mm (5,5–14 cali)
- Gramatura: 60–125 g/m²

Podczas ładowania oryginałów do automatycznego dwustronnego podajnika dokumentów należy postępować zgodnie z poniższymi wskazówkami:

- Ładuj dokumenty oryginalne stroną zadrukowaną do góry, tak aby górna część dokumentu była skierowana w stronę podajnika.
- W automatycznym dwustronnym podajniku dokumentów należy umieszczać tylko luźne, nieuszkodzone arkusze papieru.
- Ustaw prowadnice papieru tak, aby były dosunięte do oryginałów.
- Papier należy wkładać do automatycznego dwustronnego podajnika tylko wtedy, gdy atrament jest suchy.
- Nie ładuj dokumentów oryginalnych powyżej linii maksymalnego zapełnienia.

Wskazówki dotyczące szyby dokumentów

Szyba dokumentów mieści oryginały o maksymalnych rozmiarach 216 x 356 mm (8,5 x 14 cali). Aby skopiować lub zeskanować określone typy dokumentów oryginalnych, należy użyć szyby dokumentów, a nie automatycznego dwustronnego podajnika dokumentów.

Użyj szyby dokumentów do następujących typów dokumentów:

- Papier ze spinaczami lub zszywkami
- Papier ze zmarszczeniami, fałdami, zagięciami, rozdarciami lub wycięciami
- Powlekany lub bezwęglowy papier lub materiały inne niż papier (np. tkaniny czy metal)
- Koperty
- Książki

Ustawienia kopiowania

Możesz dostosowywać ustawienia zadań kopiowania, określać charakterystykę oryginałów oraz własne ustawienia wydruku.

Możesz również konfigurować ustawienia domyślne dla wielu opcji. Aby uzyskać więcej informacji, przejdź do części .

Wybór kopii kolorowych lub czarno-białych

Jeżeli oryginał jest kolorowy, możesz tworzyć kopie w pełnym kolorze lub czerni i bieli.

Uwaga: To ustawienie powraca do wartości domyślnej po ukończeniu pracy kopiowania. Aby zmodyfikować ustawienie domyślne, zapoznaj się z częścią .

Aby wybrać kopiowanie kolorowe lub czarno-białe:

1. Na panelu sterowania drukarki naciśnij przycisk **Ekran główny**.
2. Dotknij pozycji **Kopiuj**.
3. Dotknij pozycji **Kolor wyjściowy**.
4. Wybierz opcję:
   - **Autom. wykrycie**: Urządzenie wykrywa zawartość kolorów w oryginalnym dokumencie. Jeśli oryginałem jest dokument kolorowy, drukarka wykonuje jego kopię z wykorzystaniem pełnej palety kolorów. W przypadku dokumentów czarno-białych drukarka wykonuje kopię wykorzystując tylko kolor czarny.
   - **Kolor**: Opcja pozwala tworzyć kopie z czterech kolorów druku (cyjan, magenta, żółty i czarny).
   - **Czarno-białe**: Powoduje drukowanie tylko czarno-białych kopii. Kolory z kolorowego oryginału są konwertowane na odcienie szarości.

Ustawianie kopiowania dwustronnego

1. Na panelu sterowania drukarki naciśnij przycisk **Ekran główny**.
2. Dotknij pozycji **Kopiuj**.
3. Dotknij pozycji **Dwustronne**.
4. Dotknij jednej z następujących opcji:
   - 1 - 1 stronne
   - 1 - 2 stronne
   - 2 - 2 stronne
   - 2 - 1 stronne
5. Aby obrócić obraz na drugiej stronie o 180 stopni, dotknij opcji **Więcej**, a następnie dotknij opcji **Obrót Strony 2**.
6. Dotknij przycisku **OK**.

Wybór tacy papieru

1. Na panelu sterowania drukarki naciśnij przycisk **Ekran główny**.
2. Dotknij pozycji **Kopiuj**.
3. Dotknij pozycji **Dostarczanie papieru**.
4. Dotknij wybranej opcji.

Układanie kopii

Można wybrać opcję automatycznego układania wielostronicowych prac kopiowania. Jeśli na przykład są wykonywane trzy jednostronne kopie sześciostronicowego dokumentu, będą one drukowane w następującej kolejności:

1, 2, 3, 4, 5, 6; 1, 2, 3, 4, 5, 6; 1, 2, 3, 4, 5, 6

Kopie bez opcji układania są drukowane w następującej kolejności:

1, 1, 1, 2, 2, 2, 3, 3, 3, 4, 4, 4, 5, 5, 5, 6, 6, 6

Aby wybrać opcję układania:

1. Na panelu sterowania drukarki naciśnij przycisk **Ekran główny**.
2. Dotknij pozycji **Kopiuj**.
3. Aby wybrać układanie wydruku, dotknij przełącznika **Ułożone**.

Powiększanie i pomniejszanie obrazu

Możesz pomniejszać obrazy, nawet do 25 % ich pierwotnej wielkości lub powiększać (do 400 %).

Aby pomniejszyć lub powiększyć obraz:

1. Na panelu sterowania drukarki naciśnij przycisk **Ekran główny**.
2. Dotknij pozycji **Kopiuj**.
3. Dotknij pozycji **Zmniejszenie/Powiększenie**, następnie wybierz opcję.
   - Aby urządzenie automatycznie wybierało najlepszy stopień zmniejszenia lub powiększenia oryginału, dotknij opcji **Auto %**. Gdy ta opcja zostanie wybrana, drukarka skaluje obraz oryginału na podstawie ustawień rozmiaru dla wybranej tacy papieru.
   - Aby ustawiać rozmiar kopii w krokach co 1 %, ustaw wartość procentową za pomocą przycisków **+** lub **-**. Domyślne ustawienie to 100 %.
4. Dotknij przycisku **OK**.

Określenie typu oryginału

Aby określić typ oryginału:

1. Na panelu sterowania drukarki naciśnij przycisk **Ekran główny**.
2. Dotknij pozycji **Kopiuj**.
3. Dotknij pozycji **Typ oryginału**.
4. Wybierz jedną z następujących opcji:
   - **Auto**: Ta opcja umożliwia określenie przez drukarkę typu oryginału.
   - **Tekst**: Wybierz tę opcję w przypadku tekstu czarno-białego lub kolorowego.
   - **Tekst i zdjęcie**
     - **Drukowane**: Wybierz to ustawienie w przypadku dokumentów zawierających tekst i zdjęcia drukowane na papierze.
     - **Kopiowane**: Użyj tego ustawienia w przypadku dokumentów kopiowanych, które zawierają tekst i zdjęcia.

    - **Fotografie**: Wybierz to ustawienie w przypadku dokumentów zawierających zdjęcia i tekst na papierze fotograficznym.
  - **Photo (Foto)**
    - **Fotografie**: Wybierz to ustawienie w przypadku oryginałów zdjęć na papierze fotograficznym.
    - **Drukowane**: Wybierz to ustawienie w przypadku oryginałów zdjęć na papierze do drukowania kolorowych czasopism.
    - **Kopiowane**: Wybierz to ustawienie w przypadku kopiowanych zdjęć.
  - **Mapa**: Wybierz to ustawienie, aby uwydatnić jasne to oraz drobne szczegóły na mapach.
5. Dotknij przycisku **OK**.

Rozjaśnianie i przyciemnianie obrazu

1. Na panelu sterowania drukarki naciśnij przycisk **Ekran główny**.
2. Dotknij pozycji **Kopiuj**.
3. Dotknij pozycji **Jaśniejsze/Ciemniejsze**.
4. Aby dostosować jasność, przesuń suwak w prawą stronę, aby rozjaśnić, lub w lewo, aby przyciemnić pracę drukowania.

Określanie rozmiaru oryginalnego dokumentu

Aby rozpocząć skanowanie prawidłowego obszaru oryginału, określ jego rozmiar:

Aby ustawić rozmiar oryginału:

1. Na panelu sterowania drukarki naciśnij przycisk **Ekran główny**.
2. Dotknij pozycji **Kopiuj**.
3. Wybierz opcję **Original Size (Rozmiar Oryginału)**.
4. Na ekranie Rozmiar oryginału wybierz opcję:
   - **Autom. wykrycie**: Drukarka określa rozmiar oryginału na podstawie ustawień rozmiaru wybranej tacy papieru.
   - **Oryginały o różnych rozmiarach**: Ta opcja umożliwia skanowanie oryginałów o różnych standardowych formatach. Aby określić, które rozmiary oryginałów można mieszać w jednej pracy, skorzystaj z informacji podanych na ekranie.
   - **Niestand./zad. ustaw.**: Opcja Niestandardowe pozwala określić wysokość i szerokość obszaru skanowania. Opcja Zadane ustawienia pozwala określić obszar skanowania, jeśli pasuje on do standardowego rozmiaru papieru.
5. Dotknij przycisku **OK**.

Określanie ukierunkowania oryginalnego dokumentu

Użyj opcji Ukierunkowanie oryginału, aby określić układ oryginałów, które drukarka ma zeskanować. Urządzenie wykorzystuje tę informację do określenia wymaganego obrotu wydruku.

Aby określić orientację oryginału:

1. Na panelu sterowania drukarki naciśnij przycisk **Ekran główny**.
2. Dotknij pozycji **Kopiuj**.

3. Wybierz opcję **Original Orientation (Ukierunkowanie Oryginału)**.
4. Dotknij opcji **Pionowo** lub **Poziomo**.

Uwaga: Jeżeli korzystasz z szyby dokumentów, ułożenie oryginalnego dokumentu jest takie, jak przed jego obróceniem.

Zaawansowane ustawienia kopiowania

Zapisywanie zadanych ustawień kopiowania

Użyj tej funkcji, aby zapisać określoną kombinację ustawień kopiowania dla przyszłych zadań kopiowania. Ustawienia można zapisać pod wybraną nazwą i wykorzystać w przyszłości.

Aby zapisać bieżące ustawienia kopiowania:

1. Na panelu sterowania drukarki naciśnij przycisk **Ekran główny**.
2. Dotknij pozycji **Kopiuj**.
3. Wybierz ustawienia zadania kopiowania.
4. Przewiń na dół i dotknij przycisku **Zapisz**.
5. Dotknij polecenia **Zapisz jako nowe zadane ustawienie**.
6. Dotknij polecenia **Wprowadź nazwę zadanego ustawienia**, a następnie wpisz nazwę zadanego ustawienia korzystając z klawiatury.
7. Dotknij pozycji **Dalej**.
8. Wybierz ikonę, która najbardziej odpowiada tworzonemu ustawieniu zadanemu.
9. Dotknij pozycji **Gotowe**.

Uwaga:

- Zadane ustawienie zostaje zapisane w funkcji Zadane ustawienie.
- Aby wydrukować zapisane zadane ustawienie, zapoznaj się z częścią .

Zmienianie domyślnych ustawień kopiowania

Drukarka korzysta z domyślnych ustawień kopiowania dla wszystkich zadań kopiowania, chyba że dokonasz zmian w ustawieniach.

Aby zmienić domyślne ustawienia kopiowania:

1. Na panelu sterowania drukarki naciśnij przycisk **Ekran główny**.
2. Dotknij pozycji **Kopiuj**.
3. Dotknij opcji, które chcesz zmienić.
4. Przewiń na dół i dotknij przycisku **Zapisz**.
5. Dotknij pozycji **Zapisz domyślne**. Istniejące ustawienia domyślne zostaną zastąpione nowymi wybranymi ustawieniami.
6. Dotknij pozycji **Zapisz**.

Pobieranie zadanego ustawienia kopiowania

Aby pobrać zapisane zadane ustawienie:

1. Na panelu sterowania drukarki naciśnij przycisk **Ekran główny**.
2. Dotknij pozycji **Kopiuj**.
3. Dotknij opcji **Zadane ustawienie**.
4. Z listy zapisanych zadanych ustawień wybierz żądane ustawienie, dotykając go.

5. Zadane ustawienia są widoczne na ekranie i gotowe do użycia.

   Uwaga: Przed zeskanowaniem dokumentów oryginalnych możesz w razie potrzeby zmienić ustawienia.

6. Dotknij pozycji **Start**.

Dostosowywanie Aplikacji kopiowania

Dostosowywanie pozwala na zmianę dostępnych funkcji, usuwanie zapisanych zadanych ustawień lub usuwanie dostosowanych ustawień zastosowanych w Aplikacji.

Aby dostosować dostępne funkcje:

1. Na panelu sterowania drukarki naciśnij przycisk **Ekran główny**.
2. Dotknij pozycji **Kopiuj**.
3. Przewiń w dół i dotknij pozycji **Dostosuj**.
4. Dotknij pozycji **Lista funkcji**. W przypadku, gdy użytkownik jest zalogowany, wyświetlane jest okno z monitem o potwierdzenie, czy zmiany dotyczą gości, czy użytkownika wprowadzającego zmiany.
5. Dotknij wymaganej opcji.
6. Aby ukryć funkcję Aplikacja kopiowania, postępuj zgodnie z instrukcjami wyświetlanymi na ekranie.

Aby usunąć zapisane zadane ustawienie:

1. Na panelu sterowania drukarki naciśnij przycisk **Ekran główny**.
2. Dotknij pozycji **Kopiuj**.
3. Przewiń w dół i dotknij pozycji **Dostosuj**.
4. Dotknij pozycji **Zadane ustawienia**.
5. Dotknij ikony **Kosz** odpowiadającej zadanemu ustawieniu, które chcesz usunąć.
6. Po wyświetleniu monitu dotknij polecenia **Usuń**.
7. Dotknij pozycji **Gotowe**.

Aby usunąć bieżące ustawienia dostosowania aplikacji kopiowania:

1. Na panelu sterowania drukarki naciśnij przycisk **Ekran główny**.
2. Dotknij pozycji **Kopiuj**.
3. Przewiń w dół i dotknij pozycji **Dostosuj**.
4. Dotknij polecenia **Usuń dostosowanie aplikacji**.
5. Po wyświetleniu monitu dotknij przycisku **OK**.

7

Skanowanie

Ten rozdział zawiera:

- Przegląd skanowania 130
- Wskazówki dotyczące ładowania dokumentów 131
- Skanowanie do pamięci flash 132
- Skanowanie do folderu macierzystego użytkownika 133
- Skanowanie na adres e-mail 134
- Skanuj na pulpit 135
- Skanowanie do serwera FTP lub SFTP 136
- Skanowanie do folderu wspólnego na komputerze sieciowym 137
- Skanowanie obrazów do aplikacji na podłączonym komputerze 140
- Skanowanie do komputera skanera za pomocą połączenia przez kabel USB 143
- Podgląd i tworzenie prac 144

Przegląd skanowania

Funkcja Skanowanie zapewnia kilka metod skanowania i zapisywania oryginalnego dokumentu. Jeśli drukarka jest podłączona do sieci, możesz wybrać miejsce docelowe zeskanowanego obrazu na drukarce. Możesz również skanować dokumenty, używając fizycznego połączenia z pojedynczym komputerem.

Drukarka obsługuje następujące funkcje skanowania:

- Skanowanie oryginałów dokumentów na adres e-mail.
- Skanowanie oryginałów dokumentów do pamięci Flash USB.
- Skanowanie oryginałów dokumentów do folderu głównego.
- Skanowanie oryginałów dokumentów do komputera za pomocą usługi Web Services for Devices (WSD).
- Skanowanie oryginałów dokumentów do udostępnionej lokalizacji sieciowej za pomocą protokołów transferu Server Message Block (SMB) i FTP.
- Importowanie zeskanowanych obrazów do aplikacji za pomocą sterowników skanowania TWAIN i WIA.

Wskazówki dotyczące ładowania dokumentów

Aby zeskanować lub przefaksować dokumenty oryginalne, użyj szyby dokumentów lub automatycznego dwustronnego podajnika dokumentów.

- W celu uzyskania szczegółowych informacji dotyczących szyby dokumentów przejdź do części .
- W celu uzyskania szczegółowych informacji dotyczących dwustronnego automatycznego podajnika dokumentów przejdź do części .

Ładowanie dokumentów w celu skanowania

Umieść oryginalny dokument, jak pokazano.

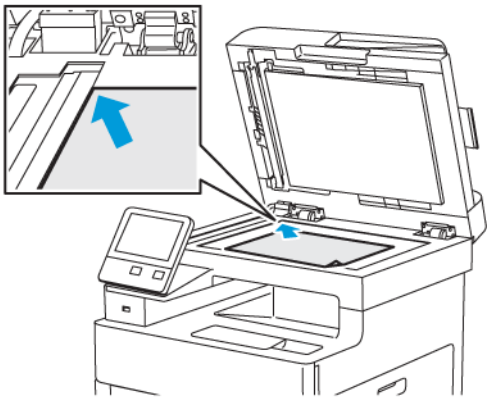

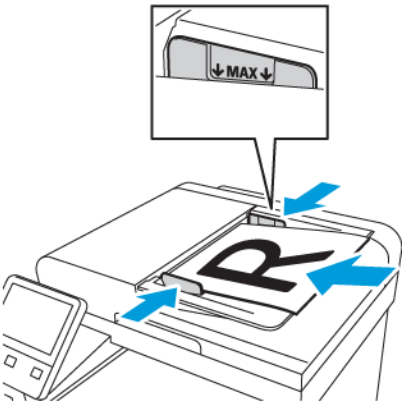

Szyba dokumentów

Unieś pokrywę podajnika dokumentów, a następnie umieść oryginał wydrukiem w dół w lewym górnym rogu szyby dokumentów.

Jednoprzebiegowy automatyczny dwustronny podajnik dokumentów

Umieść oryginały stroną zadrukowaną do góry, górną krawędzią w stronę podajnika. Ustaw prowadnice papieru tak, aby były dosunięte do oryginałów.

Skanowanie do pamięci flash

Umożliwia skanowanie dokumentu i zapisanie zeskanowanego pliku w pamięci Flash USB. Funkcja Skanuj do pamięci USB tworzy skany w formacie pliku **.jpg**, **.pdf**, **.pdf (a)**, **.xps** oraz **.tif**.

Aby zeskanować dokument do pamięci flash:

1. Połóż dokument oryginalny na szybie lub włóż go do automatycznego dwustronnego podajnika dokumentów.
2. Na panelu sterowania drukarki naciśnij przycisk **Ekran główny**.
3. Włóż pamięć flash USB do portu pamięci USB na przedzie drukarki.
4. Na ekranie Wykryto urządzenie USB, wybierz opcję **Skanuj do USB**.

   Uwaga: Jeśli ta funkcja nie jest widoczna, włącz ją lub skontaktuj się z administratorem systemu.

5. Aby zapisać zeskanowany plik w wybranym folderze pamięci flash USB, za pomocą przycisków ze strzałkami przejdź do katalogu, gdzie chcesz zapisać plik, następnie dotknij przycisku **OK**.
6. Aby zapisać zeskanowany dokument pod określoną nazwą pliku, dotknij nazwy pliku załącznika, wprowadź nową nazwę za pomocą dotykowej klawiatury ekranowej, następnie dotknij klawisza **Enter**.
7. Aby zapisać zeskanowany dokument w określonym formacie pliku, dotknij formatu pliku załącznika, następnie wybierz format.
8. Dostosuj funkcje skanowania.
9. Aby rozpocząć skanowanie, naciśnij przycisk **Start**.

   Drukarka skanuje obrazy do wybranego folderu.

10. Jeśli skanujesz z szyby dokumentów, po wyświetleniu monitu dotknij pozycji **Gotowe**, aby zakończyć, lub **Dodaj stronę**, aby zeskanować kolejną stronę.

    Uwaga: Jeśli skanujesz dokument za pomocą automatycznego podajnika dokumentów, monit nie jest wyświetlany.

11. Po ukończeniu skanowania zostaje wyświetlony komunikat informujący o tym, że można bezpiecznie wyjąć pamięć flash USB.

    Uwaga: Nie wyjmuj pamięci flash USB aż do wyświetlenia odpowiedniego monitu. Jeśli pamięć flash zostanie wyjęta przed ukończeniem transferu, plik może być niezdatny do użycia i może dojść do uszkodzenia innych plików zapisanych w pamięci.

12. Aby powrócić do ekranu głównego, naciśnij przycisk **Ekran główny**.

Skanowanie do folderu macierzystego użytkownika

Funkcja skanowania do katalogu domowego umożliwia skanowanie dokumentów zapisanych w katalogu domowym na zewnętrznym serwerze. Każdy uwierzytelniany użytkownik posiada osobny katalog domowy. Ścieżka do katalogu jest ustanawiana przez protokół LDAP.

Informacje początkowe

Aby możliwe było skanowanie do folderu domowego zdefiniowanego w katalogu LDAP, należy się najpierw upewnić, że zostały zdefiniowane lokalizacje folderów domowych dla poszczególnych użytkowników.

Aby skanować do udostępnionego folderu w sieci, utwórz w niej odpowiedni udostępniony folder z uprawnieniami odczytu i zapisu.

Skanowanie do folderu głównego

Uwaga: Jeśli skonfigurowano uwierzytelnianie sieciowe LDAP, przycisk folderu głównego jest widoczny jako opcja na ekranie Skanuj do.

1. Połóż dokument oryginalny na szybie lub włóż go do automatycznego dwustronnego podajnika dokumentów.
2. Na panelu sterowania drukarki naciśnij przycisk **Ekran główny**.
3. Aby zalogować się do drukarki, dotknij pozycji **Zaloguj**.
4. Wpisz nazwę użytkownika, a następnie dotknij pozycji **Dalej**.
5. Wprowadź hasło, a następnie dotknij pozycji **OK**.
6. Aby zeskanować do folderu głównego, wybierz opcję:
   - Dotknij pozycji **Skanuj do** na ekranie Skanowanie do, a następnie dotknij opcji **Strona główna**.
   - Dotknij pozycji **Mój folder**.
7. Aby zapisać zeskanowany dokument pod określoną nazwą pliku, dotknij nazwy pliku załącznika, wprowadź nową nazwę za pomocą dotykowej klawiatury ekranowej, następnie dotknij klawisza **Enter**.
8. Aby zapisać zeskanowany dokument w określonym formacie pliku, dotknij formatu pliku załącznika, następnie wybierz format.
9. Dostosuj opcje skanowania.
10. Aby rozpocząć skanowanie, naciśnij przycisk **Start**.

    Uwaga: Jeśli skanujesz dokument za pomocą automatycznego podajnika dokumentów, monit nie jest wyświetlany.

    Jeśli skanujesz z szyby dokumentów, po wyświetleniu monitu dotknij pozycji **Gotowe**, aby zakończyć, lub pozycji **Dodaj stronę**, aby zeskanować kolejną stronę.
11. Aby powrócić do ekranu głównego, naciśnij przycisk **Ekran główny**.

Skanowanie na adres e-mail

Przed skanowaniem na adres e-mail należy skonfigurować dane serwera e-mail. Aby uzyskać więcej informacji, przejdź do części .

Aby wysłać zeskanowany obraz na adres e-mail:

1. Połóż dokument oryginalny na szybie lub włóż go do automatycznego dwustronnego podajnika dokumentów.
2. Na panelu sterowania dotknij przycisku **Ekran główny**.
3. Dotknij pozycji **Skanuj do**.
4. Wprowadź odbiorców:
   - Aby wprowadzić ręcznie adres e-mail, dotknij opcji E-mail, wprowadź adres e-mail, a następnie dotknij klawisza **Enter**.
   - Aby wybrać kontakt lub grupę z książki adresowej, dotknij ikony **Książka adresowa**. Dotknij pozycji **Ulubione** lub **Kontakty**, a następnie wybierz odbiorcę.
5. Aby zapisać zeskanowany dokument pod określoną nazwą pliku, dotknij nazwy pliku załącznika, wprowadź nową nazwę za pomocą dotykowej klawiatury ekranowej, następnie dotknij klawisza **Enter**.
6. Aby zapisać zeskanowany dokument w określonym formacie pliku, dotknij formatu pliku załącznika, następnie wybierz format.
7. Dostosuj opcje skanowania.
8. Aby zmienić wiersz tematu, w obszarze Funkcje e-mail dotknij pozycji **Temat**, wprowadź nowy wiersz tematu za pomocą dotykowej klawiatury ekranowej, następnie dotknij klawisza **Enter**.
9. Aby zmienić treść wiadomości e-mail, w obszarze Funkcje e-mail dotknij opcji **Wiadomość**, wprowadź nową wiadomość, następnie dotknij przycisku **OK**.
10. Aby rozpocząć skanowanie, dotknij przycisku **Wyślij**.
11. Jeśli skanujesz z szyby dokumentów, po wyświetleniu monitu dotknij pozycji **Gotowe**, aby zakończyć, lub **Dodaj stronę**, aby zeskanować kolejną stronę.

    Uwaga: Jeśli skanujesz dokument za pomocą automatycznego podajnika dokumentów, monit nie jest wyświetlany.
12. Aby powrócić do ekranu głównego, naciśnij przycisk **Ekran główny**.

Skanuj na pulpit

Informacje początkowe:

- Przed skanowaniem upewnij się, że zarówno komputer, jak i drukarka są zasilane, włączone i podłączone do aktywnej sieci.
- Upewnij się, że na komputerze został zainstalowany odpowiedni sterownik druku. Aby uzyskać więcej informacji, zobacz .
- Upewnij się, że na komputerze została zainstalowana drukarka za pomocą oprogramowania WSD. Aby uzyskać więcej informacji, zobacz .
- Upewnij się, że na komputerze jest włączone oprogramowanie WSD. Włącz funkcję lub skontaktuj się z administratorem systemu.

Aby używać funkcji Skanowanie na pulpit:

1. Połóż dokument oryginalny na szybie lub włóż go do automatycznego dwustronnego podajnika dokumentów.
2. Na panelu sterowania drukarki naciśnij przycisk **Ekran główny**.
3. Dotknij opcji **Skanuj na pulpit**.
4. Aby wybrać miejsce docelowe, dotknij adresu komputera.
5. Aby rozpocząć skanowanie, naciśnij przycisk **Start**.

   Na komputerze PC zostaje uruchomiona aplikacja systemu Windows do faksowania i skanowania. Plik obrazu skanu zostaje zapisany w folderze zeskanowanych dokumentów.
6. Jeśli skanujesz z szyby dokumentów, po wyświetleniu monitu dotknij pozycji **Gotowe**, aby zakończyć, lub **Dodaj stronę**, aby zeskanować kolejną stronę.

   Uwaga: Jeśli skanujesz dokument za pomocą automatycznego podajnika dokumentów, monit nie jest wyświetlany.
7. Aby powrócić do ekranu głównego, naciśnij przycisk **Ekran główny**.

Skanowanie do serwera FTP lub SFTP

Aby zeskanować obraz i wysłać go na serwer FTP lub SFTP:

1. Połóż dokument oryginalny na szybie lub włóż go do automatycznego dwustronnego podajnika dokumentów.
2. Na panelu sterowania naciśnij przycisk **Ekran główny**.
3. Dotknij pozycji **Skanuj do**.
4. Dotknij pozycji **FTP** lub **SFTP**, a następnie wprowadź adres serwera.
5. Po wyświetleniu monitu wprowadź prawidłową nazwę użytkownika i hasło, a następnie dotknij klawisza **Enter**.
6. Wybierz lokalizację folderu zeskanowanych dokumentów, a następnie dotknij przycisku **OK**.
7. Aby zapisać zeskanowany dokument z określoną nazwą pliku, dotknij nazwy pliku załącznika. Wprowadź nową nazwę za pomocą dotykowej klawiatury ekranowej, a następnie dotknij klawisza **Enter**.
8. Aby zapisać zeskanowany dokument w określonym formacie pliku, dotknij formatu pliku załącznika, a następnie wybierz żądany format.
9. Dostosuj opcje skanowania zgodnie z potrzebą.
10. Aby rozpocząć skanowanie, dotknij pozycji **Skanuj**.

    Drukarka skanuje obrazy do wybranego folderu.
11. Jeśli skanujesz z szyby dokumentów, po wyświetleniu monitu dotknij pozycji **Gotowe**, aby zakończyć, lub pozycji **Dodaj stronę**, aby zeskanować kolejną stronę.

    Uwaga: Jeśli skanujesz dokument za pomocą automatycznego podajnika dokumentów, monit nie jest wyświetlany.
12. Aby powrócić do ekranu głównego, naciśnij przycisk **Ekran główny**.

Skanowanie do folderu wspólnego na komputerze sieciowym

Przed użyciem drukarki jako skanera w sieci wykonaj poniższe czynności:

- Utwórz folder współdzielony na dysku twardym komputera.
- Przejdź do oprogramowania Embedded Web Server, a następnie utwórz adres wskazujący skanerowi odpowiedni komputer.

Udostępnianie folderu w komputerze z systemem Windows

1. Otwórz program Windows Explorer.
2. Kliknij prawym przyciskiem myszy folder, który ma zostać udostępniony i wybierz opcję **Właściwości**.
3. Kliknij kartę **Udostępnianie**, a następnie kliknij **Udostępnianie zaawansowane**.
4. Wybierz opcję **Udostępnij folder**.
5. Kliknij opcję **Uprawnienia**.
6. Wybierz grupę **Każdy** i upewnij się, że wszystkie uprawnienia są włączone.
7. Kliknij przycisk **OK**.

   Uwaga: Zapamiętaj nazwę współużytkowania do późniejszego wykorzystania.

8. Kliknij ponownie przycisk **OK**.
9. Kliknij przycisk **Zamknij**.

Udostępnianie folderu w systemie Macintosh OS X w wersji 10.7 lub nowszej

1. W menu Apple zaznacz **Preferencje systemowe**.
2. W menu Internet i komunikacja bezprzewodowa wybierz opcję **Udostępnianie**.
3. Z listy Usługi wybierz pozycję **Udostępnianie plików**.
4. W obszarze Foldery udostępnione kliknij ikonę **plusa** (**+**).
5. Przejdź do folderu, który chcesz udostępnić w sieci, a następnie kliknij polecenie **Dodaj**.
6. Aby zmienić prawa dostępu do folderu, wybierz go. Grupy zostaną aktywowane.
7. Na liście Użytkownicy kliknij pozycję **Wszyscy**, a następnie za pomocą strzałek wybierz pozycję **Odczyt i zapis**.
8. Kliknij pozycję **Opcje**.
9. Aby udostępnić folder, zaznacz opcję **Udostępnij pliki i foldery używając SMB**.
10. Aby udostępnić folder konkretnym użytkownikom, wybierz pozycję **Wł.** obok nazwy użytkownika.
11. Kliknij przycisk **Gotowe**.
12. Zamknij okno Preferencje systemowe.

Uwaga: Po otwarciu współdzielonego folderu w polu Znajdź folderu oraz jego podfolderów pojawia się baner Folder udostępniony.

Dodawanie folderu SMB jako wpisu książki adresowej w oprogramowaniu Embedded Web Server

1. Na komputerze uruchom przeglądarkę internetową. Na pasku adresu wpisz adres IP drukarki, a następnie naciśnij klawisz **Enter** lub **Return**.

   Uwaga: Jeśli nie znasz adresu IP drukarki, zapoznaj się z częścią .

2. Kliknij pozycję **Książka adresowa**, a następnie kliknij pozycję **Dodaj kontakt**.
3. W obszarze Sieć (SMB) kliknij ikonę znaku dodawania (**+**), a następnie wprowadź następujące informacje:
   - **Pseudonim**: Wprowadź nazwę, która ma być widoczna w książce adresowej.
   - **Typ**: Wybierz typ połączenia sieciowego.
   - **Adres IP**: Port: Wprowadź adres IP komputera, następnie wprowadź domyślny numer portu.
   - **Udostępnij**: Wprowadź nazwę katalogu lub folderu. Aby na przykład zapisać zeskanowane pliki w folderze współdzielonym pod nazwą „skany”, wpisz ciąg „skany”.
   - **Ścieżka dokumentu**: Wprowadź ścieżkę folderu na serwerze SMB. Aby na przykład zapisać zeskanowane pliki w folderze o nazwie „skany_kolorowe” w folderze „skany”, wpisz ciąg „skany_kolorowe”.
   - **Nazwa logowania**: Wprowadź nazwę użytkownika komputera.
   - **Hasło**: Wprowadź hasło logowania do komputera.
   - **Wpisz ponownie hasło**: Wprowadź ponownie hasło logowania.
4. Aby zapisać informacje o sieci, kliknij przycisk **OK**.
5. Aby zapisać kontakt, kliknij przycisk **OK**.

Dodawanie folderu jako wpisu książki adresowej za pomocą panelu sterowania

1. Na panelu sterowania drukarki dotknij przycisku **Ekran główny**.
2. Dotknij opcji **Książka adresowa**.
3. Dotknij ikony **znaku dodawania** (**+**), a następnie dotknij pozycji **Dodaj kontakt**.
4. Wpisz nazwę, która ma być wyświetlana w książce adresowej.
5. Dotknij opcji **Dodaj (SMB)**, następnie przejdź do odpowiedniego folderu.

   Uwaga: W przypadku komputerów w sieciach zabezpieczonych wymagane są poświadczenia logowania.

6. Aby zapisać zmiany, dotknij opcji **OK**.

Skanowanie do folderu współdzielonego na komputerze sieciowym

1. Połóż dokument oryginalny na szybie lub włóż go do automatycznego dwustronnego podajnika dokumentów.
2. Na panelu sterowania drukarki naciśnij przycisk **Ekran główny**.

3. Dotknij pozycji **Skanuj do**.
4. Dotknij pozycji **Kontakty**.
5. Z listy kontaktów wybierz folder współdzielony.
6. Aby zapisać zeskanowany dokument pod określoną nazwą pliku, dotknij nazwy pliku załącznika, wprowadź nową nazwę za pomocą dotykowej klawiatury ekranowej, następnie dotknij klawisza **Enter**.
7. Aby zapisać zeskanowany dokument w określonym formacie pliku, dotknij formatu pliku załącznika, następnie wybierz potrzebny format.
8. Dostosuj opcje skanowania.
9. Aby rozpocząć skanowanie, naciśnij przycisk **Start**.
10. Jeśli skanujesz z szyby dokumentów, po wyświetleniu monitu dotknij pozycji **Gotowe**, aby zakończyć, lub **Dodaj stronę**, aby zeskanować kolejną stronę.

    Uwaga: Jeśli skanujesz dokument za pomocą automatycznego podajnika dokumentów, monit nie jest wyświetlany.

11. Aby powrócić do ekranu głównego, naciśnij przycisk **Ekran główny**.

Skanowanie obrazów do aplikacji na podłączonym komputerze

Możesz importować obrazy bezpośrednio ze skanera do folderu na komputerze. W przypadku komputera Macintosh® oraz niektórych aplikacji systemu Windows możliwe jest importowanie obrazów bezpośrednio do aplikacji.

Skanowanie obrazu do aplikacji

Uwaga: Niektóre aplikacje systemu Windows, w tym Office 2007 nie obsługują tej funkcji.

1. Połóż dokument oryginalny na szybie lub włóż go do automatycznego dwustronnego podajnika dokumentów.
2. Na komputerze uruchom aplikację, do której chcesz zeskanować obraz.
3. W aplikacji, wybierz pozycję z menu, aby otworzyć obraz.
4. Z menu Źródło papieru w systemie Windows lub menu Scan From (Skanuj z) w systemie Macintosh, wybierz jedną z następujących opcji:
   - W obszarze Document Glass (Szyba dokumentów) wybierz opcję **Flatbed** (Skaner płaski).
   - W obszarze Duplex Automatic Document Feeder (Dwustronny automatyczny podajnik dokumentów) wybierz opcję **Document Feeder** (Podajnik dokumentów).
5. Wybierz pozostałe ustawienia sterownika skanowania według potrzeb.
6. Aby rozpocząć skanowanie, kliknij pozycję **Scan** (Skanuj).

Drukarka skanuje dokument i umieszcza obraz w wybranej aplikacji.

Przykład skanowania obrazu w systemie Microsoft Windows

Poniższa procedura stanowi przykład skanowania obrazu za pomocą sterownika sterowania TWAIN w środowisku Microsoft Windows.

1. Przy drukarce połóż oryginał dokumentu na szybie dokumentów lub włóż do automatycznego podajnika dokumentów.
2. Na komputerze kliknij kolejno pozycje **Start**→**Programy**→**Microsoft Office**→**Narzędzia Microsoft Office**→**Microsoft Clip Organizer** lub **OneNote**.
3. Kliknij kolejno pozycje **Plik**→**Dodaj klipy do kolekcji**→**Ze skanera lub aparatu fotograficznego**.
4. Kliknij kolejno pozycje **Urządzenie**→**Sterownik TWAIN**.
5. Kliknij **Wstaw niestandardowo**.
6. Wybierz opcję trybu skanowania.
   - **Podgląd/skanowanie wielu**: W tym trybie drukarka zostaje skonfigurowana na zezwalanie użytkownikowi na podgląd i zmianę kolejności zeskanowanych obrazów. Można również wybrać możliwość włączenia pojedynczych skanów lub wielokrotnych skanów do tej samej sesji.
   - **Przenieś bezpośrednio do aplikacji**: Ta opcja powoduje pominięcie podglądu i wysłanie zeskanowanych obrazów bezpośrednio do aplikacji.
7. Aby wybrać rozmiar skanowanego obrazu, kliknij polecenie **Rozmiar oryginału**, a następnie wybierz rozmiar.

8. Aby wybrać strony oryginału do skanowania, kliknij **Strona do skanowania**, a następnie wybierz opcję.
   - **Skanowanie 1-stronne**: Ustawienie to powoduje skanowanie tylko jednej strony dokumentu lub obrazu oryginału i tworzenie jednostronnych kopii.
   - **2 stronne**: Ustawienie to powoduje skanowanie obu stron dokumentu lub obrazu oryginału.
   - **Skanowanie 2-str., obrót str. 2**: Ustawienie to powoduje skanowanie obu stron oryginalnego dokumentu lub obrazu i obraca drugą stronę o 180 stopni.
9. Aby wybrać rozdzielczość skanowania obrazu, kliknij przycisk **Rozdzielczość**, następnie wybierz opcję.
10. Aby dostosować kolory skanowania, kliknij polecenie **Kolor wyjściowy**, a następnie wybierz opcję.
    - **Wykrywaj automatycznie**: Opcja ta umożliwia wykrycie palety kolorów na oryginalnym obrazie. Jeśli oryginalny obrazek jest kolorowy, drukarka zeskanuje go w pełnej palecie kolorów. W przypadku obrazu czarno-białego drukarka wykorzysta przy skanowaniu tylko kolor czarny.
    - **Czarny i biały**: Ustawienie to powoduje skanowanie tylko w czerni i bieli.
    - **Kolor**: Ustawienie to powoduje skanowanie w pełnej palecie kolorów.
    - **Skala szarości**: Ustawienie to powoduje skanowanie z wykorzystaniem odcieni szarości.
11. Aby dostosować skanowanie, kliknij pozycję Ustawienia skanowania.
12. Wybierz pozycję Zadane ustawienie skanowania.
13. Kliknij polecenie **Skanuj**.

Rozdzielczość skanu zależy od tego, do czego zeskanowany obraz będzie używany. Rozdzielczość skanowania wpływa zarówno na rozmiar pliku, jak i na jakość skanowanego obrazu. Wyższa rozdzielczość zapewnia wyższą jakość obrazu i większy rozmiar pliku.

1. Aby dostosować kolory skanowania, kliknij polecenie **Kolor wyjściowy**, a następnie wybierz opcję.
   - **Wykrywaj automatycznie**: Opcja ta umożliwia wykrycie palety kolorów na oryginalnym obrazie. Jeśli oryginalny obrazek jest kolorowy, drukarka zeskanuje go w pełnej palecie kolorów. W przypadku obrazu czarno-białego drukarka wykorzysta przy skanowaniu tylko kolor czarny.
   - **Czarny i biały**: Ustawienie to powoduje skanowanie tylko w czerni i bieli.
   - **Kolor**: Ustawienie to powoduje skanowanie w pełnej palecie kolorów.
   - **Skala szarości**: Ustawienie to powoduje skanowanie z wykorzystaniem odcieni szarości.
2. Aby dostosować skanowanie, kliknij pozycję Ustawienia skanowania.
3. Wybierz pozycję Zadane ustawienie skanowania.
4. Kliknij polecenie **Skanuj**.

Skanowanie przy użyciu aplikacji Web Services on Devices w systemie Windows

Informacje początkowe:

- Na komputerze upewnij się, że drukarka została zainstalowana przy użyciu oprogramowania WSD i jest dostępna do użycia w sieci. Aby uzyskać więcej informacji, przejdź do części .
- Upewnij się, że na komputerze jest włączone oprogramowanie WSD. Aby uzyskać więcej informacji, przejdź do części Włączanie usług skanowania WSD.

1. Połóż dokument oryginalny na szybie lub włóż go do automatycznego dwustronnego podajnika dokumentów.
2. Na komputerze wybierz aplikację **Faksowanie i skanowanie w systemie Windows**, a następnie kliknij pozycję **Uruchom**.
3. Kliknij pozycję **Nowe skanowanie**.
4. Aby wybrać urządzenie, kliknij pozycję **Zmień**. Wybierz urządzenie z listy.
5. W oknie Nowe skanowanie kliknij listę **Profil**. Wybierz opcję w zależności od typu skanowanych dokumentów.
   - W przypadku dokumentów tekstowych lub dokumentów zawierających grafikę liniową wybierz pozycję **Dokumenty**.
   - W przypadku dokumentów zawierających obrazy graficzne lub zdjęcia wybierz pozycję **Zdjęcie**.

   Domyślne ustawienia skanowania dokumentu lub zdjęcia zostaną wyświetlone automatycznie.
6. Dostosuj opcje skanowania zgodnie z potrzebą.
7. Aby zobaczyć, jak dokumenty będą wyglądać po zeskanowaniu, kliknij pozycję **Podgląd**.
8. Aby zeskanować oryginalny dokument, kliknij pozycję **Skanuj**.

   Zeskanowany obraz jest zapisywany w domyślnym folderze *Dokumenty*, w podfolderze *Skanowane dokumenty*.
9. Zeskanowane obrazy można automatycznie przekazywać do adresu e-mail lub folderu sieciowego. Aby wybrać opcję przekazywania, kliknij pozycję **Narzędzia**, a następnie kliknij pozycję **Trasowanie skanów**. Wybierz preferowaną opcję, wprowadź szczegóły miejsca docelowego, a następnie kliknij pozycję **Zapisz**.

   Zeskanowane obrazy będą przekazywane do wybranego miejsca docelowego.

Skanowanie do komputera skanera za pomocą połączenia przez kabel USB

Obrazy można importować ze skanera do folderu na komputerze za pośrednictwem połączenia przez kabel USB, używając aplikacji programowej do skanowania.

Aby skanować dokumenty do komputera za pośrednictwem połączenia przez kabel USB, upewnij się, że system spełnia następujące wymagania:

- Komputer został połączony z drukarką za pomocą kabla USB typu A do B.
- Na komputerze zainstalowano odpowiednią aplikację do skanowania.
- Na komputerze zainstalowano odpowiednie sterownika skanowania:
  - TWAIN/WIA w przypadku użytkowników systemu Windows
  - ICA w przypadku użytkowników komputerów Macintosh
- Zainstalowano zgodny system operacyjny. Obsługiwane są następujące systemy operacyjne:
  - Windows 7 lub nowszy
  - Mac OS 10.8.x lub nowszy

Uwaga: Aby uzyskać szczegółowe informacje na temat tych wymagań, skontaktuj się z administratorem systemu.

Aby zeskanować dokument na komputer stacjonarny przy użyciu połączenia przez kabel USB:

1. Połóż dokument oryginalny na szybie lub włóż go do automatycznego dwustronnego podajnika dokumentów.
2. Na komputerze uruchom aplikację, w której chcesz zeskanować obraz.
3. W aplikacji upewnij się, że drukarka została ustawiona jako aktywne urządzenie skanujące. Aby uzyskać obraz, wybierz odpowiednią pozycję menu w celu zainicjowania nowego skanowania.
4. Wybierz opcję z menu źródła skanowania:
   - Aby użyć szyby dokumentów, wybierz opcję **Flatbed** (Skaner płaski).
   - Aby użyć dwustronnego automatycznego podajnika dokumentów, wybierz opcję **Document Feeder** (Podajnik dokumentów).
5. Wybierz pozostałe ustawienia sterownika skanowania według potrzeb.
6. Aby wyświetlić podgląd dokumentu lub zaznaczyć fragment dokumentu do skanowania, wybierz opcję **Preview** (Podgląd).

   Drukarka skanuje podgląd obrazu.

   Uwaga: Funkcja podglądu jest dostępna tylko w przypadku dokumentów ładowanych na szybę dokumentów.
7. Aby zmienić rozmiar ramki, zaznacz punkty w rogach, a następnie przenieś je.
8. W większości aplikacji skanujących skalowanie rozpoczyna się od kliknięcia pozycji **Scan** (Skanuj).

   Drukarka skanuje oryginalne dokumenty i zapisuje obrazy w docelowym miejscu wyjściowym określonym w aplikacji.

   Uwaga: Różne aplikacje programowe mają różne domyślne ustawienia wydruków. Dalsze szczegółowe informacje można znaleźć w dokumentacji dołączonej do aplikacji.

Podgląd i tworzenie prac

Opcja Podgląd umożliwia wyświetlanie i sprawdzanie zeskanowanych obrazów oraz tworzenie prac zawierających ponad 50 oryginalnych dokumentów.

W przypadku używania funkcji Podgląd do utworzenia pracy podziel swoją pracę na części zawierające maksymalnie po 50 stron. Po zeskanowaniu i sprawdzeniu wszystkich części praca zostanie przetworzona i wysłana jako całość.

Uwaga: Jeśli opcja Podgląd jest ukryta w widoku, zapoznaj się z częścią Wyświetlanie lub ukrywanie zainstalowanych aplikacji.

1. Na panelu sterowania drukarki naciśnij przycisk **Ekran główny**.
2. Aby usunąć poprzednie ustawienia aplikacji, dotknij pozycji **Resetuj**.
3. Włóż oryginały dokumentów.
   - Skorzystaj z szyby dokumentów dla pojedynczych stron lub papieru, który nie mieści się w automatycznym dwustronnym podajniku dokumentów. Unieś automatyczny podajnik dokumentów, a następnie umieść oryginał wydrukiem w dół w lewym górnym rogu szyby dokumentów.
   - W przypadku jednej strony, wielu stron lub stron dwustronnych użyj automatycznego dwustronnego podajnika dokumentów. Usuń zszywki i spinacze z kartek. Umieść oryginał w automatycznym podajniku dokumentów stroną zadrukowaną do góry, górną krawędzią w stronę podajnika. Ustaw prowadnice papieru tak, aby były dosunięte do dokumentów.
   - W przypadku prac zawierających więcej niż 50 oryginalnych dokumentów podziel na dokumenty składające się z maksymalnie 50 stron. Załaduj pierwszy segment do automatycznego dwustronnego podajnika dokumentów.

     Uwaga: W przypadku skanowania wielu segmentów należy użyć tego samego obszaru wejściowego dla każdego segmentu. Wszystkie segmenty należy zeskanować przy użyciu szyby dokumentów lub automatycznego podajnika dokumentów.
4. Dotknij wymaganej aplikacji.
5. Wybierz ustawienia pracy.
6. Dotknij pozycji **Podgląd**.
7. W przypadku skanowania oryginalnych dokumentów dwustronnych dotknij pozycji **Skanowanie dwustronne**, a następnie wybierz żądaną opcję.
8. Aby rozpocząć skanowanie, dotknij pozycji **Podgląd**.

   Oryginalne dokumenty zostaną zeskanowane, a następnie na ekranie pojawi się podgląd obrazów.
9. Przewiń go i sprawdź podgląd obrazów. Aby zmienić orientację widoku, użyj pozycji **Obróć**. Wykonaj jedną z poniższych czynności.
   - Aby zeskanować więcej oryginalnych dokumentów, kontynuuj skanowanie oryginałów przy użyciu tego samego obszaru wejściowego. Po zakończeniu skanowania przewiń do końca podglądu obrazów, a następnie dotknij ikony **plusa** (**+**). Powtarzaj tę procedurę, aż zeskanowane zostaną wszystkie oryginały.
   - Aby przetworzyć pracę i wysłać zeskanowane obrazy, dotknij pozycji **Wyślij**.
   - Aby odrzucić pracę, dotknij ikony **X**, a następnie pozycji **Usuń i zamknij**.
10. Aby powrócić do ekranu głównego, naciśnij przycisk **Ekran główny**.

8

Faksowanie

Ten rozdział zawiera:

- Faksowanie — omówienie 146
- Faks 147
- Faks serwera 152
- Podgląd i tworzenie prac 154
- Wysyłanie faksu z komputera 155
- Drukowanie zabezpieczonego faksów 157
- Edytowanie książki adresowej 158

Faksowanie — omówienie

Faks można wysyłać, korzystając z jednego z trzech sposobów:

- **Faks** (faks osadzony) skanuje dokument i wysyła go bezpośrednio do urządzenia do faksowania.
- **Faks serwera** skanuje dokument i wysyła do serwera faksów, który przekazuje dokument do urządzenia do faksowania.
- **Faks LAN** wysyła bieżącą pracę drukowania jako faks. Szczegółowe informacje zawiera oprogramowanie sterownika druku.

Uwaga: Nie wszystkie drukarki obsługują wymienione opcje. Część z tych opcji ma zastosowanie tylko w przypadku konkretnych modeli, konfiguracji, systemów operacyjnych czy typów sterownika druku.

Wskazówki dotyczące ładowania dokumentów

Aby zeskanować lub przefaksować dokumenty oryginalne, użyj szyby dokumentów lub automatycznego dwustronnego podajnika dokumentów.

- W celu uzyskania szczegółowych informacji dotyczących szyby dokumentów przejdź do części .
- W celu uzyskania szczegółowych informacji dotyczących dwustronnego automatycznego podajnika dokumentów przejdź do części .

Wkładanie dokumentów do faksowania

Umieść oryginalny dokument, jak pokazano.

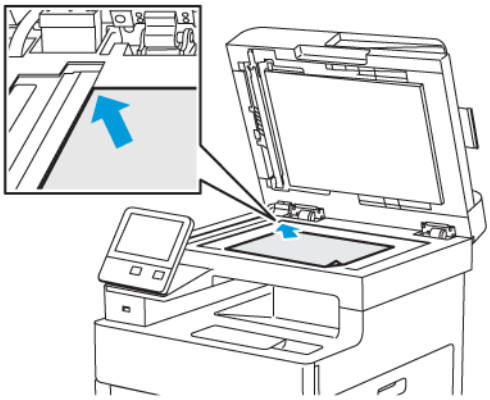

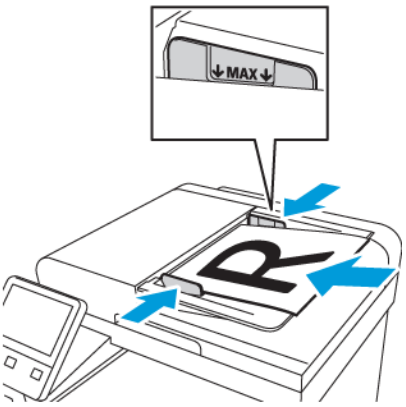

Szyba dokumentów

Unieś pokrywę podajnika, następnie umieść oryginał wydrukiem w dół w lewym górnym rogu szyby dokumentów.

Jednoprzebiegowy automatyczny dwustronny podajnik dokumentów

Umieść oryginały stroną zadrukowaną do góry, górną krawędzią w stronę podajnika. Ustaw prowadnice papieru tak, aby były dosunięte do oryginałów.

Faks

W przypadku wysyłania faksu z panelu sterowania drukarki dokument jest skanowany i przesyłany do faksu za pomocą specjalnej linii telefonicznej. Aby używać funkcji Faks osadzony, upewnij się, że drukarka ma połączenie z działającą linią telefoniczną z przypisanym do niej numerem telefonu.

Uwaga: Nie wszystkie drukarki obsługują wymienione opcje. Część z tych opcji ma zastosowanie tylko w przypadku konkretnych modeli, konfiguracji, systemów operacyjnych czy typów sterownika druku.

Konfigurowanie drukarki do faksowania

Przed użyciem faksu należy skonfigurować Ustawienia faksu, aby uzgodnić je z lokalnym połączeniem oraz przepisami. Ustawienia faksu obejmują funkcje opcjonalne, których można użyć w celu skonfigurowania drukarki do faksowania.

Aby uzyskać szczegółowe informacje na temat ustawień faksu i wartości domyślnych faksu, przejdź do części .

Zgodność linii telefonicznych

Funkcja faksowania działa najlepiej w przypadku analogowej linii telefonicznej. Protokoły VOIP (Voice-Over Internet Protocol), takie jak FIOS i DSL, nie są obsługiwane.

Wysyłanie faksu z drukarki

1. Na panelu sterowania drukarki naciśnij przycisk **Ekran główny**, następnie dotknij opcji **Faks**.
2. Podaj ręcznie numer faksu odbiorcy lub wybierz osobę lub grupę z książki adresowej faksu.
   - Aby wprowadzić numer faksu ręcznie za pomocą klawiatury dotykowej, dotknij pozycji **Wprowadź numer faksu**. Wpisz numer, a następnie naciśnij klawisz **Enter**.

     Uwaga: Aby wstawić pauzę, dotknij ikony **Znaki specjalne**, a następnie dotknij pozycji **Pauza wybierania**. Aby wprowadzić dłuższe pauzy, kilka razy dotknij pozycji **Pauza wybierania**.

   - Aby dodać numer z książki adresowej faksu, dotknij ikony **Książka adresowa**. Dotknij pozycji **Ulubione** lub **Kontakty**, następnie wybierz kontakt.
3. Dostosuj ustawienia faksu do swoich potrzeb.
   - Aby dostosować jasność, dotknij pozycji **Jaśniejsze/ciemniejsze**, a następnie wybierz odpowiednie ustawienie. Przyciemnij jasne oryginały, takie jak rysunki nakreślone ołówkiem, a rozjaśnij ciemne obrazy, takie jak zdjęcia półtonowe z gazet lub magazynów.
   - Aby zeskanować obie strony dokumentu oryginalnego, dotknij pozycji **Skanowanie dwustronne**, następnie dotknij pozycji **Dwustronne**.
4. Dotknij pozycji **Wyślij**.
5. Jeśli skanujesz z szyby dokumentów, po wyświetleniu monitu dotknij pozycji **Gotowe**, aby zakończyć, lub **Dodaj stronę**, aby zeskanować kolejną stronę.

   Uwaga: Jeśli skanujesz dokument za pomocą automatycznego podajnika dokumentów, monit nie jest wyświetlany.
6. Aby powrócić do ekranu głównego, naciśnij przycisk **Ekran główny**.

Uwaga: Można skonfigurować drukarkę tak, aby drukowała raport z potwierdzeniem po przesłaniu faksu. Aby uzyskać więcej informacji, przejdź do części .

Używanie zadanych ustawień do wysłania faksu z drukarki

Możesz użyć zadanych ustawień do przywołania ustawień i nazw odbiorców często używanych prac faksowania. Można ustawić dostęp do tych funkcji dla wszystkich użytkowników lub tylko administratorów. Aby zadane ustawienie było dostępne, musi zostać najpierw utworzone i zapisane na urządzeniu.

Ustawienia zadane nie są widoczne, aż do momentu włączenia funkcji.

Aby włączyć ustawienia zadane:

1. Na panelu sterowania drukarki naciśnij przycisk **Ekran główny**, następnie dotknij opcji **Faks**.
2. Dotknij opcji **Dostosuj**.

   Uwaga: Aby wyświetlić menu bez wprowadzania numeru faksu, na górze ekranu dotknij pozycji **Faks**.

3. Dotknij pozycji **Lista funkcji**.
4. Aby zadane ustawienia były widoczne, dotknij ikony **oka** obok ustawienia.
5. Dotknij pozycji **Gotowe**.
6. Aby powrócić do ekranu głównego, naciśnij przycisk **Ekran główny**.

Aby utworzyć ustawienia zadane faksu:

1. Na panelu sterowania drukarki naciśnij przycisk **Ekran główny**, następnie dotknij opcji **Faks**.
2. Dodaj odbiorców wybranej pracy faksu.
3. Dostosuj ustawienia wybranej pracy faksu.
4. Dotknij pozycji **Zapisz**.
5. Wybierz opcję **Zapisz jako nowe zadane ustawienie**.
6. Wprowadź nazwę nowego zadanego ustawienia, następnie dotknij opcji **Dalej**.
7. Wybierz ikonę nowego zadanego ustawienia, następnie dotknij opcji **Gotowe**.
8. Aby powrócić do ekranu głównego, naciśnij przycisk **Ekran główny**.

Aby użyć zadanych ustawień:

1. Na panelu sterowania drukarki naciśnij przycisk **Ekran główny**, następnie dotknij opcji **Faks**.
2. Aby użyć zadanego ustawienia, na ekranie faksu dotknij pozycji **Zadane ustawienie**.
3. Wybierz zapisane zadane ustawienie.
4. Dotknij pozycji **Wyślij**.
5. Jeśli skanujesz z szyby dokumentów, po wyświetleniu monitu dotknij pozycji **Gotowe**, aby zakończyć, lub pozycji **Dodaj stronę**, aby zeskanować kolejną stronę.

   Uwaga: Jeśli skanujesz dokument za pomocą automatycznego podajnika dokumentów, monit nie jest wyświetlany.

6. Aby powrócić do ekranu głównego, naciśnij przycisk **Ekran główny**.

Wysyłanie faksu z opóźnieniem

Funkcja ta pozwala drukarce zaplanować godzinę wysłania faksu. Można opóźnić wysyłkę pracy faksu do 24 godzin.

Przed użyciem tej funkcji ustaw bieżącą godzinę w drukarce. Aby uzyskać więcej informacji, przejdź do części .

Aby podać czas wysłania faksu:

1. Na panelu sterowania drukarki naciśnij przycisk **Ekran główny**, następnie dotknij opcji **Faks**.
2. Dodaj odbiorców faksu i dostosuj ustawienia faksu. Aby uzyskać więcej informacji, przejdź do części .
3. Dotknij pozycji **Opóźnione wysyłanie**.
4. Aby ustawić czas opóźnienia wysyłki, na ekranie Opóźnione wysyłanie dotknij opcji **Określona godzina**. Określ godzinę wysłania faksu przez drukarkę, następnie dotknij opcji **OK**.
5. Dotknij pozycji **Wyślij**.

   Faks zostanie zeskanowany i zapisany do wysłania o określonej godzinie.
6. Jeśli skanujesz z szyby dokumentów, po wyświetleniu monitu dotknij pozycji **Gotowe**, aby zakończyć, lub **Dodaj stronę**, aby zeskanować kolejną stronę.

   Uwaga: Jeśli skanujesz dokument za pomocą automatycznego podajnika dokumentów, monit nie jest wyświetlany.
7. Aby powrócić do ekranu głównego, naciśnij przycisk **Ekran główny**.

Wysyłanie strony tytułowej z faksem

Można wysłać stronę tytułową z faksem. Zawiera ona informacje o odbiorcy z książki adresowej faksu, a także informacje o nadawcy z ustawienia Nazwa firmy - Linia faksu.

Aby wysłać stronę tytułową z faksem:

1. Na panelu sterowania drukarki naciśnij przycisk **Ekran główny**, następnie dotknij opcji **Faks**.
2. Dodaj nazwy odbiorców faksu i dostosuj ustawienia faksu. Aby uzyskać więcej informacji, zobacz .
3. Dotknij pozycji **Strona tytułowa**.
4. Na ekranie strony tytułowej dotknij pozycji **Dodaj stronę tytułową**.
5. Aby dodać zdefiniowane komentarze w polach Dla lub Do na stronie tytułowej, dotknij pozycji **Komentarz ogólny**.

   Uwaga: Użyj zdefiniowanego komentarza lub utwórz własny komentarz. Aby uzyskać więcej informacji, przejdź do części .

   Zostanie wyświetlona lista zdefiniowanych komentarzy.
6. Wybierz komentarz, następnie dotknij przycisku **OK**.
7. Dotknij pozycji **Wyślij**.
8. Jeśli skanujesz z szyby dokumentów, po wyświetleniu monitu dotknij pozycji **Gotowe**, aby zakończyć, lub **Dodaj stronę**, aby zeskanować kolejną stronę.

   Uwaga: Jeśli skanujesz dokument za pomocą automatycznego podajnika dokumentów, monit nie jest wyświetlany.
9. Aby powrócić do ekranu głównego, naciśnij przycisk **Ekran główny**.

Dodawanie zdefiniowanego komentarza

1. Na panelu sterowania drukarki naciśnij przycisk **Ekran główny**.
2. Dotknij pozycji **Urządzenie**→**Aplikacje**→**Faks**.
3. Aby wprowadzić zdefiniowany komentarz:
   a. Dotknij przycisku **Uwagi na stronie tytułowej**.

      Zostanie wyświetlona lista zdefiniowanych komentarzy.

   b. Wybierz komentarz **Nieużywany**.
   c. Za pomocą dotykowej klawiatury ekranowej wprowadź komentarz.
   d. Aby zapisać komentarz, dotknij opcji **OK**.
4. Aby powrócić do ekranu głównego, naciśnij przycisk **Ekran główny**.

Pobieranie ze zdalnego faksu

Funkcja Pobieranie faksów umożliwia drukarce pobranie faksu zapisanego w innej maszynie faksu obsługującej pobieranie faksów.

Aby pobrać faks z innej maszyny faksu:

1. Na panelu sterowania drukarki naciśnij przycisk **Ekran główny**, następnie dotknij opcji **Faks**.

   Uwaga:

   - Aby wyświetlić menu bez wprowadzania numeru faksu, na górze ekranu dotknij pozycji **Faks**.
   - Funkcje mogą być wyświetlone lub ukryte w menu. Jeśli opcja Pobieranie jest ukryta w menu faksu, zmień ustawienia aplikacji faksu. Aby uzyskać więcej informacji, przejdź do części .
2. Aby włączyć lub wyłączyć pobieranie, dotknij przycisku przełączającego **Pobieranie**.
3. Podaj numer faksu, z którego ma nastąpić pobranie.
   - Aby wprowadzić numer faksu ręcznie za pomocą dotykowej klawiatury ekranowej, dotknij pozycji **Wprowadź numer faksu**.
   - Aby dodać numer z książki adresowej faksu, dotknij ikony **Książka adresowa**. Dotknij pozycji **Ulubione** lub **Kontakty**, następnie wybierz kontakt.
4. Dotknij pozycji **Pobierz**.
5. Aby powrócić do ekranu głównego, naciśnij przycisk **Ekran główny**.

Ręczne wysyłanie faksu

Można użyć funkcji ręcznego wysyłania, aby czasowo włączyć głośnik modemu faksu. Ta funkcja jest pomocna w wybieraniu numerów międzynarodowych lub w przypadku używania systemów telefonicznych wymagających oczekiwania na konkretny dźwięk.

Aby wysłać faks ręcznie:

1. Na panelu sterowania drukarki naciśnij przycisk **Ekran główny**, następnie dotknij opcji **Faks**.
2. Aby włączyć lub wyłączyć wysyłanie ręczne, dotknij przycisku przełączającego **Ręczne wysłanie**.

   Uwaga: Aby wyświetlić menu bez wprowadzania numeru faksu, na górze ekranu dotknij pozycji **Faks**.

3. Dostosuj ustawienia faksu do potrzeb.
4. Dotknij pozycji **Wybierz**.
5. Aby wprowadzić numer faksu, użyj dotykowej klawiatury ekranowej.

   Uwaga: Aby wstawić pauzę, dotknij ikony **Znaki specjalne**, a następnie dotknij pozycji **Pauza wybierania**. Aby wprowadzić dłuższe pauzy, kilka razy dotknij pozycji **Pauza wybierania**.

6. Aby wysłać faks, dotknij pozycji **Wyślij**.
7. Jeśli skanujesz z szyby dokumentów, po wyświetleniu monitu dotknij pozycji **Gotowe**, aby zakończyć, lub **Dodaj stronę**, aby zeskanować kolejną stronę.

   Uwaga: Jeśli skanujesz dokument za pomocą automatycznego podajnika dokumentów, monit nie jest wyświetlany.

8. Aby powrócić do ekranu głównego, naciśnij przycisk **Ekran główny**.

Drukowanie raportu aktywności faksu

1. Na panelu sterowania drukarki naciśnij przycisk **Ekran główny**.
2. Dotknij pozycji **Urządzenie**→**Aplikacje**→**Faks**.
3. Dotknij opcji **Raport aktywności**.
4. Aby powrócić do ekranu głównego, naciśnij przycisk **Ekran główny**.

Faks serwera

Faks serwera umożliwia wysyłanie faksu przez sieć do serwera faksów. Serwer faksów wysyła faks do urządzenia do faksowania za pośrednictwem linii telefonicznej.

Przed wysłanie serwera faksu, należy skonfigurować lokalizację przechowywania lub repozytorium przechowywania faksów. Serwera faksów odbiera dokumenty z lokalizacji przechowywania, a następnie przekazuje pliki za pośrednictwem sieci telefonicznej. Można wydrukować raport potwierdzenia.

Wysyłanie faksu serwera

Aby wysłać faks serwera:

1. Na panelu sterowania drukarki naciśnij przycisk **Ekran główny**.
2. Aby usunąć poprzednie ustawienia aplikacji, dotknij pozycji **Resetuj**.
3. Włóż oryginały dokumentów.
   - Skorzystaj z szyby dokumentów dla pojedynczych stron lub papieru, który nie mieści się w automatycznym jednoprzebiegowym dwustronnym podajniku dokumentów. Unieś automatyczny podajnik dokumentów, a następnie umieść oryginał wydrukiem w dół w lewym górnym rogu szyby dokumentów.
   - W przypadku jednej strony, wielu stron lub arkuszy dwustronnych użyj automatycznego dwustronnego podajnika dokumentów. Usuń zszywki i spinacze z papieru. Umieść oryginał w automatycznym podajniku dokumentów stroną zadrukowaną do góry, górną krawędzią w stronę podajnika. Ustaw prowadnice papieru tak, aby były dosunięte do oryginałów.
4. Dotknij pozycji **Faks serwera**.
5. Wprowadź odbiorców:
   - Aby wprowadzić numer faksu odbiorcy, użyj dotykowej klawiatury ekranowej, a następnie dotknij klawisza **Enter**.

     Uwaga: Aby wstawić pauzę, dotknij ikony **Znaki specjalne**, a następnie dotknij pozycji **Pauza wybierania**. Aby wprowadzić dłuższe pauzy, kilka razy dotknij pozycji **Pauza wybierania**.

   - Aby wybrać kontakt lub grupę z książki adresowej, dotknij ikony **Książka adresowa**. Dotknij pozycji **Ulubione** lub **Kontakty**, a następnie wybierz odbiorcę.

     Szczegóły dotyczące korzystania z książki adresowej oraz tworzenia elementów ulubionych i zarządzania nimi można znaleźć w części Edytowanie książki adresowej.
6. W przypadku skanowania oryginalnych dokumentów dwustronnych dotknij pozycji **Skanowanie dwustronne**, a następnie wybierz żądaną opcję.
7. Dostosuj odpowiednio ustawienia faksu serwera.
8. Dotknij pozycji **Wyślij**.
9. Jeśli skanujesz z szyby dokumentów, gdy zostanie wyświetlony monit, wykonaj jedną z poniższych czynności:
   - Aby zakończyć pracę i wrócić do aplikacji Faks serwera, dotknij pozycji **Gotowe**.
   - Aby zeskanować kolejną stronę, połóż nowy oryginał na szybie dokumentów, a następnie dotknij pozycji **Dodaj stronę**.
   - Aby usunąć skan i wrócić do aplikacji Faks serwera, dotknij pozycji **Anuluj**, a następnie dotknij pozycji **Usuń**.

   Uwaga: Jeśli skanujesz dokument za pomocą automatycznego podajnika dokumentów, monit nie jest wyświetlany.
10. Aby powrócić do ekranu głównego, naciśnij przycisk **Ekran główny**.

Wysyłanie faksu serwera z opóźnieniem

Funkcja ta pozwala drukarce zaplanować godzinę wysłania faksu serwera. Można opóźnić wysyłkę faksu serwera o maksymalnie 24 godziny.

Przed użyciem tej funkcji ustaw bieżącą godzinę w drukarce. Aby uzyskać więcej informacji, przejdź do części .

Aby określić czas wysłania faksu serwera:

1. Na panelu sterowania drukarki naciśnij przycisk **Ekran główny**.
2. Dotknij pozycji **Faks serwera**.
3. Aby dodać numer faksu odbiorcy, użyj dotykowej klawiatury ekranowej. Aby dodać kontakt z książki adresowej, dotknij ikony **Książka adresowa**.
4. Załaduj oryginalne dokumenty do drukarki, a następnie odpowiednio dostosuj ustawienia.
5. Dotknij pozycji **Opóźnione wysyłanie**.
6. Dotknij opcji **Określona godzina**. Ustaw liczby na odpowiednią godzinę, a następnie dotknij przycisku **OK**.
7. Dotknij pozycji **Wyślij**. Faks serwera zostanie zeskanowany, zapisany, a następnie wysłany o wybranej godzinie.
8. Jeśli skanujesz z szyby dokumentów, po wyświetleniu monitu dotknij pozycji **Gotowe**, aby zakończyć, lub pozycji **Dodaj stronę**, aby zeskanować kolejną stronę.

   Uwaga: Jeśli skanujesz dokument za pomocą automatycznego podajnika dokumentów, monit nie jest wyświetlany.

9. Aby powrócić do ekranu głównego, naciśnij przycisk **Ekran główny**.

Podgląd i tworzenie prac

Opcja Podgląd umożliwia wyświetlanie i sprawdzanie zeskanowanych obrazów oraz tworzenie prac zawierających ponad 50 oryginalnych dokumentów.

W przypadku używania funkcji Podgląd do utworzenia pracy podziel swoją pracę na części zawierające maksymalnie po 50 stron. Po zeskanowaniu i sprawdzeniu wszystkich części praca zostanie przetworzona i wysłana jako całość.

Uwaga: Jeśli opcja Podgląd jest ukryta w widoku, zapoznaj się z częścią Wyświetlanie lub ukrywanie zainstalowanych aplikacji.

1. Na panelu sterowania drukarki naciśnij przycisk **Ekran główny**.
2. Aby usunąć poprzednie ustawienia aplikacji, dotknij pozycji **Resetuj**.
3. Włóż oryginały dokumentów.
   - Skorzystaj z szyby dokumentów dla pojedynczych stron lub papieru, który nie mieści się w automatycznym dwustronnym podajniku dokumentów. Unieś automatyczny podajnik dokumentów, a następnie umieść oryginał wydrukiem w dół w lewym górnym rogu szyby dokumentów.
   - W przypadku jednej strony, wielu stron lub stron dwustronnych użyj automatycznego dwustronnego podajnika dokumentów. Usuń zszywki i spinacze z kartek. Umieść oryginał w automatycznym podajniku dokumentów stroną zadrukowaną do góry, górną krawędzią w stronę podajnika. Ustaw prowadnice papieru tak, aby były dosunięte do dokumentów.
   - W przypadku prac zawierających więcej niż 50 oryginalnych dokumentów podziel na dokumenty składające się z maksymalnie 50 stron. Załaduj pierwszy segment do automatycznego dwustronnego podajnika dokumentów.

     Uwaga: W przypadku skanowania wielu segmentów należy użyć tego samego obszaru wejściowego dla każdego segmentu. Wszystkie segmenty należy zeskanować przy użyciu szyby dokumentów lub automatycznego podajnika dokumentów.
4. Dotknij wymaganej aplikacji.
5. Wybierz ustawienia pracy.
6. Dotknij pozycji **Podgląd**.
7. W przypadku skanowania oryginalnych dokumentów dwustronnych dotknij pozycji **Skanowanie dwustronne**, a następnie wybierz żądaną opcję.
8. Aby rozpocząć skanowanie, dotknij pozycji **Podgląd**.

   Oryginalne dokumenty zostaną zeskanowane, a następnie na ekranie pojawi się podgląd obrazów.
9. Przewiń go i sprawdź podgląd obrazów. Aby zmienić orientację widoku, użyj pozycji **Obróć**. Wykonaj jedną z poniższych czynności.
   - Aby zeskanować więcej oryginalnych dokumentów, kontynuuj skanowanie oryginałów przy użyciu tego samego obszaru wejściowego. Po zakończeniu skanowania przewiń do końca podglądu obrazów, a następnie dotknij ikony **plusa** (**+**). Powtarzaj tę procedurę, aż zeskanowane zostaną wszystkie oryginały.
   - Aby przetworzyć pracę i wysłać zeskanowane obrazy, dotknij pozycji **Wyślij**.
   - Aby odrzucić pracę, dotknij ikony **X**, a następnie pozycji **Usuń i zamknij**.
10. Aby powrócić do ekranu głównego, naciśnij przycisk **Ekran główny**.

Wysyłanie faksu z komputera

Można wysyłać faks do drukarki z programu znajdującego się na komputerze.

Wysyłanie faksu z aplikacji systemu Windows

Za pomocą sterownika drukarki można wysyłać faksy z wielu aplikacji systemu Windows.

Można użyć okna Faks, by wprowadzić odbiorców, utworzyć stronę tytułową z uwagami i ustawić opcje. Można wysłać arkusz z potwierdzeniem, a także ustawić prędkość wysyłania, rozdzielczość, czas wysyłania oraz opcje wybierania numeru.

Aby wysłać faks z aplikacji systemu Windows:

1. Gdy otwarty jest dokument lub grafika w aplikacji, otwórz okno dialogowe Drukowanie. W większości aplikacji należy kliknąć **Plik**→**Drukuj** lub nacisnąć klawisze **CTRL+P**.
2. Wybierz swoją drukarkę.
3. Aby otworzyć okno dialogowe sterownika druku, kliknij opcję **Właściwości drukarki**.
4. Na karcie Opcje drukowania z listy Typ pracy wybierz **Faksowanie**.
5. W oknie Faks wykonaj jedną lub kilka z poniższych czynności:
   - Kliknij przycisk **Dodaj odbiorcę**, wpisz nazwę odbiorcy i numer faksu, dodaj inne informacje, a następnie kliknij przycisk **OK**. Dodaj nowych odbiorców według swoich potrzeb.
   - Kliknij przycisk **Dodaj z książki telefonicznej**. W oknie Dodaj z książki telefonicznej kliknij strzałkę, a następnie wybierz określoną książkę telefoniczną z listy. Wybierz nazwy z listy lub wyszukaj odbiorcę, wpisując jego nazwę i klikając ikonę wyszukiwania. Aby dodać nazwę do listy odbiorców faksu, wybierz określoną nazwę, a następnie kliknij strzałkę **w dół**. Po zakończeniu kliknij przycisk **OK**. Aby dodać więcej nazw, powtórz procedurę.
6. Aby dodać stronę tytułową, kliknij opcję **Strona tytułowa**.
7. Z menu Opcje strony tytułowej wybierz opcję **Drukuj stronę tytułową**. Wprowadź ustawienia, a następnie kliknij przycisk **OK**.
8. Na karcie Opcje wybierz opcje faksu, a następnie kliknij przycisk **OK**.
9. Kliknij pozycję **Drukuj**.
10. W oknie dialogowym Właściwości drukarki kliknij przycisk **OK**.
11. W oknie Drukuj kliknij przycisk **OK**.

Wysyłanie faksu z aplikacji komputera Macintosh

Za pomocą sterownika faksu można wysylać faksy z wielu aplikacji komputera Macintosh. Aby zainstalować sterownik faksu, zapoznaj się z częścią .

Aby wysłać faks z aplikacji komputera Macintosh:

1. W aplikacji przejdź do ustawień drukowania. W przypadku większości programów naciśnij kombinację klawiszy **CMD+P**.
2. Wybierz z listy drukarkę faksu LAN.
3. Aby uzyskać dostęp do ustawień sterownika faksu, wybierz pozycję **Ustawienie faksu**. Nazwa przycisku może się różnić w zależności od aplikacji.
4. Dostosuj ustawienia faksu do potrzeb. Aby uzyskać więcej informacji, kliknij przycisk **Help** (Pomoc) (**?**).
5. Kliknij pozycję **Drukuj**.

6. Wykonaj co najmniej jedną z następujących czynności:
   - Podaj nazwę odbiorcy i numer faksu, następnie kliknij przycisk **Add** (Dodaj).
   - Kliknij pozycję **Look Up Address Book** (Wyszukaj w książce adresowej) i wybierz odbiorców z lokalnej książki adresowej, następnie kliknij przycisk **Add** (Dodaj).
   - Kliknij pozycję **Look Up Device Address Book** (Wyszukaj w książce adresowej urządzenia), wybierz odbiorców, następnie kliknij przycisk **Add** (Dodaj).
7. Kliknij przycisk **OK**.
8. Aby opóźnić wysyłanie faksu, wybierz pozycję **Delayed Send** (Opóźnione wysłanie) i podaj godzinę wysyłki faksu.
9. Kliknij pozycję **Start Sending** (Rozpocznij wysyłanie).

Drukowanie zabezpieczonego faksów

Po włączeniu opcji zabezpieczonego odbioru faksów wszystkie faksy odbierane przez urządzenie są wstrzymywane na liście Prace do momentu wprowadzenia kodu dostępu. Po wprowadzeniu kodu dostępu faksy są zwalniane i drukowane.

Uwaga: Przed odebraniem faksu zabezpieczonego upewnij się, że włączono funkcję Odbiór faksu zabezpieczonego. Aby uzyskać więcej informacji, przejdź do części Konfigurowanie ustawień faksu za pomocą panelu sterowania.

Aby wydrukować faks zabezpieczony:

1. Na panelu sterowania drukarki naciśnij przycisk **Ekran główny**, następnie dotknij opcji **Prace**.
2. Dotknij opcji **Personal & Secure Jobs** (Prace prywatne i zabezpieczone).
3. Dotknij przydzielonego folderu prywatnego.
4. Wprowadź kod dostępu, a następnie dotknij przycisku **OK**.
5. Wybierz pracę do wydrukowania lub dotknij opcji **Drukuj wszystko**.
6. Aby powrócić do ekranu głównego, naciśnij przycisk **Ekran główny**.

Edytowanie książki adresowej

Można tworzyć i zapisywać dane pojedynczych kontaktów lub grup. Kontaktami z książki adresowej można zarządzać na panelu sterowania lub w oprogramowaniu Embedded Web Server.

Dodawanie lub edytowanie kontaktów faksu w książce adresowej za pomocą panelu sterowania

Aby dodać kontakty:

1. Na panelu sterowania drukarki naciśnij przycisk **Ekran główny**.
2. Dotknij opcji **Książka adresowa**.
3. Dotknij ikony **znaku dodawania** (**+**), a następnie dotknij pozycji **Dodaj kontakt**.
4. Aby wprowadzić nazwę, dotknij pola **Wprowadź imię**, **Wprowadź nazwisko** lub **Wprowadź firmę**, następnie aby przejść do następnego pola, dotknij pozycji **Dalej**. Po zakończeniu dotknij klawisza **Enter**.
5. Aby dodać numer faksu, dotknij pozycji **Dodaj faks**, wprowadź numer faksu, następnie dotknij przycisku **OK**.
6. Aby zapisać kontakt, dotknij przycisku **OK**.
7. Aby powrócić do ekranu głównego, naciśnij przycisk **Ekran główny**.

Aby edytować kontakty:

1. Na panelu sterowania drukarki naciśnij przycisk **Ekran główny**.
2. Dotknij opcji **Książka adresowa**.
3. W książce adresowej dotknij nazwy kontaktu, a następnie dotknij opcji **Edytuj**.
4. Aby zmienić dane kontaktu, dotknij informacji, którą chcesz zmienić, dokonaj edycji, a następnie dotknij pozycji **OK**.
5. Aby zapisać zmiany kontaktu, dotknij przycisku **OK**.
6. Aby powrócić do ekranu głównego, naciśnij przycisk **Ekran główny**.

Dodawanie lub edytowanie grup w książce adresowej za pomocą panelu sterowania

Aby dodać grupy:

1. Na panelu sterowania drukarki naciśnij przycisk **Ekran główny**, następnie dotknij opcji **Książka adresowa**.
2. Dotknij ikony **znaku dodawania** (**+**), a następnie wybierz opcję **Dodaj grupę**.
3. Wybierz typ grupy.
4. Aby wprowadzić nazwę grupy, dotknij pozycji **Wprowadź nazwę grupy**, a następnie wprowadź nazwę za pomocą dotykowej klawiatury ekranowej. Dotknij klawisza **Enter**.
5. Aby dodać członków grupy, dotknij pozycji **Dodaj członka**.
6. Aby dodać nazwę kontaktu, wybierz kontakt z menu Ulubione lub Kontakty.
7. Aby dodać więcej członków grupy, dotknij pozycji **Dodaj członka**, a następnie wybierz kontakt.
8. Aby zapisać grupę, dotknij pozycji **OK**.
9. Aby powrócić do ekranu głównego, naciśnij przycisk **Ekran główny**.

Aby edytować grupy:

1. Na panelu sterowania drukarki naciśnij przycisk **Ekran główny**.
2. Dotknij opcji **Książka adresowa**.
3. Z książki adresowej wybierz grupę, następnie dotknij opcji **Edytuj**.
4. Aby dodać członków grupy, dotknij pozycji **Dodaj członka**.
5. Aby dodać kontakt, wybierz kontakt z menu Ulubione lub Kontakty.
6. Aby dodać więcej członków grupy, dotknij pozycji **Dodaj członka**, a następnie wybierz kontakt.
7. Aby usunąć członków grupy, dla każdego kontaktu dotknij ikony **kosza**. Po wyświetleniu monitu dotknij polecenia **Usuń**.
8. Aby zapisać zmiany, dotknij przycisku **OK**.
9. Aby powrócić do ekranu głównego, naciśnij przycisk **Ekran główny**.

Dodawanie lub edytowanie kontaktów faksu w książce adresowej w oprogramowaniu Embedded Web Server

Aby dodać kontakty:

1. Na komputerze uruchom przeglądarkę internetową. Na pasku adresu wpisz adres IP drukarki, a następnie naciśnij klawisz **Enter** lub **Return**.
2. W oprogramowaniu Embedded Web Server kliknij pozycję **Książka adresowa**.
3. Kliknij przycisk **Add Contact** (Dodaj kontakt).
4. Aby wprowadzić nazwę, kliknij pozycję **Imię**, **Nazwisko** lub **Firma**, następnie wprowadź szczegóły.
5. Aby dodać adres e-mail, wprowadź adres e-mail w polu Email (Adres e-mail).
6. Aby dodać numer faksu, w obszarze Fax (Faks) kliknij ikonę **plusa** (**+**), a następnie wprowadź numer.
7. Aby zapisać kontakt, kliknij przycisk **OK**.

Aby edytować kontakty:

1. Na komputerze uruchom przeglądarkę internetową. Na pasku adresu wpisz adres IP drukarki, a następnie naciśnij klawisz **Enter** lub **Return**.
2. W oprogramowaniu Embedded Web Server kliknij pozycję **Address Book** (Książka adresowa).
3. Wybierz kontakt z książki adresowej.
4. Aby edytować informacje kontaktu, wykonaj następujące kroki.
   a. Kliknij nazwę lub informacje kontaktu, następnie dokonaj edycji.
   b. Aby usunąć dane kontaktu, kliknij ikonę **kosza** powiązaną z wybraną informacją kontaktu.
   c. Aby zapisać zmiany, kliknij przycisk **OK**.
5. Aby usunąć wybrany kontakt z książki adresowej, kliknij przycisk **Delete** (Usuń). Po wyświetleniu monitu kliknij przycisk **Delete** (Usuń).

Dodawanie lub edytowanie grup w książce adresowej w oprogramowaniu Embedded Web Server

Aby dodać grupy:

1. Na komputerze uruchom przeglądarkę internetową. Na pasku adresu wpisz adres IP drukarki, a następnie naciśnij klawisz **Enter** lub **Return**.
2. W oprogramowaniu Embedded Web Server kliknij pozycję **Address Book** (Książka adresowa).
3. Kliknij pozycję **Add Group** (Dodaj grupę).
4. W polu **Enter Group Name** (Wprowadź nazwę grupy) wpisz nazwę grupy.
5. Wybierz typ grupy z menu.
6. Aby dodać członków grupy w obszarze Members (Członkowie) kliknij ikonę **plusa** (**+**).
7. Aby dodać kontakty do grupy, w oknie Dodaj członków zaznacz pole wyboru dla każdego kontaktu. Po zakończeniu kliknij **OK**.
8. Aby zapisać grupę, kliknij przycisk **OK**.

Aby edytować grupy:

1. Na komputerze uruchom przeglądarkę internetową. Na pasku adresu wpisz adres IP drukarki, a następnie naciśnij klawisz **Enter** lub **Return**.
2. W oprogramowaniu Embedded Web Server kliknij pozycję **Address Book** (Książka adresowa).
3. Wybierz grupę z książki adresowej.
4. Aby dodać członków grupy:
   a. W obszarze Members (Członkowie) kliknij ikonę **plusa** (**+**).
   b. W oknie Add Members (Dodaj członków) kliknij pole wyboru dotyczące każdego wybranego członka.
   c. Aby zapisać zmiany, kliknij przycisk **OK**.
5. Aby usunąć członków grupy:
   a. Kliknij ikonę **kosza** dla wybranego członka.
   b. Po wyświetleniu monitu kliknij przycisk **Delete** (Usuń).
   c. Powtórz poprzednie dwa kroki dla każdego członka.
   d. Aby zapisać zmiany, kliknij przycisk **OK**.
6. Aby usunąć wybraną grupę z książki adresowej, kliknij przycisk **Delete** (Usuń). Po wyświetleniu monitu kliknij przycisk **Delete** (Usuń).

Tworzenie ulubionych i zarządzanie nimi

Jako ulubione można oznaczać kontakty. Symbol gwiazdki obok kontaktu na liście wskazuje na Ulubione. Ulubione można oznaczać jako globalnie ulubione dla wszystkich usług albo jako ulubione dla określonej usługi e-mail, faksu lub skanowania do miejsca docelowego.

Tworzenie ulubionych i zarządzanie nimi za pomocą panelu sterowania

1. Na panelu sterowania drukarki naciśnij przycisk **Ekran główny**, a następnie dotknij opcji **Książka adresowa**.
2. Wybierz kontakt, a następnie dotknij pozycji **Edytuj**.
3. Aby oznaczyć kontakt jako globalnie ulubiony, dotknij ikony **gwiazdki** powiązanej z nazwą tego kontaktu.
4. Aby oznaczyć kontakt jako Ulubiony dla opcji poczty e-mail, faksu i skanowania do miejsca docelowego.
   a. Dla każdej żądanej funkcji dotknij ikony **gwiazdki**.
   b. Aby zapisać zmiany, dotknij opcji **OK**.
5. Aby wyczyścić kontakt oznaczony jako Ulubiony:
   a. Aby usunąć oznaczenie kontaktu jako globalnie ulubionego, dotknij ikony **gwiazdki** powiązanej z nazwą tego kontaktu.
   b. Aby usunąć kontakt z listy ulubionych wybranej funkcji, dotknij ikony **gwiazdki** dla tej funkcji.
   c. Aby zapisać zmiany, dotknij opcji **OK**.
6. Aby powrócić do ekranu głównego, naciśnij przycisk **Ekran główny**.

Tworzenie ulubionych i zarządzanie nimi w oprogramowaniu Embedded Web Server

1. W oprogramowaniu Embedded Web Server kliknij pozycję **Address Book** (Książka adresowa).
2. Wybierz kontakt.
3. Aby oznaczyć kontakt jako globalnie ulubiony, kliknij ikonę **gwiazdki** dla oznaczenia Globalnie ulubiony.
4. Aby oznaczyć kontakt jako ulubiony dla poczty e-mail, faksu lub skanowania do miejsca docelowego, kliknij ikonę **gwiazdki** dla żądanej funkcji.
5. Aby usunąć kontakt oznaczony jako ulubiony, globalnie lub dla wybranej funkcji, dotknij ikony **gwiazdki**. Kontakt zostanie usunięty z listy globalnie ulubionych lub ulubionych wybranej funkcji.
6. Aby zapisać zmiany, kliknij przycisk **OK**.

9

Konserwacja

Ten rozdział zawiera:

- Czyszczenie drukarki 164
- Regulacje i czynności konserwacyjne 175
- Zamawianie materiałów eksploatacyjnych 181
- Przenoszenie drukarki 184

Czyszczenie drukarki

Czyszczenie elementów zewnętrznych

Czyścić zewnętrzną obudowę drukarki raz w miesiącu.

- Wycierać tacę papieru, tacę wyjściową, panel sterowania i inne części wilgotną, miękką szmatką.
- Po czyszczeniu wytrzeć suchą, miękką szmatką.
- W przypadku silnego zabrudzenia polać szmatkę niewielką ilością łagodnego detergentu i delikatnie zetrzeć plamę.

Przestroga: Nie należy bezpośrednio spryskiwać drukarki detergentem. Płynny detergent może dostać się przez szczeliny do jej wnętrza i spowodować problemy. Nigdy nie używać środków czyszczących innych niż woda lub łagodny detergent.

Czyszczenie skanera

Skaner należy czyścić mniej więcej raz w miesiącu, wtedy kiedy coś się na niego wyleje lub wysypie lub jeżeli na jakiejkolwiek powierzchni zgromadzi się kurz lub odpadki. Rolki podające należy utrzymywać w czystości, aby zapewnić możliwie jak najlepszą jakość wydruku kopii i skanów.

1. Usuń papier z tacy podajnika dokumentów i tacy wyjściowej dokumentów.

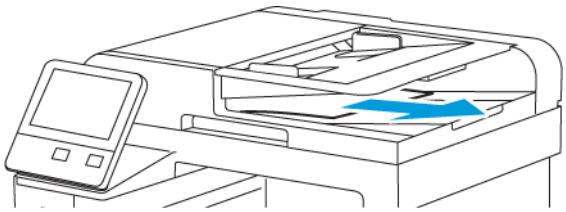

2. Otwórz pokrywę dokumentów.

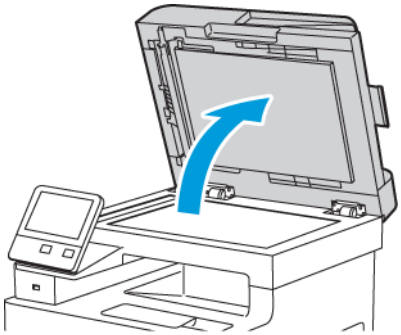

3. Zwilż delikatnie wodą miękką, niepozostawiającą włókien szmatkę.

4. Wyczyść szybę dokumentów.

   Uwaga: Aby uzyskać najlepszy rezultat, do usunięcia śladów i smug użyj środka do czyszczenia szyb Xerox®.

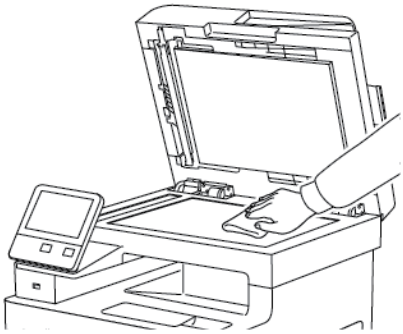

5. Wyczyść szybę CVT.

   Uwaga: Aby uzyskać najlepszy rezultat, do usunięcia śladów i smug użyj środka do czyszczenia szyb Xerox®.

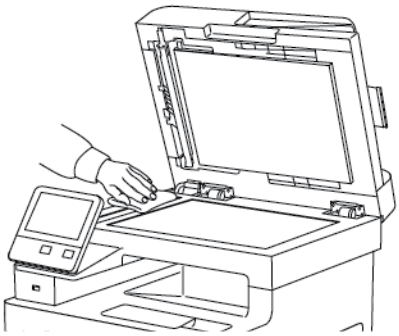

6. Wytrzyj spód pokrywy dokumentów do czysta i sucha.

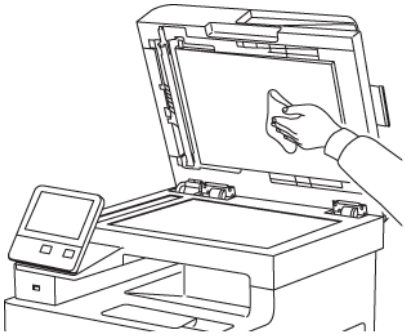

7. Aby uzyskać dostęp do zespołu soczewek skanowania drugiej strony, opuść pokrywę dostępu do skanowania drugiej strony.

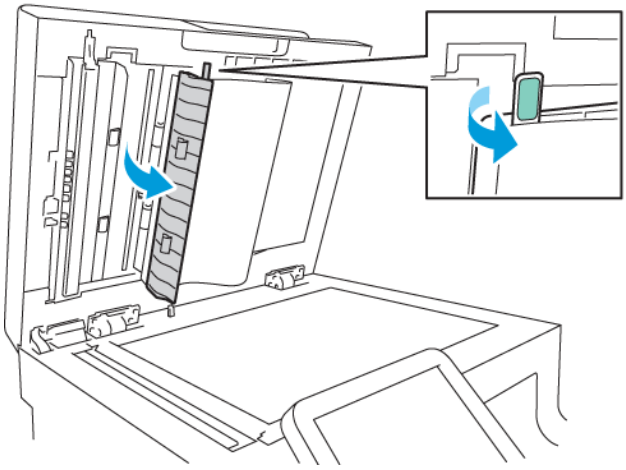

8. Za pomocą miękkiej, zwilżonej wodą szmatki wyczyść lustrzaną szybę, pasek z białego plastiku i rolki. W przypadku trudności z usunięciem zabrudzeń, zwilż miękką szmatkę niewielką ilością neutralnego detergentu, następnie przetrzyj elementy drukarki do sucha miękką szmatką.

   Uwaga: Aby zapobiec uszkodzeniu powłoki na szybkie, nie wywieraj mocnego nacisku na lustrzaną szybę.

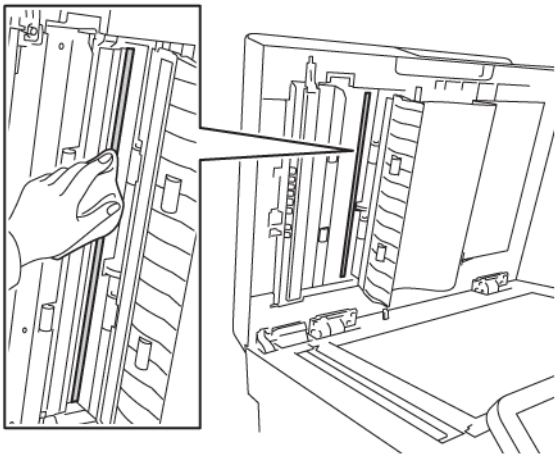

9. Zamknij pokrywę dostępu do zespołu skanowania drugiej strony

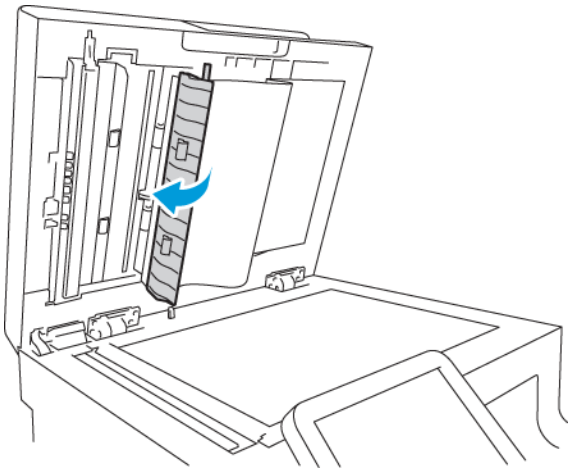

10. Zamknij pokrywę dokumentów.

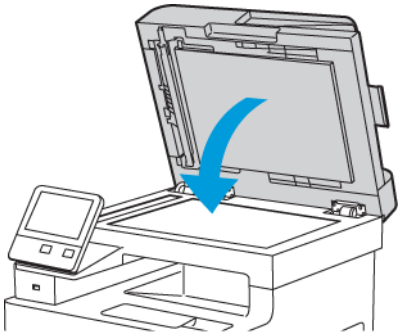

Czyszczenie rolek podających w automatycznym dwustronnym podajniku dokumentów

1. Otwórz górną pokrywę.

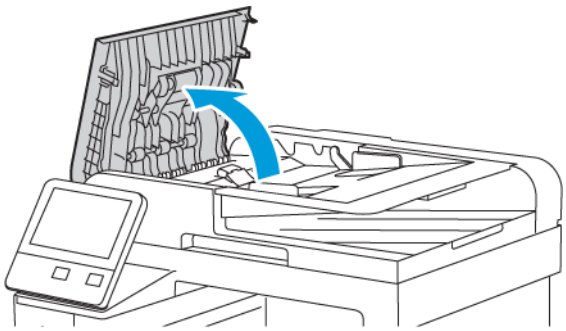

2. Wytrzyj do czysta rolki podające czystą, miękką i niestrzępiącą się szmatką.

   Uwaga: Jeśli rolki podawania zostaną zanieczyszczone tonerem lub resztkami, mogą brudzić dokumenty. Aby usunąć zanieczyszczenia, należy użyć miękkiej, niestrzępiącej się szmatki zwilżonej naturalnym detergentem lub wodą.

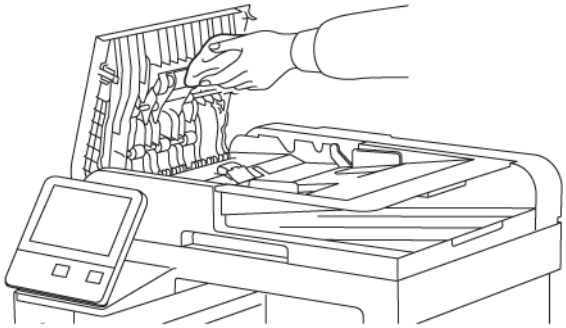

3. Zamknij pokrywę górną.

Czyszczenie wnętrza drukarki

OSTRZEŻENIE:

- Nigdy nie dotykaj obszaru z etykietą na rolce grzewczej w urządzeniu utrwalającym, ani miejsc w pobliżu. Może dojść do poparzenia. Jeśli wokół rolki grzewczej jest zawinięty arkusz papieru, nie próbuj go natychmiast usuwać. Natychmiast wyłącz drukarkę i poczekaj 40 minut na ostygnięcie urządzenia utrwalającego. Spróbuj usunąć zacięcie, gdy drukarka ostygnie.
- Jeżeli toner dostanie się do drukarki, usuń go zwilżoną ściereczką. Nie używaj odkurzacza do usuwania rozproszonego toneru. Iskry wewnątrz odkurzacza mogą być przyczyną pożaru lub wybuchu.

Aby uniknąć zabrudzenia wnętrza drukarki, co może niekorzystnie wpłynąć na jakość druku, należy regularnie czyścić wewnętrzne powierzchnie urządzenia. Czyszczenie należy przeprowadzać przy każdej wymianie wkładu bębna.

Po usunięciu zacięć papieru lub wymianie kasety z tonerem należy przed zamknięciem pokryw

drukarki skontrolować jej wnętrze.

- Wyjmij pozostałe fragmenty papieru lub zanieczyszczenia. Aby uzyskać więcej informacji, przejdź do części .
- Usuń pył suchą, czystą, suchą i niestrzępiącą szmatką.

Czyszczenie soczewek LED

Jeżeli na wydrukach pojawiają się plamy lub jasne paski w ramach jednego lub większej liczby kolorów, skorzystaj z poniższych instrukcji, aby wyczyścić soczewki LED.

OSTRZEŻENIE: Jeżeli przypadkowo toner zetknie się z ubraniem, należy go delikatnie i możliwie najdokładniej zetrzeć. Jeżeli część toneru pozostanie na ubraniu, należy go zmyć chłodną, nie gorącą wodą. Jeśli toner zetknie się ze skórą, należy go zmyć chłodną wodą i łagodnym mydłem. W przypadku dostania się toneru do oczu należy przemyć je natychmiast zimną wodą i skontaktować się z lekarzem.

1. Wyłącz drukarkę.

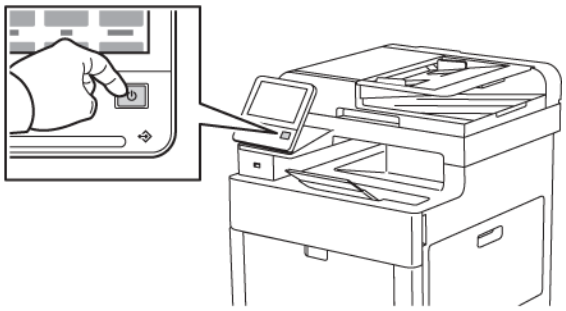

2. Otwórz prawe boczne drzwi.

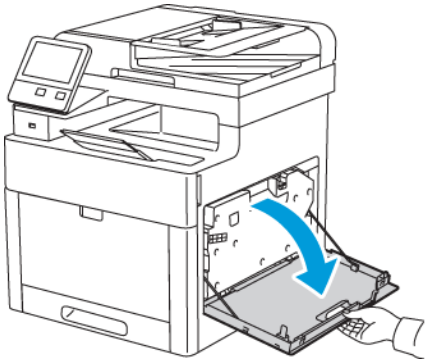

3. Aby odblokować pojemnik na zużyty toner, ściśnij zatrzask.

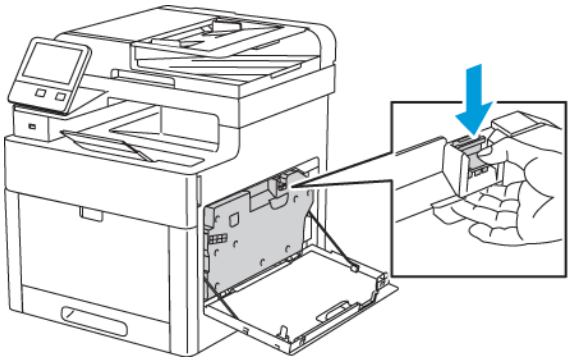

4. Aby usunąć wkład na zużyty toner, opuść górną część wkładu, a następnie wyciągnij go w górę z drukarki. Aby zapobiec rozsypaniu się toneru, otwory muszą być cały czas skierowane w górę.

Uwaga:

- Uważaj, aby nie rozlać toneru podczas prac konserwacyjnych z pojemnikiem na zużyty toner.
- Po usunięciu pojemnika na zużyty toner, nie dotykaj części ukazanej na następującej ilustracji.

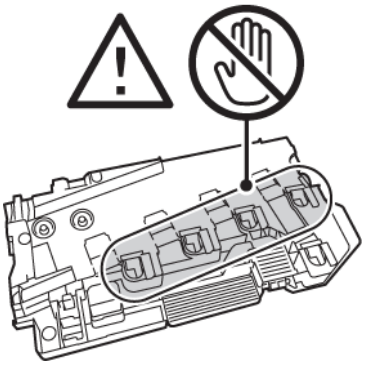

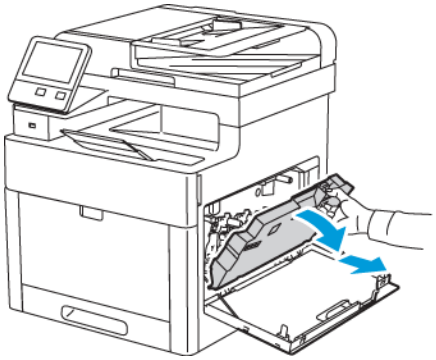

5. Umieść pojemnik na zużyty toner na płaskiej powierzchni, otworami skierowanymi w górę.

   Uwaga: Aby uniknąć rozsypania toneru lub nieprawidłowego działania, nie kładź pojemnika na zużyty toner na boku ani otworami skierowanymi w dół.

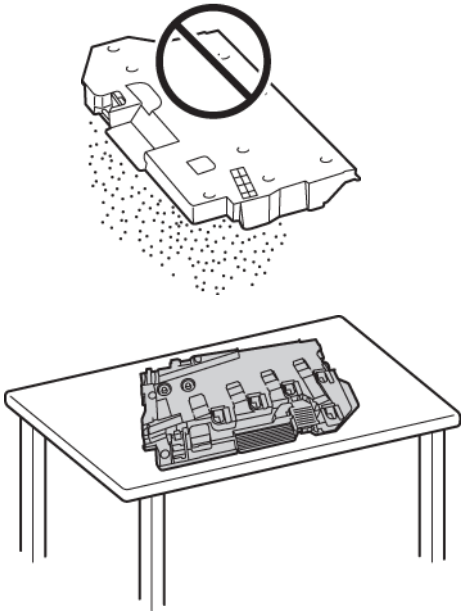

6. Wyjmij pałeczkę czyszczącą ze środka drukarki.

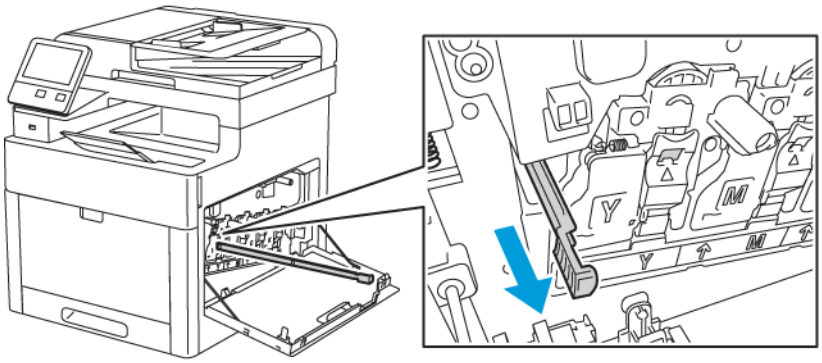

7. Wprowadź pałeczkę czyszczącą do jednego z czterech otworów do czyszczenia do końca, a następnie wyciągnij pałeczkę. Powtórz tę czynność dwa razy.

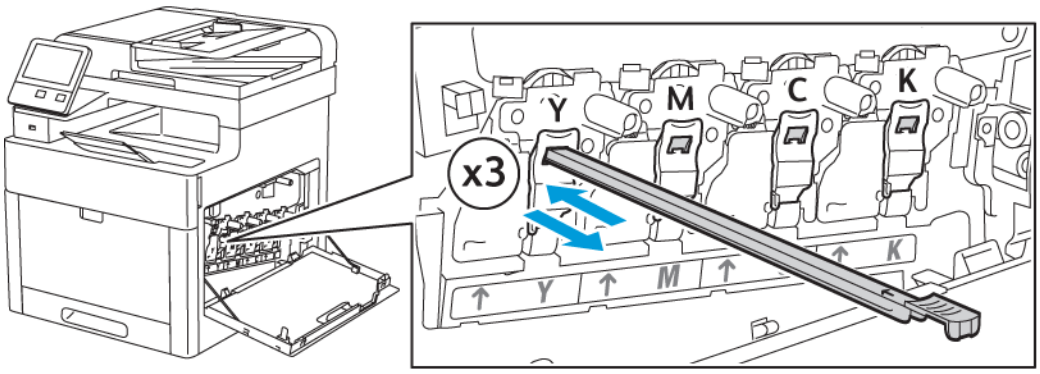

8. Powtórz tę czynność w otworach trzech pozostałych gniazd.
9. Odłóż pałeczkę czyszczącą na miejsce.

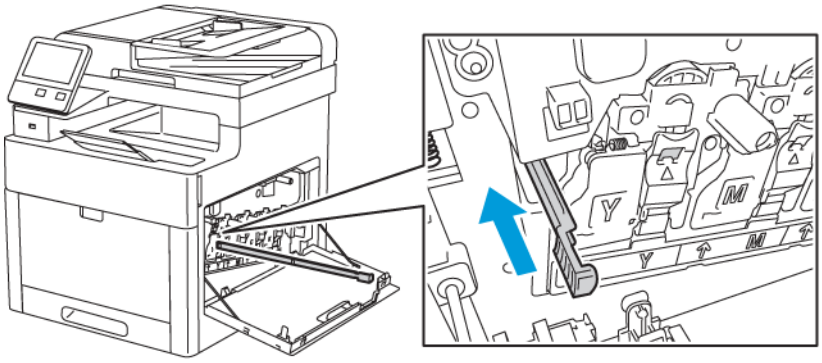

10. Aby włożyć ponownie wkład na zużyty toner, opuść spód wkładu na miejsce. Aby zablokować wkład na miejscu, naciśnij górę do przodu, aż zablokują się zatrzaski.

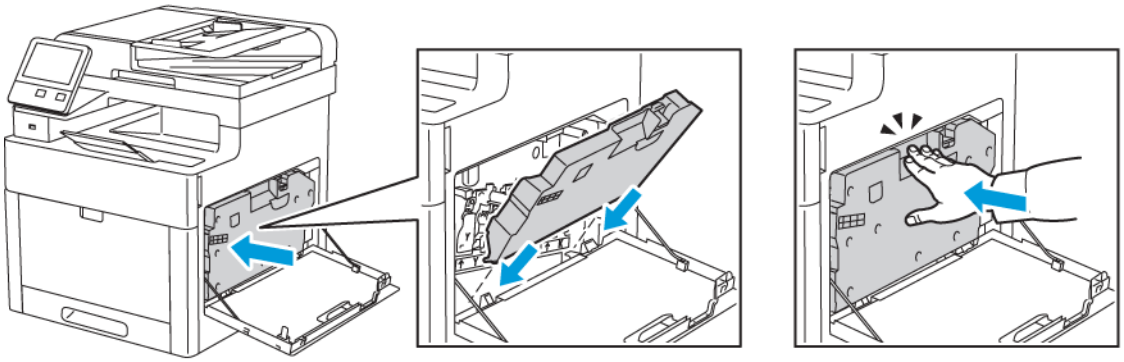

11. Zamknij prawe boczne drzwi.

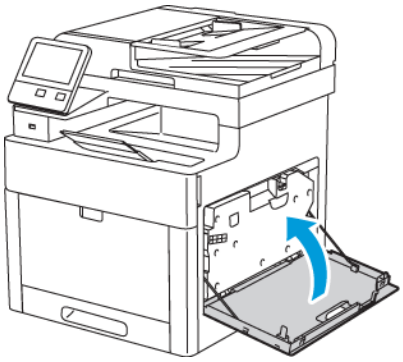

Czyszczenie czujników gęstości koloru

Jeżeli druk lub kolor jest zbyt jasny, brakuje go lub tło jest rozmyte, oczyść czujniki gęstości koloru.

1. Wyłącz drukarkę. Aby uzyskać więcej informacji, przejdź do części .
2. Podnieś zatrzask tylnych drzwi i otwórz drzwi.

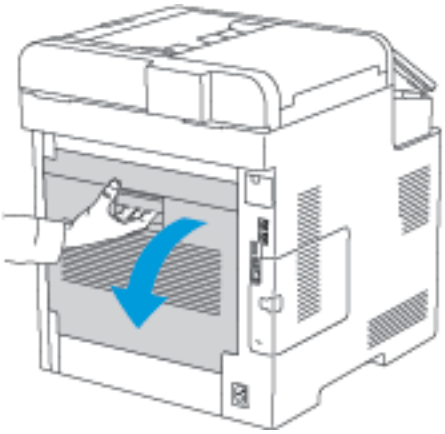

3. Za pomocą suchego bawełnianego wacika wyczyść czujniki gęstości koloru.

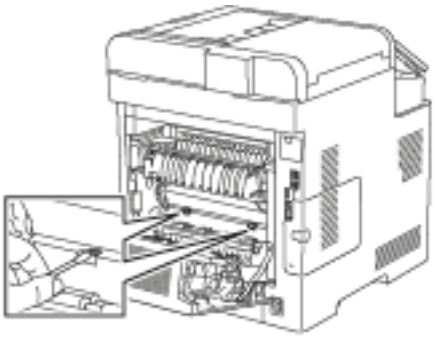

4. Zamknij tylne drzwi.

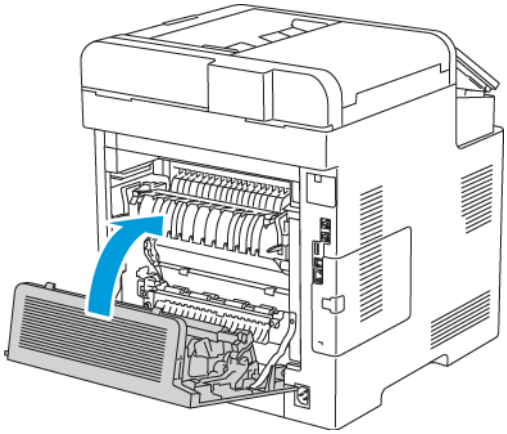

Regulacje i czynności konserwacyjne

Wyrównanie kolorów

Drukarka automatycznie koryguje rejestrację koloru, gdy funkcja automatycznej korekty jest włączona. Rejestrację kolorów możesz ręcznie skorygować w dowolnym czasie również ręcznie, gdy drukarka nie drukuje. Wykonaj korektę rejestracji kolorów za każdym razem, gdy drukarka zostanie przesunięta. Jeżeli pojawią się problemy z drukowaniem, skoryguj rejestrację kolorów.

Wykonywanie korekty rejestracji kolorów

Korekta wyrównania kolorów następuje za każdym razem, gdy instalowany jest nowy wkład toneru. W razie potrzeby tę korektę można przeprowadzić w innym momencie.

Aby wykonać rejestrację kolorów:

1. Na panelu sterowania drukarki naciśnij przycisk **Ekran główny**.
2. Dotknij pozycji **Urządzenie**→**Pomoc techniczna**→**Wyrównywanie kolorów**.
3. Aby wykonać Automatyczne wyrównywanie kolorów, dotknij pozycji **Start**.
4. Po pomyślnym ukończeniu pracy dotknij pozycji **Zamknij**.
5. Aby zamknąć menu, dotknij symbolu **X**.
6. Aby powrócić do Ekranu głównego, naciśnij przycisk **Ekran główny**.

Kalibracja kolorów

Użyj funkcji Kalibracja kolorów, aby dostosować kolory, które wydają się być nieprawidłowe, lub szarości kompozytowe, które wyglądają neutralnie.

Aby wykonać kalibrację kolorów:

1. Na panelu sterowania drukarki naciśnij przycisk **Ekran główny**.
2. Dotknij pozycji **Urządzenie**→**Pomoc techniczna**→**Kalibracja kolorów**.
3. Aby wybrać ekran kalibracji, dotknij pozycji **Typ ekranu**, a następnie wybierz opcję.
   - Aby zoptymalizować odcienie kolorów w pracach kopiowania, dotknij pozycji **Praca kopiowania**.
   - Aby zoptymalizować odcienie kolorów w pracach drukowania o jakości standardowej, dotknij pozycji **Praca drukowania 1**.
   - Aby zoptymalizować odcienie kolorów w pracach drukowania o jakości ulepszonej, dotknij pozycji **Praca drukowania 2**.
4. Aby wybrać typ pracy do kalibracji, dotknij pozycji **Docelowy**, a następnie wybierz typ kalibrowanego wydruku.
   - Aby zoptymalizować odcienie kolorów tylko w pracach kopiowania, dotknij pozycji **Tylko prace kopiowania**.
   - Aby zoptymalizować odcienie kolorów tylko w pracach drukowania, dotknij pozycji **Tylko prace drukowania**.
   - Aby zoptymalizować odcienie kolorów w pracach kopiowania i drukowania, dotknij pozycji **Prace kopiowania i drukowania**.
   - Jeśli nie chcesz wprowadzać zmian, dotknij opcji **Brak**.
5. Aby wybrać źródłową tacę papieru, dotknij pozycji **Dostarczanie papieru**, a następnie dotknij odpowiedniej tacy.
6. Aby rozpocząć kalibrację kolorów, dotknij pozycji **Start**. Postępuj zgodnie z instrukcjami na ekranie.

7. Po zakończeniu dotknij pozycji **Zamknij**.
8. Aby zamknąć menu, dotknij symbolu **X**.
9. Aby powrócić do ekranu głównego, naciśnij przycisk **Ekran główny**.

Zgodność skanowania kolorów

Użyj procedury zgodności skanowania kolorów, aby dostosować zeskanowane kolory, które wydają się być nieprawidłowe, lub szarości kompozytowe, które wyglądają neutralnie. Ta procedura powoduje wydrukowanie tabeli kalibracji, którą należy załadować do automatycznego podajnika dokumentów. Drukarka skanuje stronę i używa zeskanowanych wartości do przeprowadzenia regulacji.

Aby wykonać procedurę zgodności skanowania kolorów:

1. Na panelu sterowania drukarki naciśnij przycisk **Ekran główny**.
2. Dotknij pozycji **Urządzenie**→**Pomoc techniczna**→**Zgodność skanowania kolorów**.
3. Aby wybrać odpowiednią procedurę, dotknij pozycji **Typ kalibracji**, następnie wybierz procedurę.
   - Aby wykonać procedurę zgodności skanowania kolorów, dotknij pozycji **Drukuj wykres kalibracji**. Postępuj zgodnie z instrukcjami na ekranie.
   - Aby przywrócić poprzednie ustawienia skanowania w kolorze, dotknij pozycji **Przywróć poprzednie ustawienia**. Postępuj zgodnie z instrukcjami na ekranie.
   - Aby zresetować ustawienia skanowania w kolorze do wartości fabrycznych, dotknij pozycji **Resetuj do ustawień fabrycznych**. Postępuj zgodnie z instrukcjami na ekranie.
4. Po zakończeniu dotknij pozycji **Zamknij**.
5. Aby zamknąć menu, dotknij symbolu **X**.
6. Po zakończeniu, aby powrócić do ekranu głównego, naciśnij przycisk **Ekran główny**.

Regulowanie wyrównania papieru

Użyj opcji Regulowanie wyrównania papieru, aby dostosować rozmieszczenie drukowanego obrazu na stronie. Możesz umieścić marginesy górne, dolne, lewe i prawe tam, gdzie chcesz. Możesz określić położenie obrazu na przedniej i tylnej stronie papieru dla każdej zainstalowanej tacy papieru.

Sprawdzanie wyrównania papieru

1. Na panelu sterowania drukarki naciśnij przycisk **Ekran główny**.
2. Zaloguj się jako administrator. Aby uzyskać więcej informacji, przejdź do części .
3. Dotknij pozycji **Urządzenie**→**Pomoc techniczna**→**Pozycja obrazu**.
4. Wybierz źródłową tacę papieru na potrzeby drukowania danych wyrównywania.
   a. Dotknij pozycji **Dostarczanie papieru**.
   b. Dotknij wybranej tacy.
5. Jeśli drukarka jest wyposażona w funkcję drukowania dwustronnego, wybierz strony, które chcesz zoptymalizować.
   - Aby wybrać przykładową stronę wyrównywania w celu dostosowania strony 1, dotknij pozycji **Dostosowana strona**, a następnie dotknij pozycji **Strona 1**.
   - Aby wybrać przykładową stronę wyrównywania w celu dostosowania obydwu stron, dotknij pozycji **Dostosowana strona**, a następnie dotknij pozycji **Strona 2**.
6. Wybierz liczbę kolejnych przykładowych stron do wydrukowania.

a. Dotknij pozycji **Ustawienia druku**.

b. Aby zwiększyć lub zmniejszyć liczbę przykładowych stron, w polu liczby dotknij znaku dodawania (**+**) lub odejmowania (**-**), a następnie dotknij przycisku **OK**.

7. Aby wydrukować przykładowe strony, dotknij pozycji **Wydruk próbny**.
8. Po zakończeniu drukowania wybierz pozycję **Zamknij**.
9. Na pierwszej stronie wydruków próbnych za pomocą linijki zmierz odległość wydrukowanego obrazu od górnej, dolnej, lewej i prawej krawędzi.

   Uwaga: Na pierwszej stronie wydrukowana jest pojedyncza kropka, a na drugiej stronie wydrukowane są dwie kropki.

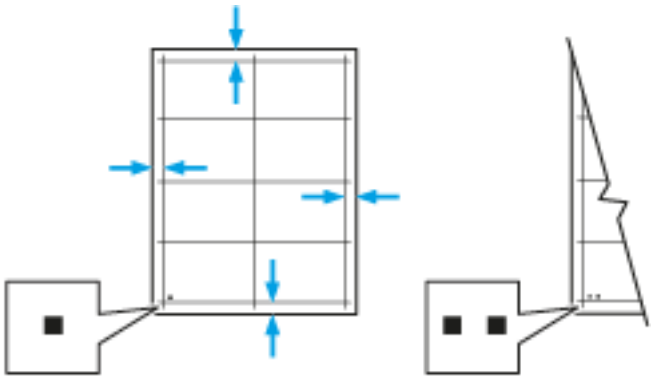

10. Na drugiej stronie zmierz odległość wydrukowanego obrazu od górnej, dolnej, lewej i prawej krawędzi.
11. Jeśli obraz jest wyśrodkowany, nie jest wymagane wyrównanie. Jeżeli nie, dostosuj wyrównanie papieru. Aby uzyskać więcej informacji, przejdź do części .

Wykonywanie korekty wyrównania papieru

1. Na panelu sterowania drukarki naciśnij przycisk **Ekran główny**.
2. Zaloguj się jako administrator. Aby uzyskać więcej informacji, przejdź do części .
3. Dotknij pozycji **Urządzenie**→**Pomoc techniczna**→**Pozycja obrazu**.
4. Aby dostosować wyrównanie, wybierz źródłową tacę papieru.

   a. Dotknij pozycji **Dostarczanie papieru**.

   b. Dotknij wybranej tacy.

5. Korzystając z karty wydrukowanej za pomocą funkcji Sprawdzanie wyrównania papieru, wybierz stronę, którą chcesz wyrównać.

   a. W celu dostosowania strony 1 dotknij opcji **Dostosowana strona**, następnie dotknij opcji **Strona 1**.

   b. W celu dostosowania strony 2 dotknij opcji **Dostosowana strona**, następnie dotknij opcji **Strona 2**.

6. Aby dostosować wyrównanie, dotknij opcji **Wyrównanie góry/boku**.

   a. Aby dostosować wyrównanie stron, w obszarze **Wyrównanie boku** dotknij znaku dodawania (**+**) lub odejmowania (**-**).

b. Aby dostosować wyrównanie góry względem dołu, w obszarze **Wyrównanie góry** dotknij znaku dodawania (**+**) lub odejmowania (**-**).

Umieść kartę tak, aby kropki odpowiadające stronie pierwszej i drugiej znajdowały się na dole strony.

- W funkcji Wyrównanie góry wartość dodatnia powoduje przesunięcie obrazu w dół strony.
- W funkcji Wyrównanie boku dodatnia wartość powoduje przesunięcie obrazu w lewo.

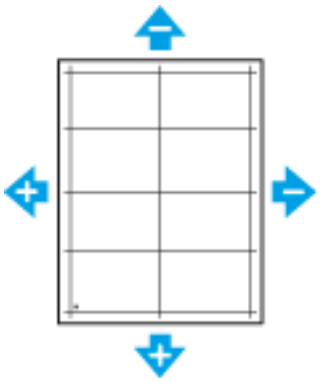

7. Aby zapisać ustawienia, dotknij przycisku **OK**.
8. Jeśli to konieczne, powtórz kroki od 4 do 6, aby wprowadzić dalsze wartości.
9. Wydrukuj kolejną stronę próbną, następnie powtórz procedurę aż do ukończenia korekcji wyrównania kolorów.
10. Aby powrócić do ekranu głównego, naciśnij przycisk **Ekran główny**.

Korekta napięcia transferowego

Użyj funkcji Korekta napięcia transferowego, aby określić napięcie rolki transferowej polaryzacji do drukowania na wybranym typie papieru. Jeśli drukowany obraz jest zbyt jasny, zwiększ napięcie dla używanego papieru. Jeśli drukowany obraz jest cętkowany lub pokryty plamami, zmniejsz napięcie dla używanego papieru.

Aby dostosować napięcie transferowe:

1. Na panelu sterowania drukarki naciśnij przycisk **Ekran główny**.
2. Dotknij pozycji **Urządzenie**→**Pomoc techniczna**→**Korekta napięcia transferowego**.
3. Aby wybrać typ papieru do regulacji, dotknij opcji **Typ papieru**, a następnie dotknij typu papieru.
4. Aby dostosować napięcie transferu, dla opcji **Poziom napięcia** dotknij ikony znaku dodawania (**+**) lub znaku odejmowania (**-**).
5. Dotknij pozycji **Wyreguluj**.
6. Aby zamknąć menu, dotknij symbolu **X**.
7. Aby powrócić do ekranu głównego, naciśnij przycisk **Ekran główny**.

Regulowanie urządzenia utrwalającego

Użyj funkcji Wyreguluj urządzenie utrwalające, by zapewnić optymalną jakość druku na szerokiej gamie typów papieru. Jeśli toner na wydruku się rozmazuje lub można go zetrzeć z papieru, zwiększ temperaturę dla używanego papieru. Jeśli na obszarach pokrytych tonerem widać pęcherzyki lub cętki, zmniejsz temperaturę dla używanego papieru.

Aby dostosować ustawienia urządzenia utrwalającego:

1. Na panelu sterowania drukarki naciśnij przycisk **Ekran główny**.
2. Dotknij pozycji **Urządzenie**→**Pomoc techniczna**→**Regulacja temperatury urządzenia utrwalającego**.
3. Aby wybrać typ papieru, dotknij pozycji **Typ papieru**, a następnie dotknij nazwy typu papieru na liście.
4. Aby zwiększyć lub zmniejszyć temperaturę utrwalania, dotknij przycisków strzałki, a następnie naciśnij przycisk **Wyreguluj**.
5. Aby dostosować urządzenie utrwalające do innego typu papieru, wybierz go z listy, a następnie powtórz kroki 3 i 4.
6. Aby zamknąć menu, dotknij symbolu **X**.
7. Aby powrócić do ekranu głównego, naciśnij przycisk **Ekran główny**.

Dostosowywanie do wysokości nad poziomem morza

Opcja Dostosuj wysokość umożliwia dostosowanie wysokości nad poziomem morza dla miejsca instalacji drukarki. Jeśli ustawienie wysokości nad poziomem morza jest nieprawidłowe, może dojść do powstania problemów z jakością druku.

Aby dostosować do wysokości nad poziomem morza:

1. Na panelu sterowania drukarki naciśnij przycisk **Ekran główny**.
2. Dotknij pozycji **Urządzenie**→**Pomoc techniczna**→**Ustawienia wysokości**.
3. Dotknij wysokości drukarki nad poziomem morza, następnie dotknij przycisku **OK**.
4. Aby powrócić do ekranu głównego, naciśnij przycisk **Ekran główny**.

Wykonywanie procedury czyszczenia urządzenia utrwalającego i rolki transferowej

Gdy drukarka jest bezczynna przez dłuższy czas, na wydrukach może być widoczny toner tła. Zastosowanie procedury czyszczenia urządzenia utrwalającego i rolki transferowej ogranicza występowanie toneru tła na wydrukach.

Aby wykonać procedurę czyszczenia urządzenia utrwalającego i rolki transferowej:

1. Na panelu sterowania drukarki naciśnij przycisk **Ekran główny**.
2. Dotknij opcji **Urządzenie**→**Pomoc techniczna**→**Czyszczenie urządzenia utrwalającego i rolki transferowej**.
3. Aby wykonać procedurę czyszczenia urządzenia utrwalającego i rolki transferowej, dotknij przycisku **Start**.
4. Po pomyślnym ukończeniu zadania dotknij pozycji **Zamknij**.

5. Aby zamknąć menu, dotknij symbolu **X**.
6. Aby powrócić do ekranu głównego, naciśnij przycisk **Ekran główny**.

Zamawianie materiałów eksploatacyjnych

Materiały eksploatacyjne

Materiały eksploatacyjne zużywają się podczas pracy drukarki. Materiały eksploatacyjne dla tej drukarki to oryginalne wkłady toneru Xerox® (w kolorach cyjan, magenta, żółty i czarny).

Uwaga:

- Każdy materiał eksploatacyjny zawiera instrukcję instalacji.
- Instaluj w drukarce tylko nowe kasety. Po instalacji używanej kasety z tonerem może być wyświetlana nieprawidłowa ilość pozostałego toneru.
- Aby zapewnić jakość druku, kaseta z tonerem została zaprojektowana tak, że w określonym momencie przestaje działać.

Przestroga: Używanie toneru innego niż oryginalny toner Xerox® może spowodować obniżenie jakości druku i niezawodności drukarki. Jest to jedyny toner zaprojektowany i stworzony pod ścisłą kontrolą jakości firmy Xerox®, do użytku z tą konkretną drukarką.

Elementy rutynowej konserwacji

Elementy rutynowej konserwacji to części drukarki o ograniczonej trwałości, wymagające okresowej wymiany. Wymieniane mogą być części lub zestawy. Elementy rutynowej konserwacji są zazwyczaj wymieniane przez klienta.

Uwaga: Każdy materiał eksploatacyjny zawiera instrukcje odnośnie instalacji.

Elementy do rutynowej konserwacji dla tego urządzenia znajdują się poniżej:

- Wkłady bębnów cyjan, magenta, żółtego i czarnego
- Pojemnik na zużyty toner

Kiedy zamawiać materiały eksploatacyjne

Na panelu sterowania pojawi się ostrzeżenie, gdy jeden z materiałów eksploatacyjnych będzie wymagać wymiany. Sprawdź, czy materiały eksploatacyjne są pod ręką. Ważne jest, aby zamówić materiały eksploatacyjne, gdy komunikat zostanie wyświetlony po raz pierwszy, unikając przerw w drukowaniu. Gdy na panelu sterowania pojawi się komunikat o błędzie, dany element musi zostać wymieniony.

Aby zamówić materiały eksploatacyjne, odwiedź lokalnego sprzedawcę lub przejdź do www.xerox.com/office/WC6515supplies.

Przestroga: Użycie materiałów eksploatacyjnych innych firm niż Xerox nie jest zalecane. Gwarancja Xerox, umowa serwisowa i Total Satisfaction Guarantee (Gwarancja całkowitej satysfakcji) nie obejmują uszkodzeń, awarii lub pogorszenia wydajności spowodowanych użyciem materiałów eksploatacyjnych innych firm niż Xerox lub użyciem materiałów eksploatacyjnych firmy Xerox nie przeznaczonych do tej drukarki. Total Satisfaction Guarantee (Gwarancja całkowitej satysfakcji) jest dostępna w Stanach Zjednoczonych i Kanadzie. Zakres może różnić się poza tymi obszarami. Aby uzyskać szczegółowe informacje, skontaktuj się z lokalnym przedstawicielem firmy Xerox.

Wyświetlanie stanu materiałów eksploatacyjnych drukarki

Stan oraz procentową pozostałą ilość materiałów eksploatacyjnych drukarki można sprawdzić na panelu sterowania lub za pomocą oprogramowania Embedded Web Server.

Aby wyświetlić stan materiałów eksploatacyjnych drukarki w oprogramowaniu Embedded Web Server:

1. Na komputerze uruchom przeglądarkę internetową. Na pasku adresu wpisz adres IP drukarki, a następnie naciśnij klawisz **Enter** lub **Return**.

   Uwaga: Aby uzyskać więcej informacji, przejdź do części .

2. Aby wyświetlić procentowo pozostały okres eksploatacji tonerów, kliknij przycisk **Dom**.
3. Aby wyświetlić szczegóły materiałów eksploatacyjnych, kliknij pozycję **Szczegóły**.
4. Na panelu sterowania drukarki naciśnij przycisk **Ekran główny**.
5. Dotknij kolejno pozycji **Urządzenie**→**Materiały eksploatacyjne**.
6. Dotknij danej pozycji, aby wyświetlić dla niej dodatkowe szczegóły.
7. Aby zamknąć menu, dotknij symbolu **X**.
8. Aby powrócić do ekranu głównego, naciśnij przycisk **Ekran główny**.

Aby sprawdzić stan materiałów eksploatacyjnych drukarki na panelu sterowania:

1. Na panelu sterowania drukarki naciśnij przycisk **Ekran główny**.
2. Dotknij kolejno pozycji **Urządzenie**→**Materiały eksploatacyjne**.
3. Dotknij danej pozycji, aby wyświetlić dla niej dodatkowe szczegóły.
4. Aby zamknąć menu, dotknij symbolu **X**.
5. Aby powrócić do ekranu głównego, naciśnij przycisk **Ekran główny**.

Wkłady z tonerem

Ogólne środki ostrożności

OSTRZEŻENIE:

- Wymieniając kasetę z tonerem uważać, aby nie rozsypać toneru. Jeśli dojdzie do rozsypania toneru, unikać kontaktu z odzieżą, skórą, oczami i ustami. Nie wdychać toneru.
- Trzymać kasety z tonerem z dala od dzieci. Jeśli dziecko przypadkowo połknie toner, powinno go wypluć, a następnie przepłukać usta wodą. Natychmiast skontaktować się z lekarzem.
- Zetrzeć rozsypany toner wilgotną szmatką. Nie używaj odkurzacza do usuwania rozsypanego toneru. Iskry wewnątrz odkurzacza mogą być przyczyną pożaru lub wybuchu. Jeśli dojdzie do rozsypania dużej ilości toneru, należy się skontaktować z przedstawicielem Xerox.
- Nie wolno wrzucać kaset z tonerem do otwartego ognia. Toner pozostały w kasecie może się zapalić i spowodować poparzenia. Może też dojść do wybuchu.

Wymiana zużytego wkładu toneru

Gdy kaseta z tonerem wymaga wymiany, na panelu sterowania pojawia się stosowny komunikat.

Uwaga: Każda kaseta z tonerem zawiera instrukcje odnośnie instalacji.

Komunikat o stanie drukarki	Przyczyna i rozwiązanie
Zamów toner	Poziom toneru we wkładzie jest niski. Zamów nowy wkład toneru.
Brak zszywek	Kaseta z tonerem jest pusta. Wymień kasetę z tonerem na nową.

Recykling materiałów eksploatacyjnych

Aby uzyskać więcej informacji dotyczących programu recyklingu materiałów eksploatacyjnych Xerox®, przejdź do www.xerox.com/gwa.

Sprawdzanie odczytów liczników

Za pomocą opcji Odczyty liczników można przeglądać szczegóły liczników obrazów drukarki. Wyświetlane są bieżące liczby obrazów kolorowych, czarno-białych i łączna liczba obrazów. Odczyty liczników pozwalają śledzić łączną liczbę obrazów i stron wydrukowanych w całym okresie eksploatacji drukarki. Nie można zresetować odczytów liczników. Aby uzyskać więcej informacji, przejdź do części .

Przenoszenie drukarki

OSTRZEŻENIE:

- Drukarka powinna być zawsze podnoszona przez co najmniej dwie osoby, aby możliwe było chwycenie za uchwyty znajdujące się po obu jej stronach.
- Aby uniknąć upuszczenia drukarki lub urazu, drukarkę należy zawsze podnosić, pewnie łapiąc za wgłębienia po obu jej stronach. Nigdy nie należy podnosić drukarki, łapiąc jej w innych miejscach.
- Jeśli zostały zainstalowane opcjonalne podajniki na 550 arkuszy, należy je zdemontować przed przeniesieniem drukarki. Jeśli opcjonalne podajniki na 550 arkuszy nie są pewnie przymocowane do drukarki, mogą spaść i spowodować urazy ciała.

Przenosząc drukarkę, postępuj zgodnie z tymi instrukcjami:

1. Wyłącz drukarkę, a następnie odłącz kabel zasilający oraz inne kable z tyłu drukarki.

   OSTRZEŻENIE: Aby uniknąć porażenia prądem elektrycznym, nigdy nie dotykaj wtyczki zasilania mokrymi rękoma. Wyjmując wtyczkę kabla zasilającego, złap za wtyczkę, nie za kabel. Ciągnięcie kabla może spowodować jego uszkodzenie, co może doprowadzić do pożaru lub porażenia prądem elektrycznym.

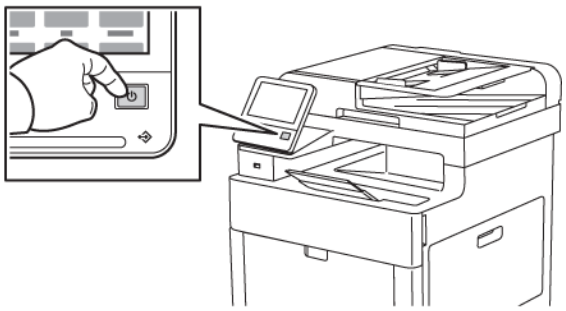

2. Wyjmij cały papier z tacy bocznej.

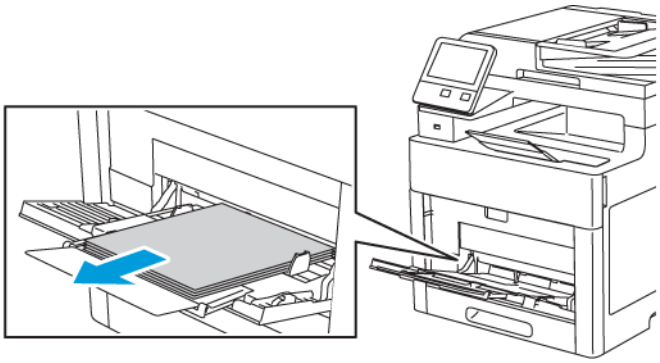

3. Zamknij tacę boczną.

4. Wyjmij cały papier i inne nośniki z tacy wyjściowej.

5. Jeżeli przedłużenie tacy wyjściowej jest wysunięte, zamknij ją.

6. Usuń wszelki papier z tacy nr 1 i zamknij tacę.

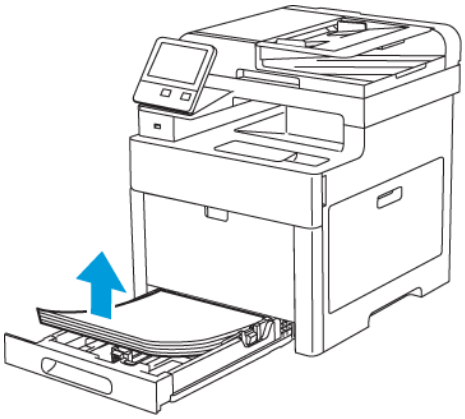

7. Papier należy przechowywać w opakowaniu i z dala od wilgoci i zanieczyszczeń.

8. Jeśli został zainstalowany opcjonalny podajnik na 550 arkuszy, należy go odblokować, a następnie zdemontować przed przeniesieniem drukarki.

9. Podnieś i przenieś drukarkę w sposób widoczny na ilustracji.

Uwaga:

- Przenosząc drukarkę, należy uważać, aby nie przechylać jej o więcej niż 10 stopni w którymkolwiek kierunku. Przechylenie drukarki bardziej niż o 10 stopni może spowodować wysypanie się toneru.
- Zapakuj drukarkę i jej elementy opcjonalne w oryginalnych materiałach pakunkowych i opakowaniach lub w zestawie do ponownego pakowania Xerox.

Przestroga: Niedostateczne ponowne pakowanie drukarki do wysyłki może spowodować uszkodzenia, które nie są objęte gwarancją Xerox®, umową serwisową i gwarancją Total Satisfaction Guarantee (Gwarancja całkowitej satysfakcji). Gwarancja Xerox®, umowa serwisowa i gwarancja Total Satisfaction Guarantee (Gwarancja całkowitej satysfakcji) nie obejmują uszkodzeń drukarki spowodowanych przez nieodpowiednie przenoszenie.

10. Ponownie zainstaluj wszelkie wymontowane części.
11. Podłącz ponownie kable do drukarki, w tym kabel zasilający.
12. Podłącz i włącz drukarkę.

Po przeniesieniu drukarki:

1. Ponownie zainstaluj wszelkie wymontowane części.
2. Podłącz ponownie kable do drukarki, w tym kabel zasilający.
3. Podłącz i włącz drukarkę.

10

Rozwiązywanie problemów

Ten rozdział zawiera:

- Rozwiązywanie problemów ogólnych 190
- Zacięcia papieru 195
- Uzyskiwanie pomocy 220

Rozwiązywanie problemów ogólnych

Ta sekcja obejmuje procedury pomagające użytkownikowi zlokalizowanie i naprawę problemów. Niektóre problemy można rozwiązać poprzez zrestartowanie drukarki.

Drukarka nie jest włączana

Prawdopodobne przyczyny	Rozwiązania
Przełącznik zasilania nie jest włączony.	Na panelu sterowania drukarki naciśnij przycisk **Zasilanie/Wybudzanie**. Aby uzyskać więcej informacji, przejdź do części .
Przewód zasilania nie jest prawidłowo podłączony do gniazdka elektrycznego.	Wyłącz drukarkę, a następnie podłącz przewód zasilania do gniazdka.
Gniazdko elektryczne, do którego podłączono drukarkę nie działa prawidłowo.	• Podłącz inne urządzenie elektryczne do gniazda sieci elektrycznej i sprawdź, czy działa ono poprawnie. • Spróbuj innego gniazdka.
Drukarka jest podłączona do gniazdka elektrycznego, którego napięcie lub częstotliwość nie są zgodne ze specyfikacjami drukarki.	Użyj źródła zasilania o specyfikacjach zgodnych z wymienionymi w części .

Przestroga: Podłącz trzyżyłowy przewód (z bolcem uziemiającym) bezpośrednio do uziemionego gniazdka sieciowego.

Drukarka często resetuje się lub wyłącza

Prawdopodobne przyczyny	Rozwiązania
Przewód zasilania nie jest prawidłowo podłączony do gniazdka elektrycznego.	Wyłącz drukarkę, sprawdź, czy przewód zasilający jest prawidłowo podłączony do drukarki i gniazda sieci elektrycznej, a następnie włącz drukarkę.
Wystąpił błąd systemowy.	Wyłącz drukarkę, a następnie włącz ją ponownie. Wydrukuj raport historii błędów. Jeżeli błąd nie ustępuje, skontaktuj się z przedstawicielem firmy Xerox.
Drukarka jest podłączona do zasilacza UPS.	Wyłącz drukarkę, następnie podłącz przewód zasilania do odpowiedniego gniazdka.
Drukarka jest podłączona do listwy zasilającej wraz z innymi urządzeniami o dużym zapotrzebowaniu na energię.	Podłącz drukarkę bezpośrednio do gniazdka lub do listwy zasilającej, która nie jest współdzielona z innymi urządzeniami.

Drukarka nie drukuje

Prawdopodobne przyczyny	Rozwiązania
Drukarka jest przełączona do trybu oszczędzania energii.	Na panelu sterowania naciśnij przycisk **Zasilanie/ Wybudzanie**.
W drukarce wystąpił błąd.	Jeżeli dioda LED stanu miga na pomarańczowo, postępuj zgodnie z instrukcjami wyświetlanymi na panelu sterowania, aby usunąć błąd. Jeżeli błąd nie ustępuje, skontaktuj się z przedstawicielem firmy Xerox.
W drukarce nie ma papieru.	Włóż papier do tacy.
Załadowany papier jest niewłaściwy do tej pracy drukowania.	Włóż prawidłowy papier do odpowiedniej tacy. Na panelu sterowania drukarki określ prawidłowy rozmiar, typ i kolor papieru.
Ustawienia papieru dla pracy drukowania nie odpowiadają papierowi załadowanemu do tac papieru w drukarce.	W sterowniku drukowania wybierz tacę papieru zawierającą odpowiedni papier.
Kaseta z tonerem jest pusta.	Wymień pustą kasetę z tonerem.
Żaden wskaźnik na panelu sterowania się nie świeci.	Wyłącz drukarkę, sprawdź, czy przewód zasilający jest prawidłowo podłączony do drukarki i gniazda sieci elektrycznej, a następnie włącz drukarkę. Jeżeli błąd nie ustępuje, skontaktuj się z przedstawicielem firmy Xerox.
Drukarka jest zajęta.	• Jeżeli dioda stanu LED miga na niebiesko, problem może stanowić poprzednia praca. 1 W sterowniku druku można użyć opcji właściwości drukarki, aby usunąć wszystkie prace drukowania znajdujące się w kolejce druku. 2 Na panelu sterowania dotknij opcji **Prace**, a następnie usuń wszystkie prace drukowania w toku. • Włóż papier do tacy. • Jeśli dioda LED stanu nie mignie raz po wysłaniu pracy drukowania, sprawdź połączenie między drukarką a komputerem. Wyłącz drukarkę, następnie włącz ją ponownie.
Przewód drukarki jest odłączony.	Jeśli dioda LED stanu nie mignie raz po wysłaniu pracy drukowania, sprawdź połączenie między drukarką a komputerem.

Prawdopodobne przyczyny	Rozwiązania
Występuje problem z łącznością sieciową.	Jeżeli drukarka jest podłączona do sieci: 1 Sprawdź, czy kabel Ethernet jest podłączony do drukarki. 2 Na złączu Ethernet drukarki sprawdź, czy świeci zielona dioda LED. Jeśli zielona dioda LED się nie świeci, podłącz ponownie obie końcówki kabla Ethernet. 3 Sprawdź adres TCP/IP w części Komunikacja Raportu konfiguracji. Aby uzyskać więcej informacji, przejdź do części . 4 Jeśli adres TCP/IP na stronie to 0.0.0.0, oznacza to, że drukarka potrzebuje więcej czasu, aby uzyskać adres IP z serwera DHCP. Odczekaj 2 minuty, a następnie ponownie wydrukuj Raport konfiguracji. 5 Jeżeli adres TCP/IP nie zmienił się lub zaczyna się od 169, skontaktuj się z administratorem sieci.
Występuje problem z konfiguracją sieci bezprzewodowej lub łącznością.	Sprawdź, czy karta sieci bezprzewodowej jest zainstalowana i poprawnie skonfigurowana. Aby uzyskać więcej informacji, przejdź do części .

Drukowanie trwa zbyt długo

Prawdopodobne przyczyny	Rozwiązania
Drukarka jest ustawiona na wolniejszy tryb drukowania. Na przykład, drukarka mogła zostać ustawiona na drukowanie na papierze ciężkim.	Drukowanie na specjalnych typach papieru jest bardziej czasochłonne. Upewnij się, że typ papieru jest poprawnie ustawiony w sterowniku i na panelu sterowania drukarki. Aby uzyskać więcej informacji, przejdź do części .
Drukarka jest przełączona do trybu oszczędzania energii.	Rozpoczęcie drukowania po wyjściu z trybu energooszczędnego zajmuje więcej czasu.
Przyczyną problemu może być sposób instalowania drukarki w sieci.	Ustal, czy bufor wydruku lub komputer udostępniający drukarkę gromadzi wszystkie prace drukowania, a następnie przekazuje je do drukarki. Buforowanie może być przyczyną ograniczenia szybkości drukowania. Aby sprawdzić szybkość drukowania, należy wydrukować wybrane strony informacyjne takie jak strona demonstracyjna. Jeżeli strona jest drukowana ze znamionową szybkością drukarki, być może wystąpił problem z siecią lub instalacją sieciową drukarki. Aby uzyskać pomoc, skontaktuj się z administratorem systemu.
Praca jest złożona.	Czekaj. Żadne działanie nie jest konieczne.
Tryb jakości druku w sterowniku drukarki jest ustawiony na Ulepszony.	Zmień tryb jakości druku w sterowniku drukarki na Standard.

Dokument jest drukowany z nieodpowiedniej tacy

Prawdopodobne przyczyny	Rozwiązania
Wystąpił konflikt tac wybranych w aplikacji i sterowniku drukarki.	1 Sprawdź, którą tacę wybrano w sterowniku drukarki. 2 Przejdź do ustawień strony lub drukarki w aplikacji używanej do drukowania. 3 Ustaw źródło papieru zgodnie z tacą wybraną w sterowniku druku lub skonfiguruj ustawienie **Wybór automatyczny** dla źródła papieru. 4 Sprawdź, czy zainstalowano najnowszy sterownik druku. Aby uzyskać więcej informacji, przejdź do części www.xerox.com/office/WC6515support. **Uwaga:** Aby sterownik druku wybrał tacę, ustaw tacę używaną jako źródło papieru na wartość **Automatyczny wybór włączony**.

Problemy z automatycznym drukowaniem dwustronnym

Prawdopodobne przyczyny	Rozwiązania
Nieobsługiwany lub nieprawidłowy papier.	Upewnij się, że używasz formatu i gramatury papieru odpowiedniego do drukowania dwustronnego. Kopert, kartonu i etykiet nie można używać do drukowania dwustronnego. Aby uzyskać więcej informacji, przejdź do części .
Twój model drukarki nie ma skonfigurowanego automatycznego drukowania dwustronnego.	Upewnij się, że drukarka obsługuje automatyczne drukowanie dwustronne. Aby uzyskać więcej informacji, przejdź do części .
Nieprawidłowe ustawienie.	W sterowniku drukarki na karcie Opcje drukowania wybierz opcję **Drukowanie 2-stronne**.

Nietypowe dźwięki po uruchomieniu drukarki

Prawdopodobne przyczyny	Rozwiązania
Wewnątrz drukarki znajduje się przeszkoda lub zanieczyszczenie.	Wyłącz drukarkę, a następnie usuń przeszkodę lub zanieczyszczenie. Jeżeli nie można usunąć przeszkody, skontaktuj się z przedstawicielem firmy Xerox.

Taca papieru nie zamyka się

Prawdopodobne przyczyny	Rozwiązania
Nie można całkowicie zamknąć tacy papieru.	• Jeśli taca jest wysunięta do papieru formatu Legal, wystaje po włożeniu do drukarki. Aby uzyskać więcej informacji, przejdź do części . • Tacę blokują zanieczyszczenia lub jakiś przedmiot. • Taca jest blokowana przez stolik lub półkę, na której jest umieszczona. • Jeżeli płytka podnośnika papieru z tyłu tacy nie została zablokowana w położeniu dolnym, włóż tacę ponownie.

Wewnątrz drukarki zgromadził się kondensat

Gdy poziom wilgotności przekracza 85 % lub gdy zimna drukarka zostanie umieszczona w ciepłym pomieszczeniu, wewnątrz drukarki może dojść do kondensacji wilgoci. W drukarce może zgromadzić się kondensat po szybkim ogrzaniu zimnego pomieszczenia, w którym umieszczono urządzenie.

Prawdopodobne przyczyny	Rozwiązania
Drukarka znajdowała się w zimnym pomieszczeniu.	Pozostawić drukarkę na kilka godzin w temperaturze pokojowej.
Wilgotność względna w pomieszczeniu jest zbyt duża.	• Zmniejszyć wilgotność w pomieszczeniu. • Przenieść drukarkę do miejsca, w którym temperatura i wilgotność względna odpowiadają specyfikacji roboczej.

Zacięcia papieru

Lokalizowanie zacięć papieru

OSTRZEŻENIE: Nigdy nie dotykaj obszaru z etykietą na rolce grzewczej w urządzeniu utrwalającym, ani miejsc w pobliżu. Może dojść do poparzenia. Jeśli rolki grzewczej jest zawinięty arkusz papieru, nie próbuj go natychmiast usuwać. Natychmiast wyłącz drukarkę i poczekaj 40 minut na ostygnięcie urządzenia utrwalającego. Spróbuj usunąć zacięcie, gdy drukarka ostygnie. Jeżeli błąd nie ustępuje, skontaktuj się z przedstawicielem firmy Xerox.

OSTRZEŻENIE:

Nie próbuj usuwać zacięć papieru za pomocą narzędzi lub przyrządów, które mogłyby trwale uszkodzić drukarkę.

Poniższa ilustracja prezentuje miejsca występowania zacięć papieru na ścieżce papieru:

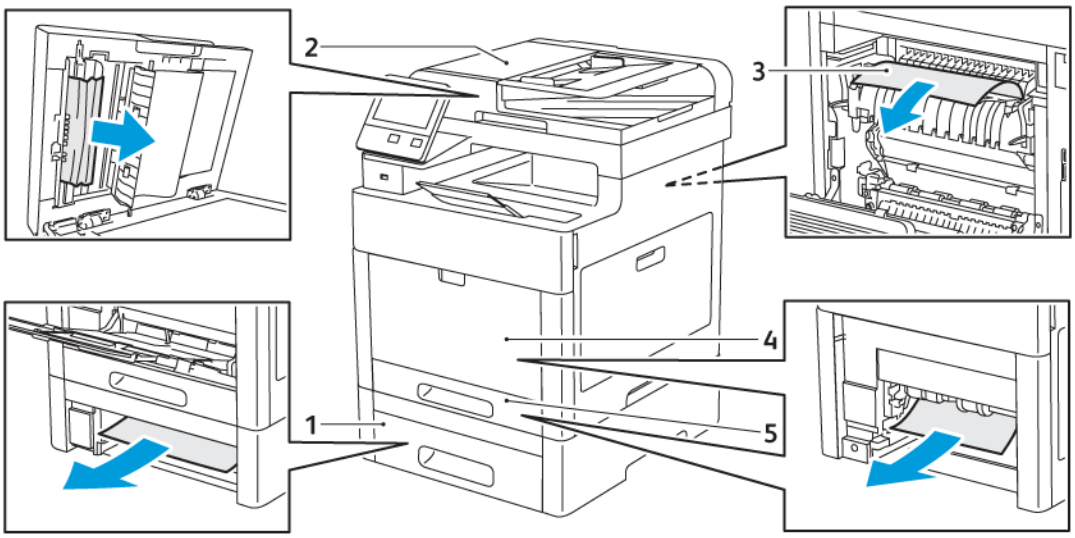

1. Taca 2
2. Jednoprzebiegowy automatyczny dwustronny podajnik dokumentów
3. Urządzenie utrwalające
4. Taca boczna
5. Taca 1

Minimalizacja liczby zacięć papieru

Drukarka została tak zaprojektowana, aby liczba zacięć przy korzystaniu z obsługiwanego papieru Xerox była minimalna. Inne typy papieru mogą być przyczyną zacięć. Jeśli obsługiwany papier zacina się często w jednym obszarze, należy oczyścić ten obszar ścieżki papieru.

Przyczyny zacięć papieru mogą być następujące:

- Wybór nieprawidłowego typu papieru w sterowniku drukarki
- Korzystanie z uszkodzonego papieru

- Korzystanie z nieobsługiwanego papieru
- Nieprawidłowe ładowanie papieru
- Przepełnienie tacy
- Nieprawidłowa regulacja prowadnic papieru

Większość zacięć można uniknąć, stosując proste zasady:

- Należy używać wyłącznie obsługiwanego papieru. Aby uzyskać więcej informacji, przejdź do części .
- Należy postępować zgodnie z odpowiednimi metodami obsługi i ładowania papieru.
- Należy zawsze korzystać z czystego, nieuszkodzonego papieru.
- Należy unikać pomarszczonego, podartego, wilgotnego, zagiętego lub pogiętego papieru.
- Aby rozdzielić arkusze przed umieszczeniem na tacy, rozwachluj papier.
- Nie wkładaj papieru powyżej linii maksymalnego zapełniania.
- Po załadowaniu papieru do tac dostosuj prowadnice papieru we wszystkich tacach. Nieprawidłowo wyregulowana prowadnica może być przyczyną pogorszenia jakości druku, nieprawidłowego podawania, ukośnych wydruków i uszkodzenia drukarki.
- Po załadowaniu papieru do tac wybierz odpowiedni typ i rozmiar papieru na panelu sterowania.
- Przed rozpoczęciem drukowania należy wybrać odpowiedni typ i rozmiar papieru w sterowniku drukarki.
- Papier należy przechowywać w suchym miejscu.

Przyczyny zacięć papieru mogą być następujące:

- Powlekany poliestrem papier przeznaczony specjalnie do drukarek atramentowych
- Papier pogięty, pomarszczony lub nadmiernie pozwijany
- Równoczesne ładowanie na tacę papieru różnego typu, o różnym rozmiarze i gramaturze
- Nie wkładaj papieru powyżej linii maksymalnego zapełnienia w tacy
- Pozwolenie na przepełnienie tacy wyjściowej

W celu zapoznania się ze szczegółową listą obsługiwanych papierów przejdź do części .

Usuwanie zacięć papieru

Usuwanie zacięć papieru w automatycznym dwustronnym podajniku papieru

1. Otwórz pokrywę górną i wyjmij cały papier.

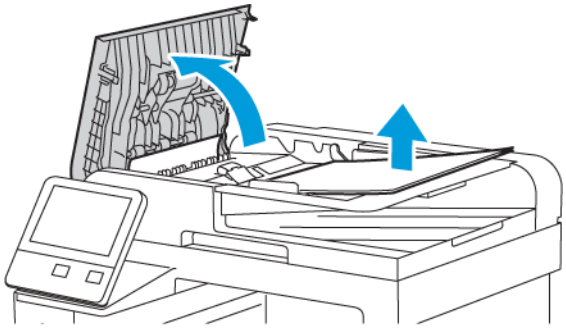

2. Jeżeli papier jest zacięty w jednoprzebiegowym automatycznym podajniku dokumentów, otwórz pokrywę dokumentów.

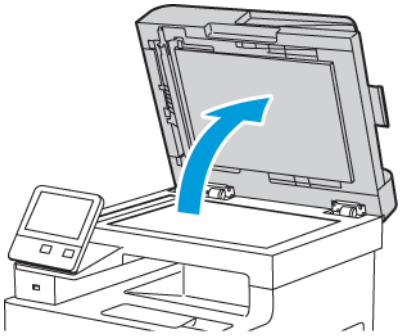

3. Aby dosięgnąć zaciętego papieru, otwórz pokrywę dostępu do zespołu skanowania drugiej strony, następnie usuń zacięte strony.

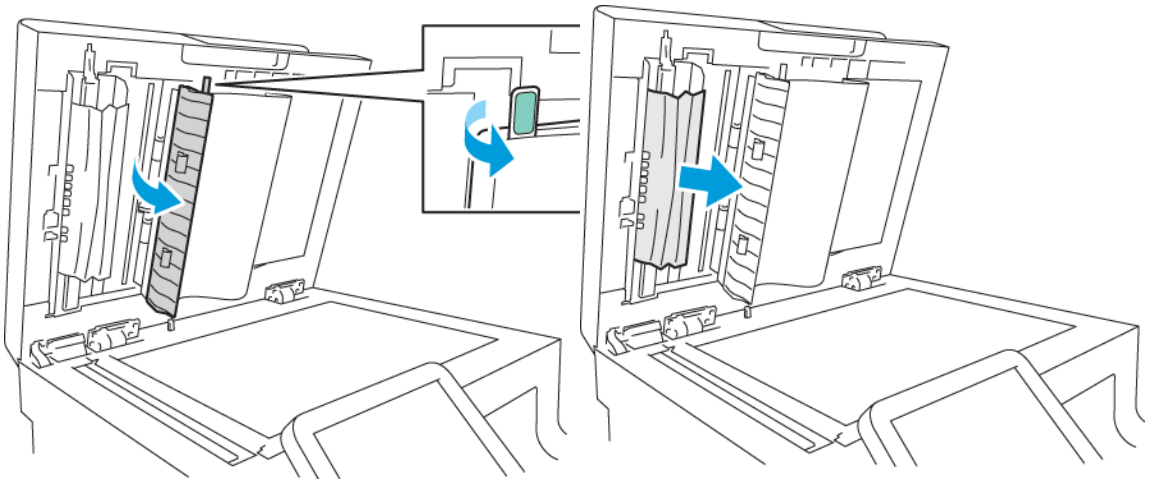

4. Zamknij pokrywę dostępu do zespołu skanowania drugiej strony

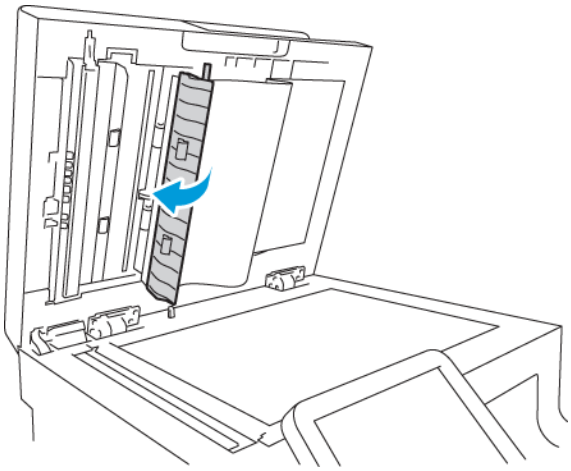

5. Zamknij pokrywę dokumentów, następnie włóż ponownie dokument do jednoprzebiegowego automatycznego dwustronnego podajnika dokumentów.

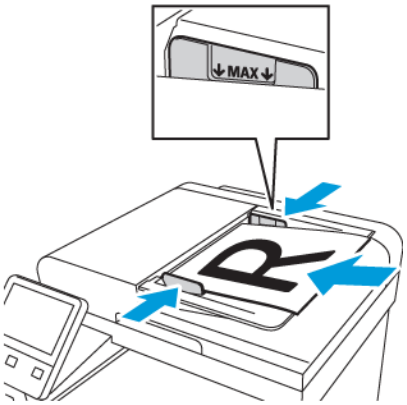

Aby zapobiec zacięciom papieru:

- Nie ładuj dokumentów oryginalnych powyżej linii maksymalnego zapełnienia.
- Ustaw prowadnice papieru tak, aby były dosunięte do oryginałów.

- Należy używać wyłącznie obsługiwanego papieru. Aby uzyskać więcej informacji, przejdź do części .

Usuwanie zacięć papieru z tacy bocznej

Aby usunąć błąd wyświetlany na panelu sterowania, należy wyjąć cały papier ze ścieżki papieru.

1. Wyjmij cały papier z tacy bocznej.

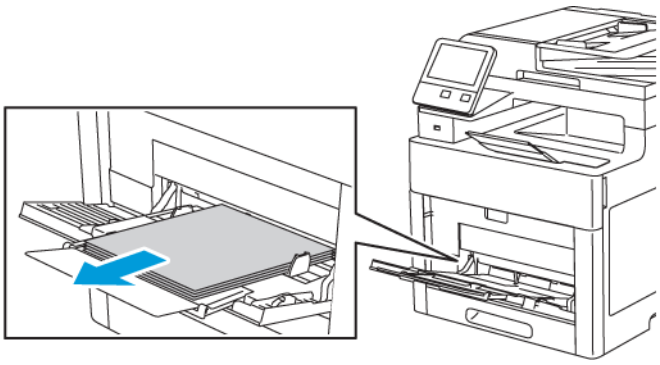

2. Chwyć tacę boczną z obu stron, a następnie wyciągnij ją bezpośrednio z drukarki.

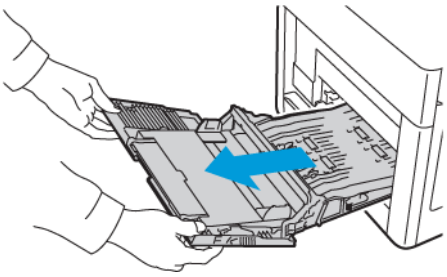

3. Wyjmij tacę 1 z drukarki.

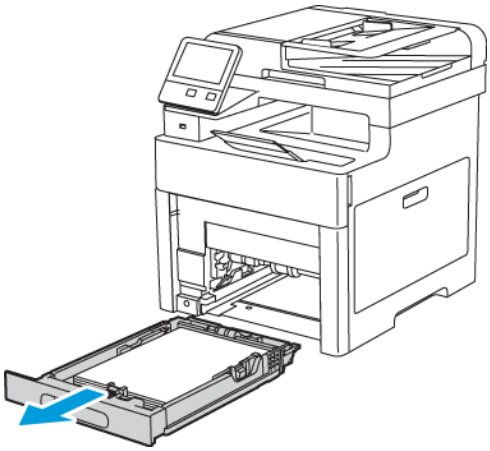

4. Wyjmij zacięty papier.

5. Włóż tacę 1 do drukarki, a następnie wsuń ją do samego końca.

   Uwaga: Jeśli taca jest wysunięta do papieru formatu Legal, wystaje po włożeniu do drukarki.

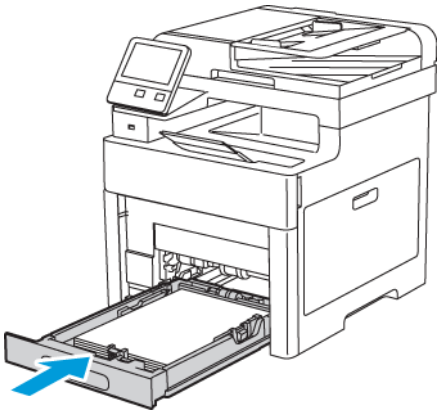

6. Włóż tacę boczną całkowicie do drukarki.

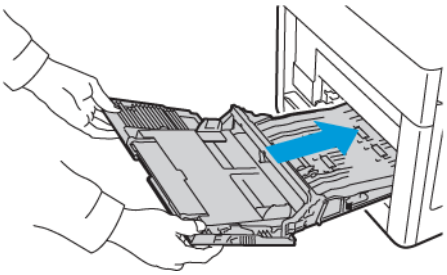

7. Jeżeli Tryb tacy jest ustawiony na W pełni regulowana, drukarka monituje o ustawienie typu i rozmiaru papieru.
   a. Jeżeli rozmiar i typ papieru są prawidłowe, dotknij przycisk **OK**.
   b. Jeżeli rozmiar lub typ papieru jest nieprawidłowy, zmień ustawienia.
      - Aby wybrać rozmiar kartki, dotknij bieżącego ustawienia rozmiaru, następnie wybierz rozmiar z listy
      - Aby wybrać typ papieru, dotknij bieżącego typu papieru, następnie wybierz typ z listy.
      - Aby zapisać ustawienia, dotknij przycisku **OK**.
8. Jeżeli po włożeniu papieru nie zostanie wyświetlona żadna wskazówka, ustaw typ i rozmiar papieru.
   a. Na panelu sterowania drukarki naciśnij przycisk **Ekran główny**.
   b. Dotknij opcji **Urządzenie**→**Tace papieru**.
   c. Aby otworzyć menu Taca boczna, dotknij ikony **Taca boczna**. Jest ona wyświetlana na najwyższej pozycji, przed tacami numerowanymi.
   d. Aby wybrać rozmiar papieru lub koperty, dotknij bieżącego ustawienia rozmiaru, następnie wybierz rozmiar z listy.
   e. Aby wybrać typ papieru, dotknij bieżącego typu papieru, następnie wybierz typ papieru.
   f. Aby zapisać ustawienie, dotknij pozycji **OK**.
   g. Aby powrócić do ekranu głównego, naciśnij przycisk **Ekran główny**.

Usuwanie zacięć papieru z obszaru tacy 1

Aby usunąć błąd wyświetlany na panelu sterowania, należy wyjąć cały papier ze ścieżki papieru.

1. Wyjmij cały papier z tacy bocznej.

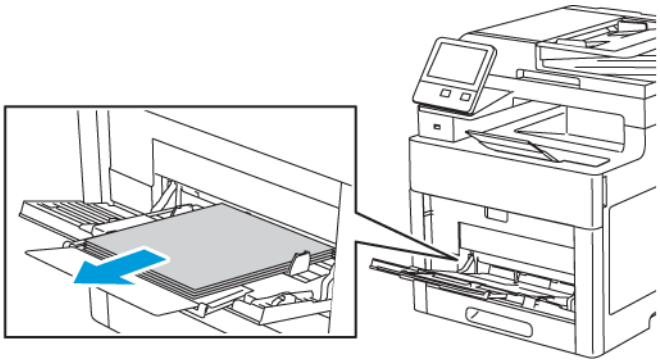

2. Chwyć tacę boczną z obu stron, a następnie wyciągnij ją bezpośrednio z drukarki.

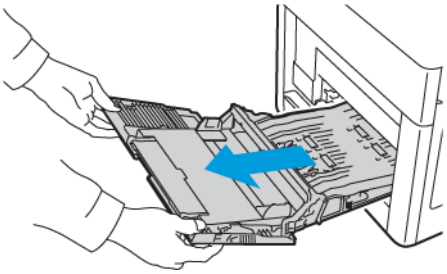

3. Wyjmij tacę 1 z drukarki.

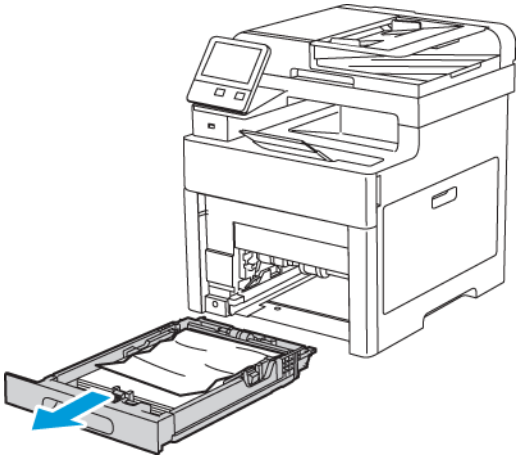

4. Wyjmij z tacy zagięty i zacięty papier.

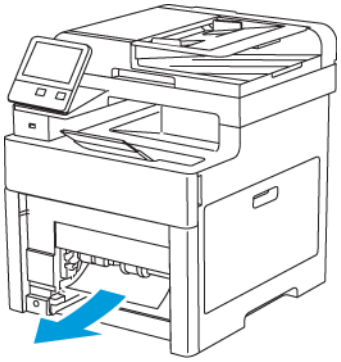

5. Włóż tacę 1 do drukarki, a następnie wsuń ją do samego końca.

   Uwaga: Jeśli taca jest wysunięta do papieru formatu Legal, wystaje po włożeniu do drukarki.

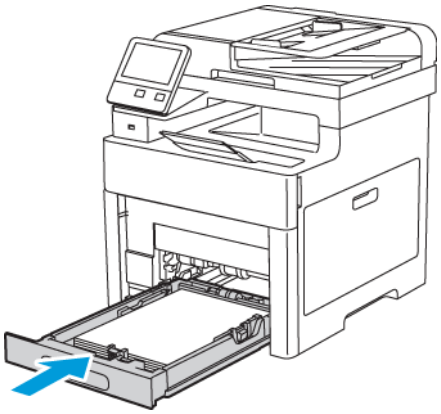

6. Włóż tacę boczną całkowicie do drukarki.

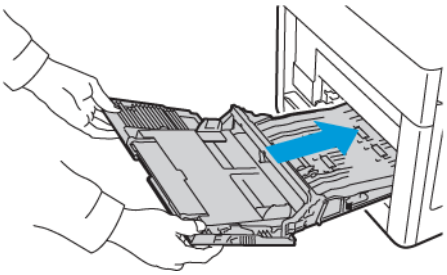

7. Jeżeli na panelu sterowania pojawi się monit, sprawdź rozmiar i typ papieru na ekranie. Jeżeli nie zostanie wyświetlony monit, zmień ustawienia papieru.
   a. Na panelu sterowania drukarki naciśnij przycisk **Ekran główny**.
   b. Dotknij opcji **Urządzenie**→**Tace papieru**.
   c. W menu Tace papieru zaznacz żądaną tacę.
   d. Aby skonfigurować drukarkę do monitowania o ustawienie typu i rozmiaru papieru podczas jego ładowania, wybierz pozycję **Tryb tacy**, następnie dotknij pozycji **W pełni regulowana**.
   e. Aby przeznaczyć tacę do formatu, rodzaju lub koloru papieru, wybierz opcję **Tryb tacy**, a następnie dotknij pozycji **Przeznaczona**.
      - Aby wybrać rozmiar papieru lub koperty, dotknij bieżącego ustawienia rozmiaru, następnie wybierz rozmiar z listy.
      - Aby wybrać typ papieru, dotknij bieżącego typu papieru, następnie wybierz typ papieru.
      - Aby wybrać kolor papieru, dotknij bieżącego koloru papieru, następnie wybierz kolor papieru.
   f. Aby zapisać ustawienie, dotknij pozycji **OK**.
   g. Aby powrócić do ekranu głównego, naciśnij przycisk **Ekran główny**.

Usuwanie zacięć papieru z obszaru tacy 2

Aby usunąć błąd wyświetlany na panelu sterowania, należy wyjąć cały papier ze ścieżki papieru.

1. Wyciągnij tacę 2 do końca.

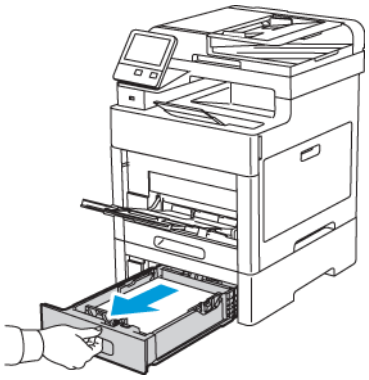

2. Aby wyjąć tacę, podnieś lekko jej przednią część, a następnie wyciągnij tacę z drukarki.

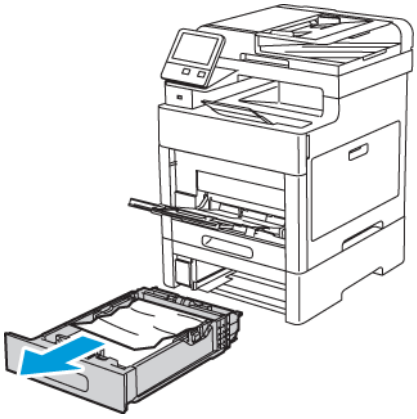

3. Wyjmij z tacy zagięty papier oraz cały zacięty papier z przodu drukarki.

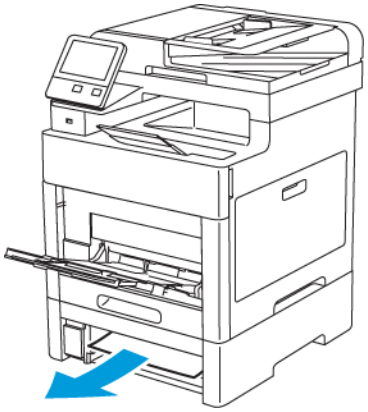

4. Z tyłu drukarki otwórz drzwi tacy 2, a następnie wyjmij papier zacięty z tyłu drukarki.

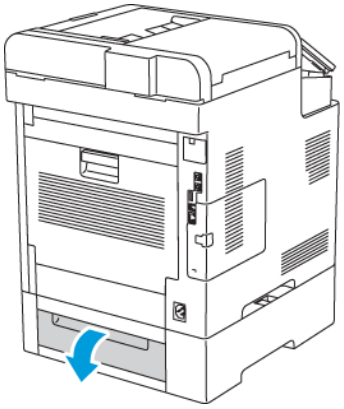

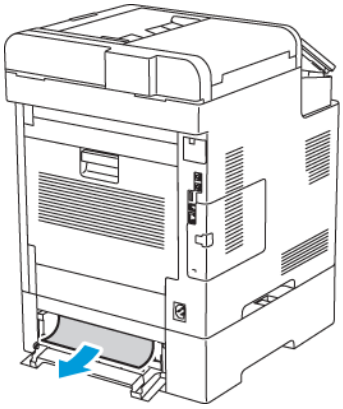

5. Włóż tacę 2 do drukarki, a następnie wsuń ją do samego końca.

   Uwaga: Jeśli taca jest wysunięta do papieru formatu Legal, wystaje po włożeniu do drukarki.

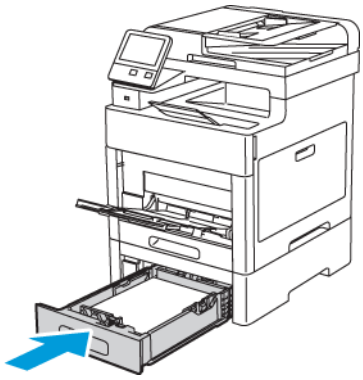

6. Jeżeli na panelu sterowania pojawi się monit, sprawdź rozmiar i typ papieru na ekranie. Jeżeli nie zostanie wyświetlony monit, zmień ustawienia papieru.
   a. Na panelu sterowania drukarki naciśnij przycisk **Ekran główny**.
   b. Dotknij opcji **Urządzenie**→**Tace papieru**.
   c. W menu Tace papieru zaznacz żądaną tacę.
   d. Aby skonfigurować drukarkę do monitowania o ustawienie typu i rozmiaru papieru podczas jego ładowania, wybierz pozycję **Tryb tacy**, następnie dotknij pozycji **W pełni regulowana**.
   e. Aby przeznaczyć tacę do formatu, rodzaju lub koloru papieru, wybierz opcję **Tryb tacy**, a następnie dotknij pozycji **Przeznaczona**.
      - Aby wybrać rozmiar papieru lub koperty, dotknij bieżącego ustawienia rozmiaru, następnie wybierz rozmiar z listy.
      - Aby wybrać typ papieru, dotknij bieżącego typu papieru, następnie wybierz typ papieru.
      - Aby wybrać kolor papieru, dotknij bieżącego koloru papieru, następnie wybierz kolor papieru.
   f. Aby zapisać ustawienie, dotknij pozycji **OK**.
7. Aby powrócić do ekranu głównego, naciśnij przycisk **Ekran główny**.

Usuwanie zacięć papieru z obszaru urządzenia utrwalającego

Aby usunąć błąd wyświetlany na panelu sterowania, usuń cały papier ze ścieżki papieru.

1. Podnieś zatrzask tylnych drzwi i otwórz drzwi.

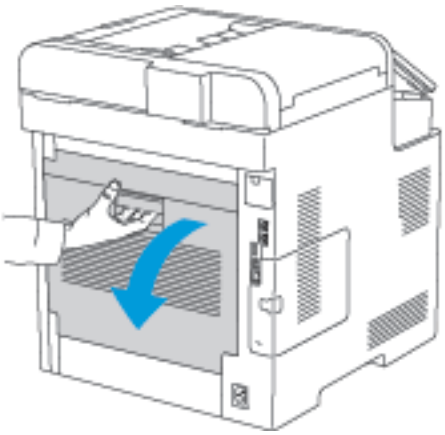

2. Aby otworzyć ogranicznik papieru u góry urządzenia utrwalającego, podnieś dźwignię ogranicznika papieru.

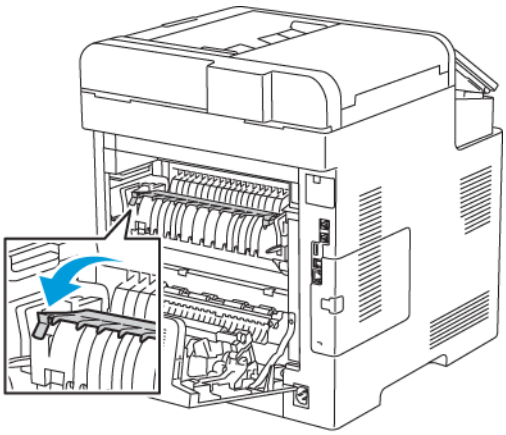

3. Usuń zacięty papier znajdujący się z tyłu drukarki.

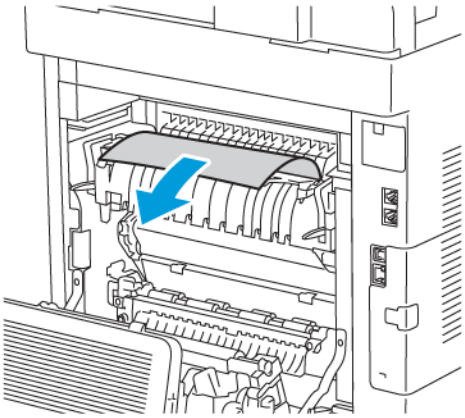

4. Zamknij prowadnicę papieru na urządzeniu utrwalającym.

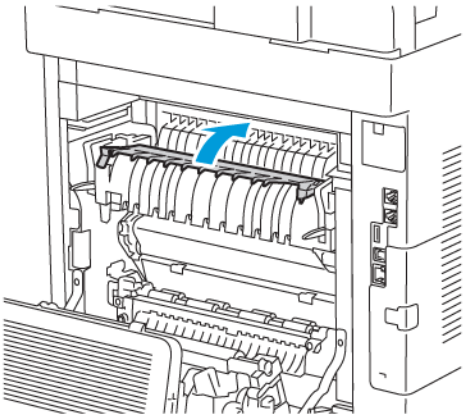

5. Zamknij tylne drzwi.

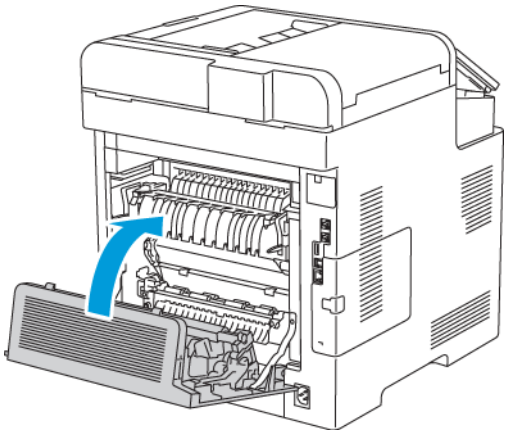

Rozwiązywanie problemów z zacięciami papieru

Pobieranie wielu arkuszy na raz

Prawdopodobne przyczyny	Rozwiązania
Taca papieru jest za bardzo zapełniona.	Wyjmij część papieru. Nie ładuj papieru poza linię zapełniania.
Krawędzie papieru nie są wyrównane.	Usuń papier, wyrównaj krawędzie, a następnie ponownie go załaduj.
Papier jest zawilgocony.	Usuń papier z tacy i zastąp go nowym, suchym papierem.
Za dużo ładunków elektrostatycznych.	Spróbuj użyć nowej ryzy papieru.

Prawdopodobne przyczyny	Rozwiązania
Korzystanie z nieobsługiwanego papieru.	Używaj tylko papieru zatwierdzonego przez firmę Xerox®. Aby uzyskać więcej informacji, przejdź do części .
Wilgotność zbyt duża dla papieru powlekanego.	Podawaj papier po jednym arkuszu.
Rolki podające są zanieczyszczone.	Oczyść rolki podające. Aby uzyskać więcej informacji, przejdź do części .
Papier różnego typu jest umieszczony na tacy.	Umieść na tacy papier określonego typu i rozmiaru.

Błędne podawanie papieru

Prawdopodobne przyczyny	Rozwiązania
Papier nie jest poprawnie umieszczony na tacy.	• Usuń błędnie podany papier i ponownie umieść go poprawnie na tacy. • Dopasuj ograniczniki papieru znajdujące się na tacy do rozmiaru papieru.
Taca papieru jest za bardzo zapełniona.	Wyjmij część papieru. Nie ładuj papieru poza linię zapełniania.
Ograniczniki papieru nie są poprawnie dopasowane do rozmiaru papieru.	Dopasuj ograniczniki papieru znajdujące się na tacy do rozmiaru papieru.
Taca zawiera odkształcony lub pognieciony papier.	Usuń papier, rozprostuj go i załaduj ponownie. Jeżeli jest on nadal błędnie podawany, nie używaj tego papieru.
Papier jest zawilgocony.	Usuń wilgotny papier i zastąp go nowym, suchym papierem.
Używanie papieru nieprawidłowego formatu, gramatury lub typu.	Używaj tylko papieru zatwierdzonego przez firmę Xerox. Aby uzyskać więcej informacji, zobacz .
Rolki podające są zanieczyszczone.	Oczyść rolki podające. Aby uzyskać więcej informacji, przejdź do części .

Nieprawidłowe podawanie etykiet i kopert

Prawdopodobne przyczyny	Rozwiązania
Na tacy umieszczono arkusz etykiet w złą stronę.	• Załaduj arkusze etykiet zgodnie z instrukcjami producenta. • Włóż etykiety do tacy, stroną do zadrukowania w górę. • Aby uzyskać więcej informacji, przejdź do części .
Brakuje etykiet, arkusze są pogniecione lub etykiety są odklejone.	Nie wolno używać arkuszy pogniecionych, w których brakuje etykiet albo są odklejone.
Koperty są nieprawidłowo załadowane.	Na kopertach można drukować tylko z tacy bocznej lub tacy 1. Aby uzyskać więcej informacji, przejdź do części .
Koperty się marszczą.	• Wysoka temperatura i ciśnienie procesu drukowania laserowego może powodować marszczenie. • Należy używać kopert przeznaczonych do tego typu druku. Aby uzyskać więcej informacji, przejdź do części . **Uwaga:** W przypadku umieszczania kopert dłuższą krawędzią do przodu należy wybrać orientację poziomą w sterowniku drukarki.

Komunikat o zacięciu papieru jest cały czas wyświetlany

Uwaga: Sprawdź, czy w ścieżce papieru występują (i usuń) kawałki arkuszy.

Prawdopodobne przyczyny	Rozwiązania
W drukarce pozostawiono część zaciętego papieru.	Sprawdź ponownie ścieżkę papieru i upewnij się, że zacięty papier został usunięty w całości.
Otwarte drzwiczki drukarki.	Sprawdź drzwiczki drukarki. Zamknij otwarte drzwiczki.

Zacięcia w trakcie automatycznego drukowania dwustronnego

Prawdopodobne przyczyny	Rozwiązania
Używanie papieru nieprawidłowego formatu, gramatury lub typu.	Używaj papieru odpowiedniego rozmiaru, grubości i typu. Aby uzyskać więcej informacji, przejdź do części .
Papier jest umieszczony na nieodpowiedniej tacy.	Upewnij się, że papier jest włożony do prawidłowej tacy. Aby uzyskać więcej informacji, przejdź do części .
Papier różnego typu jest umieszczony na tacy.	Umieść na tacy papier określonego typu i rozmiaru.

Problemy z jakością druku

Drukarka jest przeznaczona do tworzenia wysokiej jakości wydruków. Jeżeli występują problemy z jakością druku, należy użyć informacji zamieszczonych w tej sekcji do rozwiązania problemu. W celu uzyskania dalszych informacji przejdź do www.xerox.com/office/WC6515support.

Przestroga: Gwarancja Xerox, umowa serwisowa lub Total Satisfaction Guarantee (Gwarancja całkowitej satysfakcji) Xerox nie obejmują uszkodzeń spowodowanych przez użycie nieobsługiwanego papieru lub nośników specjalnych. Total Satisfaction Guarantee (Gwarancja całkowitej satysfakcji) Xerox jest dostępna na terenie Stanów Zjednoczonych i Kanady. Zakres może różnić się poza tymi obszarami. Aby uzyskać szczegółowe informacje, skontaktuj się z przedstawicielem Xerox.

Uwaga:

- Aby zapewnić stałą lepszą jakość druku, wkłady toneru, drukarki i bębna do wielu urządzeń zaprojektowano w taki sposób, że w określonym momencie przestają działać.
- Obrazy w skali szarości drukowane z ustawieniem czerni kompozytowej są liczone jako strony kolorowe, ponieważ używane są kolorowe materiały eksploatacyjne. Czerń kompozytowa jest ustawieniem domyślnym w większości drukarek.

Kontrolowanie jakości druku

Różne czynniki wpływają na jakość druku. Aby zapewnić stałą i optymalną jakość druku, należy korzystać z papieru przeznaczonego dla danej drukarki oraz prawidłowo ustawić tryb jakości druku i regulację koloru. Postępuj zgodnie ze wskazówkami zawartymi w tej sekcji, aby zapewnić najlepszą jakość druku.

Na jakość druku ma wpływ temperatura i wilgotność. Optymalną jakość druku można uzyskać przy temperaturze w zakresie 15–28°C (59–82°F) oraz wilgotności 20–70 %. Jednak na jakość druku może mieć wpływ praca w warunkach zbliżonych do granicznych dopuszczalnych wartości temperatury i wilgotności.

Papier i nośniki

Drukarka jest przeznaczona do użytku z różnymi typami papieru oraz innych nośników. Postępuj zgodnie ze wskazówkami zawartymi w tej sekcji, aby zapewnić najlepszą jakość druku i uniknąć zacięć:

- Używaj tylko papieru zatwierdzonego przez firmę Xerox. Aby uzyskać więcej informacji, przejdź do części .
- Zawsze korzystaj z czystego, nieuszkodzonego papieru.

Przestroga: Niektóre rodzaje papieru i inne nośniki mogą powodować niską jakość wydruku, zwiększoną częstotliwość zacięć papieru lub uszkodzenie drukarki. Nie należy używać następujących materiałów:

- Gruby lub porowaty papier
- Papier do drukarek atramentowych
- Papier błyszczący lub powlekany, nieprzeznaczony do drukarek laserowych
- Papier skserowany
- Papier złożony lub pomarszczony
- Papier z wycięciami lub perforacjami
- Papier ze zszywkami
- Koperty z okienkami, metalowymi klamrami, bocznymi szwami lub klejem z paskami zabezpieczającymi
- Koperty ochronne
- Nośniki plastikowe
- Folie

- Należy upewnić się, że typ papieru wybrany w sterowniku drukarki jest zgodny z typem papieru używanego do drukowania.
- Jeżeli papier o tym samym rozmiarze jest umieszczony na kilku tacach, należy upewnić się, że wybrano odpowiednią tacę w sterowniku drukarki.
- Należy prawidłowo przechowywać papier oraz inne nośniki, aby zapewnić optymalną jakość druku. Aby uzyskać więcej informacji, przejdź do .

Rozwiązywanie problemów z jakością druku

Gdy jakość druku jest niska, wybierz najbardziej podobny objaw z poniższej tabeli i zapoznaj się z rozwiązaniem w celu usunięcia problemu. Można również wydrukować stronę demonstracyjną, aby precyzyjniej określić problem związany z jakością druku. Aby uzyskać więcej informacji, przejdź do części .

Jeśli jakość druku nie ulegnie poprawie po wykonaniu odpowiedniego działania, należy się skontaktować z przedstawicielem firmy Xerox.

Uwaga:

- W celu zapewnienia dobrej jakości wydruków wkłady toneru w wielu modelach są tak skonstruowane, że w określonym momencie przestają działać.
- Obrazy w skali szarości drukowane z ustawieniem czerni kompozytowej są liczone jako strony kolorowe, ponieważ używane są kolorowe materiały eksploatacyjne. Czerń kompozytowa jest ustawieniem domyślnym w większości drukarek.

Objaw	Prawdopodobne przyczyny	Rozwiązania
• Marginesy stron są nierówne. • Obraz nie jest usytuowany pośrodku strony lub marginesy nie są równe. 	Niezbędne jest dostosowanie rejestracji papieru.	Użyj procedury rejestracji papieru, aby dostosować umiejscowienie obrazu na stronie. Aby uzyskać więcej informacji, zobacz .
Wyblakłe wydruki z wieloma wyblakłymi kolorami. 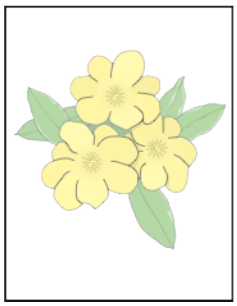	Wkłady z tonerem nie są wyprodukowane przez firmę Xerox®.	Sprawdź, czy wkłady toneru są zgodne ze specyfikacją i wymień je, jeśli to konieczne.
	Używany papier jest poza zakresem zalecanym przez specyfikację.	Wymień papier na papier zalecanego typu i rozmiaru oraz potwierdź, że ustawienia panelu sterowania i sterownika drukarki są poprawne. Aby uzyskać więcej informacji, przejdź do części .
	Typ papieru ma wyższą gramaturę lub jest grubszy, niż wybrany typ papieru.	• Upewnij się, że do tacy papieru włożony jest odpowiedni typ papieru. • Wybierz cięższy typ papieru na panelu sterowania oraz w sterowniku druku. • Użyj lżejszego papieru lub typu papieru.
	Napięcie rolki transferowej nie jest odpowiednio dostosowane do typu papieru.	Sprawdź, czy typy papieru ustawione na panelu sterowania i w sterowniku drukarki odpowiadają papierowi załadowanemu do tacy.
	Ustawienia w aplikacji lub w sterowniku drukarki są nieprawidłowe.	Wydrukuj stronę demonstracyjną. Aby uzyskać więcej informacji, przejdź do części . Jeśli strona demonstracyjna wygląda odpowiednio, drukarka działa prawidłowo. Sprawdź, czy wybór opcji w aplikacji i sterowniku drukarki są prawidłowe dla pracy drukowania.
	Papier jest wilgotny.	Wymień papier.
	Zasilacz wysokiego napięcia jest uszkodzony.	Aby uzyskać pomoc, przejdź do witryny pomocy technicznej Xerox® pod adresem www.xerox.com/office/WC6515support.

Objaw	Prawdopodobne przyczyny	Rozwiązania
Tylko jeden kolor jest wyblakły. 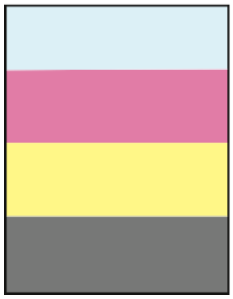	Wkład toneru jest pusty lub uszkodzony.	Sprawdź stan wkładu toneru i wymień go, jeśli jest to konieczne.
Kolor przy krawędzi wydruku jest nieprawidłowy.	Rejestracja kolorów jest nieprawidłowa.	Skoryguj rejestrację kolorów. Aby uzyskać więcej informacji, przejdź do części .
Przypadkowo rozmieszczone czarne kropki lub białe obszary (zaniki). 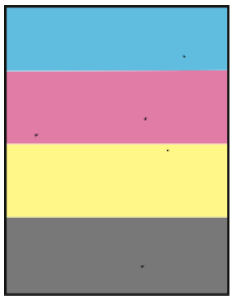	Papier jest poza zakresem zalecanym przez specyfikację.	Wymień papier na papier zalecanego typu i rozmiaru oraz potwierdź, że ustawienia panelu sterowania i sterownika drukarki są poprawne. Aby uzyskać więcej informacji, przejdź do części .
	Na rolkach są zanieczyszczenia.	Przetrzyj rolki czystą, wilgotną ściereczką, aby usunąć z nich zanieczyszczenia. Nie dotykaj rolki transferowej ani widocznej części taśmy transferowej. Odciski palców mogą powodować problemy z jakością wydruku.
	Wkłady z tonerem nie są wyprodukowane przez firmę Xerox®.	Sprawdź, czy wkłady toneru są zgodne ze specyfikacją i wymień je, jeśli to konieczne. Aby uzyskać więcej informacji, przejdź do części .
• Pionowe czarne lub kolorowe paski lub wielokolorowe paski bądź linie. • Paski jednego koloru. 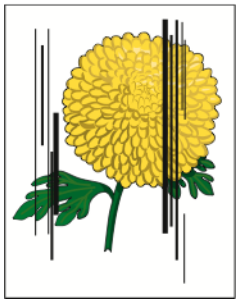	Wkłady z tonerem nie są wyprodukowane przez firmę Xerox®.	Sprawdź, czy wkłady toneru są zgodne ze specyfikacją i wymień je, jeśli to konieczne. Aby uzyskać więcej informacji, przejdź do części .
	Zanieczyszczenia w drukarce rozmazują toner, zanim zostanie utrwalony.	Usuń zanieczyszczenia lub skrawki papieru ze ścieżki papieru pod pokrywą tylną.
	Wystąpił problem z wkładem toneru dla tego koloru.	Sprawdź, czy wkład toneru nie jest uszkodzony i wymień go, jeśli to konieczne. Aby uzyskać pomoc, przejdź do witryny pomocy technicznej Xerox® pod adresem www.xerox.com/office/WC6515support.

Objaw	Prawdopodobne przyczyny	Rozwiązania
Częściowo puste wydruki, pomarszczony papier lub poplamione wydruki.	Papier jest wilgotny.	Wymień papier.
	Papier jest poza zakresem zalecanym przez specyfikację.	Wymień papier na zalecany rozmiar i typ. Aby uzyskać więcej informacji, zobacz .
	Drukarka jest zużyta lub uszkodzona.	Aby uzyskać pomoc, przejdź do witryny pomocy technicznej Xerox® pod adresem www.xerox.com/office/WC6515support.
	Wkłady z tonerem nie są wyprodukowane przez firmę Xerox®.	Sprawdź, czy wkłady toneru są zgodne ze specyfikacją i wymień je, jeśli to konieczne. Aby uzyskać więcej informacji, zobacz .
	Papier napotyka przeszkodę na ścieżce papieru.	• Usuń wszelki papier lub zanieczyszczenia ze ścieżki papieru. • Upewnij się, że tace są wsunięte do końca. • Upewnij się, że pokrywa tylna jest zamknięta i zablokowana.
	Kondensacja wewnątrz drukarki spowodowała częściowo pusty wydruk lub pomarszczony papier.	Włącz drukarkę i pozostaw ją włączoną przynajmniej na godzinę, aby usunąć kondensację. Aby uzyskać pomoc, przejdź do witryny pomocy technicznej Xerox® pod adresem www.xerox.com/office/WC6515support.
Widoczne są pionowe białe pasy. 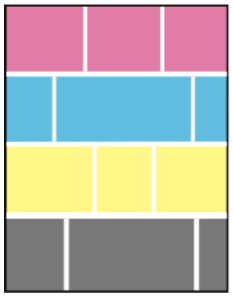	Soczewki LED są zablokowane.	Oczyść soczewki LED. Aby uzyskać więcej informacji, przejdź do części .
	Drukarka jest zużyta lub uszkodzona.	Aby uzyskać pomoc, przejdź do witryny pomocy technicznej Xerox® pod adresem www.xerox.com/office/WC6515support.
	Wkłady z tonerem nie są wyprodukowane przez firmę Xerox®.	Sprawdź, czy wkłady toneru są zgodne ze specyfikacją i wymień je, jeśli to konieczne.
Białe pasy lub smugi w jednym kolorze.	Soczewka danego koloru jest zabrudzona.	Wyczyść soczewkę danego koloru. Aby uzyskać więcej informacji, zobacz .

Objaw	Prawdopodobne przyczyny	Rozwiązania
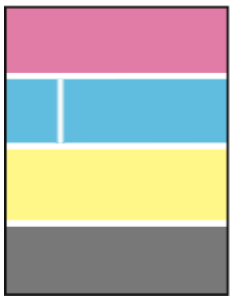		
Biały pas lub pasy we wszystkich kolorach.	Papier lub zabrudzenia na spodniej części taśmy transferowej.	• Usuń papier lub zanieczyszczenia z drukarki. • Aby uzyskać pomoc, przejdź do witryny pomocy technicznej Xerox® pod adresem www.xerox.com/office/WC6515support.
Pochylony wydruk. 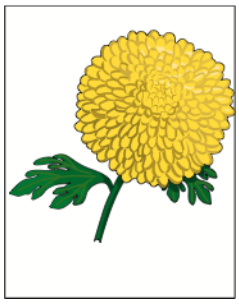	Prowadnice papieru w tacach nie są ustawione prawidłowo.	Zresetuj prowadnice tacy papieru. Aby uzyskać więcej informacji, zobacz .

Objaw	Prawdopodobne przyczyny	Rozwiązania
Obrazy są cętkowane lub pokryte plamami.	Papier ma zbyt niską gramaturę lub jest za cienki.	Wymień papier na taki o zalecanym typie i rozmiarze oraz potwierdź, że ustawienia panelu sterowania oraz sterownika drukarki są poprawne.
	Papier jest wilgotny.	Wymień papier.
	Wilgotność jest zbyt wysoka.	Zmniejsz wilgotność w pomieszczeniu lub przenieś drukarkę w nowe miejsce.
Na wydrukach występują regularne plamy lub linie.	Co najmniej jeden z elementów ścieżki papieru pozostawia ślady na papierze.	1 Wydrukuj strony regularnych defektów. Aby uzyskać więcej informacji, przejdź do części . 2 Aby określić przyczynę, zmierz odległość między znakami na papierze. • 28 mm (1,1 cala) - wkład bębna • 52 mm (2,1 cala) - wkład bębna • 94 mm (3,7 cala) - wkład bębna • 56,5 mm (2,2 cala) - rolka transferowa • 63 mm (2,5 cala) - urządzenie utrwalające • 67 mm (2,6 cala) - urządzenie utrwalające 3 Jeżeli powtarzające się defekty są zgodne z odległościami wkładu bębna, wymień bęben danego koloru. 4 Jeżeli odległość odpowiada odległościom charakterystycznym dla urządzenia utrwalającego lub rolki transferowej, wezwij serwis.

Problemy z kopiowaniem i skanowaniem

Jeżeli jakość kopii lub skanu jest niska, skorzystaj z następującej tabeli.

Objawy	Rozwiązania
Linie lub smugi występujące tylko na kopiach wykonanych z podajnika dokumentów.	Na szybkie CVT lub zespole soczewek skanowania drugiej strony znajdują się zanieczyszczenia. Podczas skanowania papier z podajnika dokumentów przechodzi nad zanieczyszczeniami na szklanych powierzchniach, powodując powstawanie linii i smug. Wyczyść wszystkie szklane powierzchnie za pomocą ściereczki nie pozostawiającej włókien. Aby uzyskać więcej informacji, zobacz .
Plamy obecne na kopiach wykonanych z szyby dokumentów.	Na szybie dokumentów są zanieczyszczenia. Podczas skanowania zanieczyszczenia tworzą plamy na obrazie. Wyczyść wszystkie szklane powierzchnie za pomocą ściereczki nie pozostawiającej włókien.
Obraz jest zbyt jasny lub zbyt ciemny.	Wyreguluj ustawienie Jaśniejsze/Ciemniejsze.
Kolory są niewłaściwe.	• Dostosuj ustawienia koloru i upewnij się, że ustawiono prawidłową opcję funkcji Typ oryginału. • Wykonaj procedurę Zgodność skanowania kolorów. Aby uzyskać więcej informacji, zobacz .

Jeśli problem nie ustąpi, aby uzyskać informacje dotyczące pomocy technicznej online, przejdź do www.xerox.com/office/WC6515support.

Problemy z faksem

Uwaga: Jeżeli drukarka nie może wysyłać i odbierać faksów, upewnij się, że dostępne jest połączenie z zatwierdzoną analogową linią telefoniczną. Nie można wysyłać lub odbierać faksów po podłączeniu do cyfrowej linii telefonicznej.

Jeżeli nie można prawidłowo wysyłać lub odbierać faksów, skorzystaj z następujących tabel.

Problemy z wysyłaniem faksów

Objawy	Przyczyny	Rozwiązania
Nie można skanować dokumentu przy użyciu podajnika dokumentów.	Dokument jest zbyt gruby, zbyt cienki lub zbyt mały.	Użyj szyby dokumentów do wysłania faksu.
Dokument jest skanowany pod kątem.	Ograniczniki podajnika dokumentów nie są dostosowane do szerokości dokumentu.	Dostosuj ograniczniki podajnika dokumentów, tak aby odpowiadały szerokości dokumentu.
Faks odebrany przez odbiorcę jest rozmazany.	Dokument jest umieszczony nieprawidłowo.	Umieść dokument prawidłowo.
	Szyba dokumentów jest zabrudzona.	Wyczyść szybę dokumentów.

Objawy	Przyczyny	Rozwiązania
	Tekst w dokumencie jest zbyt jasny.	Popraw rozdzielczość.
	Wystąpił problem z połączeniem telefonicznym.	Zweryfikuj, że linia telefoniczna funkcjonuje prawidłowo, a następnie wyślij faks ponownie.
	Wystąpił problem z urządzeniem faksowym nadawcy.	Wykonaj kopię, aby zweryfikować, że drukarka funkcjonuje prawidłowo. Jeżeli kopia została wydrukowana prawidłowo, poproś odbiorcę o weryfikację stanu odbierającego urządzenia faksowego.
Faks odebrany przez odbiorcę jest pusty.	Dokument został załadowany nieprawidłowo.	• Podajnik dokumentów: Ułóż oryginalny dokument zadrukowaną stroną do góry. • Szyba dokumentów: Ułóż oryginalny dokument zadrukowaną stroną w dół.
Faks nie został przesłany.	Nieprawidłowy numer faksu.	Zweryfikuj numer faksu.
	Linia telefoniczna jest podłączona nieprawidłowo.	Sprawdź poprawność połączenia telefonicznego. Jeśli jest rozłączone, podłącz do linii telefonicznej.
	Wystąpił problem z urządzeniem faksowym odbiorcy.	Skontaktuj się z odbiorcą.
	Faks nie został zainstalowany lub włączony.	Zweryfikuj, że faks jest zainstalowany i włączony.

Jeśli problem nie ustąpi, aby uzyskać informacje dotyczące pomocy technicznej online, przejdź do www.xerox.com/office/WC6515support.

Problemy z odbieraniem faksów

Objawy	Przyczyny	Rozwiązania
Odebrany faks jest pusty.	Wystąpił problem z połączeniem telefonicznym lub urządzeniem faksowym nadawcy.	Zweryfikuj, że drukarka może wykonywać kopie. Poproś nadawcę o ponownie przesłanie faksu.
	Być może nadawca nieprawidłowo załadował strony.	Skontaktuj się z nadawcą.

Objawy	Przyczyny	Rozwiązania
Drukarka odbiera połączenie, ale nie akceptuje danych przychodzących.	Za mało pamięci.	Jeśli praca zawiera kilka elementów graficznych, drukarka może nie mieć wystarczającej ilości pamięci. Drukarka nie będzie odpowiadać w przypadku braku pamięci. Usuń przechowywane dokumenty i prace, a następnie zaczekaj na zakończenie bieżącej pracy. Spowoduje to zwiększenie ilości dostępnej pamięci.
Rozmiar odebranego faksu jest zredukowany.	Papier podawany w drukarce może nie odpowiadać rozmiarowi wysłanego dokumentu.	Zatwierdź oryginalny format dokumentów. Dokumenty mogą być zmniejszane zgodnie z dostępnym papierem podawanym w drukarce.
Nie można automatycznie odbierać faksów.	Drukarka jest ustawiona do ręcznego odbierania faksów.	Ustaw drukarkę do automatycznego odbierania.
	Pamięć jest pełna.	Załaduj papier, jeśli go brak, a następnie wydrukuj faksy zapisane w pamięci.
	Linia telefoniczna jest podłączona nieprawidłowo.	Zweryfikuj połączenie z linią telefoniczną. Jeśli jest rozłączone, podłącz do linii telefonicznej.
	Wystąpił problem z urządzeniem faksowym nadawcy.	Wykonaj kopię, aby zweryfikować, że drukarka funkcjonuje prawidłowo. Jeżeli kopia została wydrukowana prawidłowo, poproś odbiorcę o weryfikację prawidłowego funkcjonowania jego urządzenia faksowego.

Jeśli problem nie ustąpi, aby uzyskać informacje dotyczące pomocy technicznej online, przejdź do www.xerox.com/office/WC6515support.

Uzyskiwanie pomocy

Ta drukarka jest wyposażona w materiały eksploatacyjne i zasoby pomocne w rozwiązywaniu problemów z drukiem.

Wyświetlanie komunikatów ostrzegawczych na panelu sterowania

Gdy występuje stan ostrzeżenia, drukarka informuje o problemie. Na panelu sterowania widoczny jest komunikat, a kontrolki stanu LED na panelu sterowania migają w kolorze pomarańczowym lub czerwonym. Komunikaty ostrzegawcze informują o stanach drukarki wymagających uwagi, takich jak niedobór materiałów eksploatacyjnych czy otwarte drzwiczki. Jeśli występuje więcej niż jeden stan ostrzeżenia, na panelu sterowania jednocześnie widoczny jest tylko jeden komunikat ostrzegawczy.

Wyświetlanie bieżących błędów na panelu sterowania

Gdy wystąpi stan błędu, na panelu sterowania zostanie wyświetlony komunikat informujący o problemie. Komunikaty o błędach ostrzegają o stanie drukarki, który uniemożliwia drukowanie lub powoduje pogorszenie jakości wydruku. Nawet jeśli występuje więcej niż jeden błąd, na panelu sterowania wyświetlany jest tylko jeden komunikat.

Używanie zintegrowanych narzędzi do rozwiązywania problemów

Drukarka umożliwia wydrukowanie zestawu raportów. Obejmują one stronę demonstracyjną i raport historii błędów, które mogą pomóc w rozwiązywaniu niektórych problemów. Strona demonstracyjna zawiera obraz przedstawiający jakość druku. Można użyć tej strony do rozwiązania problemów z jakością druku drukarki. Raport Historia błędów drukuje informacje o najnowszych błędach drukarki.

Aby uzyskać więcej informacji, przejdź do części .

Drukowanie raportu historii błędów

1. Na panelu sterowania drukarki naciśnij przycisk **Ekran główny**.
2. Aby wydrukować raport historii błędów, wybierz kolejno pozycje **Urządzenie**→**Pomoc techniczna**→**Strony pomocy**→**Raport historii błędów**.
3. Aby powrócić do ekranu głównego, naciśnij przycisk **Ekran główny**.

Wyświetlanie odczytów liczników

Menu Zliczanie/użycie wyświetla łączną liczbę obrazów wygenerowanych lub wydrukowanych przez drukarkę w trakcie jej eksploatacji. Nie można zresetować tych liczników. Jednostką podstawową jest wydruk na jednej stronie kartki papieru. Na przykład, arkusz papieru z wydrukami po obu stronach liczony jest jako dwa obrazy.

Uwaga: Jeśli regularnie wysyłasz dane zliczania dotyczące urządzenia, możesz rozpocząć korzystanie z funkcji ładowania do usług zdalnych w celu uproszczenia tego procesu. Możesz włączyć usługi zdalne w celu wysyłania odczytów liczników zliczania do firmy Xerox w sposób automatyczny, tak aby nie trzeba było zbierać odczytów ręcznie. Więcej informacji można znaleźć w części Włączanie usług zdalnych.

Aby zobaczyć informacje zliczania dotyczące drukarki:

1. Na panelu sterowania drukarki naciśnij przycisk **Ekran główny**.
2. Dotknij opcji **Urządzenie**→**Zliczanie/Zużycie**.
3. Aby wyświetlić więcej szczegółów, dotknij pozycji **Liczniki eksploatacyjne**, a następnie wybierz opcję.
4. Aby powrócić do ekranu głównego, po wyświetleniu odczytów eksploatacyjnych, naciśnij przycisk **Ekran główny**.

Online Support Assistant (Asystent pomocy online)

Online Support Assistant (Asystent pomocy online) to baza wiedzy oferująca instrukcje i pomoc w rozwiązaniu problemów z drukarką. Można w niej znaleźć rozwiązania problemów związanych z jakością druku, zacięciami papieru, instalacją oprogramowania itp.

Aby uzyskać dostęp do usługi Online Support Assistant (Asystent pomocy online), skorzystaj z witryny www.xerox.com/office/WC6515support.

Pomocne strony informacyjne

Aby ułatwić rozwiązywanie problemów, drukarka oferuje zestaw możliwych do wydrukowania stron informacyjnych. Na stronach tych znajdują się między innymi dane o czcionce, konfiguracji czy przykładowe strony. Aby uzyskać więcej informacji, przejdź do części .

Dalsze informacje o drukarce

Aby uzyskać więcej informacji o drukarce, zapoznaj się z częścią .

11

Funkcje administratora systemu

Ten rozdział zawiera:

- Uzyskiwanie dostępu do ustawień administracji i konfiguracji 224
- Podłączanie drukarki 227
- Konfigurowanie ustawień ogólnych za pomocą oprogramowania Embedded Web Server 236
- Konfigurowanie ustawień ogólnych na panelu sterowania 251
- Konfigurowanie ustawień domyślnych i zasad drukowania w oprogramowaniu Embedded Web Server 256
- Konfigurowanie skanowania 263
- Konfigurowanie faksowania 271
- Konfigurowanie ustawień zabezpieczeń za pomocą oprogramowania Embedded Web Server 280
- Konfigurowanie ustawień bezpiecznych na panelu sterowania 291
- Konfigurowanie ról użytkownika i uprawnień dostępu 292
- Zarządzanie certyfikatami 303
- Konfigurowanie ładowania usług zdalnych 309
- Aktualizowanie oprogramowania drukarki 312

Uzyskiwanie dostępu do ustawień administracji i konfiguracji

Panel sterowania składa się z ekranu dotykowego oraz przycisków funkcji dostępnych w drukarce.

Embedded Web Server to oprogramowanie do administracji i konfiguracji zainstalowane na drukarce. Zestaw narzędzi pozwala na korzystanie z drukarki przy użyciu przeglądarki internetowej.

- Aby uzyskać dostęp do ustawień administracji i konfiguracji na panelu sterowania, zaloguj się jako administrator, a następnie dotknij przycisku **Urządzenie**.
- Aby uzyskać dostęp do ustawień administracji i konfiguracji w oprogramowaniu Embedded Web Server, otwórz przeglądarkę internetową i w polu adresu wpisz adres IP drukarki. Na ekranie głównym kliknij pozycję **Zaloguj się**, a następnie zaloguj się jako administrator.

Uzyskiwanie dostępu do panelu sterowania jako administrator systemu

W wersjach oprogramowania wcześniejszych niż PL6 (XX.5X.XX) domyślne hasło administratora to **1111**. W wersji oprogramowania PL6 (XX.5X.XX) i nowszych domyślne hasło administratora to numer seryjny urządzenia. Numer seryjny można znaleźć z tyłu drukarki, w raporcie konfiguracji lub na stronie głównej oprogramowania Embedded Web Server. W haśle jest uwzględniana wielkość liter.

Uwaga: Uaktualnienie do wersji PL6 (XX.5X.XX) nie powoduje zmiany hasła administratora. Jeśli zresetujesz urządzenie do domyślnych ustawień fabrycznych, hasło administratora zmieni się na numer seryjny urządzenia dla wersji oprogramowania PL6 (XX.5X.XX) lub nowszej.

1. Na panelu sterowania drukarki naciśnij przycisk **Zaloguj się**.
2. Dotknij ciągu **admin** lub wpisz go.
3. Wpisz hasło administratora, a następnie dotknij przycisk **OK**.

Uzyskiwanie dostępu do oprogramowania Embedded Web Server jako administrator systemu

Informacje początkowe:

- Upewnij się, że drukarka została podłączona do sieci.
- Zlokalizuj adres IP drukarki, używając raportu konfiguracji. Aby uzyskać więcej informacji, przejdź do części Raport konfiguracji.

Aby zalogować się do oprogramowania Embedded Web Server jako administrator:

1. Na komputerze uruchom przeglądarkę internetową.
2. Na pasku adresu wpisz adres IP drukarki, a następnie naciśnij klawisz **Enter** lub **Return**.
3. U góry strony kliknij pozycję **Zaloguj się**.
4. W obszarze Konta użytkownika kliknij lub wpisz ciąg **admin**.

5. W obszarze Hasło wpisz hasło administratora. W wersjach oprogramowania wcześniejszych niż PL6 (XX.5X.XX) domyślne hasło administratora to **1111**. W wersji oprogramowania PL6 (XX.5X.XX) i nowszych domyślne hasło administratora to numer seryjny urządzenia. Numer seryjny można znaleźć z tyłu drukarki, w raporcie konfiguracji lub na stronie głównej oprogramowania Embedded Web Server. W haśle jest uwzględniana wielkość liter.

   Uwaga: Uaktualnienie do wersji PL6 (XX.5X.XX) nie powoduje zmiany hasła administratora. Jeśli zresetujesz urządzenie do domyślnych ustawień fabrycznych, hasło administratora zmieni się na numer seryjny urządzenia dla wersji oprogramowania PL6 (XX.5X.XX) lub nowszej.

6. Kliknij pozycję **Zaloguj się**.

Zmienianie hasła administratora systemu

Nazwa użytkownika dla konta administratora to admin. W wersjach oprogramowania wcześniejszych niż PL6 (XX.5X.XX) domyślne hasło administratora to **1111**. W wersji oprogramowania PL6 (XX.5X.XX) i nowszych domyślne hasło administratora to numer seryjny urządzenia. Numer seryjny można znaleźć z tyłu drukarki, w raporcie konfiguracji lub na stronie głównej oprogramowania Embedded Web Server. W haśle jest uwzględniana wielkość liter.

Uwaga:

- Uaktualnienie do wersji PL6 (XX.5X.XX) nie powoduje zmiany hasła administratora. Jeśli zresetujesz urządzenie do domyślnych ustawień fabrycznych, hasło administratora zmieni się na numer seryjny urządzenia dla wersji oprogramowania PL6 (XX.5X.XX) lub nowszej.
- Jeśli zmienisz hasło administratora, pamiętaj, aby przechowywać nowe hasło w bezpiecznym miejscu.
- W przypadku wersji oprogramowania wcześniejszych niż PL6 (XX.5X.XX), jeśli zmienisz hasło administratora w celu przywrócenia urządzenia do stanu systemu otwartego, przywróć jego domyślne ustawienia fabryczne. Po przywróceniu urządzenia do domyślnych ustawień fabrycznych wszystkie ustawienia skonfigurowane przez użytkownika zostaną utracone. Aby uzyskać więcej informacji, przejdź do części Resetowanie ustawień drukarki.
- W przypadku wersji oprogramowania PL6 (XX.5X.XX) lub nowszych opcja systemu otwartego jest niedostępna.

Aby zmienić hasło administratora:

1. W oprogramowaniu Embedded Web Server zaloguj się jako administrator, a następnie kliknij pozycję **Uprawnienia**.
2. W obszarze Konta użytkownika kliknij pozycję **admin**.
3. Kliknij pozycję **Zmień hasło**.
4. Wpisz stare hasło. We wszystkich hasłach jest uwzględniana wielkość liter.
5. Wpisz nowe hasło, a następnie ponownie wpisz hasło, aby je zweryfikować.
6. Kliknij przycisk **OK**.

Drukowanie raportu konfiguracji

1. Na panelu sterowania drukarki naciśnij przycisk **Ekran główny**.
2. Dotknij opcji **Urządzenie**→**Informacje**→**Strony informacyjne**.

3. Dotknij pozycji **Raport konfiguracji**.
4. Aby powrócić do ekranu głównego, naciśnij przycisk **Ekran główny**.

Podłączanie drukarki

Podłączanie do sieci bezprzewodowej

Uwaga:

- Jeśli urządzenie zostało połączone z siecią przewodową, można skonfigurować ustawienia sieci bezprzewodowej w oprogramowaniu Embedded Web Server.
- Przed rozpoczęciem zakup i zainstaluj kartę sieci bezprzewodowej firmy Xerox®.

Aby zweryfikować stan połączenia bezprzewodowego i znaleźć adres IP sieci bezprzewodowej, wydrukuj raport konfiguracji. Aby uzyskać więcej informacji, przejdź do części Raport konfiguracji. Zapoznaj się z sekcjami Łączność — połączenia fizyczne, Łączność — protokoły i TPC/IPv4 raportu.

Uwaga:

- Drukarka używa osobnych ustawień protokołu IP w przypadku połączeń przewodowych i bezprzewodowych. Więcej informacji można znaleźć w części Przydzielanie adresu IP drukarki.
- W przypadku przełączenia z połączenia przewodowego na bezprzewodowe adres IP drukarki zmienia się. Połączenie z oprogramowaniem Embedded Web Server w przeglądarce internetowej zostaje zamknięte. Aby ponownie połączyć się z oprogramowaniem Embedded Web Server, w polu adresu przeglądarki internetowej wpisz nowy adres IP lub nazwę hosta drukarki.

Konfigurowanie sieci Wi-Fi w oprogramowaniu Embedded Web Server

1. Podłącz drukarkę do sieci przewodowej.
2. W oprogramowaniu Embedded Web Server zaloguj się jako administrator, a następnie kliknij pozycję **Łączność**.
3. W obszarze Połączenia kliknij pozycję **Wi-Fi**.

   Uwaga: Sieć Wi-Fi będzie dostępna po zainstalowaniu karty sieci bezprzewodowej firmy Xerox®.

1. Aby włączyć funkcję Wi-Fi Direct, kliknij przycisk przełączający **Włącz**.
2. Dotknij pola **Pasmo sieci Wi-Fi** i wybierz opcję.
3. W polu SSID wpisz identyfikator SSID sieci, z którą chcesz się połączyć.
4. Kliknij pozycję **Typ sieci**, a następnie wybierz odpowiednią pozycję: **Infrastruktura** lub **Ad hoc**.
5. W obszarze Ustawienia TCP/IP skonfiguruj ustawienia protokołów IPv4, IPv6 i DNS.

Uwaga: Drukarka używa osobnych ustawień protokołu IP w przypadku połączeń sieci przewodowych i bezprzewodowych. Aby uzyskać więcej informacji, przejdź do części Protokół IP.

1. W obszarze Ustawienia zabezpieczeń kliknij pozycję **Szyfrowanie**, a następnie wybierz tryb szyfrowania.
2. Skonfiguruj ustawienia zabezpieczeń wybranego trybu szyfrowania.
   - W przypadku szyfrowania WEP:

  - Aby aktywować klucz transmisji, kliknij pozycję **Klucz transmisji**.
  - Wpisz wartości dla wszystkich wybranych kluczy transmisji w odpowiednich polach.
- W obszarach WPA2 Personal i Tryb mieszany Personal wpisz sieciowy kod dostępu w polach Kod dostępu i Wpisz ponownie kod dostępu.
- W obszarach WPA2 Enterprise i Tryb mieszany Enterprise:
  - Kliknij pozycję **Metoda uwierzytelniania**, a następnie wybierz metodę uwierzytelniania sieci bezprzewodowej.
  - W obszarze Certyfikat katalogu głównego przekaż certyfikat główny.
  - Wpisz wartości w polach Tożsamość EAP, Nazwa logowania i Hasło.

3. Kliknij przycisk **OK**.
4. Aby nowe ustawienia zostały zastosowane, uruchom ponownie drukarkę.
5. Odłącz drukarkę od sieci przewodowej.

Łączenie z siecią Wi-Fi na panelu sterowania

Aby połączyć się z siecią Wi-Fi na panelu sterowania:

1. Na panelu sterowania drukarki naciśnij przycisk **Ekran główny**.
2. Zaloguj się jako administrator. Aby uzyskać więcej informacji, przejdź do części Uzyskiwanie dostępu do panelu sterowania jako administrator systemu.
3. Dotknij pozycji **Urządzenie**→**Łączność**→**Wi-Fi**.
4. Aby włączyć funkcję łączenia z siecią Wi-Fi, kliknij przycisk przełączający służący do włączania.
5. Aby automatycznie nawiązać połączenie z istniejącą siecią Wi-Fi:
   a. Na liście dostępnych sieci Wi-Fi dotknij wymaganej sieci.

      Uwaga: Jeśli wymaganej sieci Wi-Fi nie ma na liście lub gdy wymagana sieć używa funkcji WPS, skonfiguruj połączenie ręcznie. Aby uzyskać więcej informacji, przejdź do kroku 6.

   b. W razie potrzeby w celu zalogowania się do sieci wpisz hasło.
   c. Aby wybrać pasmo częstotliwości Wi-Fi, dotknij pozycji **Pasmo sieci Wi-Fi** i wybierz opcję.

      Uwaga: Pasmo częstotliwości sieci Wi-Fi jest domyślnie ustawiony na AUTOMATYCZNIE.

   d. Dotknij przycisku **OK**.
6. Aby ręcznie nawiązać połączenie z siecią Wi-Fi:
   a. Dotknij pozycji **Ustawienia ręczne**.
   b. W pierwszym polu wpisz nazwę sieci Wi-Fi, a następnie dotknij klawisza **Enter**.
   c. Dotknij pola **Typ sieci** i wybierz opcję.
   d. Dotknij pola **Zabezpieczenia** i wybierz opcję.
   e. Dotknij pozycji **Konfiguracja chronionej sieci Wi-Fi (WPS)**, a następnie wybierz opcję.

      Uwaga: W przypadku konfiguracji WPS przy użyciu połączenia Push Button Connection (PBC) wybierz pozycję **PBC**.

   f. Dotknij przycisku **OK**.

Konfigurowanie sieci podstawowej za pomocą panelu sterowania

Typ połączenia z siecią podstawową można ustawić na panelu sterowania urządzenia.

Uwaga:

- Sieć podstawową trzeba skonfigurować tylko po zainstalowaniu i włączeniu opcjonalnego zestawu połączenia z siecią Wi-Fi.
- Domyślnie w przypadku braku połączenia z siecią Wi-Fi sieć podstawowa jest ustawiana na Ethernet. Po zainstalowaniu i włączeniu zestawu urządzenie nawiązuje dwa połączenia sieciowe. Pierwsze połączenie sieciowe to połączenie podstawowe, a drugie to połączenie pomocnicze.
- Poniższe funkcje są dostępne tylko w przypadku podstawowego połączenia sieciowego:
  - IPsec
  - SMTP
  - SNTP
  - Skanowanie WSD
  - Skanowanie do SFTP, Skanowanie do SMB, Skanowanie do poczty e-mail
  - LDAP
  - Wykrywanie UPnP
  - ThinPrint
  - Usługa internetowa EIP
- W przypadku usunięcia modułu połączenia z siecią Wi-Fi podstawowe połączenie sieciowe jest ustawiane na Ethernet.

Aby skonfigurować sieć podstawową za pomocą panelu sterowania:

1. Na panelu sterowania drukarki naciśnij przycisk **Ekran główny**.
2. Zaloguj się jako administrator. Aby uzyskać więcej informacji, przejdź do części Uzyskiwanie dostępu do panelu sterowania jako administrator systemu.
3. Dotknij pozycji **Urządzenie**→**Łączność**→**Sieć podstawowa**.
4. Wybierz odpowiedni typ połączenia sieciowego dla urządzenia.
5. Aby zastosować zmiany i ponownie uruchomić urządzenie, po wyświetleniu monitu dotknij pozycji **Uruchom ponownie teraz**.

Konfigurowanie sieci podstawowej w oprogramowaniu Embedded Web Server

Typ połączenia z siecią podstawową można ustawić w oprogramowaniu Embedded Web Server.

Uwaga:

- Sieć podstawową można skonfigurować w oprogramowaniu Embedded Web Server tylko po zainstalowaniu i włączeniu opcjonalnego zestawu połączenia z siecią Wi-Fi.
- Domyślnie w przypadku braku połączenia z siecią Wi-Fi sieć podstawowa jest ustawiana na Ethernet. Po zainstalowaniu i włączeniu zestawu urządzenie nawiązuje dwa połączenia sieciowe. Pierwsze połączenie sieciowe to połączenie podstawowe, a drugie to połączenie pomocnicze.
- Poniższe funkcje są dostępne tylko w przypadku podstawowego połączenia sieciowego:
  - IPsec
  - SMTP
  - SNTP
  - Skanowanie WSD
  - Skanowanie do SFTP, Skanowanie do SMB, Skanowanie do poczty e-mail
  - LDAP
  - Wykrywanie UPnP
  - ThinPrint
  - Usługa internetowa EIP
- W przypadku usunięcia modułu połączenia z siecią Wi-Fi podstawowe połączenie sieciowe jest ustawiane na Ethernet.

1. W oprogramowaniu Embedded Web Server zaloguj się jako administrator systemu, a następnie kliknij pozycję **Łączność**.
2. W obszarze Połączenia kliknij pozycję **Ethernet**.
3. W obszarze Wspólne kliknij pozycję **Edytuj**.
4. Kliknij pozycję **Sieć podstawowa**, a następnie wybierz odpowiedni typ połączenia sieciowego dla urządzenia.
5. Kliknij przycisk **OK**.
6. Aby aktywować zmiany, po wyświetleniu monitu kliknij przycisk **Uruchom ponownie teraz**.

Konfigurowanie sieci Wi-Fi przy użyciu bezpośredniego połączenia z drukarką

Aby skonfigurować ustawienia sieci bezprzewodowej, połącz komputer bezpośrednio z drukarką przy użyciu kabla Ethernet, a nie za pośrednictwem połączenia sieci przewodowej.

1. Upewnij się, że drukarka nie została podłączona do przewodowej sieci Ethernet.
2. Uruchom ponownie drukarkę.
3. Wygeneruj raport konfiguracji. Aby uzyskać więcej informacji, przejdź do części Raport konfiguracji. Zanotuj samodzielnie przypisany adres IP drukarki z zakresu 169.254.x.x.

4. Za pomocą kabla sieci Ethernet połącz komputer bezpośrednio z drukarką.

   Uwaga:

   - Upewnij się, że na komputerze wyłączono łączność bezprzewodową.
   - W zależności od sprzętu komputera użyj kabla krosowanego lub sieci.

5. Zweryfikuj adres IP drukarki. Upewnij się, że komputer uzyskał prywatny adres IP z zakresu 169.254.x.x i dlatego znajduje się w tej samej podsieci co drukarka.
6. Na komputerze przejdź do oprogramowania Embedded Web Server, zaloguj się jako administrator i skonfiguruj ustawienia połączenia bezprzewodowego. Aby uzyskać więcej informacji, przejdź do części Podłączanie do sieci bezprzewodowej.
7. Aby nowe ustawienia zostały zastosowane, uruchom ponownie drukarkę.
8. Odłącz kabel sieci Ethernet między drukarką i komputerem.

Wyłączanie sieci bezprzewodowej

Wyłączanie sieci bezprzewodowej z panelu sterowania

Można wyłączyć sieć bezprzewodową za pomocą panelu sterowania drukarki.

Uwaga: Sieć bezprzewodowa jest dostępna tylko w drukarkach z zainstalowaną opcjonalną kartą sieci bezprzewodowej.

Wyłączanie sieci bezprzewodowej z panelu sterowania:

1. Na panelu sterowania drukarki naciśnij przycisk **Ekran główny**.
2. Zaloguj się jako administrator. Aby uzyskać więcej informacji, przejdź do części Uzyskiwanie dostępu do panelu sterowania jako administrator systemu.
3. Aby otworzyć menu Wi-Fi, dotknij pozycji **Urządzenie**→**Łączność**→**Wi-Fi**.
4. Aby włączyć lub wyłączyć sieć Wi-Fi, dotknij przycisku przełączającego **Wi-Fi**.
5. Dotknij przycisku **OK**.
6. Naciśnij przycisk **Dom**.
7. Aby ustawienie zostało wprowadzone, po wyświetleniu monitu dotknij pozycji **Uruchom ponownie teraz**.

Wyłączanie sieci bezprzewodowej za pomocą oprogramowania Embedded Web Server

Uwaga: Sieć bezprzewodowa jest dostępna tylko w drukarkach z zainstalowaną opcjonalną kartą sieci bezprzewodowej.

1. W oprogramowaniu Embedded Web Server zaloguj się jako administrator, a następnie kliknij pozycję **Łączność**.
2. W obszarze Połączenia kliknij pozycję **Wi-Fi**.
3. Kliknij przycisk przełączający **Włącz**.
4. Kliknij przycisk **OK**.
5. Aby aktywować zmiany, po wyświetleniu monitu kliknij przycisk **Uruchom ponownie teraz**.

Funkcja Wi-Fi Direct

Połączenie sieciowe Wi-Fi Direct umożliwia urządzeniom łączenie ze sobą bez konieczności użycia punktu dostępu do sieci bezprzewodowej. Nie możesz połączyć się z drukarką z urządzenia mobilnego z funkcją Wi-Fi, takiego jak tablet, komputer lub smartfon.

Połączenie Wi-Fi Direct nie wymaga konfiguracji ręcznej.

Uwaga:

- Sieć bezprzewodowa jest dostępna tylko w drukarkach, które mają zainstalowaną opcjonalną kartę sieci bezprzewodowej.
- Połączenie Wi-Fi Direct jest domyślnie wyłączone.

Aby skonfigurować funkcję Wi-Fi Direct w oprogramowaniu Embedded Web Server:

1. W oprogramowaniu Embedded Web Server zaloguj się jako administrator, a następnie kliknij pozycję **Łączność**.
2. W obszarze Połączenia kliknij pozycję **Wi-Fi Direct**.
3. Aby włączyć funkcję Wi-Fi Direct, kliknij przycisk przełączający **Włącz**.
4. Kliknij pozycję **Rola grupy**, a następnie wybierz opcję z menu.
   - Aby ustawić drukarkę na potrzeby automatycznego konfigurowania Roli grupy:
     - Wybierz pozycję **Auto**.
     - W polu Nazwa urządzenia wpisz nazwę drukarki.
   - Aby ustawić drukarkę jako właściciela grupy dla grupy Wi-Fi Direct, podobnie jak w przypadku punktu dostępu do sieci bezprzewodowej:
     - Wybierz pozycję **Właściciel grupy**.
     - W obszarze Właściciel grupy wpisz informacje dotyczące identyfikatora SSID i hasła.
5. W obszarze Serwer DHCP:
   - Wpisz wartości w polach Adres IP i Maska podsieci.
   - W polu Czas dzierżawy adresu IP wpisz liczbę minut.
6. Kliknij przycisk **OK**.

Aby skonfigurować funkcję Wi-Fi Direct na panelu sterowania:

1. Na panelu sterowania drukarki naciśnij przycisk **Ekran główny**.
2. Zaloguj się jako administrator.
3. Dotknij pozycji **Urządzenie**→**Łączność**→**Wi-Fi Direct**.
4. W obszarze funkcji Wi-Fi Direct kliknij przycisk przełączający Włącz.
5. Dotknij pozycji **Konfiguracja**.
6. Dotknij pola **Rola grupy** i wybierz opcję.
7. W razie potrzeby dotknij pola **Sufiks identyfikatora SSID** i wpisz sufiks.
8. Jeśli wybrano wartość Właściciel grupy w obszarze Rola grupy w polu Kod dostępu wpisz kod dostępu składający się z ośmiu znaków.
9. Dotknij przycisku **OK**.

Uwaga: Aby nowe ustawienia zostały zastosowane uruchom drukarkę ponownie.

Protokół IP

Protokół IP (Internet Protocol) to protokół w ramach pakietu Internet Protocol Suite, który zarządza transmisją komunikatów między komputerami.

Ręczne przydzielanie adresu IP

Możesz przydzielić statyczny adres IP do drukarki z poziomu panelu sterowania. Po przydzieleniu adresu IP można go zmienić w oprogramowaniu Embedded Web Server.

Do przydzielenia drukarce statycznego adresu IP potrzebne są następujące informacje:

- Adres IP poprawnie skonfigurowany w danej sieci
- Adres maski sieci
- Domyślny adres routera/bramy

W przypadku korzystania z sieci zarządzanej przez administratora należy skontaktować się z administratorem sieci w celu uzyskania informacji na temat sieci.

Aby podłączyć drukarkę do sieci w sieciach domowych, korzystających z routerów lub innych urządzeń, należy zapoznać się z dokumentacją urządzenia w celu uzyskania instrukcji na temat przydzielania adresów sieciowych. Dokumentacja routera lub urządzenia może zawierać informacje na temat zakresu akceptowalnych adresów z których można skorzystać. Ważne jest aby adresy były podobne do adresów IP używanych przez inne drukarki i komputery w sieci, ale nie identyczne. Tylko ostatnia cyfra musi być inna. Na przykład drukarka może mieć adres IPv4 192.168.1.2, a komputer — adres IP 192.168.1.3. Inne urządzenie może mieć adres IP 192.168.1.4.

Router może przypisać statyczny adres IP drukarki innemu komputerowi, który uzyskuje adres IP dynamicznie. Aby uniknąć ponownego przydzielenia adresu IP, należy nadać drukarce adres z górnej części zakresu dopuszczalnego dla urządzenia lub routera. Jeśli na przykład komputer ma adres IP 192.168.1.2, a urządzenie zezwala na adresy IP do 192.168.1.255, należy wybrać adres pomiędzy 192.168.1.200 a 192.168.1.254.

Zaleca się, aby przy ustawianiu statycznego adresu IP ustawić równocześnie rezerwację DHCP. Aby zapoznać się ze szczegółowymi informacji, zajrzyj do dokumentacji routera.

W przypadku konfiguracji sieci IPv6, adres IPv6 jest przypisywany automatycznie.

Aby przydzielić dla drukarki statyczny adres IP należy:

1. Na panelu sterowania drukarki naciśnij przycisk **Ekran główny**.
2. Dotknij kolejno pozycji **Urządzenie**→**Łączność** →**Ethernet**→**IPv4**.
3. Dotknij pozycji **STATYCZNY**.
4. Po wyświetleniu monitu dotyczącego ponownego uruchomienia systemu dotknij opcji **Kontynuuj**.
5. Dotknij pola **Adres IPv4**.
6. Za pomocą klawiatury wprowadź adres w formacie X.X.X.X, gdzie X to liczba z przedziału od 0 do 255, następnie dotknij klawisza **Enter**.
7. Dotknij pola **Maska podsieci**.
8. Za pomocą klawiatury wprowadź adres w formacie X.X.X.X, gdzie X to liczba z przedziału od 0 do 255, następnie dotknij klawisza **Enter**.
9. Dotknij pola **Adres bramy**.
10. Za pomocą klawiatury wprowadź adres w formacie X.X.X.X, gdzie X to liczba z przedziału od 0 do 255, następnie dotknij klawisza **Enter**.

11. Dotknij opcji **Restart** (Uruchom ponownie).
12. Po dwóch minutach od ponownego uruchomienia drukarki sprawdź, czy drukarka nie zmieniła adresu IP. Aby uzyskać więcej informacji, przejdź do części .

Dodatkowe informacje:

Online Support Assistant (Asystent pomocy online) na stronie: www.xerox.com/office/WC6515support

Zmienianie adresu IP za pomocą oprogramowania Embedded Web Server

Aby zmienić adres IP drukarki za pomocą oprogramowania Embedded Web Server:

1. Na komputerze uruchom przeglądarkę internetową. Na pasku adresu wpisz adres IP drukarki, a następnie naciśnij klawisz **Enter** lub **Return**.

   Uwaga: Jeśli nie znasz adresu IP drukarki, zapoznaj się z częścią .

2. Kliknij pozycję **Łączność**.
3. Kliknij pozycję **Ethernet**.
4. W obszarze IPv4 kliknij pozycję **Edit** (Edytuj).
5. Na stronie IPv4 kliknij pozycję **STATIC** (STATYCZNY).
6. W polu IP Address (Adres IP) wpisz adres w formacie X.X.X.X, gdzie X to liczba z przedziału 0–255:
7. W polu Subnet Mask (Maska podsieci) wpisz adres w formacie X.X.X.X, gdzie X to liczba z przedziału 0–255:
8. W polu Gateway Address (Adres bramy) wpisz adres w formacie X.X.X.X, gdzie X to liczba z przedziału 0–255:
9. Kliknij przycisk **OK**.

   Uwaga: Zmiana adresu IP powoduje rozłączenie z oprogramowaniem Embedded Web Server.

10. Aby ponownie połączyć z oprogramowaniem Embedded Web Server w polu adresu przeglądarki internetowej wpisz nowy adres IP drukarki.
11. Naciśnij klawisz **Enter** lub **Return**.

Zostanie wyświetlone oprogramowanie Embedded Web Server.

NFC

NFC (ang. near field communication) to technologia, która umożliwia komunikację pomiędzy urządzeniami znajdującymi się w odległości do 10 cm od siebie.

Możesz użyć komunikacji NFC, aby uzyskać interfejs sieciowy w celu nawiązania łączności TCP/IP pomiędzy urządzeniem a drukarką.

Aby skonfigurować NFC:

1. Na komputerze uruchom przeglądarkę internetową. Na pasku adresu wpisz adres IP drukarki, a następnie naciśnij klawisz **Enter** lub **Return**.
2. W oprogramowaniu Embedded Web Server zaloguj się jako administrator systemu. Aby uzyskać więcej informacji, przejdź do części .
3. Kliknij opcję **Łączność**.

4. W opcji Connections (Połączenia) kliknij pozycję **NFC**.
5. Aby włączyć funkcję NFC, kliknij przycisk przełączający **Włącz**, a następnie dotknij pozycji **OK**.
6. Kliknij przycisk **OK**.
7. Aby nowe ustawienia zostały zastosowane uruchom drukarkę ponownie.

Konfigurowanie ustawień ogólnych za pomocą oprogramowania Embedded Web Server

Ta część przedstawia informacje o konfigurowaniu ustawień ogólnych drukarki w przeglądarce internetowej za pomocą oprogramowania Embedded Web Server. Można skonfigurować ustawienia takie, jak tryb energooszczędny, alarmy i zasady prac drukowania.

Przeglądanie informacji o drukarce

1. Na komputerze uruchom przeglądarkę internetową. Na pasku adresu wpisz adres IP drukarki, a następnie naciśnij klawisz **Enter** lub **Return**.

   Zostanie wyświetlona strona główna oprogramowania Embedded Web Server.

2. W obszarze stanu drukarki kliknij pozycję **Details** (Szczegóły).

Zostaje wyświetlona strona Device Details (Szczegóły urządzenia) przedstawiająca informacje o drukarce, szczegóły łączności sieciowej oraz informacje o administratorze systemu.

Wyświetlanie adresu IPv4 na ekranie głównym

Adres IPv4 można ustawić na ekranie głównym urządzenia.

1. W oprogramowaniu Embedded Web Server zaloguj się jako administrator, a następnie kliknij pozycję **Ekran główny**.
2. W prawym górnym rogu strony kliknij pozycję **Szczegóły**.
3. W obszarze Sieć kliknij pozycję **Wyświetl sieć na stronie głównej**.
4. Kliknij pozycję **Wyświetl adres IPv4**.
5. Kliknij przycisk **OK**.

   Adres IPv4 zostanie wyświetlony na ekranie głównym.

Konfigurowanie metody logowania w oprogramowaniu Embedded Web Server

1. Na komputerze uruchom przeglądarkę internetową. Na pasku adresu wpisz adres IP drukarki, a następnie naciśnij klawisz **Enter** lub **Return**.
2. W oprogramowaniu Embedded Web Server zaloguj się jako administrator systemu. Aby uzyskać więcej informacji, przejdź do części .
3. Kliknij pozycję **Permissions (Uprawnienia)**→**Login/Logout Settings (Ustawienia logowania/wylogowywania)**.
4. Wybierz metodę logowania:
   - **Simple** (Proste): Hasło nie jest wymagane.
   - **Local** (Lokalne): Hasło jest wymagane.
   - **Sieć**: Serwer zdalny obsługuje uwierzytelnianie logowania. Konta użytkownika urządzenia są używane do personalizacji i uprawnień.
   - **Convenience** (Wygoda): Logowanie za pomocą karty z paskiem magnetycznym. Konta użytkownika urządzenia są używane do personalizacji i uprawnień.

5. Aby wybrać uwierzytelnianie Simple (Proste) lub Local (Lokalne), wybierz pozycję **Select** (Wybierz) danej opcji, określ sposób identyfikowania użytkowników, następnie kliknij przycisk **OK**.
6. Aby wybrać uwierzytelnianie sieciowe, w obszarze Network (Sieć) kliknij pozycję **Select** (Wybierz). Wybierz protokół uwierzytelniania, kliknij pozycję **Next** (Dalej), następnie skonfiguruj ustawienia uwierzytelniania. Aby uzyskać pomoc, skontaktuj się z administratorem systemu.
7. Aby wybrać uwierzytelnianie Convenience (Wygoda), w opcji **Convenience** (Wygoda) kliknij pozycję **Select** (Wybierz), wprowadź adres IP serwera, następnie kliknij przycisk **Next** (Dalej).

Konfigurowanie trybu oszczędzania energii za pomocą funkcji Embedded Web Server

Możesz ustawić czas, jaki drukarka spędza w trybie gotowości, zanim automatycznie przejdzie na niższy poziom zużycia prądu.

Aby skonfigurować limity czasu trybu energooszczędnego:

1. Na komputerze uruchom przeglądarkę internetową. Na pasku adresu wpisz adres IP drukarki, a następnie naciśnij klawisz **Enter** lub **Return**.
2. W oprogramowaniu Embedded Web Server kliknij pozycję **System**→**Power Saver** (Tryb energooszczędny).

   Uwaga: Jeśli funkcja nie jest wyświetlana, skontaktuj się z administratorem systemu. Aby uzyskać więcej informacji, przejdź do części .

3. Aby ustawić opóźnienie przed włączeniem trybu energooszczędnego, w opcji **Low Power Timeout** (Limit czasu trybu energooszczędnego) kliknij bieżącą wartość, następnie wpisz inną wartość limitu czasu w minutach.
4. Aby ustawić opóźnienie przed włączeniem trybu uśpienia, w opcji **Sleep Timeout** (Limit czasu trybu uśpienia) kliknij bieżącą wartość, następnie wpisz inną wartość limitu czasu w minutach.

   Uwaga: Suma obu limitów czasu powinna być mniejsza niż 60 minut.

5. Aby ustawić automatyczne wyłączanie, kliknij pozycję **Auto Power Off** (Automatyczne wyłączanie):
   - Aby urządzenie wyłączało się po upływie obu czasów, wybierz opcję **On** (Wł.), kliknij bieżącą wartość, następnie wpisz inną wartość limitu czasu w godzinach.
   - Aby urządzenie wyłączało się tylko w określonych warunkach:
     - Wybierz opcję **Only When Conditions Are Met** (Tylko wtedy, gdy spełnione są warunki).
     - Kliknij bieżącą wartość, a następnie wpisz wymagany limit czasu w godzinach.

   Szczególne warunki występują wtedy, gdy funkcje faksu, napędu USB ani sieci przewodowej i bezprzewodowej nie zostały aktywowane.

6. Aby sfinalizować wybór, kliknij przycisk **OK**.

Zdalny panel sterowania

Panel sterowania zdalnego umożliwia uzyskiwanie dostępu do panelu sterowania drukarki z przeglądarki internetowej. Domyślnie w przypadku systemów zamkniętych tylko administratorzy systemu mogą włączyć funkcję Panel sterowania zdalnego. W otwartych systemach z wersją oprogramowania wcześniejszą niż PL6 (XX.5X.XX) wszyscy użytkownicy mogą włączać funkcję Panel sterowania zdalnego i uzyskiwać do niej dostęp. W przypadku wersji oprogramowania PL6 (XX.5X.XX) lub nowszych opcja systemu otwartego jest niedostępna.

Uwaga:

- Aby używać funkcji Panel sterowania zdalnego, upewnij się, że w urządzeniu włączono protokół HTTPS. Aby uzyskać więcej informacji, przejdź do części Włączanie protokołu HTTPS przy użyciu oprogramowania Embedded Web Server.
- Po włączeniu panelu sterowania zdalnego przez administratora systemu wszyscy użytkownicy mogą uzyskiwać dostęp do tej funkcji.
- Jeśli urządzenie jest używane przez użytkownika lokalnego w momencie wysłania żądania użytkownika lokalnego, użytkownik lokalny musi zaakceptować żądanie użytkownika zdalnego na urządzeniu.
- W danym momencie tylko jednak sesja funkcji Panel sterowania zdalnego może być aktywna.
- Jeśli administrator systemu wyśle żądanie użytkownika zdalnego, może nadpisać użytkownika lokalnego.
- Administratorzy systemu mogą nadpisywać i zatrzymywać istniejącą ogólną sesję użytkownika zdalnego.

Aby skonfigurować funkcję Panel sterowania zdalnego w celu zezwalania na dostęp użytkownika, użyj opcji Uprawnienia.

1. W oprogramowaniu Embedded Web Server zaloguj się jako administrator, a następnie kliknij pozycję **Ekran główny**.
2. W obszarze Szybkie łącza kliknij pozycję **Panel sterowania zdalnego**.
3. Aby włączyć funkcję Panel sterowania zdalnego, dotknij przycisku przełączania **Włącz**, a następnie kliknij pozycję **Zamknij**.
4. Aby skonfigurować dostęp użytkownika do funkcji Panel sterowania zdalnego, kliknij kolejno pozycje **Uprawnienia**→**Role**→**Role użytkownika urządzenia**, a następnie wybierz następujące pozycje:
   a. Dla użytkownika, którego uprawnienia chcesz skonfigurować uprawnienia, kliknij pozycję **Edytuj**.
   b. W obszarze Uprawnienia witryny urządzenia kliknij pozycję **Uprawnienia niestandardowe**.
   c. Kliknij pozycję **Konfiguracja**.
   d. Kliknij pozycję **Sterowanie zdalne**.
   e. W obszarze Dostęp do sterowania zdalnego kliknij pozycję **Zezwalaj**.
   f. Kliknij przycisk **OK**.
   g. Kliknij pozycję **Zamknij**, a następnie kliknij przycisk **OK**.
5. Aby powrócić do ekranu głównego, naciśnij przycisk **Ekran główny**.

Ustawianie daty i godziny za pomocą oprogramowania Embedded Web Server

1. Na komputerze uruchom przeglądarkę internetową. Na pasku adresu wpisz adres IP drukarki, a następnie naciśnij klawisz **Enter** lub **Return**.
2. W oprogramowaniu Embedded Web Server kliknij pozycję **System**→**Date & Time (Data i godzina)**.

   Uwaga: Jeśli funkcja nie jest wyświetlana, skontaktuj się z administratorem systemu. Aby uzyskać więcej informacji, przejdź do części .
3. W obszarze Date (Data) w opcji Date Format (Format daty) wybierz opcję.
4. W obszarze Date (Data) kliknij pole daty, następnie wybierz bieżącą datę z kalendarza.
5. W obszarze Time (Godzina) wybierz opcje zegara, następnie wprowadź bieżącą godzinę.
6. Aby ustawić strefę czasową, kliknij pozycję **Time Zone** (Strefa czasowa), wybierz strefę z lity i kliknij przycisk **OK**.
7. Aby włączyć lub wyłączyć czas letni, kliknij przycisk przełączający.

   Uwaga: Znacznik wyboru na przycisku przełączającym wskazuje, że ustawienie jest włączone.
8. Aby włączyć lub skonfigurować synchronizację z serwerem czasu, w obszrze SNTP kliknij pozycję **Edit** (Edytuj).
   - Aby włączyć lub wyłączyć synchronizację z serwerem czasu, kliknij przycisk przełączający.

     Uwaga: Znacznik wyboru na przycisku przełączającym wskazuje, że ustawienie jest włączone.
   - Wpisz adres serwera czasu.
   - Aby ustawić czas miedzy synchronizacjami, w obszarze Time Synchronization Interval (Interwał synchronizacji czasu) kliknij bieżącą wartość, następnie wpisz wartość w godzinach.
   - Aby zapisać ustawienia SNTP, kliknij przycisk **OK**.
9. Aby zapisać ustawienia daty i godziny, kliknij przycisk **OK**.

Ustawianie dźwięków za pomocą oprogramowania Embedded Web Server

Urządzenie można skonfigurować tak, aby odtwarzało dźwięki w celu ostrzegania użytkowników o różnych warunkach i zdarzeniach dotyczących urządzenia. Głośność poszczególnych dźwięków można ustawiać niezależnie.

1. W oprogramowaniu Embedded Web Server zaloguj się jako administrator, a następnie kliknij pozycję **System**.
2. Kliknij pozycję **Dźwięki**.
3. Aby włączyć dźwięki, wybierz pozycję **Włącz dźwięki**.

4. Aby dostosować głośność dźwięku dla zdarzenia, wybierz zdarzenie, a następnie w razie potrzeby przesuń odpowiednią kontrolkę suwaka głośności:
   - **Dotknięcie**: Dźwięk jest odtwarzany, gdy użytkownik wchodzi w interakcję z ekranem dotykowym panelu sterowania.
   - **Ukończenie pracy**: Dźwięk jest odtwarzany po zakończeniu pracy drukowania, pracy kopiowania lub pracy odbierania faksu.
   - **Błąd/usterka**: Dźwięk jest odtwarzany, gdy urządzenie wyświetla alert lub gdy urządzenie wymaga uwagi użytkownika.
   - **Zasilanie**: Dźwięk jest odtwarzany podczas wyłączania zasilania urządzenia.
   - **Podłączono urządzenie mobilne**: Dźwięk jest odtwarzany po wykryciu połączenia z urządzeniem mobilnym.
   - **Dźwięki przetwarzania faksów**: Dźwięk jest odtwarzany podczas wysyłania lub odbierania faksu.
   - **Dzwonki faksów**: Tony dzwonka linii faksu są słyszalne, gdy urządzenie odbiera przychodzące połączenia faksu.
5. Aby zapisać ustawienie głośności, kliknij przycisk **OK**.
6. Aby zamknąć okno Dźwięki, kliknij przycisk **OK**.

Konfigurowanie limitu czasu panelu sterowania urządzenia

Można ustawić okres limitu czasu dla panelu sterowania urządzenia. Czas jest odliczany od momentu zakończenia aktywności użytkownika. Na końcu określonego limitu czasu zalogowany użytkownik zostaje automatycznie wylogowany.

1. Na komputerze uruchom przeglądarkę internetową. Na pasku adresu wpisz adres IP drukarki, a następnie naciśnij klawisz **Enter** lub **Return**.
2. W oprogramowaniu Embedded Web Server zaloguj się jako administrator systemu. Aby uzyskać więcej informacji, przejdź do części .
3. Kliknij kolejno pozycje **System**→**Timeouts** (Limity czasu).
4. W polu System Timeout (Limit czas systemu) wpisz liczbę w sekundach.
5. Kliknij przycisk **OK**.

Konfigurowanie limitu czasu witryny sieci Web urządzenia

Można ustawić okres limitu czasu dla oprogramowania Embedded Web Server. Czas jest odliczany od momentu zakończenia aktywności użytkownika. Na końcu określonego limitu czasu zalogowany użytkownik zostaje automatycznie wylogowany.

1. Na komputerze uruchom przeglądarkę internetową. Na pasku adresu wpisz adres IP drukarki, a następnie naciśnij klawisz **Enter** lub **Return**.
2. W oprogramowaniu Embedded Web Server zaloguj się jako administrator systemu. Aby uzyskać więcej informacji, przejdź do części .
3. Kliknij kolejno pozycje **System**→**Timeouts** (Limity czasu).
4. W polu Device Website Timeout (Limit czas witryny internetowej urządzenia) wpisz liczbę w minutach.
5. Kliknij przycisk **OK**.

Ustawianie domyślnego ekranu panelu sterowania urządzenia

1. Na komputerze uruchom przeglądarkę internetową. Na pasku adresu wpisz adres IP drukarki, a następnie naciśnij klawisz **Enter** lub **Return**.
2. W oprogramowaniu Embedded Web Server zaloguj się jako administrator systemu. Aby uzyskać więcej informacji, przejdź do części .
3. Kliknij polecenie **Apps** (Aplikacje).
4. Kliknij pozycję **Preferencje**.
5. W obszarze Walkup Screen (Ekran domyślny) wybierz opcję.
6. Kliknij przycisk **OK**.

Konfigurowanie ustawień tacy za pomocą oprogramowania Embedded Web Server

Gdy taca boczna jest ustawiona w trybie tacy w pełni regulowanej, ustawienia papieru można zmienić przy każdorazowym ładowaniu tacy. Gdy papier zostaje załadowany do tacy bocznej, na panelu sterowania zostaje wyświetlony monit o ustawienie rozmiaru, typu i koloru papieru.

Gdy pozostałe tace są ustawione w trybie tacy w pełni regulowanej, należy otworzyć wybraną tacę i załadować żądany papier. Po zamknięciu tacy na panelu sterowania zostanie wyświetlony monit o ustawienie rozmiaru, typu i koloru papieru.

Gdy którakolwiek z tac jest ustawiona w trybie dedykowanym, należy ładować tylko papier o rozmiarze, typie i kolorze ustawionym dla tej tacy. Po przesunięciu prowadnic lub załadowaniu innego papieru należy zmienić ustawienia rozmiaru, typu i koloru papieru na panelu sterowania.

Funkcja Priorytet tacy określa kolejność, w której drukarka wybiera tacę do pracy drukowania w przypadku, gdy taca nie została wcześniej określona. Priorytet tacy określa także sposób, w jaki drukarka wybiera kolejną tacę w przypadku wyczerpania papieru podczas pracy drukowania. Priorytet 1 oznacza, że priorytet tacy jest najwyższy.

Aby skonfigurować ustawienia tacy:

1. Na komputerze uruchom przeglądarkę internetową. Na pasku adresu wpisz adres IP drukarki, a następnie naciśnij klawisz **Enter** lub **Return**.

   Uwaga: Jeśli nie znasz adresu IP drukarki, zapoznaj się z częścią .

2. W oprogramowaniu Embedded Web Server kliknij pozycję **Home** (Ekran główny).
3. W obszarze Trays (Tace) kliknij wybraną tacę.
4. Aby skonfigurować tryb tacy, kliknij pozycji **Tray Mode** (Tryb tacy).
   - Aby skonfigurować panel sterowania drukarki tak, by wyświetlał prośbę o podanie ustawień papieru po każdym załadowaniu tacy, kliknij opcję **Fully Adjustable** (W pełni regulowany).
   - Aby skonfigurować tacę do używania określonego papieru, kliknij opcję **Dedicated** (Dedykowany), a następnie określ rozmiar, typ i kolor papieru.
5. Aby skonfigurować drukarkę do wybierania odpowiedniej tacy papieru dla pracy drukowania, kliknij przycisk przełączający **Auto Select** (Wybór automatyczny). Jeśli wybrany rozmiar papieru jest niedostępny, drukarka prosi o załadowanie rozmiaru i typu papieru odpowiedniego dla pracy.

   Uwaga: Znacznik wyboru na przycisku przełączającym wskazuje, że ustawienie jest włączone.

6. Aby określić kolejność, w jakiej drukarka wybiera tacę do pracy drukowania, kliknij opcję **Priority** (Priorytet), następnie wybierz kolejność tac.
7. Aby zapisać ustawienia tac, kliknij przycisk **OK**.

Klonowanie ustawień drukarki

Klonowanie umożliwia skopiowanie ustawień konfiguracji z jednej drukarki do innej, znajdującej się w tej samej sieci.

Uwaga:

- Przed użyciem funkcji klonowania upewnij się, że plik klonowania drukarki źródłowej jest zgodny z drukarką docelową.
- Przed skopiowaniem książki adresowej sprawdź, czy książka adresowa docelowej drukarki jest pusta.

Aby sklonować ustawienia drukarki:

1. Na komputerze uruchom przeglądarkę internetową. Na pasku adresu wpisz adres IP drukarki, a następnie naciśnij klawisz **Enter** lub **Return**.
2. W oprogramowaniu Embedded Web Server zaloguj się jako administrator systemu. Aby uzyskać więcej informacji, przejdź do części .
3. Na dole strony głównej kliknij polecenie **Cloning** (Klonowanie).
4. Aby zainstalować plik klonu:
   a. W opcji Install Clone File (Instaluj plik klonu) wybierz pozycję **Select** (Wybierz).
   b. Znajdź, a następnie wybierz plik klonu drukarki źródłowej, następnie kliknij pozycję **Open** (Otwórz).
      - Aby wybrać inny plik klonu, kliknij ikonę zmiany pliku.
      - Aby usunąć wybrany plik klonu, kliknij ikonę kosza.

      Uwaga: Usuwanie pliku klonu nie powoduje jego usunięcia z komputera.

   c. Aby zainstalować wybrany plik klonu, kliknij pozycję **Install** (Instaluj).
5. Aby utworzyć plik klonu:
   a. Wybierz parametry do klonowania z tej drukarki.
      - Aby wybrać poszczególne parametry do sklonowania z tej drukarki, wybierz odpowiedni parametr.
      - Aby zmienić wszystkie ustawienia, wybierz opcję **Select/Clear All** (Wybierz/wyczyść wszystko).
      - Aby wyczyścić wszystkie ustawienia, usuń zaznaczenie opcji **Select/Clear All** (Wybierz/wyczyść wszystko).
   b. Kliknij pozycję **Create** (Utwórz).
   c. Po wyświetleniu monitu zapisz plik klonu w łatwej do zapamiętania lokalizacji.

   Uwaga: Jeśli nie zostanie wyświetlony monit dotyczący zapisania pliku, poszukaj go w folderze Downloads (Pobrane) na komputerze.
6. Po ukończeniu tworzenia lub instalowania pliku klonu kliknij pozycję **Close** (Zamknij).

Funkcja klonowania w menedżerze urządzeń Xerox®

Te drukarki obsługują funkcję klonowania w menedżerze urządzeń Xerox®. Funkcja klonowania umożliwia dostarczanie pliku klonu do urządzenia przy użyciu poświadczeń powiązanych z uwierzytelnianiem. Więcej informacji na temat korzystania z funkcji klonowania można znaleźć w dokumentacji *Menedżera urządzeń Xerox®*.

Włączanie funkcji dodatków

Aby skonfigurować urządzenie tak, aby współpracowało ze zgodnymi aplikacjami dodatków, należy aktywować funkcję dodatków.

1. W oprogramowaniu Embedded Web Server zaloguj się jako administrator, a następnie kliknij pozycję **System**.
2. Kliknij pozycję **Ustawienia dodatków**.
3. Aby włączyć funkcję dodatków, kliknij przycisk przełączający **Funkcja dodatków**.
4. Kliknij przycisk **Zamknij**.
5. Aby aktywować zmiany, po wyświetleniu monitu kliknij przycisk **Uruchom ponownie teraz**.

Więcej informacje na temat zgodnych aplikacji dodatków można znaleźć pod adresem www.support.xerox.com.

Resetowanie drukarki

Ponowne uruchomienie drukarki przy użyciu funkcji resetowania oprogramowania jest szybsze i zużywa mniej materiałów eksploatacyjnych niż wyłączenie i włączenie drukarki. Ponowne uruchomienie drukarki może trwać kilka minut, w trakcie których oprogramowanie Embedded Web Server jest niedostępne.

1. Na komputerze uruchom przeglądarkę internetową. Na pasku adresu wpisz adres IP drukarki, a następnie naciśnij klawisz **Enter** lub **Return**.
2. W oprogramowaniu Embedded Web Server kliknij pozycję **Home (Strona główna)**→**Support (Pomoc techniczna)**→**Restart Device (Uruchom ponownie urządzenie)**.
3. Po wyświetleniu monitu kliknij przycisk **Restart** (Uruchom ponownie).

Konfigurowanie serwera proxy

Ta funkcja umożliwia konfigurowanie i włączanie usług proxy na drukarce. Za pomocą panelu sterowania drukarki można wprowadzić login uwierzytelnienia, a następnie przejść do zestawu funkcji i opcji przeznaczonych specjalnie dla potrzeb użytkownika. Można skanować i przechwytywać dokumenty papierowe, podglądać miniatury oraz dodawać je do często używanych lokalizacji przechowywania dokumentów.

Aby skonfigurować serwer proxy:

1. Na komputerze uruchom przeglądarkę internetową. Na pasku adresu wpisz adres IP drukarki, a następnie naciśnij klawisz **Enter** lub **Return**.
2. W oprogramowaniu Embedded Web Server zaloguj się jako administrator systemu. Aby uzyskać więcej informacji, przejdź do części .
3. Kliknij opcję **Łączność**.
4. Kliknij pozycję **HTTP**.
5. Aby włączyć serwer proxy, kliknij przycisk przełączający **Proxy Server** (Serwer proxy).

6. Aby wybrać, czy system używa wspólnych, czy innych serwerów proxy, kliknij pozycję **Proxy Setup** (Konfiguracja proxy).
   - Jeżeli konfiguracja korzysta ze wspólnego serwera proxy, wybierz opcję **Common Proxy** (Wspólny serwer proxy).
   - Jeżeli konfiguracja korzysta z innych serwerów proxy, wybierz opcję **Different Proxies** (Inne serwery proxy). W zależności od potrzeb kliknij przyciski przełączające **Enable Proxy Server** (Włącz serwer proxy).
7. Aby skonfigurować serwer proxy, kliknij pozycję **Setup** (Konfiguracja).
   - Jeżeli serwer proxy wykorzystuje konfigurację automatyczną, wybierz opcję **Automatic** (Automatyczna).
   - Jeżeli serwer proxy wykorzystuje skrypt konfiguracji, wybierz opcję **Configuration Script** (Skrypt konfiguracji). Wpisz adres URL w celu zlokalizowania skryptu konfiguracji.
   - Jeżeli serwer proxy wykorzystuje konfigurację ręczną, wybierz opcję **Manual** (Ręczna), następnie skonfiguruj ustawienia. Aby uzyskać pomoc, skontaktuj się z administratorem systemu.
8. Kliknij przycisk **OK**.

Konfigurowanie sieciowej książki adresowej

Zanim użycie Sieciowej książki adresowej będzie możliwe, należy skonfigurować drukarkę tak, aby łączyła się z serwerem LDAP. Aby uzyskać więcej informacji, przejdź do części .

Dodawanie lub edytowanie kontaktów w książce adresowej w oprogramowaniu Embedded Web Server

Aby dodać kontakty:

1. Na komputerze uruchom przeglądarkę internetową. Na pasku adresu wpisz adres IP drukarki, a następnie naciśnij klawisz **Enter** lub **Return**.
2. W oprogramowaniu Embedded Web Server kliknij pozycję **Książka adresowa**.
3. Kliknij przycisk **Add Contact** (Dodaj kontakt).
4. Aby wprowadzić nazwę, kliknij pole **First Name** (Imię), **Last Name** (Nazwisko) lub **Company** (Firma).
5. Aby dodać adres e-mail, wprowadź adres e-mail w polu Email (Adres e-mail).
6. Aby dodać numer faksu, w obszarze Fax (Faks) kliknij ikonę znaku dodawania (**+**), następnie wprowadź numer.

7. Aby dodać folder sieciowy, w obszarze **Network (SMB)** (Sieć (SMB)) lub **FTP** kliknij ikonę **plusa** (**+**), a następnie wprowadź następujące informacje.
   - **Pseudonim**: Wprowadź nazwę, która ma być widoczna w książce adresowej.
   - **Typ**: Wybierz typ połączenia sieciowego.
   - **Adres IP**: Port: Wprowadź adres IP komputera i wprowadź domyślny numer portu dla SMB (139) lub wybierz numer z podanego zakresu.
   - **Udostępnij**: Wprowadź nazwę katalogu lub folderu. Na przykład, aby zeskanowane pliki były zapisywane w folderze o nazwie „skany”, wpisz ciąg „skany”.

     Uwaga: Sieci FTP nie wymagają nazwy współdzielonych katalogów.

   - **Ścieżka dokumentu**: Wprowadź ścieżkę folderu na serwerze SMB. Na przykład, aby zeskanowane pliki były zapisywane w folderze o nazwie „skanykolorowe” w folderze „skany”, wpisz ciąg `/skanykolorowe`.
   - **Nazwa logowania**: Wprowadź nazwę użytkownika komputera.
   - **Hasło**: Wprowadź hasło logowania do komputera.
   - **Wpisz ponownie hasło**: Wprowadź ponownie hasło logowania.
8. Aby zapisać kontakt, kliknij przycisk **OK**.

Aby edytować kontakty:

1. Na komputerze uruchom przeglądarkę internetową. Na pasku adresu wpisz adres IP drukarki, a następnie naciśnij klawisz **Enter** lub **Return**.
2. W oprogramowaniu Embedded Web Server kliknij pozycję **Address Book** (Książka adresowa).
3. Wybierz kontakt z książki adresowej.
4. Aby edytować informacje kontaktu, wykonaj następujące kroki.

   a. Kliknij nazwę lub informacje kontaktu, następnie dokonaj edycji.

   b. Aby usunąć dane kontaktu, kliknij ikonę **kosza** powiązaną z wybraną informacją kontaktu.

   c. Aby zapisać zmiany, kliknij przycisk **OK**.
5. Aby usunąć wybrany kontakt z książki adresowej, kliknij przycisk **Delete** (Usuń). Po wyświetleniu monitu kliknij przycisk **Delete** (Usuń).

Dodawanie lub edytowanie kontaktów w książce adresowej za pomocą panelu sterowania

Aby dodać kontakty:

1. Na panelu sterowania drukarki naciśnij przycisk **Ekran główny**.
2. Dotknij opcji **Książka adresowa**.
3. Dotknij ikony **znaku dodawania** (**+**), a następnie dotknij pozycji **Dodaj kontakt**.
4. Aby wprowadzić nazwę, dotknij pola **Wprowadź imię**, **Wprowadź nazwisko** lub **Wprowadź firmę**, następnie aby przejść do następnego pola, dotknij pozycji **Dalej**. Po zakończeniu dotknij klawisza **Enter**.
5. Aby dodać numer faksu, dotknij pozycji **Dodaj faks**, wprowadź numer faksu, następnie dotknij przycisku **OK**.
6. Aby dodać adres e-mail, dotknij opcji **Dodaj e-mail**, wprowadź adres e-mail, następnie dotknij pozycji **OK**.

7. Aby dodać folder sieciowy, dotknij opcji **Dodaj SMB**. Przejdź do wybranego katalogu sieciowego, a następnie dotknij przycisku **OK**.

   Uwaga: W przypadku komputerów w sieciach zabezpieczonych wymagane są poświadczenia logowania.

8. Aby dodać lokalizację FTP, dotknij pozycji **Dodaj FTP**, wprowadź adres FTP, następnie dotknij pozycji **OK**.
9. Aby zapisać kontakt, dotknij przycisku **OK**.
10. Aby powrócić do ekranu głównego, naciśnij przycisk **Ekran główny**.

Aby edytować kontakty:

1. Na panelu sterowania drukarki naciśnij przycisk **Ekran główny**.
2. Dotknij opcji **Książka adresowa**.
3. W książce adresowej dotknij nazwy kontaktu, a następnie dotknij opcji **Edytuj**.
4. Aby zmienić dane kontaktu, dotknij informacji, którą chcesz zmienić, dokonaj edycji, a następnie dotknij pozycji **OK**.
5. Aby zapisać zmiany kontaktu, dotknij przycisku **OK**.
6. Aby powrócić do ekranu głównego, naciśnij przycisk **Ekran główny**.

Konfigurowanie alertów

1. Na komputerze uruchom przeglądarkę internetową. Na pasku adresu wpisz adres IP drukarki, a następnie naciśnij klawisz **Enter** lub **Return**.
2. W oprogramowaniu Embedded Web Server zaloguj się jako administrator systemu. Aby uzyskać więcej informacji, przejdź do części .
3. Na stronie głównej w obszarze Supplies (Materiały eksploatacyjne) kliknij pozycję **Details** (Szczegóły).
4. W obszarze Options (Opcje) kliknij pozycję **Alerts Setup** (Konfiguracja alarmów).
5. Aby włączyć alarmy, kliknij przycisk przełączający w obszarze Enable Alerts (Włącz alarmy).

   Uwaga: Znacznik wyboru na przycisku przełączającym wskazuje, że ustawienie jest włączone.

6. Aby włączyć lub wyłączyć alarm, wybierz odpowiednią opcję typu alarmu:
   - Kliknij przycisk przełączający.
   - Kliknij typ alarmu, a następnie wybierz opcję z listy.
7. Kliknij przycisk **OK**.

Konfigurowanie alertów e-mail

Uwaga: Przed skonfigurowaniem alarmów e-mail skonfiguruj komunikację drukarki z serwerem e-mail SMTP. Aby uzyskać więcej informacji, przejdź do części .

1. Na komputerze uruchom przeglądarkę internetową. Na pasku adresu wpisz adres IP drukarki, a następnie naciśnij klawisz **Enter** lub **Return**.
2. W oprogramowaniu Embedded Web Server zaloguj się jako administrator systemu. Aby uzyskać więcej informacji, przejdź do części .
3. Na stronie głównej w obszarze Supplies (Materiały eksploatacyjne) kliknij pozycję **Details** (Szczegóły).
4. W obszarze Options (Opcje) kliknij pozycję **Email Alerts** (Alarmy e-mail).

5. W polu Email Alerts (Alarmy e-mail) wpisz adres e-mail odbiorcy.

   Uwaga: Znacznik wyboru na przycisku przełączającym wskazuje, że ustawienie jest włączone.

6. Aby włączyć lub wyłączyć alarm e-mail, kliknij przycisk przełączający w polu typu alarmu.
7. Kliknij przycisk **OK**.

Konfigurowanie ustawień PDL w oprogramowaniu Embedded Web Server

Można skonfigurować ustawienia następujących protokołów PDL:

- PCL® 6/5e
- PostScript®
- PDF
- TIFF/JPEG

Uwaga: PCL® 6/5e to domyślny protokół PDL.

Konfigurowanie ustawień PCL 6/5e

Uwaga: Domyślne ustawienia PCL® są używane, gdy sterownik druku nie jest wybrany. Ustawienia sterownika druku zastępują domyślne ustawienia PCL® skonfigurowane w oprogramowaniu Embedded Web Server.

1. Na komputerze uruchom przeglądarkę internetową. Na pasku adresu wpisz adres IP drukarki, a następnie naciśnij klawisz **Enter** lub **Return**.
2. W oprogramowaniu Embedded Web Server zaloguj się jako administrator systemu. Aby uzyskać więcej informacji, przejdź do części .
3. Kliknij kolejno pozycje **System**→**PDL Settings (Ustawienia PDL)**.
4. Kliknij pozycję **PCL 6/5e**.

5. Skonfiguruj ustawienia w zależności od potrzeb:
   - Aby ustawić tryb priorytetu dla jakości druku, kliknij pozycję **Print Quantity Priority** (Priorytet ilości druku), następnie wybierz opcję.
   - Aby ustawić limit liczby arkuszy do wydrukowania, wpisz liczbę w obszarze Print Quantity (Ilość druku).
   - Aby określić domyślną tacę papieru, kliknij pozycję **Paper Tray** (Taca papieru), a następnie wybierz tacę papieru. W zezwolić na automatyczny wybór tacy, wybierz opcję **Auto** (Automatycznie).
   - Aby określić domyślny rozmiar papieru domyślnej tacy papieru, wybierz opcję **Paper Size** (Rozmiar papieru), a następnie wybierz rozmiar papieru.
   - Aby określić rozmiar papieru tacy bocznej, kliknij **Paper Size (Bypass Tray)** (Rozmiar papieru (Taca boczna)), a następnie wybierz rozmiar papieru.
   - Aby wybrać maksymalną szerokość niestandardowego rozmiaru papieru, wpisz liczbę w obszarze Custom Paper Size Width (Szerokość niestandardowego rozmiaru papieru).
   - Aby wybrać maksymalną długość niestandardowego rozmiaru papieru, wpisz liczbę w obszarze Custom Paper Size Length (Długość niestandardowego rozmiaru papieru).
   - Aby ustawić domyślny kolor wyjściowy, kliknij opcję **Output Color** (Kolor wyjściowy), a następnie wybierz opcję. W zezwolić na automatyczny kolor wyjściowy na podstawie dokumentu oryginalnego, wybierz opcję **Auto Detect** (Automatyczne wykrywanie).
   - Aby ustawić domyślne drukowanie dwustronne, kliknij opcję **2-Sided**, następnie wybierz opcję.
   - Aby skonfigurować drukarkę, aby nie drukowała pustych stron, kliknij przycisk przełączający w obszarze Usuń puste strony.

     Uwaga: Znacznik wyboru na przycisku przełączającym wskazuje, że funkcja jest włączona.

   - Aby ustawić domyślną orientację papieru dla dokumentu oryginalnego, kliknij opcję **Original Orientation** (Ukierunkowanie oryginał), a następnie wybierz opcję.
   - Aby włączyć drukowanie Wide A4 (Szeroki A4), kliknij przycisk przełączający Wide A4 (Szeroki A4).
   - Aby ustawić domyślny rozmiar rozstawu, wprowadź liczbę w polu Pitch Size (Rozmiar rozstawu).
   - Aby ustawić domyślny rozmiar czcionki wyjściowej, wprowadź liczbę w polu Point Size (Rozmiar punktowy).
   - Aby ustawić domyślną czcionkę wyjściową, kliknij opcję **Font Name** (Nazwa czcionki), a następnie wybierz czcionkę.
   - Aby określić domyślny zestaw symboli wybranej czcionki, kliknij opcję **Symbol Set** (Zestaw symboli), a następnie wybierz opcję.
   - Aby ustawić maksymalny limit wierszy na wydruku strony, wpisz liczbę w obszarze Lines per Page (Wiersze na stronę).
   - Aby włączyć opcję Hex Dump (Zrzut szesnastkowy), kliknij przycisk przełączający w obszarze Hex Dump (Zrzut szesnastkowy).
   - Aby zezwolić na automatyczne ulepszanie obrazu, kliknij przycisk przełączający w obszarze Image Enhancement (Ulepszanie obrazu).
6. Aby zapisać ustawienia, kliknij przycisk **OK**.

Skonfiguruj ustawienia języka PostScript

1. Na komputerze uruchom przeglądarkę internetową. Na pasku adresu wpisz adres IP drukarki, a następnie naciśnij klawisz **Enter** lub **Return**.
2. W oprogramowaniu Embedded Web Server zaloguj się jako administrator systemu. Aby uzyskać więcej informacji, przejdź do części .
3. Kliknij kolejno pozycje **System**→**PDL Settings (Ustawienia PDL)**.
4. Kliknij przycisk **PostScript**.

5. Skonfiguruj ustawienia w zależności od potrzeb:
   - Aby określić protokół do konstruowania wydruku PDF, kliknij pozycję **Decomposer** (Dekompozytor), a następnie wybierz opcję.
   - Aby ustawić limit liczby wydrukowanych stron, wpisz liczbę w obszarze Liczba wydruków.

     Uwaga: Znacznik wyboru na przycisku przełączającym wskazuje, że funkcja jest włączona.

   - Aby określić domyślny rozmiar papieru wydruku, wybierz opcję **Paper Size** (Rozmiar papieru), a następnie wybierz rozmiar papieru.
   - Aby ustawić domyślny kolor wyjściowy, kliknij opcję **Output Color** (Kolor wyjściowy), a następnie wybierz opcję. W zezwolić na automatyczny kolor wyjściowy na podstawie dokumentu oryginalnego, wybierz opcję **Auto Detect** (Automatyczne wykrywanie).
   - Aby ustawić domyślne drukowanie dwustronne, kliknij opcję **2-Sided**, następnie wybierz opcję.
   - Aby zezwolić na układanie stron wydruku, kliknij pozycję **Collated** (Ułożone), a następnie wybierz opcję **On** (Wł.).
   - Aby określić jakość wydruku, kliknij pozycję **Print Mode** (Tryb druku), a następnie wybierz opcję.
   - Aby wybrać tryb układu wydruku, kliknij pozycję **Layout** (Układ), a następnie wybierz opcję.
   - Aby wymagać hasła do otwarcia wydruku PDF, wpisz hasło w obszarze Password (Hasło).

     Uwaga: Aby usunąć kropki w polu Password (Hasło) kliknij dwukrotnie pole.

6. Kliknij przycisk **OK**.

Konfigurowanie ustawień PDF

Uwaga: Gdy nie jest wybrany sterownik druku, używane są domyślne ustawienia PDF. Ustawienia sterownika druku zastępują domyślne ustawienia PDF skonfigurowane w oprogramowaniu Embedded Web Server.

1. Na komputerze uruchom przeglądarkę internetową. Na pasku adresu wpisz adres IP drukarki, a następnie naciśnij klawisz **Enter** lub **Return**.
2. W oprogramowaniu Embedded Web Server zaloguj się jako administrator systemu. Aby uzyskać więcej informacji, przejdź do części .
3. Kliknij kolejno pozycje **System**→**PDL Settings (Ustawienia PDL)**.
4. Kliknij polecenie **PDF**.
5. Skonfiguruj ustawienia w zależności od potrzeb:
6. Kliknij przycisk **OK**.

Uwaga: Znacznik wyboru na przycisku przełączającym wskazuje, że funkcja jest włączona.

Uwaga: Aby usunąć kropki w polu Password (Hasło) kliknij dwukrotnie pole, a następnie kliknij przycisk **OK**.

Konfigurowanie ustawień TIFF i JPEG

Uwaga: Gdy nie jest wybrany sterownik druku, używane są domyślne ustawienia TIFF i JPEG. Ustawienia sterownika druku zastępują ustawienia TIFF i JPEG skonfigurowane w oprogramowaniu Embedded Web Server.

1. Na komputerze uruchom przeglądarkę internetową. Na pasku adresu wpisz adres IP drukarki, a następnie naciśnij klawisz **Enter** lub **Return**.
2. W oprogramowaniu Embedded Web Server zaloguj się jako administrator systemu. Aby uzyskać więcej informacji, przejdź do części .
3. Kliknij kolejno pozycje **System**→**PDL Settings (Ustawienia PDL)**.
4. Kliknij **TIFF/JPEG**.
5. Aby określić domyślny rozmiar papieru wydruku, wybierz opcję **Paper Size** (Rozmiar papieru), a następnie wybierz rozmiar papieru.
6. Kliknij przycisk **OK**.

Wyświetlanie informacji o wersji protokołu PDL

1. Na komputerze uruchom przeglądarkę internetową. Na pasku adresu wpisz adres IP drukarki, a następnie naciśnij klawisz **Enter** lub **Return**.
2. W oprogramowaniu Embedded Web Server zaloguj się jako administrator systemu. Aby uzyskać więcej informacji, przejdź do części .
3. Kliknij kolejno pozycje **System**→**PDL Settings (Ustawienia PDL)**.
4. Aby wyświetlić informacje o wersji protokołu PDL, kliknij nazwę protokołu.

   Informacje o wersji są wyświetlane na stronie ustawień.
5. Aby powrócić do strony PDL Settings (Ustawienia PDL), kliknij przycisk **OK** lub **Cancel** (Anuluj).

Uwaga: Informacje o wersji są dostępne w formatach PostScript®, TIFF i XPS.

Konfigurowanie ustawień ogólnych na panelu sterowania

Użyj tych tematów, aby skonfigurować ustawienia ogólne dla drukarki za pomocą panelu sterowania. Można skonfigurować wiele ustawień drukarki za pomocą panelu sterowania, w tym ustawienia trybu energooszczędnego, alarmy, ekran dotykowy, zabezpieczenia i domyślne opcje drukowania.

Konfigurowanie trybów energooszczędnych

Możesz ustawić czas, jaki drukarka spędza w trybie gotowości, zanim przejdzie na niższy poziom zużycia prądu.

Aby skonfigurować ustawienia trybu energooszczędnego:

1. Na panelu sterowania drukarki naciśnij przycisk **Ekran główny**.
2. Wybierz opcję **Urządzenie**→**Ogólne**→**Tryb energooszczędny**.
3. Dotknij licznika czasu, który ma zostać zmieniony.
   - **Limit czasu niskiego zużycia energii**: Użyj tej opcji, aby ustawić czas przejścia przez drukarkę z trybu gotowości do trybu energooszczędnego.
   - **Limit czasu uśpienia**: Użyj tej opcji, aby ustawić czas przejścia przez drukarkę z trybu energooszczędnego do trybu uśpienia.
   - **Auto Power Off** (Automatyczne wyłączenie): Użyj tej opcji, aby ustawić czas, w godzinach, do wyłączenia drukarki.
4. Aby zapisać ustawienia, dotknij przycisku **OK**.
5. Aby powrócić do ekranu głównego, naciśnij przycisk **Ekran główny**.

Ustawianie daty i godziny

1. Na panelu sterowania drukarki naciśnij przycisk **Ekran główny**.
2. Dotknij kolejno pozycji **Urządzenie**→**Ogólne**.
3. Dotknij opcji **Data i godzina**.
4. Aby umożliwić usłudze NTP automatyczne ustawienie godziny, dotknij przycisku przełączającego **Ustaw automatycznie**. W przypadku wykrycia serwera NTP wartości strefy czasowej, daty i godziny oraz czasu letniego są ustawiane automatycznie. Jeśli serwer NTP nie zostanie wykryty, następuje otwarcie menu serwera czasu, które umożliwia wprowadzenie adresu IP serwera.
5. Aby ustawić ręcznie datę i godzinę:
   a. Dotknij pozycji **Strefa czasowa**, następnie wybierz region geograficzny i strefę czasową.
   b. Dotknij opcji **Data i godzina**. Wybierz datę i godzinę, następnie dotknij opcji **OK**.
   c. Aby włączyć czas letni, dotknij przycisku przełączającego **Czas letni**.
6. Aby ustawić format daty, dotknij pozycji **Format daty**, następnie dotknij wybranego formatu daty.
7. Aby pokazać czas w formacie 24-godzinnym, dotknij przycisku przełączającego **Użyj zegara 24-godzinnego**.
8. Aby zapisać ustawienia, dotknij przycisku **OK**.
9. Aby powrócić do ekranu głównego, naciśnij przycisk **Ekran główny**.

Ustawianie jednostek miary

1. Na panelu sterowania drukarki naciśnij przycisk **Ekran główny**.
2. Wybierz kolejno pozycje **Urządzenie**→**Ogólne**→**Jednostki miary**.
3. Aby wybrać opcję jednostek, dotknij opcji **Jednostki**, następnie dotknij opcji **Milimetry** lub **Cale**.
4. Aby ustawić jednostki niestandardowego rozmiaru papieru, dotknij pozycji **Preferencja rozmiaru papieru**, następnie dotknij pozycji **Cal** lub **Metryczny**.
5. Dotknij przycisku **OK**.
6. Aby powrócić do ekranu głównego, naciśnij przycisk **Ekran główny**.

Konfigurowanie jasności ekranu

1. Na panelu sterowania drukarki naciśnij przycisk **Ekran główny**.
2. Wybierz kolejno pozycje **Urządzenie**→**Ogólne**→**Jasność ekranu**.
3. Aby dostosować jasność, przesuń suwak w prawo, aby zwiększyć jasność, lub w lewo, aby zmniejszyć jasność.
4. Aby powrócić do ekranu głównego, naciśnij przycisk **Ekran główny**.

Ustawianie dźwięków na panelu sterowania

1. Na panelu sterowania drukarki naciśnij przycisk **Ekran główny**.
2. Dotknij kolejno pozycji **Urządzenie**→**Ogólne**→**Dźwięki**.
3. Dotknij opcji **Włącz dźwięki**.
4. Dotknij wymaganego zdarzenia. Aby obniżyć głośność, przesuń suwak w lewo, lub aby zwiększyć głośność, przesuń suwak w prawo.
5. Powtórz krok 4 dla każdego dźwięku, który chcesz ustawić.
6. Aby zapisać ustawienie, dotknij przycisku **OK**.
7. Aby powrócić do ekranu głównego, naciśnij przycisk **Ekran główny**.

Konfigurowanie komunikatów alarmu o niskim stanie materiałów eksploatacyjnych

1. Na panelu sterowania drukarki naciśnij przycisk **Ekran główny**.
2. Dotknij kolejno pozycji **Urządzenie**→**Materiały eksploatacyjne**→**Konfiguracja alarmów**.
3. Dotknij opcji **Konfiguracja alarmów**.
4. Aby określić poziom pozostałego toneru wywołujący alarm dotyczący niskiego stanu toneru, dotknij pozycji **Poziom toneru**, następnie wybierz wartość procentową.
5. Aby ustawić alarmy dotyczące niskiego poziomu toneru, wybierz opcję.
   - Aby wyświetlić komunikat ostrzegawczy, gdy poziom toneru będzie niski, dotknij przycisku przełączającego **Niski poziom toneru**.
   - Aby wyświetlić komunikat ostrzegawczy, gdy zabraknie toneru, dotknij przycisku przełączającego **Brak toneru**.
6. Aby określić wartość procentową pozostałego czasu eksploatacji wywołującą alarm dotyczący wkładu bębna, dotknij pozycji **Poziom wkładu bębna**, następnie wybierz wartość procentową.

7. Aby ustawić alarmy wkładu bębna, wybierz opcję.
   - Aby wyświetlić komunikat ostrzegawczy, gdy zbliża się koniec eksploatacji wkładu bębna, dotknij przycisku przełączającego **Zamówienie wkładu bębna**.
   - Aby wyświetlić komunikat ostrzegawczy, gdy zbliża się koniec eksploatacji wkładu bębna, dotknij przycisku przełączającego **Wkład bębna bliski końca eksploatacji**.
   - Aby wyświetlić komunikat ostrzegawczy, gdy wkład bębna jest zużyty, dotknij przycisku przełączającego **Koniec eksploatacji wkładu bębna**.
8. Aby ustawić alarmy wkładu odpadów, wybierz opcję.
   - Aby wyświetlić komunikat ostrzegawczy, gdy zalecane jest zamówienie zamiennego wkładu odpadów, dotknij przycisku przełączającego **Zamówienie wkładu odpadów R5**.
   - Aby wyświetlić komunikat ostrzegawczy, gdy wkład odpadów będzie niemal pełny, dotknij przycisku przełączającego **Wkład odpadów R5 niemal pełny**.
   - Aby wyświetlić komunikat ostrzegawczy, gdy wkład odpadów będzie pełny, dotknij przycisku przełączającego **Wkład odpadów R5 pełny**.
9. Aby zapisać ustawienia, dotknij przycisku **OK**.
10. Aby powrócić do ekranu głównego, naciśnij przycisk **Ekran główny**.

Ustawianie limitu czasu panelu sterowania za pomocą panelu sterowania

Można ustawić okres limitu czasu dla panelu sterowania urządzenia. Czas jest odliczany od momentu zakończenia aktywności użytkownika. Na końcu określonego limitu czasu zalogowany użytkownik zostaje automatycznie wylogowany.

1. Na panelu sterowania drukarki naciśnij przycisk **Ekran główny**.
2. Dotknij kolejno pozycji **Urządzenie**→**Ogólne**→**Limit czasu systemu**.
3. Wybierz czas w minutach i sekundach, następnie dotknij opcji **OK**.
4. Aby powrócić do ekranu głównego, naciśnij przycisk **Ekran główny**.

Konfigurowanie ustawień tac

Gdy taca boczna jest ustawiona w trybie tacy w pełni regulowanej, ustawienia papieru można zmienić przy każdorazowym ładowaniu tacy. Gdy papier zostaje załadowany do tacy bocznej, na panelu sterowania zostaje wyświetlony monit o ustawienie rozmiaru, typu i koloru papieru.

Gdy pozostałe tace są ustawione w trybie tacy w pełni regulowanej, należy otworzyć wybraną tacę i załadować żądany papier. Po zamknięciu tacy na panelu sterowania zostanie wyświetlony monit o ustawienie rozmiaru, typu i koloru papieru.

Gdy którakolwiek z tac jest ustawiona w trybie dedykowanym, należy ładować tylko papier o rozmiarze, typie i kolorze ustawionym dla tej tacy. Po przesunięciu prowadnic lub załadowaniu innego papieru należy zmienić ustawienia rozmiaru, typu i koloru papieru na panelu sterowania.

Funkcja Priorytet tacy określa kolejność, w której drukarka wybiera tacę do pracy drukowania w przypadku, gdy taca nie została wcześniej określona. Priorytet tacy określa także sposób, w jaki drukarka wybiera kolejną tacę w przypadku wyczerpania papieru podczas pracy drukowania. Priorytet 1 oznacza, że priorytet tacy jest najwyższy.

Aby skonfigurować ustawienia tac papieru:

1. Na panelu sterowania drukarki naciśnij przycisk **Ekran główny**.
2. Dotknij opcji **Urządzenie**→**Tace papieru**.
3. W menu Tace papieru dotknij wymaganej tacy.

4. Aby skonfigurować drukarkę do monitowania o ustawienie typu i rozmiaru papieru podczas jego ładowania, wybierz pozycję **Tryb tacy**, następnie dotknij pozycji **W pełni regulowana**.
5. Aby przeznaczyć tacę do formatu, rodzaju lub koloru papieru, wybierz opcję **Tryb tacy**, a następnie dotknij pozycji **Przeznaczona**.
   - Aby wybrać rozmiar papieru lub koperty, dotknij bieżącego ustawienia rozmiaru, następnie wybierz rozmiar z listy.
   - Aby wybrać typ papieru, dotknij bieżącego typu papieru, następnie wybierz typ papieru.
   - Aby wybrać kolor papieru, dotknij bieżącego koloru papieru, następnie wybierz kolor papieru.
6. Aby zapisać ustawienie, dotknij pozycji **OK**.
7. Aby powrócić do ekranu głównego, naciśnij przycisk **Ekran główny**.

Uwaga: Można wprowadzić kod dostępu w celu uzyskania dostępu do określonych menu panelu sterowania. Aby uzyskać pomoc, skontaktuj się z administratorem systemu.

Resetuj 802.1X i IPsec

Pamięć nieulotna (NVRAM) przechowuje ustawienia drukarki nawet po wyłączeniu zasilania. Funkcja Resetuj 802.1X i IPsec resetuje przechowywane w drukarce ustawienia dotyczące łączności Ethernet. Po wykonaniu tej funkcji i ponownym uruchomieniu drukarki ustawienia 802.1X i IPsec sieci Ethernet zostaną przywrócone do wartości domyślnych.

Aby zresetować pamięć nieulotną ustawień 802.1X i IPsec:

1. Na panelu sterowania drukarki naciśnij przycisk **Ekran główny**.
2. Dotknij kolejno pozycji **Urządzenie**→**Resetowanie**→**Resetuj 802.1X i IPsec**.
3. Po wyświetleniu monitu dotknij pozycji **Resetuj**.
4. Po zakończeniu tego procesu drukarka zostanie automatycznie uruchomiona ponownie.

Resetuj do ustawień fabrycznych

Przestroga: Funkcja Resetuj do ustawień fabrycznych kasuje wszystkie ustawienia i przywraca drukarkę do stanu fabrycznego. Następuje zresetowanie wszystkich prac, ustawień wstępnych, aplikacji i ustawień urządzenia. Jeśli drukarka ma dysk twardy, jest on ponownie inicjowany.

Pamięć nieulotna (NVRAM) przechowuje ustawienia drukarki nawet po wyłączeniu zasilania. Po ukończeniu drukarka jest uruchamiana ponownie i następuje wyświetlenie kreatora instalacji.

Aby zresetować drukarkę do ustawień fabrycznych:

1. Na panelu sterowania drukarki naciśnij przycisk **Ekran główny**.
2. Dotknij opcji **Urządzenie**→**Resetowanie**→**Resetuj do ustawień fabrycznych**.
3. Po wyświetleniu monitu dotknij pozycji **Resetuj**.
4. Po zakończeniu tego procesu drukarka zostanie automatycznie uruchomiona ponownie.

Resetuj czcionki, formularze i makra

Funkcja ta usuwa czcionki, formularze i makra pobrane do pamięci nieulotnej drukarki.

Aby zresetować pobrane czcionki, formularze i makra:

1. Na panelu sterowania drukarki naciśnij przycisk **Ekran główny**.
2. Dotknij kolejno pozycji **Urządzenie**→**Resetowanie**→**Resetuj czcionki, formularze i makra**.

3. Po wyświetleniu monitu dotknij opcji **Wyczyść**.
4. Po zakończeniu tego procesu drukarka zostanie automatycznie uruchomiona ponownie.

Konfigurowanie ustawień domyślnych i zasad drukowania w oprogramowaniu Embedded Web Server

Ta część pomaga w skonfigurowaniu domyślnych ustawień i zasad drukowania dla drukarki. Można skonfigurować te ustawienia przy użyciu przeglądarki internetowej i oprogramowania Embedded Web Server. Można skonfigurować ustawienia dostarczania papieru, domyślne ustawienia drukarki i raporty.

Konfigurowanie ustawień wspólnych

Konfigurowanie wykrywania rozmiaru dokumentów oryginalnych rozmiaru Legal

1. Na komputerze uruchom przeglądarkę internetową. Na pasku adresu wpisz adres IP drukarki, a następnie naciśnij klawisz **Enter** lub **Return**.

   Uwaga: Jeśli nie znasz adresu IP drukarki, zapoznaj się z częścią .

2. W oprogramowaniu Embedded Web Server zaloguj się jako administrator systemu. Aby uzyskać więcej informacji, przejdź do części .
3. Kliknij kolejno pozycje **System**→**Defaults and Policies** (Ustawienia domyślne i zasady).
4. W obszarze Common (Wspólne) kliknij pozycję **Legal Original Size Auto Detection** (Automatyczne wykrywanie rozmiaru Legal oryginału).
5. Aby włączyć automatyczne wykrywanie dokumentów oryginalnych rozmiaru Legal, kliknij przycisk przełączający opcji Enable (Włącz).

   Uwaga: Znacznik wyboru na przycisku przełączającym wskazuje, że funkcja jest włączona.

6. Wybierz wartość opcji Legal Original Size Option (Opcja rozmiaru Legal oryginału).
7. Kliknij przycisk **OK**.

Konfigurowanie ustawień dostarczania papieru

Dopasowywanie typu papieru

1. Na komputerze uruchom przeglądarkę internetową. Na pasku adresu wpisz adres IP drukarki, a następnie naciśnij klawisz **Enter** lub **Return**.

   Uwaga: Jeśli nie znasz adresu IP drukarki, zapoznaj się z częścią .

2. W oprogramowaniu Embedded Web Server zaloguj się jako administrator systemu. Aby uzyskać więcej informacji, przejdź do części .
3. Kliknij kolejno pozycje **System**→**Defaults and Policies** (Ustawienia domyślne i zasady).
4. W obszarze Paper Supply (Dostarczanie papieru) kliknij pozycję **Adjust Paper Type** (Dopasuj typ papieru).
5. Aby dostosować typ papieru, kliknij nazwę typu papieru, następnie wybierz opcję.
6. Po ukończeniu wszystkich dostosowań typu papieru kliknij pozycję **OK**.

Konfigurowanie nazw papieru specjalnego

1. Na komputerze uruchom przeglądarkę internetową. Na pasku adresu wpisz adres IP drukarki, a następnie naciśnij klawisz **Enter** lub **Return**.

   Uwaga: Jeśli nie znasz adresu IP drukarki, zapoznaj się z częścią .

2. W oprogramowaniu Embedded Web Server zaloguj się jako administrator systemu. Aby uzyskać więcej informacji, przejdź do części .
3. Kliknij kolejno pozycje **System**→**Defaults and Policies** (Ustawienia domyślne i zasady).
4. W obszarze Paper Supply (Dostarczanie papieru) kliknij pozycję **Custom Paper Names** (Nazwy papieru specjalnego).
5. Aby nadać niestandardową nazwę papierowi, wpisz nazwę w obszarze Custom Paper Type (Niestandardowy typ papieru).
6. Po ukończeniu wszystkich dostosowań nazwy papieru kliknij pozycję **OK**.

Ustawianie zasad drukarki

Konfigurowanie zasad prac

Można ustawić zasady prac drukowania. Można skonfigurować ustawienia funkcji drukowania z obejściem, ukrywania nazwy pracy i zapisanych prac drukowania.

Gdy praca drukowania jest wstrzymana lub w stanie błędu, funkcja drukowania z pominięciem umożliwia wydrukowanie kolejnych prac w kolejce. Na przykład praca drukowania może być wstrzymana, gdy wymaga papieru, którego nie ma na tacy. Gdy funkcja drukowania z pominięciem jest włączona, natychmiast drukowana jest kolejna praca wymagająca innego typu papieru.

Włączanie drukowania z pominięciem

1. Na komputerze uruchom przeglądarkę internetową. Na pasku adresu wpisz adres IP drukarki, a następnie naciśnij klawisz **Enter** lub **Return**.
2. W oprogramowaniu Embedded Web Server zaloguj się jako administrator systemu. Aby uzyskać więcej informacji, przejdź do części .
3. Kliknij pozycję **Jobs**→**Policies** (Prace > Zasady).
4. Aby włączyć opcję Print Around (Drukowanie z pominięciem), kliknij przycisk przełączający **Enable** (Włącz).

   Uwaga: Znacznik wyboru na przycisku przełączającym wskazuje, że funkcja jest włączona.

5. Aby zezwolić na usuwanie prac wstrzymanych po określonym czasie:
   - W obszarze Delete Held Jobs After (Usuń prace wstrzymane po) wybierz pozycję **On** (Wł.).
   - Wpisz liczbę dni, godzin i minut do usunięcia pracy.
6. Kliknij przycisk **OK**.
7. Kliknij przycisk **Restart Now** (Uruchom ponownie teraz).

Ukrywanie lub pokazywanie nazw prac

1. Na komputerze uruchom przeglądarkę internetową. Na pasku adresu wpisz adres IP drukarki, a następnie naciśnij klawisz **Enter** lub **Return**.
2. W oprogramowaniu Embedded Web Server zaloguj się jako administrator systemu. Aby uzyskać więcej informacji, przejdź do części .

3. Kliknij polecenie **Prace**.
4. Kliknij pozycję **Policies** (Zasady).
5. Wybierz opcję w obszarze Conceal Job Names (Ukryj nazwy prac).
6. Kliknij przycisk **OK**.
7. Kliknij przycisk **Restart Now** (Uruchom ponownie teraz).

Konfigurowanie ustawień zapisanych prac drukowania

1. Na komputerze uruchom przeglądarkę internetową. Na pasku adresu wpisz adres IP drukarki, a następnie naciśnij klawisz **Enter** lub **Return**.
2. W oprogramowaniu Embedded Web Server zaloguj się jako administrator systemu. Aby uzyskać więcej informacji, przejdź do części .
3. Kliknij polecenie **Prace**.
4. Kliknij pozycję **Policies** (Zasady).
5. W obszarze Stored Print Job Settings (Ustawienia zapisanych prac drukowania) wpisz liczbę w obszarze Minimum Number of Passcode Digits (Minimalna liczba cyfr kodu dostępu).
6. W obszarze Delete Held Jobs After (Usuń prace wstrzymane po) wybierz opcję:
   - Aby zapisać zachowane prace drukowania, wybierz **Off** (Wył.).
   - Aby usunąć prace drukowania po określonej liczbie dni o wybranej godzinie, wybierz **Days** (Dni). Wpisz liczbę dni, wybierz **AM** lub **PM**, następnie wpisz godzinę i minutę.
   - Aby usunąć prace drukowania po określonym czasie, wybierz **Length of Time** (Okres). Wpisz liczbę godzin i minut.
7. Kliknij przycisk **OK**.
8. Kliknij przycisk **Restart Now** (Uruchom ponownie teraz).

Konfigurowanie pamięci PostScript®

1. Na komputerze uruchom przeglądarkę internetową. Na pasku adresu wpisz adres IP drukarki, a następnie naciśnij klawisz **Enter** lub **Return**.

   Uwaga: Jeśli nie znasz adresu IP drukarki, zapoznaj się z częścią .

2. W oprogramowaniu Embedded Web Server zaloguj się jako administrator systemu. Aby uzyskać więcej informacji, przejdź do części .
3. Kliknij kolejno pozycje **System**→**Defaults and Policies** (Ustawienia domyślne i zasady).
4. W obszarze Printer Settings (Ustawienia drukarki) kliknij pozycję **Memory Settings** (Ustawienia pamięci).
5. Aby określić ilość pamięci na dane PostScript®, wpisz liczbę (w kilobajtach) w obszarze PostScript Memory (Pamięć PostScript).

   Uwaga: Liczba musi być wielokrotnością 256.

6. Kliknij przycisk **OK**.
7. Kliknij przycisk **Restart Now** (Uruchom ponownie teraz).

Ustawianie zasad dozwolonych typów prac drukowania

1. Na komputerze uruchom przeglądarkę internetową. Na pasku adresu wpisz adres IP drukarki, a następnie naciśnij klawisz **Enter** lub **Return**.

   Uwaga: Jeśli nie znasz adresu IP drukarki, zapoznaj się z częścią .

2. W oprogramowaniu Embedded Web Server zaloguj się jako administrator systemu. Aby uzyskać więcej informacji, przejdź do części .
3. Kliknij kolejno pozycje **System**→**Defaults and Policies** (Ustawienia domyślne i zasady).
4. W obszarze Printer Settings (Ustawienia drukarki) kliknij pozycję **Allowed Print Job Types** (Dozwolone typy prac drukowania).
5. Wybierz opcję:
   - **Personal, Secure, and Saved Only** (Tylko osobiste, zabezp. i zapisane): Ta opcja ogranicza dozwolone typy prac.
   - **All Jobs** (Wszystkie prace): Ta opcja ogranicza dozwolone typy prac.
6. Kliknij przycisk **OK**.
7. Kliknij przycisk **Restart Now** (Uruchom ponownie teraz).

Ustawianie zasad niedostępności typu papieru

1. Na komputerze uruchom przeglądarkę internetową. Na pasku adresu wpisz adres IP drukarki, a następnie naciśnij klawisz **Enter** lub **Return**.
2. W oprogramowaniu Embedded Web Server zaloguj się jako administrator systemu. Aby uzyskać więcej informacji, przejdź do części .
3. Kliknij kolejno pozycje **System**→**Defaults and Policies** (Ustawienia domyślne i zasady).
4. W obszarze Printer Settings (Ustawienia drukarki) kliknij pozycję **Specified Paper is Unavailable** (Określony papier jest niedostępny).
5. Wybierz opcję:
   - **Prompt to Load Paper** (Pytaj o załadowanie papieru): Ta ipcja wymaga załadowania typu papieru przed kontynuowaniem pracy.
   - **Letter/A4 Substitution** (Zastępowanie Letter / A4): Ta opcja umożliwia zasąpienie przez drukarkę nośnika podobnym rozmiarem.
6. Kliknij przycisk **OK**.
7. Kliknij przycisk **Restart Now** (Uruchom ponownie teraz).

Aby właczyć monit potwierdzenia typu i rozmiaru papieru tacy bocznej

1. Na komputerze uruchom przeglądarkę internetową. Na pasku adresu wpisz adres IP drukarki, a następnie naciśnij klawisz **Enter** lub **Return**.

   Uwaga: Jeśli nie znasz adresu IP drukarki, zapoznaj się z częścią .

2. W oprogramowaniu Embedded Web Server zaloguj się jako administrator systemu. Aby uzyskać więcej informacji, przejdź do części .
3. Kliknij kolejno pozycje **System**→**Defaults and Policies** (Ustawienia domyślne i zasady).
4. W obszarze Printer Settings (Ustawienia drukarki) kliknij pozycję **Bypass Tray Paper Type and Size Confirmation** (Potwierdzenie typu i rozmiaru papieru w tacy bocznej).

5. Aby właczyć monit potwierdzenia typu i rozmiaru papieru tacy bocznej, wybierz **On** (Wł.).
6. Kliknij przycisk **OK**.

Ustawianie zasad pracy drukowania, gdy wystąpi błąd

1. Na komputerze uruchom przeglądarkę internetową. Na pasku adresu wpisz adres IP drukarki, a następnie naciśnij klawisz **Enter** lub **Return**.

   Uwaga: Jeśli nie znasz adresu IP drukarki, zapoznaj się z częścią .

2. W oprogramowaniu Embedded Web Server zaloguj się jako administrator systemu. Aby uzyskać więcej informacji, przejdź do części .
3. Kliknij kolejno pozycje **System**→**Defaults and Policies** (Ustawienia domyślne i zasady).
4. W obszarze Printer Settings (Ustawienia drukarki) kliknij pozycję **Resume Print After Error** (Wznawianie drukowania po błędzie).
5. Aby wznowić prace drukowania po usunięciu błędu, wybierz opcję:
   - Aby zezwolić na automatyczne kontynuowanie pracy drukowania, wybierz **Auto Resume** (Automatyczne wznawianie).
   - Aby wymagać reakcji użytkownika przed kontynuowaniem pracy, wybierz **Manual Resume** (Ręczne wznawianie).
6. Kliknij przycisk **OK**.
7. Kliknij przycisk **Restart Now** (Uruchom ponownie teraz).

Ustawianie zasad pracy drukowania, gdy wystąpi zacięcie papieru

1. Na komputerze uruchom przeglądarkę internetową. Na pasku adresu wpisz adres IP drukarki, a następnie naciśnij klawisz **Enter** lub **Return**.

   Uwaga: Jeśli nie znasz adresu IP drukarki, zapoznaj się z częścią .

2. W oprogramowaniu Embedded Web Server zaloguj się jako administrator systemu. Aby uzyskać więcej informacji, przejdź do części .
3. Kliknij kolejno pozycje **System**→**Defaults and Policies** (Ustawienia domyślne i zasady).
4. W obszarze Printer Settings (Ustawienia drukarki) kliknij pozycję **When Paper Jam Occurs** (Gdy wystąpi zacięcie papieru).
5. Wybierz opcję wznawiania prac drukowania po usunięciu zacięcia papieru:
   - Aby zezwolić na automatyczne kontynuowanie pracy drukowania, wybierz **Resume Print After Jam Clearance** (Wznawiaj drukowanie po usunięciu zacięcia).
   - Aby usunąć pracę z pamięci, wybierz **Cancel Print** (Anuluj druk).

   Uwaga: Aby drukować pracę anulowaną po usunięciu zacięcia, prześlij pracę ponownie.

6. Kliknij przycisk **OK**.
7. Kliknij przycisk **Restart Now** (Uruchom ponownie teraz).

Ustawianie zasad drukowania stron przewodnich

1. Na komputerze uruchom przeglądarkę internetową. Na pasku adresu wpisz adres IP drukarki, a następnie naciśnij klawisz **Enter** lub **Return**.
2. W oprogramowaniu Embedded Web Server zaloguj się jako administrator systemu. Aby uzyskać więcej informacji, przejdź do części .

3. Kliknij kolejno pozycje **System**→**Defaults and Policies** (Ustawienia domyślne i zasady).
4. W obszarze Printer Settings (Ustawienia drukarki) kliknij pozycję **Print Banner Pages** (Drukuj strony przewodnie).
5. Skonfiguruj opcje:
   - Aby skonfigurować ustawienia drukowania strony przewodnie, kliknij pozycję **Print Banner Pages** (Drukuj strony przewodnie) i wybierz opcję.
   - Aby wyłączyć drukowanie stron przewodnich, kliknij pozycję **Print Banner Pages** (Drukuj strony przewodnie) i wybierz opcję **Off** (Wył.).
   - Aby wybrać źródło papieru stron przewodnich, dotknij pozycji **Paper Tray** (Taca papieru), a następnie wybierz tacę.
   - Aby zezwolić użytkownikom na wybór drukowania strony przewodniej w sterowniku druku, kliknij przycisk przełączający opcji Zezwól na nadpisanie przez sterownik druku.

     Uwaga: Znacznik wyboru na przycisku przełączającym wskazuje, że funkcja jest włączona.

   - Aby zezwolić drukarce na drukowanie strony przewodniej przesłanej przez klienta, kliknij przycisk przełączający opcji Detect Client Banner Pages (Wykryj strony przewodnie klienta).
6. Kliknij przycisk **OK**.
7. Kliknij przycisk **Restart Now** (Uruchom ponownie teraz).

Konfigurowanie ustawień raportu

Ustawianie tacy wyjściowej do raportów

1. Na komputerze uruchom przeglądarkę internetową. Na pasku adresu wpisz adres IP drukarki, a następnie naciśnij klawisz **Enter** lub **Return**.

   Uwaga: Jeśli nie znasz adresu IP drukarki, zapoznaj się z częścią .

2. W oprogramowaniu Embedded Web Server zaloguj się jako administrator systemu. Aby uzyskać więcej informacji, przejdź do części .
3. Kliknij kolejno pozycje **System**→**Defaults and Policies** (Ustawienia domyślne i zasady).
4. W obszarze Report Settings (Ustawienia raportu) kliknij pozycję **Report Output Tray** (Taca wyjściowa raportu).
5. Wybierz tacę wyjściową papieru, gdzie drukować raporty. W przypadku automatycznego wyboru tacy wybierz opcję **Auto** (Automatycznie).
6. Kliknij przycisk **OK**.

Włączanie raportu usunięcia pracy

1. Na komputerze uruchom przeglądarkę internetową. Na pasku adresu wpisz adres IP drukarki, a następnie naciśnij klawisz **Enter** lub **Return**.

   Uwaga: Jeśli nie znasz adresu IP drukarki, zapoznaj się z częścią .

2. W oprogramowaniu Embedded Web Server zaloguj się jako administrator systemu. Aby uzyskać więcej informacji, przejdź do części .
3. Kliknij kolejno pozycje **System**→**Defaults and Policies** (Ustawienia domyślne i zasady).
4. W obszarze Report Settings (Ustawienia raportu) kliknij pozycję **Job Deletion Report** (Raport usunięcia pracy).

5. Aby zezwolić na drukowanie raportu usunięcia pracy, wybierz **On** (Wł.).
6. Kliknij przycisk **OK**.

Konfigurowanie skanowania

Dodatkowe informacje:

Przegląd konfiguracji skanowania

Jeśli drukarka jest podłączona do sieci, można korzystać z funkcji skanowania. Przed skanowaniem należy wykonać następujące czynności:

- Podczas skanowania do udostępnionego folderu na komputerze, udostępnij folder, następnie ustaw odpowiednie uprawnienia. W oprogramowaniu Embedded Web Server dodaj folder jako wpis książki adresowej.
- Jeśli skanujesz do serwera FTP, w oprogramowaniu Embedded Web Server dodaj serwer FTP jako wpis książki adresowej. Jako wpis książki adresowej przypisz wymagane uprawnienia folderu.
- Jeśli skanujesz do adresu e-mail, w oprogramowaniu Embedded Web Server skonfiguruj serwer e-mail.

Jeżeli drukarka jest podłączona za pomocą kabla USB, skanowanie na adres email, do miejsca sieciowego lub do folderu udostępnianego w komputerze nie będzie możliwe.

Konfigurowanie skanowania do wspólnego folderu w komputerze

Zanim możliwe będzie skanowanie do folderu udostępnionego, folder musi zostać udostępniony, a następnie dodany jako wpis książki adresowej w programie Embedded Web Server.

Szczegóły dotyczące udostępniania folderu i dodawania wpisu SMB znajdują się w części .

Skonfigurowanie skanowania do serwera FTP

Przed skonfigurowaniem skanowania do serwera FTP, na serwerze musi być zainstalowane odpowiednie oprogramowanie oraz musi być skonfigurowane z folderami współdzielonymi dla każdego użytkownika.

1. Na komputerze uruchom przeglądarkę internetową. Na pasku adresu wpisz adres IP drukarki, a następnie naciśnij klawisz **Enter** lub **Return**.
2. W oprogramowaniu Embedded Web Server zaloguj się jako administrator systemu. Aby uzyskać więcej informacji, przejdź do części .
3. Kliknij **Address Book** (Książka adresowa).
4. Aby przypisać serwer FTP do kontaktu, kliknij nazwę kontaktu. Aby uzyskać więcej informacji, przejdź do części .

5. W obszarze FTP kliknij ikonę **plusa** (**+**), a następnie wprowadź następujące informacje:
   - **Pseudonim**: Wprowadź nazwę, która ma być widoczna w książce adresowej.
   - **Typ**: Wybierz typ połączenia sieciowego.
   - **IP Address/Host Name: Port**: Wprowadź adres IP lub nazwę hosta serwera FTP, następnie wprowadź wprowadź domyślny numer portu. W następnym polu wprowadź domyślny numer portu FTP (21) lub wybierz go z dostępnego zakresu.
   - **Ścieżka dokumentu**: Wprowadź ścieżkę folderu na serwerze SMB. Przykładowo, jeżeli chcesz zapisać zeskanowane pliki w folderze o nazwie skanykolorowe w folderze skany, wpisz `skanykolorowe`.
   - **Nazwa logowania**: Wprowadź nazwę użytkownika komputera.
   - **Hasło**: Wprowadź hasło logowania do komputera.
   - **Wpisz ponownie hasło**: Wprowadź ponownie hasło logowania.
6. Aby zapisać informacje o sieci, kliknij przycisk **OK**.
7. Aby zapisać kontakt, kliknij przycisk **OK**.
8. Teraz można skanować do serwera FTP.

Konfigurowanie skanowania do serwera SFTP

Przed skonfigurowaniem skanowania do serwera SFTP upewnij się, że na serwerze zainstalowano i skonfigurowano odpowiednie oprogramowanie.

1. W oprogramowaniu Embedded Web Server zaloguj się jako administrator. Aby uzyskać więcej informacji, przejdź do części Uzyskiwanie dostępu do oprogramowania Embedded Web Server jako administrator systemu.
2. Kliknij pozycję **Książka adresowa**.
3. Aby przypisać serwer SFTP do kontaktu, kliknij nazwę kontaktu.
4. W obszarze SFTP kliknij ikonę **plusa** (**+**), a następnie wprowadź następujące informacje:
   - **Pseudonim**: Wprowadź nazwę, która ma być widoczna w książce adresowej.
   - **Typ**: Wybierz typ połączenia sieciowego.
   - **Adres IP/nazwa hosta: Port**: Wprowadź adres IP lub nazwę hosta serwera SFTP, a następnie wprowadź wprowadź domyślny numer portu. W następnym polu wpisz domyślny numer portu. Użyj domyślnego numeru portu (22) lub wybierz go z dostępnego zakresu.
   - **Ścieżka dokumentu**: Wprowadź ścieżkę folderu na serwerze SFTP. Aby na przykład zapisać zeskanowane pliki w folderze o nazwie `skany_kolorowe` w folderze skanów wpisz ciąg `skany/skany_kolorowe`.
   - **Nazwa logowania**: Wprowadź nazwę użytkownika odpowiadającą kontu użytkownika na serwerze SFTP.
   - **Hasło**: Wprowadź hasło odpowiadające hasłu konta użytkownika na serwerze SFTP.
   - **Wpisz ponownie hasło**: Wprowadź ponownie hasło logowania.

   Uwaga: Po zakończeniu procesu skanowanie do serwera SFTP zostanie włączone.
5. Kliknij przycisk **OK**.

Konfigurowanie skanowania do adresu email

Zanim skanowanie na adres email będzie możliwe, skonfiguruj drukarkę tak, aby łączyła się z serwerem poczty SMTP.

Aby skonfigurować ustawienia serwera SMTP:

1. Na komputerze uruchom przeglądarkę internetową. Na pasku adresu wpisz adres IP drukarki, a następnie naciśnij klawisz **Enter** lub **Return**.
2. W oprogramowaniu Embedded Web Server zaloguj się jako administrator systemu. Aby uzyskać więcej informacji, przejdź do części .
3. Kliknij opcję **Apps (Aplikacje)**→**Email (E-mail)**.
4. W obszarze SMTP kliknij pozycję **Setup (Ustawienia)**.
5. Aby włączyć funkcję Email Submission (Przesyłanie wiadomości e-mail), kliknij przycisk przełączający **Email Submission** (Przesyłanie wiadomości e-mail).

   Uwaga: Znacznik wyboru na przycisku przełączającym wskazuje, że funkcja jest włączona.

6. Wpisz poniższe informacje:
   - W obszarze Device Email (Adres e-mail urządzenia) wpisz odpowiednio sformatowany adres e-mail, który ma być widoczny w polu Od wiadomości e-mail wysyłanych z drukarki.
   - W obszarze SMTP Server (Serwer SMTP) kliknij pozycję **Server Address** (Adres serwera). Wpisz adres IP lub nazwę DNS serwera SMTP.

     Jeżeli nie znasz adresu IP lub nazwy DNS serwera SMTP, kliknij polecenie **Select Server from List** (Wybierz serwer z listy).

     Uwaga: Ta funkcja wymaga zastosowania określonej konfiguracji sieci. W celu uzyskania szczegółowych informacji należy się skontaktować z administratorem sieci.

   - W polu Outgoing SMTP Port Number (Numer portu wychodzącego SMTP) wpisz domyślny numer portu serwera SMTP lub wybierz numer z podanego zakresu.

     Uwaga: Typowe domyślne numery portów SMTP to 25, 465 i 587.

7. Wybierz protokół zabezpieczeń połączenia wymagany przez środowisko pracy.
8. Wybierz typ uwierzytelniania połączeń wychodzących SMTP wymagany przez środowisko pracy.
   a. Jeżeli wymagane jest uwierzytelnienie, kliknij pozycję **SMTP Authentication** (Uwierzytelnienie SMTP), następnie wybierz opcję **SMTP AUTH** (UWIERZYTELNIANIE SMTP). Jeśli uwierzytelnianie nie jest wymagane, wybierz opcję **Off** (Wył.).
   b. Jeżeli uwierzytelnienie jest wymagane, w polu SMTP AUTH User Name (Nazwa użytkownika uwierzytelniania SMTP) wprowadź ważną nazwę logowania SMTP serwera SMTP.
   c. Jeżeli uwierzytelnienie jest wymagane, w polu SMTP AUTH Password (Hasło uwierzytelniania SMTP) wprowadź ważne hasło serwera SMTP.

   Uwaga: Typ uwierzytelniania musi być zgodny z serwerem SMTP.

9. W polu Retype Password (Wpisz ponownie hasło) powtórz hasło.
10. Aby zapisać zmiany, kliknij przycisk **OK**.

Uwaga: Skontaktuj się z dostawcą usług internetowych lub administratorem systemu, aby uzyskać nazwę serwera SMTP lub adres IP. Niektórzy dostawcy usług internetowych wymagają uwierzytelnienia. Należy potwierdzić typ uwierzytelnienia, login i hasło.

Po ukończeniu procesu można skanować na adres e-mail. Aby uzyskać więcej informacji, przejdź do części .

Konfigurowanie aplikacji E-mail

Aplikacja E-mail umożliwia skanowanie obrazów i dołączanie obrazów do wiadomości e-mail.

Aby skonfigurować aplikację E-mail:

1. W oprogramowaniu Embedded Web Server zaloguj się jako administrator. Aby uzyskać więcej informacji, przejdź do części Uzyskiwanie dostępu do oprogramowania Embedded Web Server jako administrator systemu.
2. Kliknij pozycję **Aplikacje**.
3. W obszarze Zainstalowane aplikacje kliknij pozycję **E-mail**.
4. W obszarze Wyświetl na urządzeniu kliknij pozycję **Pokaż**.
5. Odpowiednio skonfiguruj ustawienia w następujących obszarach:
   - Wartości domyślne
   - Ogólne ustawienia i zasady
   - Ustawienia ogólne aplikacji Skanuj do
   - Ustawienia wstępne

   Uwaga: Aby skonfigurować domyślne ustawienia aplikacji E-mail, użyj jednej z następujących metod:
   - Na drukarce użyj panelu sterowania urządzenia.
   - Na ekranie głównym oprogramowania Embedded Web Server w obszarze Szybkie łącza przejdź do funkcji Panel sterowania zdalnego. Zapoznaj się z częścią Korzystanie z funkcji zdalnego panelu sterowania.
6. Po zakończeniu zamknij okno konfiguracji.

   Ustawienia konfiguracji zostaną zapisane automatycznie.

Konfigurowanie skanowania do adresu e-mail używającego dostawcy zewnętrznego

Do skonfigurowania skanowania do odbiorcy, który używa zewnętrznego dostawcy usługi e-mail SMTP, można użyć aplikacji E-mail.

Informacje początkowe:

- Skonfiguruj komunikację drukarki z serwerem e-mail SMTP.
- Uzyskaj następujące informacje:
  - Istniejące konto e-mail, za pośrednictwem serwera lokalnego lub innego dostawcy usługi.
  - Informacje o połączeniu z dostawcą usługi e-mail.
  - Hasło konta e-mail.
  - Informacje o zabezpieczeniach dostawcy usługi e-mail.
  - Adres IP drukarki.

    Uwaga: Aby uzyskać adres IP drukarki, wydrukuj raport konfiguracji: Aby uzyskać więcej informacji, przejdź do części Drukowanie raportu konfiguracji.

    Uwaga: Upewnij się, że dla typu sieci urządzenia skonfigurowano sieć podstawową. Aby uzyskać więcej informacji, przejdź do części Konfigurowanie sieci podstawowej za pomocą panelu sterowania.

Aby skonfigurować skanowanie do odbiorcy poczty e-mail używającego dostawcy zewnętrznego:

1. W oprogramowaniu Embedded Web Server zaloguj się jako administrator. Aby uzyskać więcej informacji, przejdź do części Uzyskiwanie dostępu do oprogramowania Embedded Web Server jako administrator systemu.
2. Kliknij kolejno pozycje **Łączność**→**SMTP**.
3. Upewnij się, że funkcja Przesłanie e-mail została włączona.
4. Aby włączyć lub wyłączyć alerty e-mai kliknij pozycję **Alarmy poczty e-mail**.

   Uwaga: Domyślnie alerty poczty e-mail są włączone.
5. W obszarze Adres e-mail urządzenia wprowadź adres e-mail przypisany do drukarki.
6. W obszarze Serwer SMTP kliknij pozycję **Adres serwera**, a następnie wykonaj jedną z następujących czynności:
   - Aby ręcznie wprowadzić adres serwera, w polu Adres serwera wpisz nazwę serwera SMTP, a następnie kliknij przycisk **OK**.
   - Aby wyszukać serwer SMTP, kliknij pozycję **Wybierz serwer z**, a następnie kliknij pozycję **Wyszukaj**. Wybierz wymagany serwer, a następnie kliknij przycisk **OK**.

     Uwaga: Aby używać funkcji wyszukiwania, skonfiguruj serwer DNS przy użyciu właściwych rekordów wymiany poczty e-mail.
7. W polu Numer portu wychodzącego SMTP wpisz numer portu serwera wysyłającego pocztę e-mail.

   Uwaga: Domyślny numer portu to 25.
8. W obszarze Zabezpieczenia połączenia wybierz odpowiedni protokół zabezpieczeń. Jeśli nie używasz protokołu zabezpieczeń, wybierz pozycję **Wył.**

Uwaga: Jeśli nie wiesz, który protokół zabezpieczeń obsługuje serwer, wybierz pozycję **STARTTLS (jeżeli dostępne)**. Ta opcja informuje urządzenie o tym, że ma podjąć próbę użycia polecenia STARTTLS. Jeśli serwer nie obsługuje operacji STARTTLS, komunikacja SMTP nie będzie szyfrowana.

9. Jeśli serwer poczty e-mail wymaga szyfrowania, ale nie oferuje polecenia STARTTLS na drukarce, wykonaj następujące kroki:
   a. W obszarze Uwierzytelnianie wychodzące SMTP kliknij pozycję **Uwierzytelnianie SMTP**, a następnie wybierz pozycję **SMTP AUTH**.
   b. W polu Nazwa użytkownika SMTP AUTH wprowadź nazwę użytkownika lub adres e-mail dla serwera.
   c. Wpisz hasło adresu e-mail, a następnie wpisz hasło ponownie.
10. Aby zapisać ustawienia, kliknij przycisk **OK**.

Konfigurowanie skanowania do wspólnego folderu systemu Windows przy użyciu protokołu SMB

Aplikacja Skanuj do umożliwia skanowanie do folderu na komputerze z systemem Windows przy użyciu Książki adresowej.

Informacje początkowe:

- Znajdź adres IP w raporcie konfiguracji. Aby uzyskać więcej informacji, przejdź do części Drukowanie raportu konfiguracji.
- Upewnij się, że protokół HTTPS został włączony. Aby uzyskać więcej informacji, przejdź do części Włączanie protokołu HTTPS przy użyciu oprogramowania Embedded Web Server.
- Upewnij się, że dla typu sieci urządzenia skonfigurowano sieć podstawową. Aby uzyskać więcej informacji, przejdź do części Konfigurowanie sieci podstawowej za pomocą panelu sterowania.
- Zlokalizuj i zarejestruj adres IP i nazwę hosta komputera. Aby uzyskać więcej informacji, przejdź do części Uzyskiwanie adresu IP i nazwy hosta komputera z systemem Windows.
- Na komputerze wyłącz kreatora udostępniania. Aby uzyskać więcej informacji, przejdź do części Wyłączanie kreatora udostępniania na komputerze z systemem Windows.
- Na komputerze skonfiguruj udostępniony folder jako repozytorium zeskanowanych obrazów.

Aby skonfigurować folder na komputerze stacjonarnym przy użyciu książki adresowej:

1. W oprogramowaniu Embedded Web Server kliknij pozycję **Książka adresowa**→**Dodaj kontakt**.
2. Wpisz imię i nazwisko nowego kontaktu.
3. W razie potrzeby wpisz nazwę firmy nowego kontaktu.
4. W obszarze Sieć (SMB) kliknij ikonę **plusa** (**+**), a następnie wprowadź następujące informacje:
   - **Pseudonim**: Wprowadź nazwę, która ma być widoczna w książce adresowej.
   - **Typ**: Wybierz typ połączenia sieciowego.

     Uwaga: Zalecany typ połączenia to Nazwa hosta. Jeśli adres IP zmieni się, połączenie z serwerem będzie przeważnie obsługiwane za pośrednictwem nazwy hosta.
   - **Adres IP/nazwa hosta: Port**: W oparciu o wybrany typ sieci w pierwszym polu wprowadź adres IP lub nazwę hosta komputera. W drugim polu wpisz domyślny numer portu.
5. W polu Udział wpisz nazwę udostępnionego folderu, który będzie używany jako repozytorium zeskanowanych obrazów.

6. W polu Nazwa logowania wprowadź nazwę użytkownika komputera.
7. W polu Hasło wpisz hasło komputera, a następnie wpisz je ponownie.

   Uwaga: Nazwa użytkownika i hasło wymagane w krokach 6 i 7 to poświadczenia używane do logowania na komputerze, na którym jest przechowywany wyznaczony folder udostępniony.

8. Aby zapisać informacje o protokole SMB, kliknij przycisk **OK**.
9. Aby dodać kontakt do książki adresowej i zamknąć okno Dodawanie kontaktu, kliknij przycisk **OK**.

Uzyskiwanie adresu IP i nazwy hosta komputera z systemem Windows

1. Na komputerze otwórz wiersz polecenia:
   a. Otwórz na pulpicie okno dialogowe Uruchamianie, naciskając i przytrzymując na klawiaturze klawisz Windows, a następnie naciskając klawisz **R**.
   b. W polu tekstowym wpisz `cmd`, a następnie naciśnij klawisz **Enter** lub **Return**.

      Zostanie wyświetlony ekran wiersza polecenia.
2. Na ekranie wiersza polecenia wpisz `ipconfig`, a następnie naciśnij klawisz **Enter** lub **Return**. Znajdź i zanotuj adres IPv4 komputera z systemem Windows.
3. Na ekranie wiersza polecenia wpisz `hostname`, a następnie naciśnij klawisz **Enter** lub **Return**. Znajdź i zanotuj nazwę hosta komputera z systemem Windows.

Wyłączanie kreatora udostępniania na komputerze z systemem Windows

1. Na komputerze przejdź do ekranu Opcje Eksploratora plików.
   a. Otwórz na pulpicie okno dialogowe Uruchamianie, naciskając i przytrzymując na klawiaturze klawisz Windows, a następnie naciskając klawisz **R**.
   b. W polu tekstowym wpisz `control folders`, a następnie naciśnij klawisz **Enter** lub **Return**.

      Zostanie wyświetlony ekran Opcje Eksploratora plików.
2. Kliknij kartę **Widok**.
3. W obszarze Ustawienia zaawansowane usuń zaznaczenie pola wyboru **Kreator udostępniania użytkowników (zalecane)**.
4. Kliknij pozycję **Zastosuj**, a następnie kliknij przycisk **OK**.

Włączanie usług skanowania WSD

WSD to technologia firmy Microsoft zapewniająca standardową metodę wykrywania i korzystania z urządzeń podłączonych do sieci. Jest obsługiwana przez systemy operacyjne Windows Vista, Windows Server 2008 oraz nowsze systemy operacyjne. WSD to jeden z kilku obsługiwanych protokołów komunikacji.

Aby włączyć usługi skanowania WSD:

1. Na komputerze uruchom przeglądarkę internetową. Na pasku adresu wpisz adres IP drukarki, a następnie naciśnij klawisz **Enter** lub **Return**.

   Uwaga: Jeśli nie znasz adresu IP drukarki, zapoznaj się z częścią .

2. W oprogramowaniu Embedded Web Server kliknij pozycję **Connectivity** (Łączność).

   Uwaga: Jeśli funkcja nie jest wyświetlana, skontaktuj się z administratorem systemu. Aby uzyskać więcej informacji, przejdź do części .

3. W obszarze Protocols (Protokoły) kliknij pozycję **WSD (Web Services on Devices)**.
4. Aby włączyć usługi skanowania WSD, kliknij przycisk przełączający **WSD Scan** (Skanowanie WSD).
5. Kliknij przycisk **OK**.
6. Po wyświetleniu monitu kliknij przycisk **Restart Now** (Uruchom ponownie teraz).

Konfigurowanie faksowania

Włączanie aplikacji Faks lub Faks serwera

Na urządzeniu w danym momencie jest aktywna tylko jedna aplikacji do faksowania: aplikacja Faks lub aplikacja Faks serwera. Jeśli na urządzeniu zainstalowano sprzęt do faksowania, w celu włączenia aplikacji Faks lub aplikacji Faks serwera należy użyć funkcji Zasady faksowania.

Uwaga: Aplikacja Faks serwera nie wymaga zainstalowania sprzętu do faksowania na urządzeniu.

Aby skonfigurować aplikacje i sprzęt do faksowania:

1. W oprogramowaniu Embedded Web Server zaloguj się jako administrator, a następnie kliknij pozycję **System**.
2. Kliknij pozycję **Zasady faksowania** i wybierz opcję:
   - Aby włączyć aplikację Faks w obszarze Włączanie aplikacji faksowania wybierz pozycję **Faks**.
   - Aby włączyć aplikację Faks serwera w obszarze Włączanie aplikacji faksowania wybierz pozycję **Aplikacja Faks serwera**.
   - Jeśli Aplikacja Faks serwera została włączona, w celu wyłączenia sprzętu do faksowania w obszarze Włączanie sprzętu do faksowania wybierz pozycję **Wyłącz**.
3. Kliknij przycisk **OK**.
4. W przypadku wyświetlenia monitu o ponowne uruchomienie drukarki kliknij pozycję **Uruchom ponownie teraz**.

Faks

W przypadku wysyłania faksu z panelu sterowania drukarki dokument jest skanowany i przesyłany do faksu za pomocą specjalnej linii telefonicznej. Aby używać funkcji Faks osadzony, upewnij się, że drukarka ma połączenie z działającą linią telefoniczną z przypisanym do niej numerem telefonu.

Uwaga: Nie wszystkie drukarki obsługują wymienione opcje. Część z tych opcji ma zastosowanie tylko w przypadku konkretnych modeli, konfiguracji, systemów operacyjnych czy typów sterownika druku.

Konfigurowanie ustawień domyślnych i innych ustawień faksu

Wysyłanie wiadomości faksem bez podania odpowiednich danych w jego nagłówku jest niezgodne z prawem. Na pierwszej stronie, ewentualnie w górnym lub dolnym marginesie każdej strony muszą się pojawić następujące dane:

- Tożsamość osoby lub podmiotu wysyłającego faks
- Numer telefonu nadawcy

- Data i godzina wysłania.

Przy pierwszym włączeniu drukarki zostaje uruchomiony kreator instalacji. Kreator instalacji prowadzi użytkownika przez początkową konfigurację drukarki, która obejmuje konfigurację ustawień faksu i ustawień domyślnych.

Ustawienia faksu można konfigurować w czterech obszarach:

- Ustawienia linii faksu
- Domyślne ustawienia połączeń przychodzących
- Domyślne ustawienia transmisji
- Raporty faksu

Aby faks działał prawidłowo, przed rozpoczęciem korzystania z niego należy skonfigurować wszystkie ustawienia. Ustawienia można zmienić przy użyciu panelu sterowania lub oprogramowania Embedded Web Server.

Uwaga: Jeżeli drukarka połączona z komputerem za pośrednictwem połączenia Ethernet, aby skonfigurować ustawienia faksu, należy użyć oprogramowania Embedded Web Server.

Konfigurowanie ustawień faksu w oprogramowaniu Embedded Web Server

1. Na komputerze uruchom przeglądarkę internetową. Na pasku adresu wpisz adres IP drukarki, a następnie naciśnij klawisz **Enter** lub **Return**.

   Uwaga: Jeśli nie znasz adresu IP drukarki, zapoznaj się z częścią .

2. W oprogramowaniu Embedded Web Server zaloguj się jako administrator systemu. Aby uzyskać więcej informacji, przejdź do części .
3. Kliknij opcję **Apps (Aplikacje)**→**Fax (Faks)**.
4. Aby skonfigurować ustawienia linii faksu, w obszarze Fax Line (Linia faksu) kliknij przycisk **Edit** (Edytuj).
   a. Wprowadź numer i nazwę faksu.
   b. Wybierz inne ustawienia linii faksu.
   c. Po zakończeniu kliknij przycisk **OK**.
5. W obszarze Defaults (Domyślne) wybierz domyślne ustawienia faksu, a następnie kliknij przycisk **OK**.
6. W obszarze General Settings and Policies (Ogólne ustawienia i zasady) wybierz opcje, a następnie kliknij przycisk **OK**.
7. W obszarze Presets (Ustawienia zadane) wybierz specyfikację rozmiaru dokumentów oryginalnych, a następnie kliknij przycisk **OK**.

Konfigurowanie raportów faksu w oprogramowaniu Embedded Web Server

1. Na komputerze uruchom przeglądarkę internetową. Na pasku adresu wpisz adres IP drukarki, a następnie naciśnij klawisz **Enter** lub **Return**.

   Uwaga: Jeśli nie znasz adresu IP drukarki, zapoznaj się z częścią .

2. W oprogramowaniu Embedded Web Server zaloguj się jako administrator systemu. Aby uzyskać więcej informacji, przejdź do części .

3. Kliknij opcję **Apps (Aplikacje)**→**Fax (Faks)**.
4. W obszarze General Settings and Policy (Ogólne ustawienia i zasady) wybierz raport.
   - **Confirmation Report (Raport potwierdzenia)**: Możesz wydrukować raport potwierdzający odbiór lub wysłanie twojego faksu. Znajdą się w nim informacje na temat przekroczonego czasu oczekiwania, sygnałów zajętości i ponownych prób wysłania.
   - **Broadcast Report (Raport nadawania)**: Można wydrukować raport przedstawiający zapis rozsyłanych faksów wraz z łączną liczbą zeskanowanych stron, stacją zdalną, godziną rozpoczęcia i wynikiem.
   - **Activity Report** (Raport Czynności): Można wydrukować raport przedstawiający zapis wysłanych i odebranych, wraz z łączną liczbą zeskanowanych stron, czasami trwania, datami i godzinami rozpoczęcia i treścią.

   Uwaga: Aby drukować raport aktywności co 100 prób komunikacji faksu, w oknie Raport aktywności kliknij pozycję **Drukuj raport aktywności**, a następnie wybierz opcję **Wł.** Aby ręcznie wydrukować raport aktywności, przejdź do części .
5. Wybierz odpowiednie opcje raportu.
6. Aby zapisać ustawienia, kliknij przycisk **OK**.

Konfigurowanie ustawień linii faksu na panelu sterowania

1. Na panelu sterowania drukarki naciśnij przycisk **Ekran główny**.
2. Dotknij pozycji **Urządzenie**→**Aplikacje**→**Faks**.
3. Dotknij pozycji **Linia faksu**.
4. Dotknij opcji **Numer faksu**, wprowadź numer linii faksu, a następnie dotknij przycisku **OK**.
5. Dotknij opcji **Kraj**, a następnie wybierz swój kraj z listy.
6. Aby wybrać typ wybierania faksów wychodzących, dotknij pozycji **Tryb wybierania**, następnie wybierz opcję.
   - **Tone** (Ton): Ta opcja ustawia wybieranie tonowe.
   - **Pulse 10 pps** (Impuls 10 imp./s): Ta opcja ustawia wybieranie z częstotliwością 10 impulsów na sekundę.
   - **Pulse 20 pps** (Impuls 20 imp./s): Ta opcja ustawia wybieranie z częstotliwością 20 impulsów na sekundę.
7. Dotknij opcji **Typ linii**, następnie wybierz **PSTN** lub **PBX**.
8. Dotknij pozycji **Nazwa faksu**, wpisz nazwę, taką jak nazwa firmy, następnie dotknij pozycji **OK**.
9. Aby zapisać ustawienie, dotknij pozycji **OK**.
10. Aby powrócić do ekranu głównego, naciśnij przycisk **Ekran główny**.

Konfigurowanie ustawień faksu za pomocą panelu sterowania

1. Na panelu sterowania drukarki naciśnij przycisk **Ekran główny**.
2. Dotknij pozycji **Urządzenie**→**Aplikacje**→**Faks**.
3. Aby skonfigurować zabezpieczony odbiór:
   a. Dotknij pozycji **Zabezpieczony odbiór faksów**.
   b. Aby włączyć lub wyłączyć bezpieczny odbiór faksu, dotknij przycisku przełączającego **Bezpieczny odbiór faksu**.
   c. Wprowadź czterocyfrowy kod dostępu, a następnie dotknij przycisku **OK**.

4. Aby ustawić obsługę połączeń przychodzących, wybierz jedną z następujących możliwości:
   - Aby ustawić drukarkę do odbioru wszystkich połączeń jako faksów, dotknij opcji **Tryb odbioru**→**Natychmiast automatycznie odbieraj faks**, a następnie dotknij przycisku **OK**.
   - Aby odbierać połączenia ręcznie, dotknij opcji **Tryb odbioru**→**Ręcznie odbieraj faks**, następnie dotknij przycisku **OK**.
5. Aby skonfigurować przekazywanie faksów:
   a. Dotknij pozycji **Przekazywanie faksów**→**Przekazywanie faksów**.
   b. Wybierz opcję **Tylko odbieraj**, **Tylko wysyłaj** lub **Wysyłaj i odbieraj**.
   c. Dotknij opcji **Dodaj e-mail**, a następnie za pomocą dotykowej klawiatury ekranowej wprowadź adres e-mail lub wybierz kontakt z **Książki adresowej**.
   d. Aby dodać wiersz tematu, dotknij opcji **Temat**, wprowadź tekst wiersza tematu, a następnie dotknij przycisku **OK**.
   e. Aby dodać nazwę pliku załącznika, dotknij opcji **Załącznik**, a następnie wprowadź nazwę pliku.

      Uwaga: Domyślny format pliku to .pdf.

      Aby zmienić format pliku załączników, dotknij bieżącego rozszerzenia formatu, następnie wybierz nowy format.
   f. Aby zapisać ustawienia, dotknij przycisku **OK**.
6. Aby nowe ustawienia zostały zastosowane, naciśnij przycisk **Ekran główny**, następnie po wyświetleniu zapytania dotknij opcji **Uruchom ponownie teraz**.

Zmienianie domyślnych ustawień faksowania

Drukarka korzysta z domyślnych ustawień faksowania dla wszystkich zadań wbudowanego faksu, chyba że dokonasz zmian w poszczególnych przypadkach. Domyślne ustawienia funkcji faksowania można zmienić.

Aby zmienić domyślne ustawienia faksu:

1. Na panelu sterowania drukarki naciśnij przycisk **Ekran główny**.
2. Dotknij pozycji **Faks**.
3. Dotknij opcji, które chcesz zmienić.
4. Przewiń na dół i dotknij przycisku **Zapisz**.
5. Dotknij pozycji **Zapisz domyślne**. Istniejące ustawienia domyślne zostaną zastąpione nowymi wybranymi ustawieniami.
6. Dotknij pozycji **Zapisz**.

Konfigurowanie ustawień aplikacji faksu za pomocą panelu sterowania

1. Na panelu sterowania drukarki naciśnij przycisk **Ekran główny**, następnie dotknij opcji **Faks**.

   Uwaga: Aby wyświetlić menu bez wprowadzania numeru faksu, na górze ekranu dotknij pozycji **Faks**.

2. Aby ukryć lub wyświetlić funkcje w menu Faks, dotknij opcji **Dostosuj**→**Lista funkcji**, a następnie dokonaj wyboru.
   - Aby ukryć funkcję, dotknij ikony **oka** potrzebnej funkcji. Aby wskazać ukrycie funkcji, w poprzek ikony oka jest wyświetlana linia.
   - Aby pokazać funkcję, dotknij ikony **oka** potrzebnej funkcji. Aby wskazać widoczność funkcji, na ikonie oka nie jest wyświetlana linia.
3. Aby uporządkować funkcje menu faksu, dotknij i przeciągnij funkcje do wybranej kolejności.
4. Aby zapisać bieżącą konfigurację, dotknij przycisku **Gotowe**.

Faks serwera

Faks serwera umożliwia wysyłanie faksu przez sieć do serwera faksów. Serwer faksów wysyła faks do urządzenia do faksowania za pośrednictwem linii telefonicznej.

Przed wysłanie serwera faksu, należy skonfigurować lokalizację przechowywania lub repozytorium przechowywania faksów. Serwera faksów odbiera dokumenty z lokalizacji przechowywania, a następnie przekazuje pliki za pośrednictwem sieci telefonicznej. Można wydrukować raport potwierdzenia.

Konfigurowanie repozytorium do przechowywania faksów serwera

Przed wysłaniem serwera faksu należy skonfigurować ustawienia repozytorium faksów. Po skonfigurowaniu drukarka przesyła faksowane obrazy do repozytorium. Serwer faksów wysyła faks do miejsca docelowego za pośrednictwem linii telefonicznej.

Można skonfigurować repozytorium używające jednego z następujących protokołów:

- FTP
- SFTP
- SMB
- SMTP

Konfigurowanie repozytorium faksów przy użyciu protokołu FTP lub SFTP

Informacje początkowe:

- Upewnij się, że usługi FTP lub SFTP działają na serwerze lub komputerze, na którym są przechowywane obrazy faksowane przez drukarkę. Zanotuj adres IP lub nazwę hosta.
- Utwórz konto użytkownika i hasło dla drukarki. Gdy używasz funkcji faksu serwera, drukarka loguje się przy użyciu konta, przesyła pliki na serwer lub komputer, a następnie wylogowuje się. Zanotuj konto użytkownika i hasło.

- Bezpośrednio w katalogu głównym FTP lub SFTP utwórz katalog do użycia jako repozytorium faksów. Zanotuj ścieżkę do katalogu.

Aby skonfigurować repozytorium faksów przy użyciu protokołu FTP lub SFTP:

1. W oprogramowaniu Embedded Web Server zaloguj się jako administrator, a następnie kliknij pozycję **Aplikacje**.
2. W obszarze Zainstalowane aplikacje kliknij pozycję **Faks serwera**.
3. W obszarze Wyświetl na urządzeniu kliknij pozycję **Pokaż**.
4. W obszarze Serwer i protokół kliknij pozycję **Edytuj**. Z listy wybierz pozycję **FTP** lub **SFTP**.
5. Aby włączyć protokół FTP lub SFTP, w obszarze **Port klienta** kliknij przycisk przełączania.
6. Aby wybrać tryb transferu dla protokołu FTP, kliknij pozycję **Tryb transferu** i wybierz opcję.
   - **Tryb pasywny**: Ta opcja powoduje przesyłanie danych za pośrednictwem losowego portu określonego przez serwer FTP z połączenia wykonanego z drukarki.
   - **Tryb aktywny**: Ta opcja powoduje przesyłanie danych za pośrednictwem stałego znanego portu z połączenia wykonanego z serwera.
7. Kliknij przycisk **OK**.
8. Aby skonfigurować ustawienia serwera faksu używającego protokołu FTP lub SFTP, kliknij pozycję **Konfiguracja**, a następnie wprowadź następujące informacje:
   - **Adres IP: Port**: Wprowadź adres IP serwera faksu, a następnie wprowadź numer portu.
   - **Ścieżka dokumentu**: Wprowadź ścieżkę katalogu folderu, rozpoczynając od katalogu głównego usług FTP lub SFTP. Na przykład `//nazwa_katalogu/nazwa_folderu`.
   - **Nazwa logowania**: Wprowadź nazwę użytkownika odpowiadającą nazwie logowania konta użytkownika na serwerze.
   - **Hasło**: Wprowadź hasło odpowiadające hasłu konta użytkownika na serwerze.
   - **Wpisz ponownie hasło**: Wprowadź ponownie hasło logowania.
9. Kliknij przycisk **OK**.

Konfigurowanie repozytorium faksów przy użyciu protokołu SMB

Informacje początkowe:

- Utwórz folder udostępniony jako repozytorium faksów. Zanotuj nazwę udziału folderu lub nazwę komputera albo nazwę serwera.
- Utwórz konto użytkownika i hasło dla drukarki z pełnymi prawami dostępu do repozytorium faksów. Zanotuj konto użytkownika i hasło.

Aby skonfigurować repozytorium faksów przy użyciu protokołu SMB:

1. W oprogramowaniu Embedded Web Server zaloguj się jako administrator, a następnie kliknij pozycję **Aplikacje**.
2. W obszarze Zainstalowane aplikacje kliknij pozycję **Faks serwera**.
3. W obszarze Wyświetl na urządzeniu kliknij pozycję **Pokaż**.
4. W obszarze Serwer i protokół kliknij pozycję **Edytuj**. Z listy wybierz pozycję **SMB**.
5. Aby włączyć protokół SMB, w obszarze **Port** kliknij przycisk przełączania.
6. W razie potrzeby w obszarze **Pozyskanie adresu serwera WINS przez DHCP** kliknij przycisk przełączania.

7. Jeśli opcja Pozyskanie adresu serwera WINS przez DHCP nie została włączona:
   - W obszarze Pierwotny adres serwera WINS wpisz adres IP podstawowego serwera WINS.
   - W obszarze Wtórny adres serwera WINS wpisz adres IP pomocniczego serwera WINS.

   Uwaga: W przypadku skonfigurowania protokołu DHCP adresy IP rozwiązania WINS są nadpisywane.
8. Kliknij przycisk **OK**.
9. Aby skonfigurować ustawienia w obszarze Serwer faksów SMB, kliknij pozycję **Konfiguracja**, a następnie wprowadź następujące informacje:
   - **Adres IP: Port**: Wprowadź adres IP serwera faksu, a następnie wprowadź numer portu.
   - **Udział**: Wprowadź nazwę udziału.
   - **Ścieżka dokumentu**: Wprowadź ścieżkę katalogu folderu, rozpoczynając od katalogu głównego folderu udostępnionego. Jeśli na przykład w folderze udostępnionym znajduje się folder o nazwie serverfax, wpisz `\serverfax`.
   - **Nazwa logowania**: Wprowadź nazwę użytkownika odpowiadającą nazwie logowania konta użytkownika na serwerze.
   - **Hasło**: Wprowadź hasło odpowiadające hasłu konta użytkownika na serwerze.
   - **Wpisz ponownie hasło**: Wprowadź ponownie hasło logowania.
10. Kliknij przycisk **OK**.

Konfigurowanie repozytorium faksów przy użyciu protokołu SMTP

1. W oprogramowaniu Embedded Web Server zaloguj się jako administrator, a następnie kliknij pozycję **Aplikacje**.
2. W obszarze Zainstalowane aplikacje kliknij pozycję **Faks serwera**.
3. W obszarze Wyświetl na urządzeniu kliknij pozycję **Pokaż**.
4. W obszarze Serwer i protokół kliknij pozycję **Edytuj**. Z listy wybierz pozycję **SMTP**.
5. Aby włączyć przesyłanie wiadomości e-mail z drukarki, w obszarze **Przesłanie e-mail** kliknij przycisk przełączający.
6. Aby włączyć wysyłanie alertów e-mail z drukarki, w obszarze **Powiadomienie e-mail** kliknij przycisk przełączający.
7. W obszarze Adres e-mail urządzenia wpisz adres e-mail przypisany do drukarki.
8. W obszarze Serwer SMTP:
   a. Kliknij pozycję **Adres serwera**.
   b. Wprowadź nazwę serwera SMTP, używając jednego z następujących sposobów:
      - W polu Adres serwera wpisz nazwę serwera SMTP.
      - Aby wyszukać serwer, kliknij pozycję **Wybierz serwer z listy**, kliknij pozycję **Wyszukaj**, wybierz serwer SMTP i kliknij przycisk **OK**.
   c. W polu Numer portu wychodzącego SMTP wpisz numer portu serwera wysyłającego pocztę e-mail. Domyślny numer portu to 25.

9. W obszarze Zabezpieczenia połączenia wybierz protokół zabezpieczeń. Jeśli serwer SMTP nie używa protokołu, wybierz pozycję **Wył.**

   Uwaga:

   - Jeśli nie wiesz, którą metodę szyfrowania obsługuje serwer, wybierz pozycję **STARTTLS (jeżeli dostępne)**. Jeśli wybierzesz pozycję STARTTLS (jeżeli dostępne), drukarka podejmie próbę użycia operacji STARTTLS. Jeśli serwer nie obsługuje operacji STARTTLS, komunikacja SMTP nie będzie szyfrowana.
   - Jeśli serwer poczty e-mail wymaga szyfrowania, ale nie oferuje polecenia STARTTLS na drukarce, proces obsługi poczty e-mail zakończy się niepowodzeniem.

10. W obszarze Uwierzytelnianie wychodzące SMTP:
    a. Aby włączyć uwierzytelnianie protokołu SMTP, kliknij pozycję **Uwierzytelnianie SMTP**. Z menu wybierz pozycję **SMTP AUTH**.
    b. Wpisz poświadczenia logowania w polach Nazwa użytkownika SMTP AUTH, Hasło SMTP AUTH Password i Wpisz ponownie hasło.
    c. Kliknij pozycję **Poświadczenia logowania do wysyłania wiadomości e-mail**, a następnie wybierz opcję.
       - **Wstępnie zdefiniowane**: Aby uruchomić serwer SMTP, drukarka używa wartości pól Nazwa użytkownika SMTP AUTH i Hasło SMTP AUTH.
       - **Zalogowany użytkownik**: Aby wysłać wiadomość e-mail do serwera SMTP, drukarka używa poświadczeń logowania do sieci.
       - W przypadku wybrania pozycji Zalogowany użytkownik kliknij pozycję **Gdy operacja uwierzytelniania zakończy się niepowodzeniem**, a następnie wybierz opcję.
         - **Anuluj wysyłanie**: Ta opcja powoduje anulowanie przesyłania wiadomości e-mail.
         - **Uwierzytelnij przy użyciu wstępnie zdefiniowanych poświadczeń**: Ta opcja powoduje podjęcie drugiej próby wysłania wiadomości e-mail przy użyciu wstępnie zdefiniowanych poświadczeń uwierzytelniania.
11. Kliknij przycisk **OK**.
12. Aby skonfigurować ustawienia serwera faksów SMTP, kliknij pozycję **Konfiguracja**.
13. W polu Nazwa domeny wprowadź nazwę domeny serwera faksów SMTP.
14. W celu dodania wyrazu „Fax” na początku adres e-mail na potrzeby identyfikacji, kliknij pozycję **Format adresu e-mail**, a następnie wybierz pozycję **Dodaj ciąg „FAX=”**.
15. Kliknij przycisk **OK**.
16. W przypadku wyświetlenia monitu o ponowne uruchomienie drukarki kliknij pozycję **Uruchom ponownie teraz**.

Konfigurowanie ustawień domyślnych i innych ustawień faksu serwera

Faks serwera umożliwia wysyłanie faksu przez sieć do serwera faksów. Serwer faksów wysyła faks do urządzenia do faksowania za pośrednictwem linii telefonicznej.

Aby skonfigurować ogólne i domyślne ustawienia aplikacji Faks serwera:

1. W oprogramowaniu Embedded Web Server zaloguj się jako administrator, a następnie kliknij pozycję **Aplikacje**.
2. W obszarze Zainstalowane aplikacje kliknij pozycję **Faks serwera**.
3. W obszarze Wyświetl na urządzeniu kliknij pozycję **Pokaż**.

4. W razie potrzeby skonfiguruj ustawienia w następujących obszarach:
   - Wartości domyślne
   - Ogólne ustawienia i zasady
   - Ustawienia ogólne aplikacji Skanuj do
   - Ustawienia wstępne
5. Po zakończeniu zamknij okno konfiguracji.

Konfigurowanie ustawień zabezpieczeń za pomocą oprogramowania Embedded Web Server

Ustawienia zabezpieczenia służą do konfigurowania ustawień administracyjnych, uwierzytelniania, dostępu i uprawnień użytkowników oraz dostępu do usług.

Logowanie jako administrator na panelu sterowania

W zależności od ustawionych uprawnień niektóre usługi i ustawienia są zablokowane lub ukryte do czasu wprowadzenia nazwy użytkownika i hasła administratora.

W wersjach oprogramowania wcześniejszych niż PL6 (XX.5X.XX) domyślne hasło administratora to **1111**. W wersji oprogramowania PL6 (XX.5X.XX) i nowszych domyślne hasło administratora to numer seryjny urządzenia. Numer seryjny można znaleźć z tyłu drukarki, w raporcie konfiguracji lub na stronie głównej oprogramowania Embedded Web Server. W haśle jest uwzględniana wielkość liter.

Uwaga: Uaktualnienie do wersji PL6 (XX.5X.XX) nie powoduje zmiany hasła administratora. Jeśli zresetujesz urządzenie do domyślnych ustawień fabrycznych, hasło administratora zmieni się na numer seryjny urządzenia dla wersji oprogramowania PL6 (XX.5X.XX) lub nowszej.

Aby przejść do panelu sterowania jako administrator:

1. Na panelu sterowania drukarki naciśnij przycisk **Ekran główny**.
2. Dotknij pozycji **Zaloguj się**.
3. Dotknij opcji **admin**, o ile jest ona dostępna. W przeciwnym razie za pomocą klawiatury wpisz **admin**. Następnie dotknij pozycji **Next** (Dalej).
4. Wpisz hasło administratora, a następnie dotknij opcji **OK**.

Logowanie jako administrator w oprogramowaniu Embedded Web Server

W wersjach oprogramowania wcześniejszych niż PL6 (XX.5X.XX) domyślne hasło administratora to **1111**. W wersji oprogramowania PL6 (XX.5X.XX) i nowszych domyślne hasło administratora to numer seryjny urządzenia. Numer seryjny można znaleźć z tyłu drukarki, w raporcie konfiguracji lub na stronie głównej oprogramowania Embedded Web Server. W haśle jest uwzględniana wielkość liter.

Uwaga: Uaktualnienie do wersji PL6 (XX.5X.XX) nie powoduje zmiany hasła administratora. Jeśli zresetujesz urządzenie do domyślnych ustawień fabrycznych, hasło administratora zmieni się na numer seryjny urządzenia dla wersji oprogramowania PL6 (XX.5X.XX) lub nowszej.

Aby zalogować się do oprogramowania Embedded Web Server jako administrator:

1. Na komputerze uruchom przeglądarkę internetową. Na pasku adresu wpisz adres IP drukarki, a następnie naciśnij klawisz **Enter** lub **Return**.

   Uwaga: Jeśli nie znasz adresu IP drukarki, zapoznaj się z częścią .

2. U góry strony kliknij polecenie **Log In** (Zaloguj).

3. Kliknij opcję **admin**.
4. Wpisz hasło administratora, a następnie kliknij polecenie **Log In** (Zaloguj).

Otwieranie menu zabezpieczeń

1. Na komputerze uruchom przeglądarkę internetową. Na pasku adresu wpisz adres IP drukarki, a następnie naciśnij klawisz **Enter** lub **Return**.
2. W oprogramowaniu Embedded Web Server zaloguj się jako administrator systemu. Aby uzyskać więcej informacji, przejdź do części .
3. Kliknij pozycje **System**→**Security** (Zabezpieczenia).

Dostęp do zaawansowanych ustawień zabezpieczeń

1. Na komputerze uruchom przeglądarkę internetową. Na pasku adresu wpisz adres IP drukarki, a następnie naciśnij klawisz **Enter** lub **Return**.
2. W oprogramowaniu Embedded Web Server zaloguj się jako administrator systemu. Aby uzyskać więcej informacji, przejdź do części .
3. Kliknij opcję **Permissions** (Uprawnienia), a następnie kliknij pozycję **Login/Logout Settings** (Ustawienia logowania/wylogowania).
4. W obszarze Advanced Settings (Ustawienia zaawansowane) kliknij pozycję **Edit** (Edytuj).

Konfigurowanie zaawansowanych ustawień zabezpieczeń

Aby skonfigurować ustawienia zabezpieczeń logowania:

1. W oprogramowaniu Embedded Web Server uzyskaj dostęp do menu Advanced Security (Zabezpieczenia zaawansowane). Aby uzyskać więcej informacji, przejdź do części .
2. Aby ustawić sprawdzanie wielkości liter we wprowadzonej nazwie użytkownika, kliknij pozycję **Case Sensitive User Name** (Nazwa użytkownika z rozróżnianiem wielkości liter), kliknij pozycję **Case Sensitive** (Rozróżnianie wielkości liter) lub **Not Case Sensitive** (Bez rozróżniania wielkości liter), następnie kliknij przycisk **OK**.
3. Aby skonfigurować rejestrowanie nieudanych prób logowania, kliknij pozycję **Log Failed Login Attempts** (Rejestruj nieudane próby logowania).
   a. Aby włączyć rejestrowanie nieudanych prób logowania, kliknij przycisk przełączający **Log Failed Login Attempts** (Rejestruj nieudane próby logowania).
   b. Aby ustawić maksymalną liczbę nieudanych prób logowania w określonym czasie, wpisz liczbę w polu Failed Login Attempt Limit (Nieudane próby logowania).
   c. Kliknij przycisk **OK**.
4. Aby skonfigurować limity prób logowania administratora, kliknij pozycję **Limit Login Attempts of System Administrator** (Ogranicz próby logowania administratora systemu).
   a. Aby ograniczyć próby logowania administratora, kliknij przycisk przełączający **Limit Login Attempts of System Administrator** (Ogranicz próby logowania administratora systemu).
   b. Aby ustawić maksymalną liczbę nieudanych prób logowania przed wyłączeniem logowania administratora, wpisz liczbę w polu Failed Login Attempt Limit (Nieudane próby logowania).

Uwaga: To ustawienie jest dostępne tylko wtedy, gdy występuje więcej niż jeden użytkownik w roli administratora systemu urządzenia.

5. Kliknij przycisk **OK**.

Aby skonfigurować bardziej zaawansowane ustawienia zabezpieczeń:

1. W oprogramowaniu Embedded Web Server uzyskaj dostęp do menu **Advanced Security** (Zabezpieczenia zaawansowane). Aby uzyskać więcej informacji, przejdź do części .
2. Aby ustawić limit czasu uwierzytelnienia serwera, wpisz liczbę w polu Server Authentication Response Timeout (Limit czasu odpowiedzi uwierzytelnienia serwera).
3. Aby ustawić limit czasu dla funkcji wyszukiwania, wpisz liczbę w polu Search Timeout (Limit czasu wyszukiwania).
4. Aby skonfigurować opcje wyświetlania nazwy użytkownika podczas logowania, kliknij pozycję **Display User Name** (Wyświetlaj nazwę użytkownika).
   a. Aby ukryć nazwę użytkownika podczas logowania, kliknij pozycję **Hide** (Ukryj).
   b. Aby ukryć nazwę użytkownika podczas używania karty inteligentnej, kliknij pozycję **Hide Smart Card ID** (Ukryj identyfikator karty inteligentnej).
   c. Aby pokazać nazwę użytkownika podczas logowania, kliknij pozycję **Show** (Pokaż).
5. Aby uzyskać informacje o użytkowniku podczas logowania, kliknij pozycję **Obtain User Information at Login** (Uzyskaj informacje o użytkowniku przy logowaniu), kliknij pozycję **On** (Wł.), a następnie kliknij przycisk **OK**.
6. Aby zapisać informacje logowania na urządzeniu, kliknij pozycję **Store Login Information on Device** (Zapisz informacje logowania na urządzeniu), następnie kliknij przycisk **On** (Wł.).
7. Aby zapisać ustawienia, kliknij przycisk **OK**.

Konfigurowanie ustawień bezpiecznych

Aby umożliwić użytkownikom edytowanie pola From (Od) w wiadomościach e-mail wysyłanych z drukarki:

1. Na komputerze uruchom przeglądarkę internetową. Na pasku adresu wpisz adres IP drukarki, a następnie naciśnij klawisz **Enter** lub **Return**.
2. W oprogramowaniu Embedded Web Server zaloguj się jako administrator systemu. Aby uzyskać więcej informacji, przejdź do części .
3. W oprogramowaniu Embedded Web Server kliknij pozycję **Apps (Aplikacje)**→**Email (E-mail)**.
4. W obszarze Scan To Apps General Settings (Ustawienia ogólne skanowania do aplikacji) kliknij **pole „From”** (Od).
5. Wybierz opcję:
   - Aby umożliwić użytkownikom edytowanie pola From (Od) w wiadomościach e-mail wysyłanych z drukarki, wybierz opcję **Yes** (Tak).
   - Aby umożliwić edytowanie pola From (Od) w wiadomościach e-mail wysyłanych z drukarki tylko zalogowanym użytkownikom, wybierz opcję **Logged-In Users Only** (Tylko zalogowani użytkownicy).
   - Aby uniemożliwić użytkownikom zmianę domyślnego adresu e-mail urządzenia, w polu From (Od) wybierz opcję **No** (Nie).
6. Kliknij przycisk **OK**.

Aby ograniczyć użytkownikom wybór tylko do odbiorców z książki adresowej:

1. Na komputerze uruchom przeglądarkę internetową. Na pasku adresu wpisz adres IP drukarki, a następnie naciśnij klawisz **Enter** lub **Return**.
2. W oprogramowaniu Embedded Web Server zaloguj się jako administrator systemu. Aby uzyskać więcej informacji, przejdź do części .
3. Kliknij opcję **Uprawnienia**.
4. W obszarze Guest Accounts (Konta gościa) kliknij pozycję **Edit** (Edytuj), a następnie wybierz opcję **Device User Role** (Rola użytkownika urządzenia).
5. W obszarze Control Panel Permissions (Uprawnienia panelu sterowania) wybierz pozycję **Custom Permissions** (Uprawnienia niestandardowe), następnie kliknij pozycję **Setup** (Konfiguracja).
6. Kliknij przycisk **Email** (E-mail).
7. Aby uniemożliwić użytkownikom edytowanie pola To (Do) w wiadomościach e-mail drukarki, w obszarze Manually Enter Recipients (Ręcznie wprowadź odbiorców) kliknij pozycję **Hide** (Ukryj).
8. Aby zapisać wybór, kliknij przycisk **OK**, następnie kliknij przycisk **Close** (Zamknij).
9. Kliknij przycisk **OK**.

Aby umożliwić pobieranie aktualizacji oprogramowania sprzętowego:

1. Na komputerze uruchom przeglądarkę internetową. Na pasku adresu wpisz adres IP drukarki, a następnie naciśnij klawisz **Enter** lub **Return**.
2. W oprogramowaniu Embedded Web Server zaloguj się jako administrator systemu. Aby uzyskać więcej informacji, przejdź do części .
3. Kliknij kolejno pozycje **System**→**Software Update** (Aktualizacja oprogramowania).
4. Aby umożliwić pobieranie aktualizacji oprogramowania sprzętowego, kliknij pozycję **Enable** (Włącz).
5. Po wyświetleniu monitu kliknij przycisk **Restart Now** (Uruchom ponownie teraz).

Serwer LDAP

Protokół LDAP (ang. Lightweight Directory Access Protocol) używany jest do przetwarzania zapytań i aktualizacji w katalogu danych LDAP na zewnętrznym serwerze. Protokół LDAP może być również używany do uwierzytelniania i autoryzacji w sieci. Katalogi LDAP są mocno zoptymalizowane pod kątem wydajności odczytu. Użyj tej strony w celu określenia, w jaki sposób drukarka pobiera dane z katalogu LDAP.

1. Na komputerze uruchom przeglądarkę internetową. Na pasku adresu wpisz adres IP drukarki, a następnie naciśnij klawisz **Enter** lub **Return**.
2. W oprogramowaniu Embedded Web Server zaloguj się jako administrator systemu. Aby uzyskać więcej informacji, przejdź do części .
3. Kliknij pozycje **Connectivity (Łączność)**→**LDAP**→**LDAP Servers/Directory Services (Serwery LDAP/usługi katalogowe)**.
4. W obszarze IP Address/Host Name: Port (Adres IP/nazwa hosta: Port) wprowadź adres IP lub nazwę DNS serwera LDAP, a następnie wprowadź numer portu dla LDAP.
5. Skonfiguruj opcjonalne dane serwera LDAP zgodnie z potrzebą.
   a. W polu Search Directory Root (Główny katalog wyszukiwania) wpisz ścieżkę główną katalogu wyszukiwania w formacie Base DN. Na przykład, DC=xerox, DC=net.
   b. Wybierz typ serwera LDAP.
   c. Wpisz nazwę logowania i hasło używane do dostępu do serwera.

   d. W pozycji Search Timeout (Limit czasu wyszukiwania) określ typ limitu czasu, jaki ma być stosowany dla serwera. Można wybrać, aby serwer LDAP ograniczał czas, lub ustawić limit czasu ręcznie w polu sekund.
6. Kliknij przycisk **OK**.
7. Aby włączyć funkcję LDAP-SSL/TLS:
   a. Kliknij pozycje **System**→**Security** (Zabezpieczenia).
   b. W obszarze Network Security (Zabezpieczenia sieci) kliknij pozycję **SSL/TLS Settings** (Ustawienia SSL/TLS).
   c. Aby włączyć funkcję LDAP-SSL/TLS, kliknij przycisk przełączający **LDAP - SSL/TLS Communication** (LDAP - Komunikacja SSL/TLS).
8. Kliknij przycisk **OK**.
9. Po wyświetleniu monitu kliknij przycisk **Restart Now** (Uruchom ponownie teraz).

Mapowanie użytkownika LDAP

Serwery LDAP wyświetlają różne wyniki w zależności od sposobu wdrażania mapowania. Użyj tej strony w celu mapowania pól LDAP na pola w swojej drukarce. Edytowanie bieżących ustawień mapowania umożliwia dokładne dostosowanie wyników przeszukiwania serwera.

Informacje początkowe:

- Upewnij się, że ustawienia serwera LDAP zostały skonfigurowane. Aby uzyskać więcej informacji, przejdź do części .
- Upewnij się, że jako uwierzytelnianie ustawiono LDAP. Aby uzyskać szczegółowe informacje, patrz .
- Upewnij się, że protokół LDAP jest włączony. Aby uzyskać szczegółowe informacje, patrz .
- Upewnij się, że uwierzytelnianie sieciowe jest włączone. Aby uzyskać szczegółowe informacje, patrz .

Aby zdefiniować mapowania użytkownika LDAP:

1. Na komputerze uruchom przeglądarkę internetową. Na pasku adresu wpisz adres IP drukarki, a następnie naciśnij klawisz **Enter** lub **Return**.
2. W oprogramowaniu Embedded Web Server zaloguj się jako administrator systemu. Aby uzyskać więcej informacji, przejdź do części .
3. Kliknij opcję **Łączność**.
4. W obszarze Protocols (Protokoły) kliknij opcję **LDAP**, a następnie kliknij opcję **LDAP User Mappings** (Mapowania użytkownika LDAP).
5. W polu User Name (Nazwa użytkownika) wpisz nazwę użytkownika, następnie kliknij polecenie **Search** (Wyszukaj).
6. Jeśli włączone jest uwierzytelnianie sieciowe, zostanie wyświetlone pole Home (Katalog domowy). Pole Home (Katalog domowy) wskazuje lokalizację osobistego katalogu użytkownika. Administrator systemu definiuje domyślny katalog główny podczas tworzenia konta użytkownika.
7. Jeśli w polach User Mapping (Mapowania użytkownika) widnieją nieprawidłowe informacje, należy je zmienić.
8. Kliknij przycisk **OK**.
9. Po wyświetleniu monitu kliknij przycisk **Restart Now** (Uruchom ponownie teraz).

Konfigurowanie uwierzytelniania LDAP

1. Na komputerze uruchom przeglądarkę internetową. Na pasku adresu wpisz adres IP drukarki, a następnie naciśnij klawisz **Enter** lub **Return**.
2. W oprogramowaniu Embedded Web Server zaloguj się jako administrator systemu. Aby uzyskać więcej informacji, przejdź do części .
3. Kliknij opcję **Łączność**.
4. W obszarze Protocols (Protokoły) kliknij pozycję **LDAP**, a następnie kliknij pozycję **LDAP Authentication** (Uwierzytelnianie LDAP).
5. Aby użyć ciągu tekstowego w celu dodania go do nazwy użytkownika, kliknij przycisk przełączający w opcji Use Added Text String (Użyj dodatkowego ciągu tekstowego).

   Uwaga: Znacznik wyboru na przycisku przełączającym wskazuje, że funkcja jest włączona.

6. W obszarze Added Tekst String (Dodany ciąg tekstowy) wprowadź ciąg tekstowy, który ma zostać dodany do nazwy użytkownika w celu uwierzytelnienia.
7. Kliknij przycisk **OK**, a następnie kliknij przycisk **Close** (Zamknij).

Konfigurowanie uwierzytelniania sieciowego

Uwierzytelnianie sieciowe to protokół zabezpieczeń, wymagający od użytkowników podawania poświadczeń logowania w celu uzyskania dostępu do drukarki. Drukarka porównuje poświadczenia użytkownika z informacjami zapisanymi na serwerze uwierzytelniania.

W celu potwierdzenia swej tożsamości użytkownicy mogą wprowadzać poświadczenia logowania na panelu sterowania lub w oprogramowaniu Embedded Web Server albo korzystać z czytnika kart.

Aby skonfigurować prawa dostępu za pomocą uwierzytelniania sieciowego:

- Podaj informacje o serwerze uwierzytelniania i skonfiguruj ustawienia serwera uwierzytelniania.
- Włącz blokadę panelu.
- Upewnij się, że blokady usług są ustawione.
- Upewnij się, że uwierzytelnianie sieciowe jest włączone. Aby uzyskać szczegółowe informacje, patrz .

Aby uzyskać dostęp do systemu uwierzytelniania:

1. Na komputerze uruchom przeglądarkę internetową. Na pasku adresu wpisz adres IP drukarki, a następnie naciśnij klawisz **Enter** lub **Return**.
2. W oprogramowaniu Embedded Web Server zaloguj się jako administrator systemu. Aby uzyskać więcej informacji, przejdź do części .
3. Kliknij opcję **Uprawnienia**.
4. Kliknij przycisk **Login/Logout Settings** (Ustawienia logowania/wylogowywania).
5. W obszarze Network (Sieć) kliknij pozycję **Edit** (Edytuj).
6. W obszarze Network Login (Logowanie do sieci) wybierz opcję **Kerberos**, **SMB** lub **LDAP**, a następnie kliknij pozycję **Next** (Dalej).
7. Skonfiguruj serwer LDAP, uwierzytelnianie i niestandardowe ustawienia filtrowania. Szczegółowe informacje na ten temat są zawarte w temacie dotyczącym systemu uwierzytelniającego.

Konfigurowanie systemu uwierzytelniania LDAP

Przed użyciem serwerów LDAP do uwierzytelnienia, skonfiguruj ustawienia w oprogramowaniu Embedded Web Server.

Aby skonfigurować system LDAP:

1. Na komputerze uruchom przeglądarkę internetową. Na pasku adresu wpisz adres IP drukarki, a następnie naciśnij klawisz **Enter** lub **Return**.
2. W oprogramowaniu Embedded Web Server zaloguj się jako administrator systemu. Aby uzyskać więcej informacji, przejdź do części .
3. Kliknij opcję **Permissions** (Uprawnienia), a następnie kliknij pozycję **Login/Logout Settings** (Ustawienia logowania/wylogowania).
4. W obszarze Network (Sieć) kliknij pozycję **Edit** (Edytuj).
5. W obszarze Network Login (Logowanie do sieci) wybierz pozycję **LDAP**, a następnie kliknij pozycję **Next** (Dalej).
6. W obszarze LDAP kliknij każdy z tematów na liście. W każdym z okien wykonaj wymaganą konfigurację, następnie kliknij przycisk **OK**.
7. Po ukończeniu konfiguracji LDAP kliknij przycisk **Gotowe**.

Konfigurowanie systemu uwierzytelniania SMB

Przed użyciem serwerów do uwierzytelnienia, skonfiguruj ustawienia w oprogramowaniu Embedded Web Server.

Aby skonfigurować system uwierzytelniania SMB:

1. Na komputerze uruchom przeglądarkę internetową. Na pasku adresu wpisz adres IP drukarki, a następnie naciśnij klawisz **Enter** lub **Return**.
2. W oprogramowaniu Embedded Web Server zaloguj się jako administrator systemu. Aby uzyskać więcej informacji, przejdź do części .
3. Kliknij opcję **Permissions** (Uprawnienia), a następnie kliknij pozycję **Login/Logout Settings** (Ustawienia logowania/wylogowania).
4. W obszarze Network (Sieć) kliknij pozycję **Edit** (Edytuj).
5. W obszarze Network Login (Logowanie do sieci) wybierz opcję **SMB (Windows ADS)**, a następnie kliknij opcję **Next** (Dalej).
6. W obszarze SMB (Windows ADS) wpisz informacje o konfiguracji dla domyślnego serwera i serwerów alternatywnych, następnie kliknij przycisk **Done** (Gotowe).

Konfigurowanie systemu uwierzytelniania Kerberos

Przed użyciem serwerów Kerberos do uwierzytelnienia, skonfiguruj ustawienia w oprogramowaniu Embedded Web Server.

Uwaga: W celu włączenia uwierzytelniania Kerberos, skonfiguruj bieżącą godzinę i datę w drukarce. Aby uzyskać więcej informacji, przejdź do części .

Aby skonfigurować system uwierzytelniania Kerberos:

1. Na komputerze uruchom przeglądarkę internetową. Na pasku adresu wpisz adres IP drukarki, a następnie naciśnij klawisz **Enter** lub **Return**.
2. W oprogramowaniu Embedded Web Server zaloguj się jako administrator systemu. Aby uzyskać więcej informacji, przejdź do części .

3. Kliknij opcję **Permissions** (Uprawnienia), a następnie kliknij pozycję **Login/Logout Settings** (Ustawienia logowania/wylogowania).
4. W obszarze Network (Sieć) kliknij pozycję **Edit** (Edytuj).
5. W obszarze Network Login (Logowanie do sieci) wybierz opcję **Kerberos (Windows ADS)**, a następnie kliknij opcję **Next** (Dalej).
6. W obszarze Kerberos (Windows ADS) wpisz informacje o konfiguracji dla domyślnego serwera i serwerów alternatywnych, następnie kliknij przycisk **Done** (Gotowe).
7. Kliknij przycisk **Restart Now** (Uruchom ponownie teraz).

Konfigurowanie filtrowania adresów IP

1. Na komputerze uruchom przeglądarkę internetową. Na pasku adresu wpisz adres IP drukarki, a następnie naciśnij klawisz **Enter** lub **Return**.
2. W oprogramowaniu Embedded Web Server zaloguj się jako administrator systemu. Aby uzyskać więcej informacji, przejdź do części .
3. Kliknij pozycje **System**→**Security** (Zabezpieczenia).
4. Kliknij **IP Address Filtering** (Filtrowanie adresów IP).
5. W obszarze IP Address Filtering (Filtrowanie adresów IP) kliknij przycisk przełączający, aby włączyć protokół internetowy.

   Uwaga: Znacznik wyboru na przycisku przełączającym wskazuje, że funkcja jest włączona.

6. Aby dodać adres IP:
   a. W obszarze Allowed IP Address/Subnet Mask (Dozwolona maska podsieci/adresu IP) kliknij pozycję **Add** (Dodaj).
   b. W polu Enter IP Address (Wprowadź adres IP) podaj adres IP hosta w postaci X.X. X.X: X oznacza liczbę z przedziału od 0 do 255. Na przykład 192.168.200.10.
   c. W polu Enter IP Mask (Wprowadź maskę adresu IP) wprowadź ostatnie cyfry maski sieci hosta.
   d. Kliknij przycisk **OK**.
7. Aby usunąć dozwolony adres IP w obszarze IP Address (Adres IP):
   a. Kliknij ikonę **kosza**.
   b. Po wyświetleniu monitu kliknij przycisk **Delete** (Usuń).
8. Aby edytować dozwolony adres IP:
   a. Na liście dozwolonych adresów IP kliknij adres IP.
   b. Edytuj informacje.
   c. Kliknij przycisk **OK**.
9. Po zakończeniu, aby zapisać ustawienia, w obszarze IP Address Filtering (Filtrowanie adresu IP) kliknij przycisk **OK**.

Konfigurowanie ustawień SSL w oprogramowaniu Embedded Web Server

SSL (Secure Sockets Layer) to protokół tworzący połączenie szyfrowane między drukarką a serwerem.

Aby włączyć SSL, wymagany jest certyfikat cyfrowy.

Aby utworzyć certyfikat cyfrowy:

1. Na komputerze uruchom przeglądarkę internetową. Na pasku adresu wpisz adres IP drukarki, a następnie naciśnij klawisz **Enter** lub **Return**.
2. W oprogramowaniu Embedded Web Server zaloguj się jako administrator systemu. Aby uzyskać więcej informacji, przejdź do części .
3. Kliknij pozycje **System**→**Security** (Zabezpieczenia).
4. W obszarze Certificates (Certyfikaty) kliknij pozycję **Security Certificates** (Certyfikaty zabezpieczeń).
5. Z menu Security Certificates (Certyfikaty zabezpieczeń) wybierz polecenie **Device Certificates** (Certyfikaty urządzenia).
6. Kliknij przycisk **Create** (Utwórz) i wybierz opcję **Create Self-Signed Certificate** (Utwórz certyfikat podpisany własnoręcznie).
7. Wybierz algorytm skrótu i długość klucza publicznego. Aby uzyskać pomoc, skontaktuj się z administratorem systemu.
8. Aby ustawić liczbę dni, przez które certyfikat być ważny, wpisz liczbę dni w polu Validity Period (Okres ważności).
9. Kliknij pozycję **Create** (Utwórz).
10. Aby powrócić do strony Security Certificates (Certyfikaty zabezpieczeń), po wyświetleniu monitu kliknij przycisk **Close** (Zamknij).
11. Aby zamknąć stronę Security Certificates (Certyfikaty zabezpieczeń), kliknij polecenie **Close** (Zamknij).

Aby skonfigurować ustawienia SSL:

1. Na komputerze uruchom przeglądarkę internetową. Na pasku adresu wpisz adres IP drukarki, a następnie naciśnij klawisz **Enter** lub **Return**.
2. W oprogramowaniu Embedded Web Server zaloguj się jako administrator systemu. Aby uzyskać więcej informacji, przejdź do części .
3. Kliknij pozycje **System**→**Security** (Zabezpieczenia).
4. W obszarze Network Security (Zabezpieczenia sieci) kliknij pozycję **SSL/TLS Settings** (Ustawienia SSL/TLS).
5. Wybierz co najmniej jeden protokół z listy protokołów SSL i TLS.
6. Aby wybrać certyfikat urządzenia dla serwera, kliknij w obszarze Device Certificate - Server (Certyfikat urządzenia - serwer), a następnie wybierz certyfikat z listy.
7. Aby włączyć komunikację SSL, kliknij przycisk przełączający **HTTP - SSL/TLS Communication** (HTTP - Komunikacja SSL/TLS).
8. W obszarze HTTP - SSL/TLS Port Number (HTTP - Numer portu SSL/TLS) wpisz prawidłowy numer portu.

Przestroga: Przed zmianą domyślnej wartości 443 skontaktuj się z administratorem.

9. Jeśli serwer LDAP wymaga komunikacji SSL z uwierzytelnianiem LDAP, kliknij przycisk przełączający **LDAP - SSL/TLS Communication** (LDAP - Komunikacja SSL/TLS).
10. Aby włączyć komunikację SSL dla SMTP, kliknij pozycję **SMTP - SSL/TLS Communication** (SMTP - Komunikacja SSL/TLS), następnie wybierz opcję.
11. Jeśli to konieczne w środowisku, kliknij przycisk przełączający **Verify Remote Server Certificate** (Sprawdź certyfikat serwera zdalnego), następnie kliknij przycisk **OK**.
12. Aby aktywować zmiany, po wyświetleniu monitu kliknij przycisk **Uruchom ponownie teraz**.

Uwaga: Znacznik wyboru na przycisku przełączającym wskazuje, że ustawienie jest włączone.

Włączanie protokołu HTTPS przy użyciu oprogramowania Embedded Web Server

1. Na komputerze uruchom przeglądarkę internetową. Na pasku adresu wpisz adres IP drukarki, a następnie naciśnij klawisz **Enter** lub **Return**.
2. W oprogramowaniu Embedded Web Server zaloguj się jako administrator systemu. Aby uzyskać więcej informacji, przejdź do części Uzyskiwanie dostępu do oprogramowania Embedded Web Server jako administrator systemu.
3. Kliknij opcję **Connectivity (Łączność)**→**HTTP**.
4. Aby włączyć HTTPS, kliknij przycisk przełączający **HTTPS (SSL)**.

   Uwaga: Znacznik wyboru na przycisku przełączającym wskazuje, że ustawienie jest włączone.
5. Kliknij przycisk **OK**.
6. Aby aktywować zmiany, po wyświetleniu monitu kliknij przycisk **Uruchom ponownie teraz**.

Konfigurowanie filtrowania domen SMTP

1. Na komputerze uruchom przeglądarkę internetową. Na pasku adresu wpisz adres IP drukarki, a następnie naciśnij klawisz **Enter** lub **Return**.
2. W oprogramowaniu Embedded Web Server zaloguj się jako administrator systemu. Aby uzyskać więcej informacji, przejdź do części .
3. W oprogramowaniu Embedded Web Server kliknij pozycję **System**→**Security** (Zabezpieczenia).
4. W obszarze Network Security (Zabezpieczenia sieciowe) kliknij pozycję **Domain Filtering** (Filtrowanie domeny).
   - Aby zezwolić na określone domeny, wybierz opcję **Allow Specific Domains** (Zezwól na określone domeny). Wpisz domeny.
   - Aby zablokować określone domeny, wybierz opcję **Block Specific Domains** (Blokuj określone domeny). Wpisz domeny do blokowania.
   - Aby wyłączyć filtrowanie domen, wybierz opcję **Off** (Wył.).
5. Kliknij przycisk **OK**.

Zabezpieczenia portu USB

Aby uniemożliwić niepowołany dostęp do drukarki za pośrednictwem portu USB na przedzie drukarki, wyłącz ten port.

Wyłączanie i wyłączanie portu USB:

1. Na komputerze uruchom przeglądarkę internetową. Na pasku adresu wpisz adres IP drukarki, a następnie naciśnij klawisz **Enter** lub **Return**.
2. W oprogramowaniu Embedded Web Server zaloguj się jako administrator systemu. Aby uzyskać więcej informacji, przejdź do części .
3. Kliknij opcję **Uprawnienia**.
4. W obszarze Guest Access (Dostęp gościa) kliknij pozycję **Edit (Edytuj)**→**Device User Role (Rola użytkownika urządzenia)**.
5. W obszarze Control Panel Permissions (Uprawnienia panelu sterowania) kliknij pozycję **Custom Permissions** (Uprawnienia niestandardowe), a następnie kliknij pozycję **Setup** (Konfiguracja).
6. Kliknij opcję **USB**.
7. Dla każdej opcji dostępu USB kliknij pozycję **Allow** (Zezwalaj), **Restrict** (Ogranicz) lub **Hide** (Ukryj).
8. Aby zastosować nowe ustawienia, kliknij pozycję **OK**.
9. Aby wrócić do okna Permissions (Uprawnienia), kliknij przycisk **Close** (Zamknij), a następnie kliknij przycisk **OK**.

Konfigurowanie ustawień bezpiecznych na panelu sterowania

Uwierzytelnianie przy użyciu systemu z czytnikiem kart

Gdy skonfigurowane jest wygodne uwierzytelnianie Xerox®, użytkownicy przesuwają zaprogramowaną kartę identyfikacyjną przy panelu sterowania. Drukarka porównuje poświadczenia użytkownika z informacjami zapisanymi na serwerze wygodnego uwierzytelniania.

Bardziej szczegółowych informacji należy szukać w dokumentacji dołączonej do oprogramowania uwierzytelniającego.

Konfigurowanie ról użytkownika i uprawnień dostępu

Można skonfigurować ustawienia uprawnień, takie jak ustawienia logowania, role użytkownika, ograniczenia drukowania i zasady haseł.

Ustawianie metody logowania

1. Na komputerze uruchom przeglądarkę internetową. Na pasku adresu wpisz adres IP drukarki, a następnie naciśnij klawisz **Enter** lub **Return**.

   Uwaga: Jeśli nie znasz adresu IP drukarki, zapoznaj się z częścią .

2. W oprogramowaniu Embedded Web Server zaloguj się jako administrator systemu. Aby uzyskać więcej informacji, przejdź do części .
3. W oprogramowaniu Embedded Web Server kliknij pozycję **Permissions (Uprawnienia)**→**Login/Logout Settings (Ustawienia logowania/wylogowania)**.
4. Aby zmienić opcje wybranej metody logowania, kliknij pozycję **Edit** (Edytuj).
5. Aby zmienić metodę logowania:
   a. Kliknij opcję **Select** (Wybierz).
   b. Wybierz opcje.
   c. Kliknij przycisk **OK**.
   d. Aby potwierdzić zmianę, po wyświetleniu monitu naciśnij przycisk **Change** (Zmień).

      Po aktywować zmiany, drukarka zostanie automatycznie uruchomiona ponownie.

   Uwaga: Aby uzyskać szczegółowe informacje na temat uwierzytelniania sieciowego, zapoznaj się z częścią .

6. Aby skonfigurować inne ustawienia logowania, w obszarze Advanced Settings (Ustawienia zaawansowane) kliknij pozycję **Edit** (Edytuj).
   a. Wprowadź zmiany w obszarze Input Settings (Ustawienia wejściowe) i Authentication Settings (Ustawienia uwierzytelniania).
   b. Kliknij przycisk **OK**.
   c. Aby aktywować zmiany, po wyświetleniu monitu kliknij przycisk **Uruchom ponownie teraz**.

Zarządzanie kontami użytkownika

Konta użytkownika umożliwiają zarządzanie urządzeniem i stosowanie uprawnień drukowania. Można tworzyć, zmieniać i usuwać konta użytkownika. Można także konfigurować ustawienia konta użytkownika gościa.

Konfigurowanie uprawnień dostępu dla użytkownika gościa

Można ustawić dostęp do urządzenia i uprawnienia drukowania dla użytkownika gościa. Użytkownik gość to użytkownik, który nie jest zalogowany do urządzenia.

Aby skonfigurować uprawnienia dostępu do urządzenia dla użytkownika gościa:

1. Na komputerze uruchom przeglądarkę internetową. Na pasku adresu wpisz adres IP drukarki, a następnie naciśnij klawisz **Enter** lub **Return**.
2. W oprogramowaniu Embedded Web Server kliknij pozycję **Permissions** (Uprawnienia).
3. W celu przyznania dostępu gościa (Guest Access) wybierz pozycję **Edit** (Edytuj).
4. Wybierz **Device User Role** (Rola użytkownika urządzenia).
5. W obszarze Control Panel Permissions (Uprawnienia panelu sterowania) lub Device Website Permissions (Uprawnienia witryny sieci Web urządzenia) wybierz rolę z listy.
6. Aby przypisać uprawnienia do określonych aplikacji:
   a. Kliknij opcję **Custom Permissions** (Uprawnienia niestandardowe), a następnie kliknij pozycję **Setup** (Konfiguracja).
   b. Wybierz aplikację, a następnie skonfiguruj uprawnienia.
   c. Kliknij przycisk **OK**.
   d. Kliknij przycisk **Zamknij**.
7. Kliknij przycisk **OK**.

Aby skonfigurować uprawnienia drukowania dla użytkownika gościa:

1. Na komputerze uruchom przeglądarkę internetową. Na pasku adresu wpisz adres IP drukarki, a następnie naciśnij klawisz **Enter** lub **Return**.
2. W oprogramowaniu Embedded Web Server kliknij pozycję **Permissions** (Uprawnienia).
3. W celu przyznania dostępu gościa (Guest Access) wybierz pozycję **Edit** (Edytuj).
4. Wybierz opcję **Printing User Role** (Rola użytkownika drukującego).
5. W obszarze Uprawnienia drukowania wybierz opcję.

   Uwaga: W przypadku wybrania opcji Custom Permissions (Niestandardowe uprawnienia) zostaną wyświetlone dalsze ustawienia drukowania. Skonfiguruj ustawienia w zależności od potrzeb.
6. Kliknij przycisk **OK**.

Konfigurowanie reguł hasła

1. Na komputerze uruchom przeglądarkę internetową. Na pasku adresu wpisz adres IP drukarki, a następnie naciśnij klawisz **Enter** lub **Return**.

   Uwaga: Jeśli nie znasz adresu IP drukarki, zapoznaj się z częścią .
2. W oprogramowaniu Embedded Web Server zaloguj się jako administrator systemu. Aby uzyskać więcej informacji, przejdź do części .
3. Kliknij opcję **Uprawnienia**.
4. Kliknij opcję **Password Rules** (Reguły hasła).
5. W polu Minimum Length and Maximum Length (Minimalna i maksymalna długość) wpisz minimalną i maksymalną liczbę znaków hasła.

6. Aby zezwolić lub nie zezwolić na to, by nazwa użytkownika stanowiła część hasła, wybierz opcję Password Contains User Name (Hasło zawiera nazwę użytkownika).
7. Aby ustawić poziom zabezpieczeń haseł, wybierz opcję Password Complexity (Złożoność haseł).
8. Kliknij przycisk **OK**.

Dodawanie konta użytkownika

1. Na komputerze uruchom przeglądarkę internetową. Na pasku adresu wpisz adres IP drukarki, a następnie naciśnij klawisz **Enter** lub **Return**.
2. W oprogramowaniu Embedded Web Server kliknij pozycję **Permissions** (Uprawnienia).
3. W obszarze User Accounts (Konta użytkownika) kliknij przycisk **Add** (Dodaj).
4. W polu User Name (Nazwa użytkownika) wpisz nazwę użytkownika.
5. Wpisz i wpisz ponownie hasło.
6. Kliknij przycisk **Dodaj**.

Nowe konto użytkownika pojawi się na liście User Accounts (Konta użytkownika).

Dodawanie zdjęcia do konta użytkownika

1. Na komputerze uruchom przeglądarkę internetową. Na pasku adresu wpisz adres IP drukarki, a następnie naciśnij klawisz **Enter** lub **Return**.

   Uwaga: Jeśli nie znasz adresu IP drukarki, zapoznaj się z częścią .

2. W oprogramowaniu Embedded Web Server zaloguj się jako administrator systemu. Aby uzyskać więcej informacji, przejdź do części .
3. Kliknij opcję **Uprawnienia**.
4. W obszarze User Accounts (Konta użytkownika) wybierz konto użytkownika.
5. Na ikonie **Photo Profile** (Zdjęcie profilowe) kliknij ikonę **ołówka**.
6. Wybierz obraz.
7. Kliknij przycisk **OK**.

Zmienianie uprawnień dostępu do urządzenia dla użytkownika gościa

1. Na komputerze uruchom przeglądarkę internetową. Na pasku adresu wpisz adres IP drukarki, a następnie naciśnij klawisz **Enter** lub **Return**.

   Uwaga: Jeśli nie znasz adresu IP drukarki, zapoznaj się z częścią .

2. W oprogramowaniu Embedded Web Server zaloguj się jako administrator systemu. Aby uzyskać więcej informacji, przejdź do części .
3. Kliknij opcję **Uprawnienia**.
4. W obszarze User Accounts (Konta użytkownika) wybierz konto użytkownika.
5. W obszarze Roles (Role) kliknij opcję **Device User Role** (Rola użytkownika urządzenia).
6. W obszarze Control Panel Permissions (Uprawnienia panelu sterowania) lub Device Website Permissions (Uprawnienia witryny sieci Web urządzenia) wybierz rolę z listy.
7. Aby przypisać uprawnienia do określonych aplikacji:

a. Kliknij opcję **Custom Permissions** (Uprawnienia niestandardowe), a następnie kliknij pozycję **Setup** (Konfiguracja).
b. Wybierz aplikację, następnie skonfiguruj uprawnienia.
c. Kliknij przycisk **OK**.
d. Kliknij przycisk **Zamknij**.

8. Kliknij przycisk **OK**.

Zmienianie uprawnień drukowania dla użytkownika

1. Na komputerze uruchom przeglądarkę internetową. Na pasku adresu wpisz adres IP drukarki, a następnie naciśnij klawisz **Enter** lub **Return**.

   Uwaga: Jeśli nie znasz adresu IP drukarki, zapoznaj się z częścią .

2. W oprogramowaniu Embedded Web Server zaloguj się jako administrator systemu. Aby uzyskać więcej informacji, przejdź do części .
3. Kliknij opcję **Uprawnienia**.
4. W obszarze User Accounts (Konta użytkownika) wybierz konto użytkownika.
5. W obszarze Roles (Role) kliknij opcję **Printing User Role** (Rola użytkownika drukującego).
6. Wybierz rolę z listy.
7. Kliknij przycisk **OK**.

Konfigurowanie uprawnień użytkownika gościa do drukowania z aplikacji

1. Na komputerze uruchom przeglądarkę internetową. Na pasku adresu wpisz adres IP drukarki, a następnie naciśnij klawisz **Enter** lub **Return**.
2. W oprogramowaniu Embedded Web Server zaloguj się jako administrator systemu. Aby uzyskać więcej informacji, przejdź do części .
3. Kliknij opcję **Uprawnienia**.
4. W celu przyznania dostępu gościa kliknij pozycję **Edit** (Edytuj).
5. W obszarze Printing Permissions (Uprawnienia do drukowania) wybierz opcję **Custom Permissions** (Uprawnienia niestandardowe).
6. Wybierz opcję **Printing User Role** (Rola użytkownika drukującego).
7. W opcji Application Permissions (Uprawnienia aplikacji) kliknij pozycję **Setup** (Konfiguracja).
8. Aby zezwolić lub ograniczyć drukowanie z aplikacji, kliknij nazwę aplikacji.
9. Skonfiguruj opcje i kliknij **OK**.
10. Aby zamknąć stronę Application Permissions (Uprawnienia aplikacji), kliknij pozycję **Close** (Zamknij).
11. Aby zapisać zmiany i opuścić stronę Edit Role (Edytowanie roli), kliknij przycisk **OK**.

Przywracanie ustawień domyślnych ekranu głównego i aplikacji dla konta użytkownika

1. Na komputerze uruchom przeglądarkę internetową. Na pasku adresu wpisz adres IP drukarki, a następnie naciśnij klawisz **Enter** lub **Return**.

   Uwaga: Jeśli nie znasz adresu IP drukarki, zapoznaj się z częścią .

2. W oprogramowaniu Embedded Web Server zaloguj się jako administrator systemu. Aby uzyskać więcej informacji, przejdź do części .
3. Kliknij opcję **Uprawnienia**.
4. W obszarze User Accounts (Konta użytkownika) wybierz konto użytkownika.
5. W obszarze Personalizations (Personalizacje) kliknij przycisk **Reset** (Resetuj).
6. Aby potwierdzić, kliknij polecenie **Reset** (Resetuj).

Łączenie nazwy użytkownika PC z kontem użytkownika w zakresie informacji o stanie pracy

1. Na komputerze uruchom przeglądarkę internetową. Na pasku adresu wpisz adres IP drukarki, a następnie naciśnij klawisz **Enter** lub **Return**.

   Uwaga: Jeśli nie znasz adresu IP drukarki, zapoznaj się z częścią .

2. W oprogramowaniu Embedded Web Server zaloguj się jako administrator systemu. Aby uzyskać więcej informacji, przejdź do części .
3. Kliknij opcję **Uprawnienia**.
4. W obszarze PC User Names (Nazwy użytkownika komputera PC) kliknij przycisk **Link Account** (Połącz konto).
5. Wpisz nazwę użytkownika PC.
6. Kliknij przycisk **OK**.

Uwaga: Można połączyć wiele nazw użytkownika komputera PC z kontem użytkownika.

Dodawanie adresu e-mail do konta użytkownika

1. Na komputerze uruchom przeglądarkę internetową. Na pasku adresu wpisz adres IP drukarki, a następnie naciśnij klawisz **Enter** lub **Return**.

   Uwaga: Jeśli nie znasz adresu IP drukarki, zapoznaj się z częścią .

2. W oprogramowaniu Embedded Web Server zaloguj się jako administrator systemu. Aby uzyskać więcej informacji, przejdź do części .
3. Kliknij opcję **Uprawnienia**.
4. W obszarze Email "From" Address (Adres „Od” poczty e-mail) kliknij pozycję **Edit** (Edytuj).
5. Wpisz adres e-mail
6. Kliknij przycisk **OK**.

Usuwanie konta użytkownika

1. Na komputerze uruchom przeglądarkę internetową. Na pasku adresu wpisz adres IP drukarki, a następnie naciśnij klawisz **Enter** lub **Return**.

   Uwaga: Jeśli nie znasz adresu IP drukarki, zapoznaj się z częścią .

2. W oprogramowaniu Embedded Web Server zaloguj się jako administrator systemu. Aby uzyskać więcej informacji, przejdź do części .
3. Kliknij opcję **Uprawnienia**.
4. W obszarze User Accounts (Konta użytkownika) wybierz konto.
5. Kliknij przycisk **Delete User** (Usuń użytkownika).
6. Aby potwierdzić, kliknij polecenie **Delete** (Usuń).

Zarządzanie rolami użytkownika urządzenia

Opcja Device User Roles (Role użytkownika urządzenia) określa zakres funkcji widocznych dla zalogowanego użytkownika na panelu sterowania i w oprogramowaniu Embedded Web Server. Można tworzyć, zmieniać i usuwać role użytkownika urządzenia. Można także przypisywać konta użytkownika do ról użytkownika urządzenia. Użytkownicy dodani do roli są ograniczeni uprawnieniami dostępu zdefiniowanymi dla danej roli. Użytkownik, który nie jest członkiem niestandardowej roli użytkownika urządzenia, automatycznie ma przypisaną rolę podstawowego użytkownika.

Dodawanie roli użytkownika urządzenia

1. Na komputerze uruchom przeglądarkę internetową. Na pasku adresu wpisz adres IP drukarki, a następnie naciśnij klawisz **Enter** lub **Return**.

   Uwaga: Jeśli nie znasz adresu IP drukarki, zapoznaj się z częścią .

2. W oprogramowaniu Embedded Web Server zaloguj się jako administrator systemu. Aby uzyskać więcej informacji, przejdź do części .
3. Kliknij opcję **Uprawnienia**.
4. Kliknij pozycję **Roles** (Role).
5. Wybierz **Device User Roles** (Role użytkownika urządzenia).
6. W obszarze Device User Roles (Role użytkownika urządzenia) kliknij ikonę **plusa** (**+**).
7. Wybierz opcję:
   - Aby użyć ustawień domyślnych, wybierz opcję **Add New Role**.
   - Aby użyć ustawień istniejącej roli, wybierz pozycję **Add New Role** (Dodaj nową rolę) w obszarze Existing (Istniejące), a następnie wybierz rolę z listy.
8. Wpisz nazwę i opis nowej roli.
9. W obszarze Device Website Permissions (Uprawnienia witryny urządzenia) wybierz opcje.

   Uwaga: Jeśli wybrano opcję Custom Permissions (Niestandardowe uprawnienia), kliknij pozycję **Setup** (Konfiguracja), a następnie skonfiguruj ustawienia.

10. Kliknij przycisk **OK**.

Edytowanie roli użytkownika urządzenia

1. Na komputerze uruchom przeglądarkę internetową. Na pasku adresu wpisz adres IP drukarki, a następnie naciśnij klawisz **Enter** lub **Return**.

   Uwaga: Jeśli nie znasz adresu IP drukarki, zapoznaj się z częścią .

2. W oprogramowaniu Embedded Web Server zaloguj się jako administrator systemu. Aby uzyskać więcej informacji, przejdź do części .
3. Kliknij opcję **Uprawnienia**.
4. Kliknij pozycję **Roles** (Role).
5. Wybierz **Device User Roles** (Role użytkownika urządzenia).
6. W obszarze Device User Roles wybierz rolę, a następnie kliknij przycisk **Edit** (Edytuj).
7. W obszarze Device Website Permissions (Uprawnienia witryny urządzenia) wybierz opcje.

   Uwaga: W przypadku wybrania opcji Custom Permissions (Niestandardowe uprawnienia) kliknij pozycję **Setup** (Konfiguracja), a następnie skonfiguruj ustawienia.

8. Kliknij przycisk **OK**.

Dodawanie członków do roli użytkownika urządzenia

1. Na komputerze uruchom przeglądarkę internetową. Na pasku adresu wpisz adres IP drukarki, a następnie naciśnij klawisz **Enter** lub **Return**.

   Uwaga: Jeśli nie znasz adresu IP drukarki, zapoznaj się z częścią .

2. W oprogramowaniu Embedded Web Server zaloguj się jako administrator systemu. Aby uzyskać więcej informacji, przejdź do części .
3. Kliknij opcję **Uprawnienia**.
4. Kliknij pozycję **Roles** (Role).
5. Wybierz **Device User Roles** (Role użytkownika urządzenia).
6. W obszarze Device User Roles wybierz rolę, następnie kliknij przycisk **Members** (Członkowie).
7. W obszarze Members (Członkowie) kliknij ikonę **plusa** (**+**).
8. Wybierz członków, których chcesz dodać do roli użytkownika urządzenia.
9. Kliknij przycisk **OK**.

Usuwanie członków z roli użytkownika urządzenia

1. Na komputerze uruchom przeglądarkę internetową. Na pasku adresu wpisz adres IP drukarki, a następnie naciśnij klawisz **Enter** lub **Return**.

   Uwaga: Jeśli nie znasz adresu IP drukarki, zapoznaj się z częścią .

2. W oprogramowaniu Embedded Web Server zaloguj się jako administrator systemu. Aby uzyskać więcej informacji, przejdź do części .
3. Kliknij opcję **Uprawnienia**.
4. Kliknij pozycję **Roles** (Role).
5. Wybierz **Device User Roles** (Role użytkownika urządzenia).
6. W obszarze Device User Roles wybierz rolę, następnie kliknij przycisk **Members** (Członkowie).

7. Wybierz użytkownika, którego chcesz usunąć z roli użytkownika urządzenia.
8. Kliknij przycisk **OK**.

Uwaga: Usunięcie użytkownika z roli niestandardowej powoduje dodanie go do roli użytkownika podstawowego.

Usuwanie roli użytkownika urządzenia

1. Na komputerze uruchom przeglądarkę internetową. Na pasku adresu wpisz adres IP drukarki, a następnie naciśnij klawisz **Enter** lub **Return**.

   Uwaga: Jeśli nie znasz adresu IP drukarki, zapoznaj się z częścią .

2. W oprogramowaniu Embedded Web Server zaloguj się jako administrator systemu. Aby uzyskać więcej informacji, przejdź do części .
3. Kliknij opcję **Uprawnienia**.
4. Kliknij pozycję **Roles** (Role).
5. Wybierz **Device User Roles** (Role użytkownika urządzenia).
6. W obszarze Device User Roles wybierz rolę, a następnie kliknij przycisk **Edit** (Edytuj).
7. Na dole strony Edit Role (Edytowanie roli) kliknij polecenie **Delete** (Usuń).
8. Aby potwierdzić, kliknij polecenie **Delete** (Usuń).

   Uwaga:

   - Członkowie usunięci z roli z uprawnieniami niestandardowymi są dodawani do roli podstawowego użytkownika drukującego.
   - Nie można usunąć roli użytkownika podstawowego.

Zarządzanie rolami użytkownika drukującego

Rola użytkownika drukującego to zestaw uprawnień rządzących pracami drukowania przesyłanymi z komputera. Można tworzyć, zmieniać i usuwać oraz przypisywać konta użytkownika do ról użytkownika urządzenia. Użytkownicy dodani do roli są ograniczeni uprawnieniami drukowania zdefiniowanymi dla danej roli. Użytkownik, który nie jest członkiem niestandardowej roli, automatycznie ma przypisaną rolę podstawowego użytkownika drukującego.

Można ustawić uprawnienia do następujących pozycji:

- Dni i godziny dozwolonego drukowania przez użytkownika
- Drukowanie kolorowe
- Typy prac
- Wydruk jednostronny
- Użycie określonej tacy papieru
- Drukowanie z poszczególnych aplikacji

Dodawanie roli użytkownika drukującego

1. Na komputerze uruchom przeglądarkę internetową. Na pasku adresu wpisz adres IP drukarki, a następnie naciśnij klawisz **Enter** lub **Return**.

   Uwaga: Jeśli nie znasz adresu IP drukarki, zapoznaj się z częścią .

2. W oprogramowaniu Embedded Web Server zaloguj się jako administrator systemu. Aby uzyskać więcej informacji, przejdź do części .
3. Kliknij opcję **Uprawnienia**.
4. Kliknij pozycję **Roles** (Role).
5. Wybierz opcję **Printing User Role** (Rola użytkownika drukującego).
6. W obszarze Printing User Roles (Role użytkownika drukującego) kliknij ikonę **plusa** (**+**).
7. Wybierz opcję:
   - Aby użyć ustawień domyślnych, wybierz opcję **Add New Role**.
   - Aby użyć ustawień istniejącej roli, wybierz pozycję **Add New Role** (Dodaj nową rolę) w obszarze Existing (Istniejące), a następnie wybierz rolę z listy.
8. Wpisz nazwę i opis nowej roli.
9. W obszarze Printing Permissions (Uprawnienia drukowania) wybierz opcje.

   Uwaga: W przypadku wybrania opcji Custom Permissions (Niestandardowe uprawnienia) zostaną wyświetlone dalsze ustawienia drukowania. Skonfiguruj ustawienia w zależności od potrzeb.

10. Kliknij przycisk **OK**.

Edytowanie roli użytkownika drukującego

1. Na komputerze uruchom przeglądarkę internetową. Na pasku adresu wpisz adres IP drukarki, a następnie naciśnij klawisz **Enter** lub **Return**.

   Uwaga: Jeśli nie znasz adresu IP drukarki, zapoznaj się z częścią .

2. W oprogramowaniu Embedded Web Server zaloguj się jako administrator systemu. Aby uzyskać więcej informacji, przejdź do części .
3. Kliknij opcję **Uprawnienia**.
4. Kliknij pozycję **Roles** (Role).
5. Wybierz opcję **Printing User Role** (Rola użytkownika drukującego).
6. W obszarze Printing User Roles wybierz rolę, następnie kliknij przycisk **Edit** (Edytuj).
7. W obszarze Printing Permissions (Uprawnienia drukowania) wybierz opcje.

   Uwaga: W przypadku wybrania opcji Custom Permissions (Niestandardowe uprawnienia) zostaną wyświetlone dalsze ustawienia drukowania. Skonfiguruj ustawienia w zależności od potrzeb.

8. Kliknij przycisk **OK**.

Dodawanie członków do roli użytkownika drukującego

1. Na komputerze uruchom przeglądarkę internetową. Na pasku adresu wpisz adres IP drukarki, a następnie naciśnij klawisz **Enter** lub **Return**.

   Uwaga: Jeśli nie znasz adresu IP drukarki, zapoznaj się z częścią .

2. W oprogramowaniu Embedded Web Server zaloguj się jako administrator systemu. Aby uzyskać więcej informacji, przejdź do części .
3. Kliknij opcję **Uprawnienia**.
4. Kliknij pozycję **Roles** (Role).
5. Wybierz opcję **Printing User Role** (Rola użytkownika drukującego).
6. W obszarze Printing User Roles (Role użytkownika drukującego) wybierz rolę, następnie kliknij przycisk **Members** (Członkowie).
7. W obszarze Members (Członkowie) kliknij ikonę **plusa** (**+**).
8. Wybierz członków, których chcesz dodać do roli użytkownika drukującego.
9. Kliknij przycisk **OK**.

Usuwanie członków z roli użytkownika drukującego

1. Na komputerze uruchom przeglądarkę internetową. Na pasku adresu wpisz adres IP drukarki, a następnie naciśnij klawisz **Enter** lub **Return**.

   Uwaga: Jeśli nie znasz adresu IP drukarki, zapoznaj się z częścią .

2. W oprogramowaniu Embedded Web Server zaloguj się jako administrator systemu. Aby uzyskać więcej informacji, przejdź do części .
3. Kliknij opcję **Uprawnienia**.
4. Kliknij pozycję **Roles** (Role).
5. Wybierz opcję **Printing User Role** (Rola użytkownika drukującego).
6. W obszarze Printing User Roles (Role użytkownika drukującego) wybierz rolę, następnie kliknij przycisk **Members** (Członkowie).
7. Wybierz użytkownika, którego chcesz usunąć z roli użytkownika drukującego.
8. Kliknij przycisk **OK**.

Uwaga: Jeśli usuniesz użytkownika z roli niestandardowej, t a akcja spowoduje dodanie go do roli podstawowego użytkownika drukującego.

Usuwanie roli użytkownika drukującego

1. Na komputerze uruchom przeglądarkę internetową. Na pasku adresu wpisz adres IP drukarki, a następnie naciśnij klawisz **Enter** lub **Return**.

   Uwaga: Jeśli nie znasz adresu IP drukarki, zapoznaj się z częścią .

2. W oprogramowaniu Embedded Web Server zaloguj się jako administrator systemu. Aby uzyskać więcej informacji, przejdź do części .
3. Kliknij opcję **Uprawnienia**.
4. Kliknij pozycję **Roles** (Role).
5. Wybierz opcję **Printing User Role** (Rola użytkownika drukującego).

6. W obszarze Printing User Roles (Role użytkownika drukującego) wybierz rolę, następnie kliknij przycisk **Edit** (Edytuj).
7. Na dole strony Edit Role (Edytowanie roli) kliknij polecenie **Delete** (Usuń).
8. Kliknij przycisk **OK**.

   Uwaga:

   - Członkowie usunięci z roli z uprawnieniami niestandardowymi są dodawani do roli podstawowego użytkownika drukującego.
   - Nie można usunąć roli podstawowego użytkownika drukującego.

Konfigurowanie grupy uprawnień użytkownika LDAP

Można skonfigurować grupy uprawnień za pomocą serwerów LDAP.

Przed rozpoczęciem upewnij się, że ustawienia serwera LDAP zostały skonfigurowane. Aby uzyskać więcej informacji, przejdź do części .

Aby skonfigurować grupę uprawnień użytkownika LDAP:

1. Na komputerze uruchom przeglądarkę internetową. Na pasku adresu wpisz adres IP drukarki, a następnie naciśnij klawisz **Enter** lub **Return**.

   Uwaga: Jeśli nie znasz adresu IP drukarki, zapoznaj się z częścią .

2. Zaloguj się jako administrator systemu. Aby uzyskać więcej informacji, przejdź do części .
3. W oprogramowaniu Embedded Web Server kliknij pozycję **Permissions** (Uprawnienia).
4. Kliknij opcję **Roles** (Role), a następnie wybierz opcję **Setup LDAP Permissions Groups** (Konfiguruj grupy uprawnień LDAP).
5. Wybierz serwer LDAP, następnie kliknij przycisk **OK**.
6. Na stronie Permissions (Uprawnienia) kliknij pozycję **Roles** (Role), a następnie wybierz opcję **Edit LDAP Groups** (Edytuj grupy LDAP).
7. W obszarze LDAP Groups (Grupy LDAP) kliknij ikonę **plusa** (**+**).
8. W polu Add LDAP Group (Dodaj grupę LDAP) wpisz własną nazwę grupy LDAP, a następnie kliknij ikonę wyszukiwania.
9. Wybierz grupę LDAP, następnie kliknij przycisk **Next** (Dalej).
10. W obszarze Select Device User Role (Wybierz rolę użytkownika urządzenia) wybierz opcję, a następnie kliknij przycisk **Next** (Dalej).
11. Wybierz rolę użytkownika, następnie kliknij przycisk **Next** (Dalej).

Zarządzanie certyfikatami

Informacje o certyfikatach zabezpieczeń

Certyfikat cyfrowy to plik, który zawiera dane służące do weryfikacji tożsamości klienta lub serwera w transakcji sieciowej. Certyfikat zawiera także klucz publiczny, służący do tworzenia i weryfikowania podpisów cyfrowych. Jedno urządzenie udowadnia swoją tożsamość drugiemu poprzez przedstawienie certyfikatu zaufanego dla drugiego urządzenia. Urządzenie może też przedstawić certyfikat podpisany przez zaufaną stronę trzecią oraz podpis cyfrowy udowadniający posiadanie certyfikatu.

Certyfikat cyfrowy zawiera następujące dane:

- Informacje o właścicielu certyfikatu
- Numer seryjny i datę ważności certyfikatu
- Nazwa i podpis cyfrowy urzędu certyfikacji (CA), który wystawił certyfikat
- Klucz publiczny
- Cel definiujący w jaki sposób można używać certyfikatu i klucza publicznego

Występują trzy typy certyfikatów:

- Certyfikat urządzenia: Certyfikat, dla którego drukarka ma klucz prywatny. Cel określony w certyfikacie umożliwia używanie go w celu potwierdzenia tożsamości.
- Certyfikat urzędu certyfikacji: Certyfikat z możliwością podpisywania innych certyfikatów.
- Certyfikat zaufany: Certyfikat z podpisem własnym z innego urządzenia, któremu chcesz zaufać.

Aby zapewnić możliwość komunikacji drukarki z innymi urządzeniami za pośrednictwem bezpiecznego zaufanego połączenia, obydwa urządzenia muszą mieć zainstalowane pewne certyfikaty.

W przypadku protokołów takich jak HTTPS, drukarka stanowi serwer i musi udowodnić swoją tożsamość przed przeglądarką sieci Web klienta. W przypadku protokołów takich jak 802.1X, drukarka jest klientem i musi udowodnić swoją tożsamość przed serwerem uwierzytelniania, zwykle serwerem RADIUS.

Poniższe kroki przedstawiają przegląd instalowania certyfikatów dla protokołu HTTPS i 802.1X:

- Zainstaluj certyfikat urządzenia w drukarce.

  Uwaga: Aby włączyć protokół HTTPS, utwórz certyfikat z podpisem własnym na stronie SSL w oprogramowaniu Embedded Web Server.

- Zainstaluj kopię certyfikatu CA, który został wykorzystany do podpisania certyfikatu urządzenia drukarki w drugim urządzeniu.

Protokoły takie jak LDAP i IPsec wymagają obydwu urządzeń, aby możliwe było ich wzajemne potwierdzenie tożsamości.

Certyfikaty oprogramowania Embedded Web Server

Urządzenie ma certyfikat HTTPS z podpisem własnym. Urządzenie generuje certyfikat automatycznie podczas instalacji. Certyfikat jest używany do szyfrowania komunikacji między komputerem i urządzeniem firmy Xerox.

Uwaga:

- Na stronie oprogramowania Embedded Web Server dla urządzenia firmy Xerox może zostać wyświetlony komunikat o błędzie informujący o tym, że certyfikat bezpieczeństwa nie jest zaufany. Ta konfiguracja nie zmniejsza poziomu bezpieczeństwa komunikacji między komputerem u urządzeniem firmy Xerox.
- Aby wyeliminować ostrzeżenia dotyczące połączenia w przeglądarce internetowej, można zastąpić certyfikat z podpisem własnym certyfikatem podpisanym z urzędu certyfikacji. Aby dowiedzieć się więcej na temat uzyskiwania certyfikatu z urzędu certyfikacji, skontaktuj się z dostawcą usług internetowych.

Uzyskiwanie certyfikatu serwera urządzenia z urzędu certyfikacji

1. W oprogramowaniu Embedded Web Server zaloguj się jako administrator. Aby uzyskać więcej informacji, przejdź do części Uzyskiwanie dostępu do oprogramowania Embedded Web Server jako administrator systemu.
2. Kliknij pozycje **System**→**Zabezpieczenia**.
3. W obszarze Certyfikaty kliknij pozycję **Certyfikaty zabezpieczeń**.
4. Kliknij pozycję **Utwórz**, a następnie wybierz pozycję **Utwórz żądanie podpisania certyfikatu (CSR)**.
5. W każdym polu wpisz wartości odpowiednie w przypadku implementacji.

   Uwaga: Informacje na temat poprawnych wartości implementacji można znaleźć na stronie https://tools.ietf.org/html/rfc2511.
6. Aby zapisać szczegóły i wygenerować plik CSR, kliknij pozycję **Utwórz**.
7. Aby pobrać plik CSR, kliknij pozycję **Pobierz**. Zapisz pobrany plik w wybranej lokalizacji.

   Uwaga: Plik CSR nosi nazwę default.pem.
8. Aby uzyskać plik certyfikatu serwera urządzenia dla urządzenia, znajdź plik o nazwie default.pem, a następnie dokonaj wymiany tego pliku z urzędem certyfikacji.

   Uwaga: Informacje na temat wymieniania pliku CSR default.pem na certyfikat serwera urządzenia można uzyskać w lokalnym urzędzie certyfikacji.
9. Zapis plik certyfikatu w folderze lokalnym na dysku twardym komputera.

Instalowanie i wybieranie certyfikatu serwera urządzenia za pomocą oprogramowania Embedded Web Server

Przed zainstalowaniem certyfikatu serwera urządzenia upewnij się, że format certyfikatu jest prawidłowy. Obsługiwane kodowania certyfikatów i typowe rozszerzenia plików to:

- Distinguished Encoding Rules (DER): **.cer**, **.crt**, **.der**
- PKCS#7: **.p7b**

Uwaga: Informacje na temat pobierania certyfikatu serwera urządzenia w prawidłowym formacie można uzyskać w urzędzie certyfikacji.

Aby zainstalować i wybrać certyfikat serwera urządzenia za pomocą oprogramowania Embedded Web Server:

1. W oprogramowaniu Embedded Web Server zaloguj się jako administrator. Aby uzyskać więcej informacji, przejdź do części Uzyskiwanie dostępu do oprogramowania Embedded Web Server jako administrator systemu.
2. Kliknij pozycje **System**→**Zabezpieczenia**.
3. W obszarze Certyfikaty kliknij pozycję **Certyfikaty zabezpieczeń**.
4. Kliknij pozycję **Importuj**.
5. W oknie Importowanie certyfikatów kliknij pozycję **Wybierz**.
6. Przejdź do pliku certyfikatu, wybierz plik, a następnie kliknij pozycję **Otwórz**.
7. Wpisz hasło certyfikatu, a następnie wpisz hasło ponownie.
8. Aby zainstalować certyfikat, kliknij pozycję **Importuj**.
9. Aby wybrać certyfikat jako certyfikat serwera urządzenia dla urządzenia firmy Xerox, w obszarze Zabezpieczenia sieci, kliknij kolejno pozycje **Ustawienia SSL/TLS**→**Certyfikat urządzenia — serwer**. Wybierz odpowiedni certyfikat.
10. Aby zapisać zmiany, kliknij przycisk **OK**.

Przegląd konfiguracji certyfikatów cyfrowych

Poniższe kroki stanowią ogólną procedurę konfiguracji i korzystania z cyfrowych certyfikatów:

1. Przygotuj drukarkę do zarządzania certyfikatami cyfrowymi poprzez włączenie komunikacji HTTPS.
2. Zaimportuj i skonfiguruj certyfikaty cyfrowe.
   a. Zaimportuj certyfikaty cyfrowe.
   b. Skonfiguruj celu certyfikatu cyfrowego.
   c. Sprawdź cel certyfikatu cyfrowego.
3. Skonfiguruj funkcje zabezpieczeń w celu wykorzystania importowanych certyfikatów cyfrowych.

Skorzystaj z poniższych tematów, aby skonfigurować certyfikaty cyfrowe w swojej drukarce.

Informacje początkowe

Aby możliwe było skanowanie do folderu domowego zdefiniowanego w katalogu LDAP, należy się najpierw upewnić, że zostały zdefiniowane lokalizacje folderów domowych dla poszczególnych użytkowników.

Aby skanować do udostępnionego folderu w sieci, utwórz w niej odpowiedni udostępniony folder z uprawnieniami odczytu i zapisu.

Tworzenie certyfikatu zabezpieczeń

Uwaga: Aby zaimportować certyfikat, włącz komunikację HTTP - SSL/TLS. Aby uzyskać więcej informacji, przejdź do części .

1. Na komputerze uruchom przeglądarkę internetową. Na pasku adresu wpisz adres IP drukarki, a następnie naciśnij klawisz **Enter** lub **Return**.
2. W oprogramowaniu Embedded Web Server zaloguj się jako administrator systemu. Aby uzyskać więcej informacji, przejdź do części .
3. Kliknij pozycje **System**→**Security** (Zabezpieczenia).
4. W obszarze Certificates (Certyfikaty) kliknij pozycję **Security Certificates** (Certyfikaty zabezpieczeń).
5. Z menu typu certyfikatu wybierz polecenie **Device Certificates** (Certyfikaty urządzenia).
6. Kliknij przycisk **Create** (Utwórz) i wybierz opcję **Create Self-Signed Certificate** (Utwórz certyfikat podpisany własnoręcznie).
7. Wybierz opcje dostępnych pól.
8. Potwierdź lub zmień wystawcę certyfikatu SSL z podpisem własnym.
9. W obszarze Validity Period (Okres ważności) określ długość czasu obowiązywania certyfikatu (w dniach).
10. Kliknij **Create** (Utwórz), następnie kliknij **Close** (Zamknij).
11. Po zakończeniu kliknij **Close** (Zamknij).

    Drukarka tworzy certyfikat cyfrowy i umieszcza go na liście certyfikatów.
12. Po zakończeniu kliknij **Close** (Zamknij).

Importowanie certyfikatu cyfrowego

Przed importowaniem certyfikatu utwórz kopię zapasową pliku certyfikatu.

Aby importować certyfikat cyfrowy:

1. Na komputerze uruchom przeglądarkę internetową. Na pasku adresu wpisz adres IP drukarki, a następnie naciśnij klawisz **Enter** lub **Return**.
2. W oprogramowaniu Embedded Web Server zaloguj się jako administrator systemu. Aby uzyskać więcej informacji, przejdź do części .
3. Kliknij pozycje **System**→**Security** (Zabezpieczenia).
4. W obszarze Certificates (Certyfikaty) kliknij pozycję **Security Certificates** (Certyfikaty zabezpieczeń).
5. Kliknij opcję **Import** (Importuj).
6. Kliknij opcję **Select** (Wybierz).
7. Znajdź i wybierz plik certyfikatu, następnie kliknij pozycję **Open** (Otwórz).

8. W zależności od typu certyfikatu zabezpieczeń wykonaj jedną z następujących czynności:
   - Pozostaw pola hasła puste w przypadku certyfikatów typu PKCS#7 i innych.
   - Jeśli wybierzesz certyfikat PKCS#12, wprowadź hasło odpowiadające plikowi certyfikatu do zaimportowania. Aby potwierdzić, wprowadź ponownie hasło.

   Uwaga: Hasło jest wymagane tylko w przypadku certyfikatów PKCS#12.

9. Aby importować plik, kliknij polecenie **Import** (Importuj).
10. Po zakończeniu procesu kliknij przycisk **Close** (Zamknij).

Sprawdzanie celu certyfikatu cyfrowego

1. Na komputerze uruchom przeglądarkę internetową. Na pasku adresu wpisz adres IP drukarki, a następnie naciśnij klawisz **Enter** lub **Return**.
2. W oprogramowaniu Embedded Web Server zaloguj się jako administrator systemu. Aby uzyskać więcej informacji, przejdź do części .
3. Kliknij pozycję **System**→**Security (Zabezpieczenia)**→**Security Certificates (Certyfikaty zabezpieczeń)**.
4. Aby wyświetlić certyfikaty zabezpieczeń, w menu Security Certificates (Certyfikaty zabezpieczeń) wybierz typ certyfikatu zabezpieczeń do weryfikacji.
5. Aby wyświetlić wszystkie szczegóły certyfikatu, kliknij go.
6. Upewnij się, że certyfikat jest ważny i że jest związany z celem certyfikatu.
7. Aby powrócić do strony zabezpieczeń, kliknij przycisk **Close** (Zamknij), następnie kliknij przycisk **Close** (Zamknij) ponownie.

Usuwanie certyfikatu cyfrowego

W momencie usunięcia certyfikatu cyfrowego następuje wyłączenie funkcji powiązanej z usuniętym certyfikatem. Aby usunąć certyfikat, który jest w użyciu, wyłącz wcześniej funkcję lub przełącz powiązanie na inny certyfikat.

- W przypadku serwera SSL wybierz inny certyfikat, na przykład Local Device (Urządzenie lokalne).
- W przypadku klienta SSL wyłącz funkcje LDAP-SSL/TLS i IEEE802.1x.
- W obszarze protokołu IPsec zmień ustawienie IKE na Preshared Key (Klucz wstępny) lub wyłącz funkcję.

Aby usunąć certyfikat cyfrowy:

1. Na komputerze uruchom przeglądarkę internetową. Na pasku adresu wpisz adres IP drukarki, a następnie naciśnij klawisz **Enter** lub **Return**.
2. W oprogramowaniu Embedded Web Server zaloguj się jako administrator systemu. Aby uzyskać więcej informacji, przejdź do części .
3. Kliknij pozycje **System**→**Security** (Zabezpieczenia).
4. W obszarze Certificates (Certyfikaty) kliknij pozycję **Security Certificates** (Certyfikaty zabezpieczeń).
5. Wybierz certyfikat, który ma być usunięty.
6. Kliknij przycisk **Usuń**.
7. Po wyświetleniu monitu kliknij przycisk **Delete** (Usuń).
8. Kliknij przycisk **Zamknij**.

Eksportowanie certyfikatu cyfrowego

1. Na komputerze uruchom przeglądarkę internetową. Na pasku adresu wpisz adres IP drukarki, a następnie naciśnij klawisz **Enter** lub **Return**.
2. W oprogramowaniu Embedded Web Server zaloguj się jako administrator systemu. Aby uzyskać więcej informacji, przejdź do części .
3. Kliknij pozycje **System**→**Security** (Zabezpieczenia).
4. W obszarze Certificates (Certyfikaty) kliknij pozycję **Security Certificates** (Certyfikaty zabezpieczeń).
5. Aby wyświetlić listę certyfikatów, w menu Security Certificates (Certyfikaty zabezpieczeń) wybierz typ certyfikatu zabezpieczeń do eksportu.
6. Aby wyświetlić wszystkie szczegóły eksportowanego certyfikatu, kliknij informacje certyfikatu.
7. Kliknij opcję **Certificate Details** (Szczegóły certyfikatu).
8. Aby wyeksportować certyfikat, kliknij opcję **Export** (Eksportuj) na dole listy szczegółów.

   Uwaga: Nie można eksportować haseł PKCS#12. Aby eksportować certyfikat PKCS#12, wyeksportuj go jako certyfikat PKCS#7.

9. Aby wrócić do strony zabezpieczeń, kliknij przycisk **Close** (Zamknij), a następnie kliknij przycisk **Close** (Zamknij) ponownie.

Konfigurowanie ładowania usług zdalnych

Usługi zdalne to zestaw funkcji upraszczających obsługę i administrowanie drukarką. Zapewnia on bezpłatne usługi umożliwiające administrowanie zliczaniem oraz planem uzupełniania materiałów eksploatacyjnych drukarek podłączonych do sieci.

Przed rozpoczęciem, jeśli w sieci działa serwer proxy korzystający z protokołu HTTP, uzyskaj informacje o serwerze proxy. Aby uzyskać więcej informacji, przejdź do części .

Konfigurowanie serwera proxy

Ta funkcja umożliwia konfigurowanie i włączanie usług proxy na drukarce. Za pomocą panelu sterowania drukarki można wprowadzić login uwierzytelnienia, a następnie przejść do zestawu funkcji i opcji przeznaczonych specjalnie dla potrzeb użytkownika. Można skanować i przechwytywać dokumenty papierowe, podglądać miniatury oraz dodawać je do często używanych lokalizacji przechowywania dokumentów.

Aby skonfigurować serwer proxy:

1. Na komputerze uruchom przeglądarkę internetową. Na pasku adresu wpisz adres IP drukarki, a następnie naciśnij klawisz **Enter** lub **Return**.
2. W oprogramowaniu Embedded Web Server zaloguj się jako administrator systemu. Aby uzyskać więcej informacji, przejdź do części .
3. Kliknij opcję **Łączność**.
4. Kliknij pozycję **HTTP**.
5. Aby włączyć serwer proxy, kliknij przycisk przełączający **Proxy Server** (Serwer proxy).
6. Aby wybrać, czy system używa wspólnych, czy innych serwerów proxy, kliknij pozycję **Proxy Setup** (Konfiguracja proxy).
   - Jeżeli konfiguracja korzysta ze wspólnego serwera proxy, wybierz opcję **Common Proxy** (Wspólny serwer proxy).
   - Jeżeli konfiguracja korzysta z innych serwerów proxy, wybierz opcję **Different Proxies** (Inne serwery proxy). W zależności od potrzeb kliknij przyciski przełączające **Enable Proxy Server** (Włącz serwer proxy).
7. Aby skonfigurować serwer proxy, kliknij pozycję **Setup** (Konfiguracja).
   - Jeżeli serwer proxy wykorzystuje konfigurację automatyczną, wybierz opcję **Automatic** (Automatyczna).
   - Jeżeli serwer proxy wykorzystuje skrypt konfiguracji, wybierz opcję **Configuration Script** (Skrypt konfiguracji). Wpisz adres URL w celu zlokalizowania skryptu konfiguracji.
   - Jeżeli serwer proxy wykorzystuje konfigurację ręczną, wybierz opcję **Manual** (Ręczna), następnie skonfiguruj ustawienia. Aby uzyskać pomoc, skontaktuj się z administratorem systemu.
8. Kliknij przycisk **OK**.

Włączanie usług zdalnych

1. Na komputerze uruchom przeglądarkę internetową. Na pasku adresu wpisz adres IP drukarki, a następnie naciśnij klawisz **Enter** lub **Return**.
2. W oprogramowaniu Embedded Web Server zaloguj się jako administrator systemu. Aby uzyskać więcej informacji, przejdź do części .
3. Kliknij przycisk kolejno pozycje **System**→**Remote Services Upload** (Ładowanie usług zdalnych).

4. W obszarze Remote Services (Usługi zdalne) kliknij pozycję **Enable** (Włącz).
5. Kliknij przycisk **OK**.

Testowanie połączenia z centrum danych usług zdalnych Xerox®

1. Na komputerze uruchom przeglądarkę internetową. Na pasku adresu wpisz adres IP drukarki, a następnie naciśnij klawisz **Enter** lub **Return**.
2. W oprogramowaniu Embedded Web Server zaloguj się jako administrator systemu. Aby uzyskać więcej informacji, przejdź do części .
3. Kliknij przycisk kolejno pozycje **System**→**Remote Services Upload** (Ładowanie usług zdalnych).
4. W obszarze Remote Services (usługi zdalne) kliknij pozycję **Settings** (Ustawienia).
5. Kliknij opcję **Test Connection** (Testuj połączenie). Jeśli komunikacja jest pomyślna, widnieje komunikat stanu.
6. Kliknij przycisk **Zamknij**.
7. Kliknij przycisk **OK**.

Planowanie codziennego ładowania danych do centrum danych usług zdalnych Xerox®

1. Na komputerze uruchom przeglądarkę internetową. Na pasku adresu wpisz adres IP drukarki, a następnie naciśnij klawisz **Enter** lub **Return**.
2. W oprogramowaniu Embedded Web Server zaloguj się jako administrator systemu. Aby uzyskać więcej informacji, przejdź do części .
3. Kliknij przycisk kolejno pozycje **System**→**Remote Services Upload** (Ładowanie usług zdalnych).
4. W obszarze Remote Services (usługi zdalne) kliknij pozycję **Settings** (Ustawienia).
5. W obszarze Schedule Upload (Planowanie ładowania) wpisz godzinę ładowania danych zliczania i dotyczących materiałów eksploatacyjnych do centrum danych usług zdalnych Xerox®.

   Uwaga: Wpisz godzinę w formacie 24-godzinnym.
6. Aby pobrać dane zliczania i dane materiałów eksploatacyjnych do pliku **.csv**, kliknij pozycję **Download Data** (Pobierz dane).

   Uwaga: Poszukaj pliku **.csv** w folderze Downloads (Pobrane).
7. Kliknij przycisk **OK**.

Włączanie powiadomień e-mail dla usług zdalnych

1. Na komputerze uruchom przeglądarkę internetową. Na pasku adresu wpisz adres IP drukarki, a następnie naciśnij klawisz **Enter** lub **Return**.
2. W oprogramowaniu Embedded Web Server zaloguj się jako administrator systemu. Aby uzyskać więcej informacji, przejdź do części .
3. Kliknij przycisk kolejno pozycje **System**→**Remote Services Upload** (Ładowanie usług zdalnych).

4. W obszarze Remote Services (usługi zdalne) kliknij pozycję **Settings** (Ustawienia).
5. W obszarze Email Notifications (Powiadomienia e-mail) wybierz co najmniej jedną opcję.

   Po wytąpieniu wybranego warunku lub zdarzenia system generuje wiadomość e-mail wysyłaną do określonego odbiorcy.
6. W polu Whom to notify (Kogo powiadomić) wpisz adres e-mail odbiorcy.

   Uwaga: Można określić do pięciu odbiorców.
7. Aby zatrzymać powiadamianie odbiorcy, w obszarze adres e-mail kliknij ikonę **kosza**.
8. Kliknij przycisk **OK**.

Wyłączanie usług zdalnych

1. Na komputerze uruchom przeglądarkę internetową. Na pasku adresu wpisz adres IP drukarki, a następnie naciśnij klawisz **Enter** lub **Return**.
2. W oprogramowaniu Embedded Web Server zaloguj się jako administrator systemu. Aby uzyskać więcej informacji, przejdź do części .
3. Kliknij przycisk kolejno pozycje **System**→**Remote Services Upload** (Ładowanie usług zdalnych).
4. W obszarze Remote Services (Usługi zdalne) kliknij pozycję **Disable** (Wyłącz).
5. Wybierz opcję w obszarze Who is disabling (Kto wyłącza).
6. Wpisz przyczynę wyłączenia w obszarze Remote Services Upload (Ładowanie usług zdalnych).
7. Kliknij opcję **Disable** (Wyłącz).

Aktualizowanie oprogramowania drukarki

Uwaga:

- Instalacja oprogramowania rozpocznie się kilka minut po przesłaniu go do drukarki.
- Gdy instalacja rozpocznie się, oprogramowanie Embedded Web Server zostanie zamknięte.
- Postęp instalacji można monitorować za pomocą panelu sterowania drukarki.
- Po zakończeniu instalacji drukarka zostanie ponownie uruchomiona i wydrukuje raport dotyczący uaktualniania oprogramowania,

Sprawdzanie wersji oprogramowania

Drukarkę można aktualizować, gdy firma Xerox wyda nową wersję oprogramowania lub oprogramowania układowego drukarki. Przed pobraniem i zainstalowaniem nowego oprogramowania należy określić aktualną wersję oprogramowania zainstalowanego na drukarce.

Aby określić wersję oprogramowania układowego w oprogramowaniu Embedded Web Server:

1. W oprogramowaniu Embedded Web Server kliknij pozycję **System**.
2. Kliknij pozycję **Aktualizacja oprogramowania**.
3. W obszarze Aktualizacja oprogramowania kliknij pozycję Wersja bieżąca:

Aby określić wersję oprogramowania układowego na panelu sterowania drukarki:

1. Na panelu sterowania drukarki naciśnij przycisk **Ekran główny**.
2. Dotknij pozycji **Urządzenie**→**Aktualizacja oprogramowania**.
3. W polu Wersja bieżąca sprawdź numer wersji.

Włączanie uaktualnień

1. W oprogramowaniu Embedded Web Server kliknij pozycję **System.**
2. Kliknij pozycję **Aktualizacja oprogramowania**.
3. W obszarze Aktualizacja oprogramowania kliknij pozycję **Włącz**.

Instalowanie i konfigurowanie aktualizacji oprogramowania przy użyciu oprogramowania Embedded Web Server

Oprogramowanie Embedded Web Server umożliwia ręczne wyszukiwanie aktualizacji lub konfigurowanie urządzenia do automatycznego sprawdzania aktualizacji. Możesz ustawić częstotliwość sprawdzania i skonfigurować powiadomienia wysłane na adres e-mail.

1. W oprogramowaniu Embedded Web Server zaloguj się jako administrator, a następnie kliknij pozycję **System**.
2. Kliknij pozycję **Aktualizacja oprogramowania**.
3. W obszarze Aktualizacja oprogramowania w celu włączenia aktualizacji oprogramowania kliknij pozycję **Włącz**.

4. W obszarze Aktualizacja oprogramowania kliknij pozycję **Sprawdź teraz**.
   - Jeśli nie ma aktualizacji, kliknij pozycję **Zamknij**.
   - Jeśli aktualizacje są dostępne, kliknij pozycję **Zainstaluj oprogramowanie**.
5. W obszarze Sprawdzaj automatycznie w polu Kiedy urządzenie ma sprawdzać aktualizacje? kliknij menu, a następnie wybierz opcję.
6. W obszarze Powiadomienia e-mail w polu Adresat powiadomienia o aktualizacji kliknij pozycję **Konfiguracja**, a następnie wprowadź adres e-mail. Kliknij przycisk **OK**.

   Uwaga: Można wprowadzić maksymalnie trzech odbiorców poczty e-mail.
7. W obszarze Określono aktualizowanie za pomocą pliku w celu zainstalowania oprogramowania wybierz lokalizację pliku i kliknij pozycję **Zainstaluj teraz**.

Instalowanie i konfigurowanie aktualizacji oprogramowania z panelu sterowania

Panel sterowania drukarki umożliwia ręczne wyszukiwanie aktualizacji lub konfigurowanie urządzenia do automatycznego sprawdzania aktualizacji. Można ustawić częstotliwość operacji sprawdzania. Jeśli aktualizacja jest niedostępna, na panelu sterowania pojawi się powiadomienie.

1. Na panelu sterowania drukarki naciśnij przycisk **Ekran główny**.
2. Zaloguj się jako administrator.
3. Dotknij pozycji **Urządzenie**→**Aktualizacja oprogramowania**.
4. Aby skonfigurować urządzenie do automatycznego sprawdzania aktualizacji oprogramowania, dotknij pozycji **Sprawdzaj automatycznie**, a następnie wybierz opcję.

   Po wykryciu aktualizacji oprogramowania na urządzeniu pojawi się powiadomienie. Będzie ono zawierać opcję instalacji aktualizacji oprogramowania.
5. Aby wyszukać aktualizacje oprogramowania, dotknij pozycji **Sprawdź teraz**.
   - Jeśli nie ma dostępnych aktualizacji, dotknij pozycji **Zamknij**.
   - Jeśli aktualizacje są dostępne, dotknij oprogramowania do zainstalowania, a następnie kliknij pozycję **Zainstaluj teraz**.

Instalowanie oprogramowania po powiadomieniu o aktualizacji oprogramowania

Po skonfigurowaniu urządzenia do automatycznego sprawdzania aktualizacji w przypadku znalezienia aktualizacji zostanie wyświetlony komunikat z powiadomieniem. Aktualizację oprogramowania można zainstalować z poziomu ekranu powiadamiania.

Aby zainstalować oprogramowanie po powiadomieniu o aktualizacji oprogramowania:

1. Na panelu sterowania drukarki naciśnij przycisk **Ekran główny**.
2. Zaloguj się jako administrator.

3. Dotknij baneru powiadomienia **Dostępna aktualizacja oprogramowania**, a następnie wykonaj jedną z następujących czynności:
   - Jeśli opcja Zainstaluj teraz jest widoczna:
     1. Dotknij pozycji **Zainstaluj teraz**.
     2. Aby potwierdzić instalację, dotknij pozycji **Kontynuuj**.
     3. Aby wyrazić zgodę na warunki umowy licencyjnej oprogramowania, dotknij pozycji **Zgadzam się**.
   - Jeśli opcja Wyczyść powiadomienie jest widoczna:
     1. Dotknij pozycji **Wyczyść powiadomienie**.
     2. Dotknij pozycji **Urządzenie**→**Aktualizacja oprogramowania**.
     3. Dotknij pozycji **Uaktualnij teraz**.
     4. Dotknij pozycji **Zainstaluj teraz**.
     5. Aby potwierdzić instalację, dotknij pozycji **Kontynuuj**.
     6. Aby wyrazić zgodę na warunki umowy licencyjnej oprogramowania, dotknij pozycji **Zgadzam się**.
4. Rozpocznie się instalacja i zostanie wyświetlony procent stanu.

   Nie wyłączaj zasilania urządzenia. Po zakończeniu instalacji urządzenie zostanie ponownie uruchomione i wydrukuje raport potwierdzenia.

Ręczne instalowanie oprogramowanie

Ta metoda objaśnia kroki instalowania oprogramowania pobranego z witryny internetowej firmy Xerox.

1. Wydrukuj raport konfiguracji z panelu sterowania urządzenia.

   Uwaga: Szczegóły dotyczące drukowania raportu konfiguracji można znaleźć w części Drukowanie raportu konfiguracji.

2. Na komputerze pobierz oprogramowanie do zainstalowania.
   a. Otwórz przeglądarkę internetową, a następnie w polu adresu wpisz **www.xerox.com/support**.
   b. W polu wyszukiwania wpisz nazwę modelu drukarki, a następnie kliknij pozycję **Sterowniki i pobieranie**.
   c. Kliknij oprogramowanie do zainstalowania, a następnie postępuj zgodnie z instrukcjami dotyczącymi pobierania oprogramowania na komputer.
3. Aby uzyskać dostęp do oprogramowania Embedded Web Server dla drukarki, otwórz przeglądarkę internetową, a następnie wpisz adres IP urządzenia.
4. Zaloguj się jako administrator, a następnie kliknij kolejno pozycje **System**→**Aktualizacja oprogramowania**.
5. W obszarze Określono aktualizowanie za pomocą pliku kliknij pozycję **Wybierz**.
6. Przejdź do lokalizacji, do której pobrano plik, a następnie wybierz plik.
7. Kliknij pozycję **Zainstaluj teraz**.

Resetowanie ustawień drukarki

Przestroga: Zresetowanie drukarki do domyślnych ustawień fabrycznych spowoduje skasowanie wszystkich ustawień i przywrócenie drukarki do oryginalnego stanu fabrycznego. Następuje zresetowanie wszystkich prac, ustawień wstępnych, aplikacji i ustawień urządzenia. Po zakończeniu resetowania drukarka zostanie uruchomiona ponownie, a kreator instalacji rozpocznie przeprowadzanie Cię przez proces konfiguracji.

1. Na panelu sterowania drukarki zaloguj się jako administrator, a następnie naciśnij przycisk **Ekran główny**.
2. Dotknij kolejno pozycji **Urządzenie**→**Resetowanie**.
3. Aby zresetować ustawienia protokołów 802.1X i IPsec, dotknij **Resetuj 802.1X i IPSec**.
4. W komunikacie z potwierdzeniem dotknij pozycji **Resetuj**.
5. Aby usunąć wszystkie pobrane czcionki, formularze i makra z pamięci drukarki, dotknij pozycji **Resetuj czcionki, formularze i makra**.
6. W komunikacie z potwierdzeniem dotknij pozycji **Resetuj**.
7. Aby zresetować drukarkę do domyślnych ustawień fabrycznych, dotknij pozycji **Przywróć ustawienia fabryczne**.
8. W komunikacie z potwierdzeniem dotknij pozycji **Resetuj**.

Ponowne uruchamianie drukarki na panelu sterowania

Ponowne uruchomienie drukarki przy użyciu funkcji resetowania oprogramowania jest szybsze i zużywa mniej materiałów eksploatacyjnych niż wyłączenie i włączenie drukarki. Ponowne uruchomienie drukarki może trwać do pięciu minut, a w trakcie tego czasu oprogramowanie Embedded Web Server jest niedostępne.

1. Upewnij się, że drukarka jest w stanie gotowości.
2. Naciśnij i zwolnij przycisk zasilania.
3. Dotknij pozycji **Uruchom ponownie**.
4. Na ekranie potwierdzenia dotknij pozycji **Uruchom ponownie**.

A

Specyfikacje

Ten dodatek zawiera:

- Konfiguracje i opcje drukarki 318
- Specyfikacje fizyczne 321
- Specyfikacje środowiskowe 324
- Specyfikacje elektryczne 325
- Specyfikacje techniczne 326

Konfiguracje i opcje drukarki

Dostępne konfiguracje

Kolorowe urządzenie wielofunkcyjne Xerox® WorkCentre® 6515 jest dostępne w trzech konfiguracjach:

Konfiguracja	Funkcja
N	• Kopiowanie • Drukowanie • Skanowanie • Faksowanie • Łączność USB lub sieciowa
DN	• Kopiowanie • Drukowanie • Skanowanie • Faksowanie • Automatyczne drukowanie dwustronne • Łączność USB lub sieciowa
DNi	• Kopiowanie • Drukowanie • Skanowanie • Faksowanie • Automatyczne drukowanie dwustronne • Łączność USB lub sieciowa • Karta sieci bezprzewodowej

Funkcje standardowe

Szybkość drukowania	• W trybie jakości standardowej i ulepszonej do 30 str./min
Szybkość drukowania dwustronnego	• Tryb standardowy do 20 obrazów na minutę • Tryb ulepszony do 20 obrazów na minutę
Rozdzielczość drukowania	• Tryb standardowy: 600 x 600 dpi • Tryb ulepszony: 600 x 600 x 8 dpi ze sterownika drukarki, wydruki w rozdzielczości 1200 x 2400 dpi
Pojemność papieru • Taca boczna • Taca 1 • Opcjonalny podajnik na 550 arkuszy • Opcjonalny podajnik na 550 arkuszy • Taca Wyjściowa • Taca wyjściowa	• 50 arkuszy • 250 arkuszy • 550 arkuszy • 550 arkuszy • 150 arkuszy • 150 arkuszy
Maksymalny rozmiar druku	Legal (216 x 356 mm, 8,5 x 14 cali)

Drukowanie dwustronne	• Konfiguracja N: Ręcznie • Konfiguracja DN: do 176 g/m² z dowolnej tacy
Szybkość kopiowania • Kopiowanie jednostronne • Dwustr. kopiowanie	• 13 kopii na minutę w kolorze, 21 kopii w trybie czarno-białym • 8 kopii na minutę w kolorze, 9 kopii w trybie czarno-białym
Rozdzielczość kopiowania	600 x 600 dpi
Maksymalny rozmiar kopii	Legal (216 x 356 mm, 8,5 x 14 cali)
Podajnik dokumentów	Jednoprzebiegowy automatyczny dwustronny podajnik dokumentów
Pojemność podajnika dokumentów	50 arkuszy
Rozdzielczość optyczna skanowania	600 x 600 dpi
Maksymalny rozmiar kopii • Szyba skanera • Jednoprzebiegowy automatyczny dwustronny podajnik dokumentów	• 215,9 x 297 mm (8,5 x 11,7 cala) • 215,9 x 355,6 mm (8,5 x 14 cali)
Formaty Pliku	• JPEG • TIFF • PDF • PDF/A • XPS
Obsługiwane rodzaje skanowania	• Skanowanie na pulpit (WSD) • Skanowanie do SMB • Skanowanie na FTP • Skanowanie do e-mail • Skanowanie do pamięci flash USB
Panel sterowania	Ekran dotykowy LCD 5 cali z obsługą za pomocą klawiatury
Łączność	• USB 2.0 • USB 3.0 • Pamięć flash USB • Ethernet 10/100/1000 Base-TX • Łączność z siecią bezprzewodową za pomocą karty sieci bezprzewodowej zgodnej ze standardem IEEE802.11 n/g/b: Standardowo tylko w konfiguracji DNi. • NFC • AirPrint™
Dostęp zdalny	Embedded Web Server

Opcje i uaktualnienia

- Karta sieci bezprzewodowej: Opcjonalna w konfiguracji N i DN, ale standardowa w konfiguracji DNi. Karta sieci bezprzewodowej jest zgodna ze standardem IEEE802.11 n/g/b i obsługuje pasma 2,4 GHz i 5 GHz.
- Podajnik na 550 arkuszy

Specyfikacje fizyczne

Ciężar i wymiary

	Konfiguracje bez opcjonalnego podajnika na 550 arkuszy	Wszystkie modele z opcjonalnym podajnikiem na 550 arkuszy
Szerokość	420 mm (16,5 cala)	420 mm (16,5 cala)
Głębokość	506 mm (19,9 cala)	506 mm (19,9 cala)
Wysokość	500 mm (19,7 cala)	650 mm (25,6 cala)
Gramatura	31 kg (68 funtów)	38 kg (84 funty)

Konfiguracja standardowa

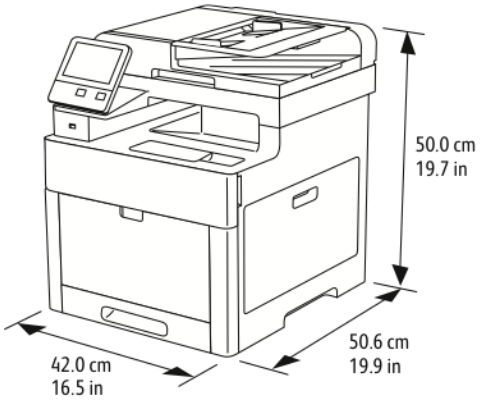

Konfiguracja z opcjonalnym podajnikiem na 550 arkuszy

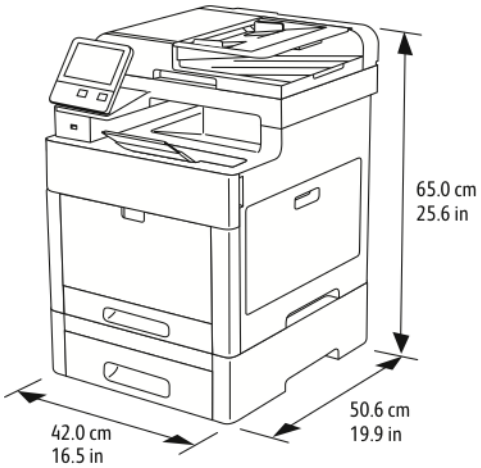

Wymagane wolne miejsce

	Konfiguracje bez opcjonalnego podajnika na 550 arkuszy	Wszystkie modele z opcjonalnym podajnikiem na 550 arkuszy
Szerokość	870 mm (34,3 cala)	870 mm (34,3 cala)
Głębokość	1264 mm (49,8 cala)	1264 mm (49,8 cala)
Wysokość	751 mm (29,6 cala)	901 mm (35,5 cala)

Wymagana wolna przestrzeń

Wymagania dotyczące wolnej przestrzeni w przypadku konfiguracji podstawowej

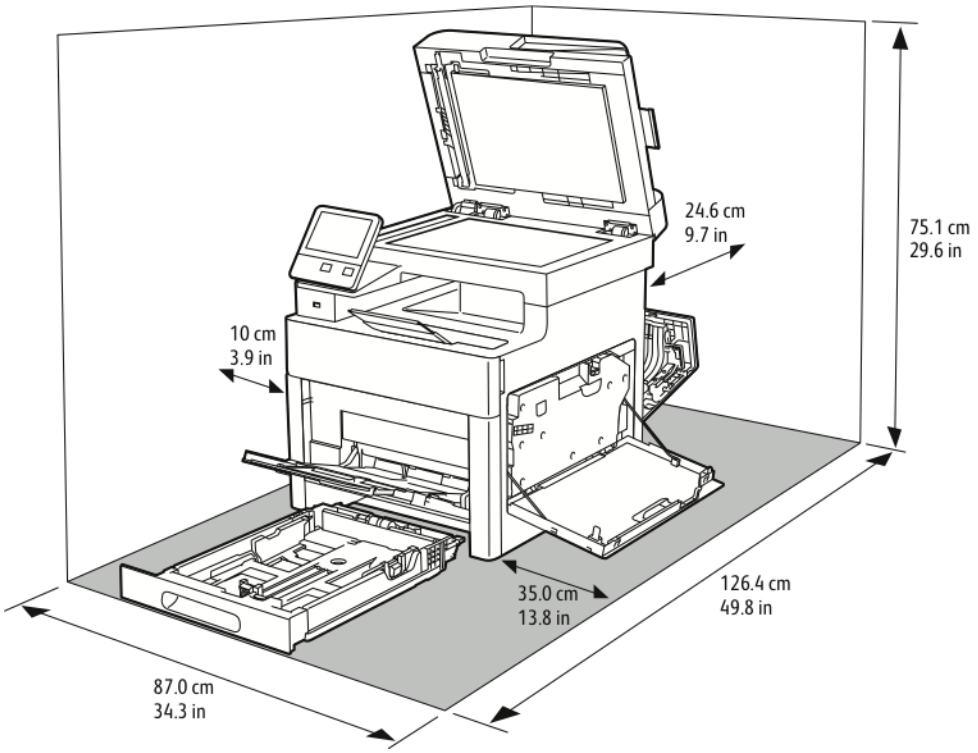

Wymagane wolne miejsce wokół opcjonalnego podajnika na 550 arkuszy

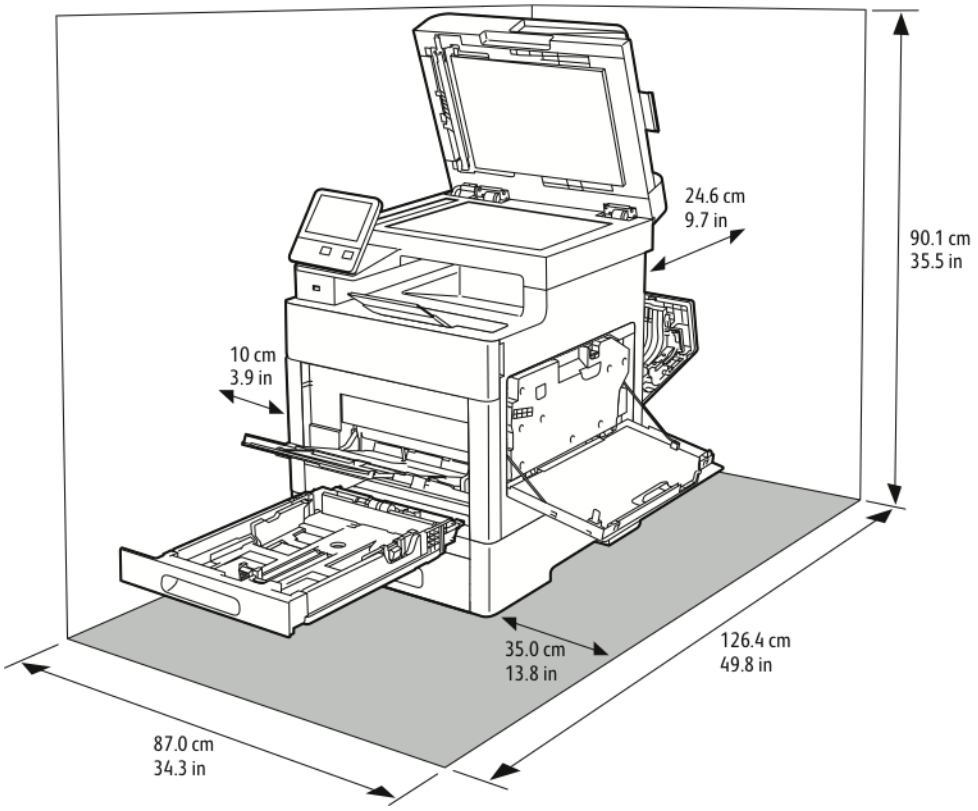

Specyfikacje środowiskowe

Temperatura

- Temperatura pracy: 5–32˚C (41–90˚F)
- Temperatura optymalna: 15–28˚C (59–82˚F)

Wilgotność względna

- Zakres wilgotności minimalnej–maksymalnej: 15–85 %
- Optymalny zakres wilgotności: 20–70 % wilgotności względnej przy temperaturze 15–28°C (59–82°F)

Uwaga:

- W skrajnych warunkach środowiskowych, takich jak temperatura 10˚C i wilgotność względna 85 %, w drukarce mogą wystąpić defekty druku związane z kondensacją.
- Jednak na jakość druku może mieć wpływ praca w warunkach zbliżonych do granicznych dopuszczalnych wartości temperatury i wilgotności.

Wysokość nad poziomem morza

W celu uzyskania optymalnej wydajności drukarki należy używać na wysokości mniejszej niż 3100 m (10 170 stóp) nad poziomem morza.

Specyfikacje elektryczne

Napięcie i częstotliwość zasilania

Napięcie zasilania	Częstotliwość	Wymagane natężenie prądu
120 V AC +/-10 % (108–132 V AC)	60 Hz +/- 3 Hz	12 A
220–240 VAC +/-10 % (198–264 V AC)	50 Hz +/- 3 Hz	6 A

Zużycie energii

- Tryb oszczędzania energii (tryb spoczynku): 1,2 W
- Gotowość: 52 W
- Drukowanie ciągłe: 370 W

Produkt zatwierdzony w programie ENERGY STAR

Ten produkt uzyskał certyfikat ENERGY STAR® zgodnie z wymaganiami programu ENERGY STAR dla urządzeń obrazujących.

ENERGY STAR i znak ENERGY STAR są znakami handlowymi zarejestrowanymi w Stanach Zjednoczonych.

Program ENERGY STAR Imaging Equipment jest wspólną inicjatywą rządów Stanów Zjednoczonych, Unii Europejskiej i Japonii oraz przedstawicieli sektora wyposażenia biurowego, ukierunkowaną na promowanie energooszczędnych kopiarek, drukarek, faksów i drukarek wielofunkcyjnych, komputerów osobistych i monitorów. Ograniczenie zużycia energii ułatwia zwalczanie smogu, kwaśnych deszczy i długoterminowych zmian klimatycznych przez zmniejszenie emisji zanieczyszczeń związanej z wytwarzaniem energii.

Ustawienia ENERGY STAR są w urządzeniach Xerox® fabrycznie konfigurowane do przełączania do trybów energooszczędnych po 1 minucie od wykonania ostatniej kopii lub wydruku.

Niemcy — Blue Angel

Niemiecki instytut zapewnienia jakości i certyfikacji RAL przyznał urządzeniu etykietę ochrony środowiska Blue Angel. Etykieta ta potwierdza, że urządzenie spełnia kryteria programu Blue Angel w zakresie ochrony środowiska na etapie projektowania, produkcji i działania urządzenia. W celu uzyskania dalszych informacji przejdź do: www.blauer-engel.de.

Recykling materiałów eksploatacyjnych

Aby uzyskać więcej informacji dotyczących programu recyklingu materiałów eksploatacyjnych Xerox®, przejdź do www.xerox.com/gwa.

Specyfikacje techniczne

Funkcja	Specyfikacje
Czas nagrzewania drukarki	Uruchamianie: Od 53 sek. Powrót z trybu uśpienia: Od 11 sek. **Uwaga:** Czas nagrzewania jest ustalony przy założeniu, że temperatura otoczenia wynosi 20°C (68°F), a wilgotność względna 60 %.

Prędkość drukowania

Prędkości drukowania w przypadku drukowania ciągłego sięgają do 30 stron na minutę. Prędkości drukowania są takie same w przypadku wydruków czarno-białych i kolorowych.

Na prędkość drukowania wpływ ma kilka czynników:

- Tryb drukowania: Najszybszymi trybami drukowania są tryb Standardowy i Ulepszony.
- Rozmiar papieru: Letter (8,5 x 11 cali) drukuje się nieznacznie szybciej niż A4 (210 x 297 mm). Prędkość drukowania ulega zmniejszeniu przy większych formatach.
- Typy i gramatura papieru: Aby drukowanie odbywało się szybciej, używaj papieru o gramaturze 105 g/m² lub mniejszej.

Maksymalna prędkość drukowania dla druku jednostronnego wynosi 30 stron na minutę, na papierze formatu Letter oraz 28,6 stron na minutę na papierze formatu A4.

Maksymalna prędkość drukowania dla druku dwustronnego wynosi 20 stron na minutę, na papierze formatu Letter oraz 18,8 stron na minutę na papierze formatu A4.

Maksymalna prędkość druku na papierze o większej gramaturze to 17 str./min.

B

Informacje prawne

Ten dodatek zawiera:

- Podstawowe przepisy 328
- Przepisy dotyczące kopiowania 333
- Przepisy dotyczące faksowania 336
- Material Safety Data Sheets (Karty danych o bezpieczeństwie materiałów) 340

Podstawowe przepisy

Firma Xerox przetestowała tą drukarkę w zakresie standardów emisji elektromagnetycznej i wrażliwości. Standardy te zostały wprowadzone w celu zmniejszenia zakłóceń powodowanych lub odbieranych przez ten produkt w typowym środowisku biurowym.

Stany Zjednoczone (przepisy FCC)

Ten sprzęt został przetestowany i stwierdzono jego zgodność z ograniczeniami dla urządzenia cyfrowego klasy A na podstawie części 15 i części 18 przepisów FCC. Ograniczenia te wprowadzono w celu zapewnienia odpowiedniego zabezpieczenia w czasie użytkowania przed szkodliwymi zakłóceniami w środowisku firmowym. Urządzenie wytwarza, zużywa i może emitować energię o częstotliwości radiowej. Jeśli sprzęt nie zostanie zainstalowany i używany zgodnie z tymi instrukcjami, może powodować szkodliwe zakłócenia w komunikacji radiowej. Obsługa tego sprzętu w obszarze mieszkalnym może powodować szkodliwe zakłócenia. Użytkownik musi wyeliminować takie zakłócenia na własny koszt.

Jeśli urządzenie to powoduje szkodliwe zakłócenia w odbiorze sygnału radiowego lub telewizyjnego, co można stwierdzić poprzez wyłączenie i włączenia urządzenia, użytkownik powinien spróbować skorygować te zakłócenia stosując jeden lub więcej spośród następujących sposobów:

- Zmiana orientacji lub położenia anteny odbiorczej.
- Zwiększenie odległości między urządzeniem a odbiornikiem.
- Podłączenie urządzenia do gniazda znajdującego się w innym obwodzie elektrycznym niż gniazdo, do którego podłączony jest odbiornik.
- Skontaktowanie się ze sprzedawcą lub doświadczonym technikiem radiowo-telewizyjnym w celu uzyskania pomocy.

Zmiany lub modyfikacje tego wyposażenia, które nie zostały zatwierdzone przez firmę Xerox, mogą być przyczyną anulowania zezwolenia na użytkowanie tego wyposażenia.

OSTRZEŻENIE: Aby zapewnić zgodność z częścią 15 i częścią 18 przepisów FCC, należy używać ekranowanych kabli interfejsowych.

Kanada

To urządzenie klasy B jest zgodne z kanadyjskimi normami ICES-003 i ICES-001.

Cet appareil numérique de la classe A est conforme à la norme NMB-003 et NMB-001 du Canada.

Certyfikaty w Europie

Symbol CE nadany temu produktowi symbolizuje deklarację zgodności firmy Xerox z następującymi dyrektywami Unii Europejskiej, obowiązującymi zgodnie z podaną datą:

- 16 kwietnia 2014 r.: Dyrektywa dotycząca sprzętu radiowego 2014/53/UE

Niniejszym firma Xerox deklaruje, że model sprzętu radiowego WorkCentre® 6515 działa zgodnie z Dyrektywą 2014/53/UE. Pełen tekst deklaracji zgodności UE można znaleźć pod następującym adresem internetowym: www.xerox.com/environment_europe

Ta drukarka, jeżeli jest używana zgodnie z zaleceniami, nie stanowi zagrożenia dla konsumenta lub środowiska.

OSTRZEŻENIE:

- Zmiany lub modyfikacje tego sprzętu, które nie zostaną wyraźnie zatwierdzone przez firmę Xerox, mogą być przyczyną anulowania zezwolenia na użytkowanie tego sprzętu.
- Zewnętrzne promieniowanie z wyposażenia przemysłowego, naukowego i medycznego może zakłócać funkcjonowanie tego urządzenia firmy Xerox. Jeżeli zewnętrzne promieniowanie ze sprzętu medycznego powoduje zakłócenia z niniejszym urządzeniem, skontaktuj się z przedstawicielem firmy Xerox w celu uzyskania pomocy.
- Jest to produkt klasy A. W środowisku mieszkalnym produkt ten może powodować zakłócenia częstotliwości radiowych. W przypadku ich wystąpienia użytkownik będzie musiał przedsięwziąć odpowiednie kroki w celu ich wyeliminowania.
- Aby zapewnić zgodność z przepisami Unii Europejskiej, należy używać ekranowanych kabli interfejsowych.

Unia Europejska Część 4 Informacje na temat ochrony środowiska związane z umową dotyczącą urządzeń do przetwarzania obrazu

Informacje dotyczące ochrony środowiska związane z zapewnianiem rozwiązań przyjaznych dla środowiska oraz redukcją kosztów

Poniższe informacje zostały opracowane, aby pomóc użytkownikom i zostały wydane w związku z dyrektywą UE dotyczącą produktów związanych z energią, w szczególności z Częścią 4 — badaniami nad urządzeniami przetwarzającymi obraz. Dyrektywa nakłada na producentów obowiązek doskonalenia wydajności produktów w zakresie ochrony środowiska i stanowi wyraz poparcia dla planu działania UE w sprawie wydajności energetycznej.

Produkty co do zakresu należą do urządzeń gospodarstwa domowego i biurowych, które spełniają poniższe kryteria:

- Standardowe produkty monochromatyczne o maksymalnej prędkości poniżej 66 obrazów A4 na minutę
- Standardowe produkty kolorowe z maksymalną prędkością poniżej 51 obrazów A4 na minutę

Wstęp

Poniższe informacje zostały opracowane, aby pomóc użytkownikom i zostały wydane w związku z dyrektywą UE dotyczącą produktów związanych z energią, w szczególności z Częścią 4 — badaniami nad urządzeniami przetwarzającymi obraz. Dyrektywa nakłada na producentów obowiązek doskonalenia wydajności produktów w zakresie ochrony środowiska i stanowi wyraz poparcia dla planu działania UE w sprawie wydajności energetycznej.

Produkty co do zakresu należą do urządzeń gospodarstwa domowego i biurowych, które spełniają poniższe kryteria.

- Standardowe produkty monochromatyczne o maksymalnej prędkości poniżej 66 obrazów A4 na minutę
- Standardowe produkty kolorowe z maksymalną prędkością poniżej 51 obrazów A4 na minutę

Korzyści dla środowiska wynikające z drukowania dwustronnego

Większość produktów firmy Xerox posiada możliwość drukowania w trybie dupleks, czyli inaczej druku dwustronnego. Umożliwia to automatyczne drukowanie po obu stronach papieru, dzięki

czemu pomaga ograniczać zużycie wartościowych zasobów poprzez zmniejszenie zużycia papieru. Umowa w ramach Części 4 Urządzenia przetwarzające obraz wymaga, aby w modelach pracujących z prędkością wyższą lub równą 40 str./min w kolorze lub wyższą lub równą 45 str./min w trybie monochromatycznym, funkcja drukowania dwustronnego musi być uruchamiana automatycznie podczas konfiguracji i instalacji sterowników. Niektóre modele firmy Xerox pracujące poniżej tych limitów prędkości mogą również mieć możliwość wprowadzania domyślnych ustawień drukowania dwustronnego w czasie instalacji. Ciągłe korzystanie z funkcji druku dwustronnego zmniejszy negatywny wpływ twojej pracy na środowisko. Jednak jeżeli użytkownik potrzebuje funkcji drukowania jednostronnego, ustawienia drukowania można zmienić w sterowniku drukarki.

Typy papieru

Produktu można używać do drukowania zarówno na papierze makulaturowym jak i nowym, zatwierdzonym zgodnie z programem zarządzania środowiskiem, odpowiadającemu normie EN12281 lub o podobnym standardzie jakości. W niektórych zastosowaniach możliwe jest korzystanie z papieru lekkiego (60 g/m²), zawierającego mniej surowca, a przez to oszczędzającego ilość zasobów na wydruk. Zachęcamy do sprawdzenia, czy papier taki odpowiada twoim potrzebom.

ENERGY STAR

Program ENERGY STAR to dobrowolny program promowania rozwoju i kupowania urządzeń energooszczędnych, dzięki którym negatywny wpływ na środowisko zostaje zmniejszony. Szczegóły dotyczące programu ENERGY STAR i modeli zakwalifikowanych do programu ENERGY STAR można znaleźć w następującej witrynie internetowej: www.energystar.gov

Aby uzyskać dodatkowe informacje na temat energii oraz innych powiązanych tematów, odwiedź stronę www.xerox.com/environment lub www.xerox.com/environment_europe.

Pobór mocy i czas uruchomienia

Ilość prądu elektrycznego zużywanego przez produkt zależy od sposobu użytkowania urządzenia. Produkt ten jest skonstruowany i skonfigurowany w taki sposób, aby umożliwić zmniejszenie zużycia energii elektrycznej.

Po zakończeniu ostatniego wydruku urządzenie przełącza się w tryb gotowości. W tym trybie urządzenie może natychmiast wykonać następny wydruk. Jeżeli produkt nie będzie używany przez pewien czas, urządzenie przełącza się w tryb energooszczędny. Aby umożliwić zmniejszenie poboru mocy przez urządzenie, w tych trybach pozostają aktywne tylko podstawowe funkcje. Czas tworzenia pierwszej strony po opuszczeniu przez urządzenie trybu energooszczędnego jest nieznacznie dłuższy niż w przypadku trybu gotowości. Opóźnienie to jest spowodowane „wybudzaniem się” urządzenia z trybu energooszczędnego i jest charakterystyczne dla większości dostępnych na rynku urządzeń przetwarzających obraz.

Można ustawić dłuższy czas uruchomienia lub całkowicie wyłączyć tryb energooszczędny. To urządzenie dłużej przełącza się do trybu niższego zużycia energii.

Zmiana domyślnych ustawień godzin aktywacji funkcji Oszczędzanie energii może zwiększyć ogólne zużycie energii przez urządzenie.

Aby uzyskać więcej informacji na temat udziału firmy Xerox w inicjatywach dotyczących zrównoważonego rozwoju, przejdź do strony: www.xerox.com/environment.

Certyfikat programu EcoLogo dla urządzeń biurowych CCD-035

Ten produkt posiada certyfikat normy EcoLogo dla urządzeń biurowych, który potwierdza spełnienie wszystkich wymogów zmniejszonego negatywnego wpływu na środowisko. W ramach uzyskiwania certyfikatu korporacja Xerox udowodniła, że niniejszy produkt spełnia kryteria programu EcoLogo w zakresie wydajności energetycznej. Certyfikowane kopiarki, drukarki, urządzenia wielofunkcyjne oraz faksy muszą również spełniać takie kryteria jak zmniejszona emisja substancji chemicznych i obsługiwać materiały eksploatacyjne z surowców wtórnych. Program EcoLogo został zapoczątkowany w 1988 roku, aby ułatwić konsumentom znajdowanie produktów i usług o zmniejszonym negatywnym wpływie na środowisko. EcoLogo to dobrowolny, cechujący się wieloma atrybutami certyfikat ekologiczny oparty na cyklu eksploatacji produktu. Ten certyfikat oznacza, że produkt został poddany rygorystycznym badaniom naukowym, wyczerpującym testom, lub obu procedurom, aby udowodnić jego zgodność z surowymi, niezależnymi normami wydajności ekologicznej.

Niemcy

Blendschutz

Das Gerät ist nicht für die Benutzung im unmittelbaren Gesichtsfeld am Bildschirmarbeitsplatz vorgesehen. Um störende Reflexionen am Bildschirmarbeitsplatz zu vermeiden, darf dieses Produkt nicht im unmittelbaren Gesichtsfeld platziert werden.

Lärmemission

Maschinenlärminformations-Verordnung 3. GPSGV: Der höchste Schalldruckpegel beträgt 70 dB (A) oder weniger gemäß EN ISO 7779.

Importeur

Xerox GmbH

Hellersbergstraße 2-4

41460 Neuss

Deutschland

Turcja (Dyrektywa RoHS)

Zgodnie z artykułem 7 (d) niniejszym zaświadcza się, że „jest zgodny z dyrektywą EEE”.

(EEE yönetmeliğine uygundur.)

Informacje prawne dotyczące karty sieci bezprzewodowej 2,4 GHz

Ten produkt zawiera moduł nadajnika radiowego bezprzewodowej sieci LAN 2,4 GHz, który jest zgodny z wymaganiami określonymi w przepisach FCC część 15, uregulowaniach Industry Canada RSS-210 praz dyrektywą Rady Europejskiej 99/5/WE.

Działanie tego urządzenia podlega następującym dwóm warunkom: (1) to urządzenie nie może powodować szkodliwych zakłóceń, i (2) to urządzenie musi przyjąć wszelkie zakłócenia, w tym zakłócenia, które mogą spowodować niepożądane działanie.

Zmiany lub modyfikacje tego urządzenia, które nie zostaną wyraźnie zatwierdzone przez firmę Xerox, mogą być przyczyną anulowania zezwolenia na użytkowanie tego sprzętu.

Przepisy dotyczące kopiowania

Stany Zjednoczone

Kongres ustawowo zabronił reprodukowania w pewnych warunkach poniższych przedmiotów. Na winnych wytwarzania takich reprodukcji mogą zostać nałożone kary grzywny lub więzienia.

1. Skrypty dłużne lub papiery wartościowe rządu Stanów Zjednoczonych, takie jak:
   - Instrumenty dłużne.
   - Środki płatnicze Banku Narodowego.
   - Kupony obligacji.
   - Banknoty Rezerwy Federalnej.
   - Certyfikaty srebra.
   - Certyfikaty złota.
   - Obligacje Stanów Zjednoczonych.
   - Średnioterminowe obligacje skarbowe.
   - Papiery wartościowe Rezerwy Federalnej.
   - Banknoty ułamkowe.
   - Certyfikaty depozytowe.
   - Pieniądze w formie papierowej.
   - Obligacje i skrypty dłużne niektórych jednostek rządowych, na przykład agencji FHA itp.
   - Obligacje. Obligacje oszczędnościowe Stanów Zjednoczonych mogą być fotografowane tylko do celów reklamowych związanych z kampanią wspierającą sprzedaż tych obligacji.
   - Znaczki opłaty skarbowej. Można skopiować dokument prawny, na którym znajduje się skasowany znaczek opłaty skarbowej, pod warunkiem, że celem tego działania jest wykonanie kopii do celów zgodnych z prawem.
   - Znaczki pocztowe, skasowane i nieskasowane. Można fotografować znaczki pocztowe do celów filatelistycznych, pod warunkiem, że kopia jest czarno-biała i ma wymiary liniowe mniejsze niż 75 % lub większe niż 150 % od oryginału.
   - Pocztowe przekazy pieniężne.
   - Rachunki, czeki lub przelewy pieniężne na rzecz lub wykonane przez uprawnionych urzędników w Stanach Zjednoczonych.
   - Znaczki i inne świadectwa wartości, niezależnie od nominału, które były lub mogą być wydawane na podstawie ustawy Kongresu.
   - Skorygowane certyfikaty kompensacyjne dla weteranów wojen światowych.
2. Skrypty dłużne lub papiery wartościowe rządu innego kraju, zagranicznego banku lub firmy.
3. Materiały chronione przepisami prawa autorskiego, chyba że uzyskano pozwolenie właściciela praw autorskich lub kopiowanie podlega postanowieniom prawa autorskiego o „uczciwym użytkowaniu” lub możliwości reprodukowania bibliotecznego. Dalsze informacje dotyczące tych postanowień można otrzymać pod adresem Copyright Office, Library of Congress, Washington, D.C. 20559, USA. Należy zwrócić się z pytaniem o okólnik R21.
4. Zaświadczenie o obywatelstwie lub naturalizacji. Zagraniczne zaświadczenia o naturalizacji można fotografować.
5. Paszporty. Zagraniczne paszporty można fotografować.

6. Dokumenty imigracyjne.
7. Karty poborowe.
8. Wybrane dokumenty dotyczące wprowadzenia do służby, które zawierają następujące informacje o rejestrowanej osobie:
   - Zarobki lub dochód.
   - Kartoteka sądowa.
   - Stan fizyczny lub psychiczny.
   - Status niezależności.
   - Odbyta służba wojskowa.
   - Wyjątek: można fotografować zaświadczenia o zwolnieniu ze służby w wojsku Stanów Zjednoczonych.
9. Odznaki, karty identyfikacyjne, przepustki lub insygnia noszone przez personel wojskowy lub członków różnych departamentów federalnych, takich jak FBI, Ministerstwo Skarbu itp. (chyba że wykonanie fotografii jest polecone przez kierownika danego departamentu lub biura).

Reprodukowanie następujących dokumentów jest także zabronione w niektórych krajach:

- Zezwolenie na kierowanie pojazdem.
- Prawo jazdy.
- Zaświadczenie o tytule motoryzacyjnym.

Powyższa lista nie jest kompletna i nie przyjmuje się odpowiedzialności za jej kompletność czy dokładność. W przypadku wątpliwości należy skontaktować się z prawnikiem.

Dalsze informacje dotyczące tych postanowień można otrzymać pod adresem Copyright Office, Library of Congress, Washington, D.C. 20559, USA. Należy zwrócić się z pytaniem o okólnik R21.

Kanada

Parlament ustawowo zabronił reprodukowania w pewnych warunkach poniższych przedmiotów. Na winnych wytwarzania takich reprodukcji mogą zostać nałożone kary grzywny lub więzienia.

- Aktualne banknoty i pieniądze w formie papierowej
- Skrypty dłużne lub papiery wartościowe rządowe lub bankowe
- Bony skarbowe lub dokumenty podatkowe
- Pieczęć publiczna Kanady lub prowincji albo pieczęć organu publicznego, władz Kanady lub sądu
- Obwieszczenia, polecenia, przepisy lub nominacje bądź powiadomienia o nich (w celu nieuczciwego spowodowania rozpoznania falsyfikatu jako dokumentu wydrukowanego przez Królewską Drukarnię Kanady lub ekwiwalentną drukarnię dla prowincji)
- Oznaczenia, znamiona, pieczęcie, opakowania lub projekty wykorzystywane przez bądź w imieniu rządu Kanady lub prowincji, rządu kraju innego niż Kanada lub departamentu, rady, komisji bądź urzędu ustanowionego przez rząd Kanady lub prowincji bądź rząd kraju innego niż Kanada
- Tłoczone lub samoprzylepne znaczki wykorzystywane w celach podatkowych przez rząd Kanady lub prowincji bądź przez rząd kraju innego niż Kanada
- Dokumenty, rejestry lub wpisy prowadzone przez organy urzędowe obarczone wykonywaniem lub wydawaniem potwierdzonych egzemplarzy tych dokumentów, w przypadku gdy kopia ma w nieuczciwym celu zostać rozpoznana jako potwierdzony egzemplarz

- Materiały chronione prawem autorskim lub znaki handlowe każdego typu i rodzaju bez zgody właściciela praw autorskich tudzież znaku handlowego

Powyższa lista została zamieszczona dla wygody i aby służyła pomocy, jednakże nie jest kompletna i nie przyjmuje się odpowiedzialności za jej kompletność czy dokładność W przypadku wątpliwości należy skontaktować się z radcą prawnym.

Inne kraje

Kopiowanie niektórych dokumentów może być nielegalne w danym kraju. Na winnych wytwarzania takich reprodukcji mogą zostać nałożone kary grzywny lub więzienia.

- Bilety płatnicze
- Banknoty i czeki
- Obligacje i papiery wartościowe bankowe i rządowe
- Paszporty i karty identyfikacyjne
- Materiały chronione prawem autorskim i znaki handlowe — bez zgody właściciela
- Znaczki pocztowe i inne dokumenty zbywalne

Ta lista nie jest kompletna i nie przyjmuje się odpowiedzialności za jej kompletność i dokładność. W przypadku wątpliwości należy skontaktować się doradcą prawnym.

Przepisy dotyczące faksowania

Stany Zjednoczone

Wymagania względem nagłówka wysyłanego faksu

Według ustawy o ochronie abonentów telefonicznych (Telephone Consumer Protection Act) z 1991 roku użycie komputera lub innego urządzenia elektronicznego, w tym faksu, do wysłania jakiejkolwiek wiadomości jest nielegalne, chyba że ta wiadomość w górnym lub dolnym marginesie każdej transmitowanej strony lub na pierwszej stronie transmisji zawiera wyraźną datę i czas wysłania oraz dane identyfikacyjne jednostki gospodarczej bądź innej lub osoby fizycznej wysyłającej wiadomość, a także numer telefonu maszyny wysyłającej lub jednostki gospodarczej bądź innej lub osoby fizycznej. Zamieszczony numer telefoniczny nie może być numerem z puli 900 ani innym numerem związanym z opłatami przekraczającymi opłaty za połączenia lokalne lub długodystansowe.

Instrukcje dotyczące programowania nagłówka wysyłanego faksu przedstawiono w sekcji dokumentu *System Administrator Guide* (Podręcznik administratora systemu), dotyczącej konfigurowania domyślnych ustawień transmisji.

Informacje o sprzęgu danych

Ten sprzęt jest zgodny z częścią 68 przepisów FCC i wymaganiami przyjętymi przez Państwową Komisję ds. Końcowych Urządzeń Telefonicznych (Administrative Council for Terminal Attachments, ACTA). Na obudowie tego sprzętu znajduje się etykieta zawierająca między innymi identyfikator produktu w formacie US:AAAEQ##TXXXX. Numer ten należy podać na wezwanie firmy telefonicznej.

Wtyczka i gniazdko wykorzystywane do podłączenia tego sprzętu do instalacji w lokalu oraz sieci telefonicznej muszą być zgodne z właściwymi przepisami części 68 przepisów FCC i wymaganiami przyjętymi przez komisję ACTA. Z produktem jest dostarczony zgodny przewód telefoniczny i wtyczka modułowa. Są one podłączane do zgodnego gniazdka modułowego. Szczegółowe informacje na ten temat można znaleźć w instrukcji instalacji.

Drukarkę można bezpiecznie podłączyć do gniazda modułowego USOC RJ-11C za pomocą kabla telefonicznego (z modułowymi wtyczkami) dostarczonego w zestawie instalacyjnym. Szczegółowe informacje na ten temat można znaleźć w instrukcji instalacji.

Parametr REN (Ringer Equivalence Number) służy określeniu liczby urządzeń, które można podłączyć do linii telefonicznej. Nadmierna liczba REN na linii telefonicznej może spowodować, że urządzenie nie będzie sygnalizować połączeń przychodzących. W większości obszarów suma wszystkich numerów REN linii telefonicznej nie powinna być większa niż 5. W celu upewnienia się co do liczby urządzeń, które można podłączyć do linii, określonej jako parametr REN, należy skontaktować się z firmą telefoniczną. W przypadku produktów zatwierdzonych po 23 lipca 2001 wartość REN tego produktu jest częścią składową identyfikatora w formacie US:AAAEQ##TXXXX. Cyfry przedstawione jako ## oznaczają wartość REN bez separatora dziesiętnego (np. 03 odpowiada wartości 0,3 REN). We wcześniejszych produktach parametr REN był zamieszczany oddzielnie na etykiecie.

Aby zamówić właściwą usługę w lokalnej firmie telefonicznej, konieczne może być również podanie poniższych kodów:

- Kod interfejsu urządzenia (FIC) = 02LS2
- Kod zamówienia usługi (SOC) = 9.0Y

Przestroga: Należy spytać lokalną firmę telekomunikacyjną o typ gniazda modułowego zainstalowanego na linii. Podłączenie tego urządzenia do nieautoryzowanego gniazda może spowodować uszkodzenie sprzętu firmy telekomunikacyjnej. Użytkownik, a nie firma Xerox, ponosi odpowiedzialność za wszelkie szkody powstałe w wyniku podłączenia tego urządzenia do nieodpowiedniego gniazda.

Jeśli ten sprzęt firmy Xerox® jest szkodliwy dla sieci telefonicznej, firma telefoniczna może tymczasowo wstrzymać świadczenie usług. Gdyby jednak wcześniejsze powiadomienie okazało się niemożliwe, firma telefoniczna powiadomi użytkownika najszybciej, jak to możliwe. Jeżeli firma telefoniczna wstrzyma świadczenie usług, może poinformować użytkownika o możliwości złożenia skargi do komisji FCC, jeżeli uzna to za konieczne.

Firma telefoniczna może dokonywać zmian urządzeń, sprzętu, usług lub procedur, które mogą wpływać na działanie sprzętu. Jeśli firma telefoniczna zmieni elementy wpływające na funkcjonowanie wyposażenia, powinna powiadomić użytkownika o takim fakcie w celu umożliwienia dokonania niezbędnych zmian pozwalających na nieprzerwaną pracę.

Jeżeli występuje problem z tym wyposażeniem firmy Xerox®, należy skontaktować się z odpowiednim centrum serwisowym w celu naprawy sprzętu lub skorzystania z uprawnień gwarancyjnych. Informacje kontaktowe są dostępne w aplikacji Urządzenie w drukarce i na końcu sekcji Rozwiązywanie problemów w *Przewodniku użytkownika*. Jeśli ten sprzęt jest szkodliwy dla sieci telefonicznej, firma telefoniczna może zażądać odłączenia go do momentu rozwiązania problemu.

Tylko przedstawiciele serwisowi firmy Xerox lub usługodawcy autoryzowani przez firmę Xerox są upoważnieni do naprawy tej drukarki. Dotyczy to całego okresu użytkowania urządzenia (w czasie objętym gwarancją i po jego zakończeniu). Wykonanie nieautoryzowanej naprawy powoduje naruszenie warunków gwarancji i anulowanie pozostałego okresu gwarancyjnego.

Urządzenia nie można używać na linii współużytkowanej (party line). Połączenie z usługą „party line” podlega opłatom stanowym. W celu uzyskania informacji należy skontaktować się ze stanową komisją użyteczności publicznej, komisją usług publicznych lub komisją korporacyjną.

W biurze może być zainstalowane specjalne przewodowe wyposażenie alarmowe podłączone do linii telefonicznej. Należy upewnić się, że instalacja tego sprzętu firmy Xerox® nie wpłynie niekorzystnie na wyposażenie alarmowe.

Pytania dotyczące możliwości wyłączenia sprzętu alarmowego należy kierować do firmy telefonicznej lub dyplomowanego instalatora.

Kanada

Ten produkt jest zgodny z odpowiednimi specyfikacjami technicznymi departamentu Innovation, Science and Economic Development Canada.

Przedstawiciel wyznaczony przez dostawcę powinien koordynować naprawy certyfikowanego wyposażenia. Naprawy lub zmiany dokonane przez użytkownika lub niewłaściwe funkcjonowanie urządzenia mogą stanowić dla operatora sieci telefonicznej podstawę do żądania odłączenia urządzenia.

Aby zapewnić bezpieczeństwo użytkowników, należy prawidłowo uziemić drukarkę. Uziemienia elektryczne sieci zasilającej, linii telefonicznej i wewnętrznych metalowych rur instalacji wodnej (o ile istnieje) muszą być połączone. Tego rodzaju zabezpieczenie może być szczególnie ważne na terenach wiejskich.

OSTRZEŻENIE: Nie wolno samodzielnie wykonywać połączeń tego typu. Należy skontaktować się z odpowiednim urzędem kontroli sieci elektrycznej lub elektrykiem w celu wykonania połączeń uziemienia.

Parametr REN (Ringer Equivalence Number) oznacza maksymalną liczbę urządzeń, które można podłączyć do interfejsu telefonicznego. Zakończenie interfejsu może zawierać kombinację

urządzeń podlegających wymaganiu, według którego suma REN wszystkich urządzeń nie przekracza pięciu. Kanadyjska wartość parametru REN jest podana na etykiecie na urządzeniu.

Kanada CS-03 Wydanie 9

Niniejszy produkt został przetestowany i jest zgodny z normą CS-03 wydanie 9.

Unia Europejska

Dyrektywa dotycząca urządzeń radiowych i końcowych urządzeń telekomunikacyjnych

Niniejsze urządzenie jest przeznaczone do pracy z krajowymi publicznymi komutowanymi sieciami telefonicznymi oraz zgodnymi urządzeniami PBX w następujących krajach:

Certyfikaty paneuropejskiej analogowej sieci PSTN oraz zgodnych sieci PBX		
Austria	Grecja	Holandia
Belgia	Węgry	Norwegia
Bułgaria	Islandia	Polska
Cypr	Irlandia	Portugalia
Czechy	Włochy	Rumunia
Dania	Łotwa	Słowacja
Estonia	Liechtenstein	Słowenia
Finlandia	Litwa	Hiszpania
Francja	Luksemburg	Szwecja
Niemcy	Malta	Wielka Brytania

W razie występowania problemów z urządzeniem, skontaktuj się z lokalnym przedstawicielem firmy Xerox. Niniejszy produkt można skonfigurować tak, aby był zgodny z innymi sieciami krajowymi. Przed ponownym podłączeniem urządzenia do sieci w innym kraju, skontaktuj się z przedstawicielem firmy Xerox w celu uzyskania pomocy.

Uwaga:

- Mimo że ten produkt może używać zarówno sygnalizacji polegającej na rozłączaniu pętli (impulsowej), jak i DTMF (tonowej), firma Xerox zaleca wykorzystywanie sygnalizacji DTMF. Sygnalizacja DTMF zapewnia niezawodną i szybszą konfigurację połączeń.
- Modyfikacja tego produktu lub podłączanie go do zewnętrznego oprogramowania kontrolnego lub przyrządu kontrolnego, który nie został zatwierdzony przez firmę Xerox, powoduje unieważnienie przyznanego certyfikatu.

Nowa Zelandia

1. Przyznanie homologacji dla elementu wyposażenia terminalowego oznacza tylko zgodność z wymaganiami operatora sieci telefonicznej i możliwość przyłączenia do jego sieci. Nie oznacza to wsparcia produktu przez operatora sieci telefonicznej, nie uprawnia do korzystania z usług gwarancyjnych i nie zapewnia zgodności produktu ze wszystkimi usługami operatora sieci telefonicznej. Przede wszystkim nie gwarantuje, że dowolny element będzie prawidłowo współpracować z innymi typami lub modelami elementów wyposażenia, które uzyskały homologację.

   Wyposażenie może funkcjonować nieprawidłowo przy większych szybkościach transmisji danych. Połączenia 33,6 kb/s i 56 kb/s mogą być ograniczone do mniejszej liczby bitów w przypadku połączenia z niektórymi sieciami PSTN. Operator sieci telefonicznej nie ponosi odpowiedzialności za utrudnienia w takich okolicznościach.

2. Należy natychmiast odłączyć to wyposażenie, jeżeli zostanie uszkodzone, i podjąć działania w celu jego likwidacji lub naprawy.
3. Ten modem nie powinien być używany w sposób uciążliwy dla pozostałych klientów operatora sieci telefonicznej.
4. To urządzenie jest wyposażone w układ impulsowego wybierania numerów, podczas gdy operatorzy sieci telefonicznych standardowo używają tonowego wybierania numerów (DTMF). Nie można gwarantować, że linie operatora sieci telefonicznej będą zawsze obsługiwać impulsowe wybieranie numerów.
5. Użycie wybierania impulsowego wówczas, gdy to wyposażenie jest podłączone do tej samej linii, do której podłączono inne urządzenia, może być przyczyną „podzwaniania” lub szumu i nieprawidłowego odbierania połączeń. Jeżeli występują problemy tego typu, nie należy kontaktować się z działem serwisowym operatora sieci telefonicznej.
6. Tonowe wybieranie numerów (DTMF) jest preferowaną metodą, ponieważ jest szybsze niż wybieranie impulsowe i jest obsługiwane przez większość centrali telefonicznych w Nowej Zelandii.

   OSTRZEŻENIE: Nie można wykonywać połączeń z numerem „111” lub innych połączeń przy użyciu tego urządzenia w przypadku awarii zasilania.

7. To wyposażenie nie zawsze umożliwia efektywne przekierowanie połączenia do innego urządzenia podłączonego do tej samej linii.
8. Niektóre parametry niezbędne do homologacji są zależne od wyposażenia (komputer) skojarzonego z tym urządzeniem. Skojarzone wyposażenie musi być zgodne z następującymi specyfikacjami telekomunikacyjnymi:

   W przypadku ponownych połączeń z tym samym numerem:

   - Podejmowanych jest maksymalnie 10 prób nawiązania połączenia z tym samym numerem w ciągu 30 minut w przypadku ręcznego inicjowania połączeń.
   - Wyposażenie jest przełączane do stanu wstrzymania przez co najmniej 30 sekund od zakończenia poprzedniej próby do rozpoczęcia kolejnej próby.

   W przypadku automatycznych połączeń z różnymi numerami:

   Wyposażenie powinno być skonfigurowane w taki sposób, aby w przypadku automatycznych połączeń z różnymi numerami odstęp od zakończenia poprzedniej próby nawiązania połączenia do rozpoczęcia kolejnej próby wynosił co najmniej pięć sekund.

9. Aby zapewnić prawidłowe funkcjonowanie, całkowita wartość RN wszystkich urządzeń podłączonych w danej chwili do pojedynczej linii nie powinna przekraczać pięć.

Republika Południowej Afryki

Modemu należy używać wraz z zatwierdzonym urządzeniem przeciwprzepięciowym.

Material Safety Data Sheets (Karty danych o bezpieczeństwie materiałów)

W celu uzyskania informacji o bezpieczeństwie materiałów, jakie zawiera drukarka należy odwiedzić witrynę:

- Ameryka Północna: www.xerox.com/msds
- Unia Europejska: www.xerox.com/environment_europe

Aby uzyskać numery telefonów do Centrum wsparcia technicznego klientów, należy przejść pod adres www.xerox.com/office/worldcontacts.

C

Recykling i utylizacja

Ten dodatek zawiera:

- Wszystkie kraje 342
- Ameryka Północna 343
- Unia Europejska 344
- Inne kraje 346

Wszystkie kraje

W przypadku pozbywania się produktu firmy Xerox należy zwrócić uwagę, że drukarka może zawierać ołów, rtęć, nadchloran i inne materiały, których utylizacja może podlegać przepisom dotyczącym ochrony środowiska. Obecność tych materiałów jest zgodna ze światowymi przepisami, obowiązującymi w chwili pojawienia się produktu na rynku. Aby uzyskać informacje na temat utylizacji, należy skontaktować się z lokalnymi władzami. Materiał zawierający nadchloran: ten produkt może zawierać jedno lub więcej urządzeń zawierających nadchloran, na przykład baterie. Może być wymagany specjalny sposób obsługi. W celu uzyskania dalszych informacji przejdź do www.dtsc.ca.gov/hazardouswaste/perchlorate.

Ameryka Północna

Firma Xerox prowadzi program odbioru i ponownego wykorzystania/odzysku sprzętu. Należy skontaktować się z przedstawicielem firmy Xerox (1-800-ASK-XEROX) w celu określenia, czy niniejszy produkt firmy Xerox jest objęty tym programem. Aby uzyskać więcej informacji na temat programów ochrony środowiska firmy Xerox, należy przejść pod adres www.xerox.com/environment, a w celu uzyskania informacji na temat odzysku i utylizacji należy skontaktować się z lokalnymi władzami.

Unia Europejska

Niektóre urządzenia mogą być wykorzystywane zarówno w zastosowaniach domowych, jak i profesjonalnych/ firmowych.

Środowisko domowe

Umieszczenie tego symbolu na sprzęcie informuje, że nie należy pozbywać się go wraz z innymi odpadami z gospodarstwa domowego.

Zgodnie z prawem Unii Europejskiej, zużyty sprzęt elektryczny i elektroniczny, który ma zostać zutylizowany, musi zostać oddzielony od odpadów domowych.

Prywatne gospodarstwa domowe w krajach członkowskich Unii Europejskiej mogą bezpłatnie zwracać zużyty sprzęt elektryczny i elektroniczny do wyznaczonych punktów zbiórki odpadów. Aby uzyskać więcej informacji, należy skontaktować się z lokalnymi organami zajmującymi się utylizacją odpadów.

W niektórych krajach członkowskich przy zakupie nowego sprzętu lokalny sprzedawca może mieć obowiązek odebrania zużytego sprzętu bez opłat. Aby uzyskać dodatkowe informacje, należy skontaktować się ze sprzedawcą.

Środowisko profesjonalne/ biznesowe

Umieszczenie tego symbolu na urządzeniu informuje, że użytkownik musi pozbyć się go zgodnie z ustanowionymi procedurami krajowymi.

Zgodnie z prawem Unii Europejskiej, zużyty sprzęt elektryczny i elektroniczny, który ma podlegać utylizacji, musi być traktowany zgodnie z przyjętymi procedurami.

Przed utylizacją należy skontaktować się z lokalnym sprzedawcą lub przedstawicielem firmy Xerox, aby uzyskać informacje na temat odbioru zużytego sprzętu.

Odbiór i utylizacja sprzętu oraz baterii

Te symbole na produktach i/ lub dołączonej dokumentacji oznaczają, że zużyty sprzęt elektryczny i elektroniczny oraz baterie nie mogą być utylizowane wraz z innymi odpadami z gospodarstwa domowego.

W celu odpowiedniego traktowania, odzysku i recyklingu zużytych produktów i baterii należy zwrócić je do odpowiednich punktów zbiórki odpadów, zgodnie z obowiązującymi przepisami krajowymi oraz dyrektywami 2002/96/WE i 2006/66/WE.

Przez odpowiednią utylizację tych produktów i baterii pomagasz w zachowaniu cennych surowców i przeciwdziałaniu potencjalnemu negatywnemu wpływowi na zdrowie ludzi i środowisko spowodowanych przez nieodpowiednie obchodzenie się z odpadami.

Aby uzyskać informacji dotyczących odbioru i recyklingu zużytych produktów i baterii, skontaktuj się z lokalnymi władzami, firmą utylizującą odpady lub sklepem w którym zakupiłeś te produkty.

Nieodpowiednia utylizacja takich odpadów może podlegać karze, zgodnie z przepisami obowiązującymi w danym kraju.

Dla użytkowników firmowych w Unii Europejskiej

Jeżeli chcesz wyrzucić sprzęt elektryczny lub elektroniczny, prosimy skontaktować się ze sprzedawcą lub dostawcą w celu uzyskania dalszych informacji.

Utylizacja poza Unią Europejską

Te symbole są ważne jedynie w Unii Europejskiej. Jeżeli chcesz wyrzucić te produkty, prosimy o kontakt z lokalnymi władzami lub sprzedawcą w celu uzyskania informacji na temat odpowiednich metod utylizacji.

Informacja o symbolu baterii

Symbol pojemnika na śmieci może występować w kombinacji z symbolem chemicznym. Określa zgodność z wymaganiami Dyrektywy.

Usuwanie baterii

Baterie powinny być wymieniane wyłącznie przez centra serwisowe zatwierdzone przez producenta.

Inne kraje

Należy skontaktować się z lokalnymi organami zajmującymi się odpadami i poprosić o wskazówki dotyczące utylizacji.