Versiunea 1.4
octombrie 2019
702P05893

Imprimanta multifuncțională Xerox® WorkCentre® 6515

Ghid de utilizare

xerox™

© 2019 Xerox Corporation. Toate drepturile rezervate. Xerox®, Xerox şi marca figurativă®, WorkCentre™, Phaser™, VersaLink™, FreeFlow®, SMARTsend®, Scan to PC Desktop®, MeterAssistant®, SuppliesAssistant®, Xerox Secure Access Unified ID System®, Xerox Extensible Interface Platform®, Global Print Driver® şi Mobile Express Driver® sunt mărci comerciale ale Xerox Corporation în Statele Unite ale Americii şi/sau în alte ţări.

Adobe®, sigla Adobe PDF, Reader®, Adobe® Type Manager®, ATM™, Flash®, Macromedia®, Photoshop® şi PostScript® sunt mărci comerciale sau mărci comerciale înregistrate ale Adobe Systems, Inc.

Apple®, Bonjour®, EtherTalk™, TrueType®, iPad®, iPhone®, iPod®, iPod touch®, AirPrint® şi AirPrint®, Mac® şi Mac OS® sunt mărci comerciale sau mărci comerciale înregistrate ale Apple Inc. în S.U.A. şi în alte ţări.

HP-GL®, HP-UX® şi PCL® sunt mărci comerciale înregistrate ale Hewlett-Packard Corporation în Statele Unite ale Americii şi/sau în alte ţări.

IBM® şi AIX® sunt mărci comerciale înregistrate ale International Business Machines Corporation în Statele Unite ale Americii şi/sau în alte ţări.

Microsoft®, Windows Vista®, Windows®, OneDrive® şi Windows Server® sunt mărci comerciale înregistrate ale Microsoft Corporation în Statele Unite ale Americii şi în alte ţări.

Novell®, NetWare®, NDPS®, NDS®, IPX™ şi Novell Distributed Print Services™ sunt mărci comerciale sau mărci comerciale înregistrate ale Novell, Inc. în Statele Unite ale Americii şi în alte ţări.

SGI®şi IRIX® sunt mărci comerciale înregistrate ale Silicon Graphics International Corp. sau ale filialelor acesteia în Statele Unite ale Americii şi/sau în alte ţări.

Sun, Sun Microsystems şi Solaris sunt mărci comerciale sau mărci comerciale înregistrate ale Oracle şi/sau ale sucursalelor sale în Statele Unite şi în alte ţări.

McAfee®, ePolicy Orchestrator® şi McAfee ePO™ sunt mărci comerciale sau mărci comerciale înregistrate ale McAfee, Inc. în Statele Unite ale Americii şi în alte ţări.

UNIX® este o marcă comercială în Statele Unite ale Americii şi în alte ţări, licenţiată exclusiv prin X/ Open Company Limited.

PANTONE® şi alte mărci comerciale Pantone, Inc. sunt proprietatea Pantone, Inc.

ENERGY STAR® şi marca ENERGY STAR sunt mărci comerciale înregistrate în Statele Unite.

Wi-Fi CERTIFIED Wi-Fi Direct® este o marcă comercială a Wi-Fi Alliance.

Cuprins

1 Siguranța 13

Notificări şi siguranță 14
Siguranța electrică 15
Instrucțiuni generale 15
Cablu de alimentare 15
Oprirea de urgență 16
Cablul telefonic 16
Siguranța operațională 17
Instrucțiuni pentru operare 17
Emisia de ozon 17
Amplasarea imprimantei 17
Consumabilele imprimantei 18
Siguranța întreținerii 19
Simboluri pe imprimantă 20
Informații de contact pentru aspecte legate de mediu, sănătate şi siguranță 23

2 Funcții 25

Componentele imprimantei 26
Vedere din față 26
Alimentator automat de documente față-verso 27
Vedere din spate 28
Componentele interne 29
Panou de comandă 30
Economizor de energie 32
Ieşirea din modul de Veghe 32
Pagini Informații 33
Imprimarea paginilor de informații 33
Raport de configurare 33
Configurarea imprimării paginii inițiale la pornirea imprimantei 33
Funcții de administrare 34
Embedded Web Server 34
Găsirea adresei IP a imprimantei 34
Certificate pentru Embedded Web Server 35
Descărcarea raportului de configurare din Embedded Web Server 35
Utilizarea funcției Panou de comandă la distanță 36
Accesarea imprimantei 36
Contoare de facturare şi de utilizare 37
Mai multe informații 38

3 Instalarea şi configurarea 39

Prezentarea instalării şi a configurării 40
Alegerea unei locații pentru imprimantă 41
Deschiderea extensiei tăvii de ieşire 41

Conectarea imprimantei ... 42
Alegerea unei metode de conectare ... 42
Conectarea la un computer folosind USB ... 42
Conectarea la o rețea cablată ... 43
Conectarea la o rețea fără fir ... 43
Conectarea cu Wi-Fi Direct ... 52
Conectarea la o rețea telefonică ... 53
Pornirea şi oprirea imprimantei ... 54
Asistent de instalare ... 55
Configurarea setărilor de rețea ... 56
Despre adresa TCP/IP şi adresa IP ... 56
Alocarea adresei IP a imprimantei ... 56
Configurarea AirPrint ... 57
Configurarea Google Cloud Print ... 58
Setarea configurării generale utilizând panoul de comandă ... 59
Accesarea informațiilor despre imprimantă prin intermediul panoului de comandă ... 59
Afişarea sau ascunderea aplicațiilor instalate ... 59
Personalizarea listei de funcții ... 59
Configurarea valorilor implicite şi a setărilor serviciului fax ... 61
Instalarea software-ului ... 62
Cerințe pentru sistemul de operare ... 62
Instalarea driverelor de imprimare în Windows pentru o imprimantă conectată în rețea ... 62
Instalarea driverelor de imprimare în Windows pentru o imprimantă conectată prin USB ... 63
Instalarea driverelor şi a utilitarelor pe Macintosh OS X ... 63
Instalarea driverelor şi a utilitarelor pentru UNIX şi Linux ... 67
Instalarea imprimantei ca Web Service on Devices ... 67

4 Hârtia şi suporturile de imprimare/copiere ... 69

Hârtia acceptată ... 70
Suporturi de imprimare/copiere recomandate ... 70
Comandarea hârtiei ... 70
Instrucțiuni generale pentru alimentarea hârtiei ... 70
Hârtia care poate deteriora imprimanta ... 70
Instrucțiuni pentru depozitarea hârtiei ... 71
Tipuri şi greutăți de hârtie acceptate ... 71
Formate de hârtie standard acceptate ... 72
Tipuri şi greutăți de hârtie acceptate pentru imprimarea automată pe 2 fețe ... 73
Formate de hârtie personalizate acceptate ... 73
Încărcarea hârtiei ... 74
Încărcarea hârtiei în tava manuală ... 74
Configurarea tăvilor 1 sau 2 pentru lungimea hârtiei ... 76
Încărcarea hârtiei în tăvile 1 şi 2 ... 78
Setarea modului de tavă ... 80
Imprimarea pe hârtie specială ... 82
Plicuri ... 82
Etichete ... 87
Carton Lucios ... 91

5 Imprimare....93

Prezentarea imprimării 94
Selectarea opțiunilor de imprimare 95
Ajutor pentru driverul de imprimare 95
Opțiuni de imprimare pentru Windows 95
Opțiuni de imprimare pentru Macintosh 97
Imprimarea din UNIX şi din Linux 98
Opțiuni Mobile Printing 100
Imprimarea de pe o unitate Flash USB 101
Imprimarea de pe o unitate Flash USB 101
Imprimarea de pe o unitate Flash USB deja introdusă în imprimantă 101
Funcțiile de imprimare 102
Gestionarea lucrărilor 102
Imprimarea tipurilor de lucrări speciale 103
Imprimarea pe ambele fețe ale hârtiei 106
Orientare 107
Selectarea opțiunilor pentru hârtie la imprimare 107
Imprimarea mai multor pagini pe o singură coală 107
Imprimarea broşurilor 107
Calitatea imprimării 108
Opțiuni Imagine 108
Imprimarea filigranelor 109
Scalare 109
Luminozitate 110
Contrast 110
Imprimarea imaginilor în oglindă 110
Selectarea notificării la finalizarea lucrării pentru Windows 110
Utilizarea paginilor speciale 110
Utilizarea formatelor de hârtie personalizate 113
Imprimarea pe formate de hârtie personalizate 113
Definirea formatelor de hârtie personalizate 113
@PrintByXerox 115
Prezentarea @PrintByXerox 115
Imprimarea cu aplicația @PrintByXerox 115

6 Copierea....117

Realizarea copiilor 118
Indicații pentru alimentatorul automat de documente față-verso, cu o singură trecere 119
Instrucțiuni pentru ecranul documentului 119
Setări de copiere 120
Selectarea copiilor color sau alb-negru 120
Setarea copierii pe 2 fețe 120
Selectarea unei tăvi de hârtie 120
Sortarea copiilor 121
Micşorarea sau mărirea imaginii 121
Specificarea tipului documentului original 121
Modificarea luminozității imaginii 122
Specificarea formatului documentului original 122
Specificarea orientării documentului original 122

Setări de copiere avansate 124
Salvarea presetărilor de copiere 124
Modificarea setărilor de copiere implicite 124
Încărcarea unei presetări de copiere 124
Personalizarea aplicației de copiere 125

7 Scanare 127

Prezentarea scanării 128
Indicații de încărcare a documentelor 129
Încărcarea documentelor în vederea scanării 129
Scanarea pe o unitate Flash USB 130
Scanarea în folderul personal al unui utilizator 131
Înainte de a începe 131
Scanarea într-un folder personal 131
Scanarea către o adresă de e-mail 132
Scanare pe desktop 133
Scanarea pe un server FTP sau SFTP 134
Scanarea într-un folder partajat pe un computer în rețea 135
Partajarea unui folder pe un computer cu sistem de operare Windows 135
Partajarea unui folder în Macintosh OS X versiunea 10.7 şi în versiunile ulterioare 135
Adăugarea unui folder SMB ca intrare în agenda cu adrese, folosind Embedded Web Server 136
Adăugarea unui folder ca intrare în agenda cu adrese folosind panoul de comandă 136
Scanarea într-un folder partajat pe un computer conectat la rețea 136
Scanarea imaginilor într-o aplicație pe un computer conectat 138
Scanarea unei imagini într-o aplicație 138
Exemplu de scanare a unei imagini în Microsoft Windows 138
Scanarea folosind aplicația Windows Web Services on Devices 139
Scanarea pe un computer folosind o conexiune prin cablu USB 141
Previzualizarea şi crearea lucrărilor 142

8 Transmiterea faxurilor 143

Prezentarea funcției Fax 144
Indicații de încărcare a documentelor 144
Fax 145
Configurarea imprimantei pentru transmiterea faxurilor 145
Transmiterea unui fax cu imprimanta 145
Utilizarea presetărilor pentru a transmite un fax de la imprimantă 146
Transmiterea cu întârziere a unui fax 147
Trimiterea unei coli copertă cu faxul 147
Interogarea unui fax de la distanță 148
Transmiterea manuală a unui fax 148
Imprimarea unui raport de activate fax 149
Fax server 150
Transmiterea unui fax server 150
Transmiterea cu întârziere a unui fax server 151
Previzualizarea şi crearea lucrărilor 152

Trimiterea unui fax de la computer ... 153
Transmiterea unui fax din aplicațiile Windows ... 153
Transmiterea unui fax din aplicațiile Macintosh ... 153
Imprimarea unui fax securizat ... 155
Editarea agendei cu adrese ... 156
Adăugarea sau editarea contactelor fax în agenda cu adrese, folosind panoul de comandă ... 156
Adăugarea sau editarea grupurilor în agenda cu adrese, folosind panoul de comandă ... 156
Adăugarea sau editarea contactelor fax în agenda cu adrese, folosind Embedded Web Server ... 157
Adăugarea sau editarea grupurilor în agenda cu adrese, folosind Embedded Web Server ... 158
Crearea şi gestionarea favoritelor ... 158

9 Întreținerea ... 161

Curățarea imprimantei ... 162
Curățarea exteriorului ... 162
Curățarea scanerului ... 162
Curățarea interiorului ... 166
Reglări şi proceduri de întreținere ... 173
Registrație culoare ... 173
Calibrare culoare ... 173
Uniformitatea culorilor la scanare ... 174
Reglarea registrației de hârtie ... 174
Reglarea tensiunii de transfer ... 176
Reglarea cuptorului ... 177
Reglarea altitudinii ... 177
Executarea procedurii de curățare a rolei de developator şi de transfer ... 177
Comandarea consumabilelor ... 178
Consumabile ... 178
Articole pentru întreținere curentă ... 178
Când trebuie comandate consumabilele ... 178
Vizualizarea stării consumabilelor din imprimantă ... 179
Cartuşe cu toner ... 179
Reciclarea consumabilelor ... 180
Verificarea valorilor contoarelor ... 180
Mutarea imprimantei ... 181

10 Rezolvarea Problemelor ... 185

Rezolvarea problemelor – generalități ... 186
Imprimanta nu porneşte ... 186
Imprimanta se resetează sau se opreşte frecvent ... 186
Imprimanta nu imprimă ... 187
Imprimarea durează prea mult ... 188
Documentul se imprimă din tava greşită ... 189
Probleme la imprimarea automată pe 2 fețe ... 189
Imprimanta scoate zgomote neobişnuite ... 189
Tava de hârtie nu se închide ... 190
S-a format condens în interiorul imprimantei ... 190

Blocaje de hârtie ... 191
Localizarea blocajelor de hârtie ... 191
Reducerea blocajelor de hârtie ... 191
Înlăturarea blocajelor de hârtie ... 193
Rezolvarea problemelor legate de blocajele de hârtie ... 203
Probleme de calitate a imprimării ... 206
Probleme la copiere şi scanare ... 212
Probleme la fax ... 213
Accesarea ajutorului ... 216
Vizualizarea mesajelor de avertisment pe panoul de comandă ... 216
Vizualizarea erorilor curente pe panoul de comandă ... 216
Utilizarea instrumentelor integrate de rezolvare a problemelor ... 216
Online Support Assistant (Asistentul de Ajutor Online) ... 217
Pagini de informații utile ... 217
Mai multe informații despre imprimanta dvs. ... 217

11 Funcții pentru administratorii de sistem ... 219

Accesarea setărilor de administrare şi de configurare ... 220
Accesarea panoului de comandă ca administrator de sistem ... 220
Accesarea Embedded Web Server ca administrator de sistem ... 220
Schimbarea parolei administratorului de sistem ... 221
Imprimarea raportului de configurare ... 221
Conectarea imprimantei ... 222
Conectarea la o rețea fără fir ... 222
Wi-Fi Direct ... 227
IP ... 228
NFC ... 229
Configurarea setărilor generale prin Embedded Web Server ... 231
Vizualizarea informațiilor referitoare la imprimantă ... 231
Afişarea adresei IPv4 în ecranul de pornire ... 231
Configurarea metodei de conectare prin Embedded Web Server ... 231
Configurarea economizorului de energie prin Embedded Web Server ... 232
Panoul de comandă la distanță ... 233
Setarea datei şi a orei folosind Embedded Web Server ... 234
Configurarea sunetelor prin Embedded Web Server ... 234
Configurarea expirării timpului pentru panoul de comandă ... 235
Configurarea perioadei de expirare a site-ului web al dispozitivului ... 235
Setarea ecranului implicit de afişat pe panoul de comandă al dispozitivului ... 236
Configurarea setărilor de tavă prin Embedded Web Server ... 236
Clonarea setărilor imprimantei ... 237
Activarea funcției de plug-in ... 238
Resetarea imprimantei ... 238
Configurarea unui server proxy ... 238
Configurarea unei agende cu adrese în rețea ... 239
Adăugarea sau editarea contactelor în agenda cu adrese, folosind Embedded Web Server ... 239
Adăugarea sau editarea contactelor în agenda cu adrese, folosind panoul de comandă ... 240
Configurarea alertelor ... 241
Configurarea alertelor prin e-mail ... 241
Configurarea setărilor PDL prin Embedded Web Server ... 241

Configurarea setărilor generale prin panoul de comandă 246
Configurarea modurilor economizorului de energie 246
Setarea datei şi orei 246
Stabilirea unităților de măsură 247
Setarea luminozității afişajului 247
Setarea sunetelor la panoul de comandă 247
Configurarea mesajelor de alertă pentru nivelul scăzut al consumabilelor 247
Setarea perioadei de expirare a panoului de comandă, prin intermediul acestui panou 248
Configurarea setărilor pentru tavă 248
Resetare 802.1X şi IPsec 249
Resetare la valorile implicite din fabricație 249
Resetare fonturi, formulare şi macrocomenzi 249
Configurarea setărilor implicite şi a politicilor de imprimare, prin Embedded Web Server 251
Configurarea setărilor comune 251
Configurarea setărilor de alimentare cu hârtie 251
Configurarea politicilor de imprimantă 252
Configurarea setărilor de rapoarte 256
Configurarea scanării 257
Configurarea scanării – prezentare generală 257
Configurarea scanării într-un folder partajat de pe computer 257
Configurarea scanării către un server FTP 257
Configurarea scanării pe un server SFTP 258
Configurarea scanării către o adresă de e-mail 258
Configurarea aplicației de e-mail 259
Configurarea scanării cu trimitere la o adresă de e-mail, printr-un furnizor terță parte 260
Configurarea scanării într-un folder Windows partajat prin SMB 261
Activarea serviciilor de scanare WSD 263
Configurarea lucrului cu fax 264
Activarea aplicațiilor Fax sau Fax server 264
Fax 264
Fax server 268
Configurarea setărilor de securitate prin Embedded Web Server 272
Conectarea ca administrator la panoul de comandă 272
Conectarea ca administrator la Embedded Web Server 272
Deschiderea meniului Security (Securitate) 273
Accesarea setărilor de securitate avansate 273
Configurarea setărilor de securitate avansate 273
Configurarea setărilor de securitate 274
Server LDAP 275
Mapări utilizator LDAP 276
Configurarea autentificării LDAP 276
Configurarea autentificării în rețea 277
Configurarea sistemului de autentificare LDAP 277
Configurarea sistemului de autentificare SMB 278
Configurarea sistemului de autentificare Kerberos 278
Configurarea filtrării de adrese IP 278
Configurarea setărilor SSL prin Embedded Web Server 279
Activarea HTTPS prin Embedded Web Server 280
Configurarea filtrării de domenii SMTP 280

Securitate port USB ... 281
Configurarea setărilor de securitate prin panoul de comandă ... 282
Autentificarea cu un sistem de cititor de carduri ... 282
Configurarea rolurilor de utilizatori şi a permisiunilor de acces ... 283
Setarea metodei de conectare ... 283
Gestionarea conturilor de utilizatori ... 283
Gestionarea rolurilor de utilizator de dispozitiv ... 287
Gestionarea rolurilor de utilizatori de imprimare ... 290
Configurarea unui grup de permisiuni de utilizatori LDAP ... 292
Gestionarea certificatelor ... 294
Despre certificatele de securitate ... 294
Certificate pentru Embedded Web Server ... 294
Prezentare generală a configurării certificatelor digitale ... 296
Înainte de a începe ... 297
Crearea unui certificat de securitate ... 297
Importul unui certificat digital ... 297
Verificarea scopului certificatului digital ... 298
Ştergerea unui certificat digital ... 298
Exportul unui certificat digital ... 299
Configurarea încărcării în servicii la distanță ... 300
Configurarea unui server proxy ... 300
Activarea serviciilor la distanță ... 300
Testarea conexiunii cu centrul de date Xerox® Remote Services ... 301
Programarea încărcării zilnice a datelor în centrul de date Xerox® Remote Services ... 301
Activarea notificărilor prin e-mail pentru serviciile la distanță ... 301
Dezactivarea serviciilor la distanță ... 302
Actualizarea software-ului imprimantei ... 303
Verificarea versiunii de software ... 303
Activarea upgrade-urilor ... 303
Instalarea şi configurarea actualizărilor software cu Embedded Web Server ... 303
Instalarea şi configurarea actualizărilor de software prin intermediul panoului de comandă ... 304
Instalarea de software după o notificare de actualizare software ... 304
Instalarea manuală a software-ului ... 305
Resetarea setărilor imprimantei ... 306
Repornirea imprimantei prin intermediul panoului de comandă ... 306

A Specificații ... 307

Configurațiile şi opțiunile imprimantei ... 308
Configurațiile disponibile ... 308
Caracteristici standard ... 308
Opțiuni şi actualizări ... 310
Specificații fizice ... 311
Greutate şi dimensiuni ... 311
Configurație standard ... 311
Configurația cu alimentator opțional pentru 550 de coli ... 311
Cerințe de spațiu total ... 312
Cerințe de spațiu ... 312
Specificații de mediu ... 314
Temperatură ... 314

Umiditate relativă ... 314
Altitudine ... 314
Specificații electrice ... 315
Tensiunea şi frecvența sursei de alimentare ... 315
Consumul de putere ... 315
Produs calificat ENERGY STAR ... 315
Germania – Blue Angel ... 315
Reciclarea consumabilelor ... 316
Specificații referitoare la performanță ... 317
Viteza de imprimare ... 317

B Informații privind reglementările ... 319

Reglementări de bază ... 320
Reglementările FCC din Statele Unite ... 320
Canada ... 320
Certificări în Europa ... 320
Uniunea Europeană - Acordul Lot 4 privind echipamentele de imagistică - Informații referitoare la mediu ... 321
Germania ... 323
Reglementarea RoHS Turcia ... 323
Informații privind reglementările pentru adaptorul de rețea fără fir în banda de 2,4 GHz ... 323
Reglementări privind copierea ... 325
Statele Unite ... 325
Canada ... 326
Alte țări ... 327
Reglementări privind faxul ... 328
Statele Unite ... 328
Canada ... 329
Uniunea Europeană ... 330
Noua Zeelandă ... 331
Africa de Sud ... 331
Material Safety Data Sheets (Fişe tehnice privind siguranța materialelor utilizate) ... 332

C Reciclarea şi eliminarea produsului ... 333

Toate țările ... 334
America de Nord ... 335
Uniunea Europeană ... 336
Mediul domestic/casnic ... 336
Mediul profesional/de afaceri ... 336
Colectarea şi înlăturarea echipamentului şi a bateriilor ... 337
Notă privind simbolul pentru baterie ... 337
Îndepărtarea bateriilor ... 337
Alte țări ... 338

1

Siguranța

Acest capitol conține:

- Notificări şi siguranță 14
- Siguranța electrică 15
- Siguranța operațională 17
- Siguranța întreținerii 19
- Simboluri pe imprimantă 20
- Informații de contact pentru aspecte legate de mediu, sănătate şi siguranță 23

Produsul dumneavoastră şi consumabilele recomandate au fost concepute şi testate pentru a corespunde celor mai stricte cerințe de siguranță. Atenția acordată următoarelor informații asigură funcționarea constantă, în condiții de siguranță, a imprimantei Xerox.

Notificări şi siguranță

Citiți cu atenție următoarele instrucțiuni înainte de a utiliza imprimanta. Consultați aceste instrucțiuni pentru a asigura funcționarea constantă, în condiții de siguranță, a imprimantei.

Imprimanta şi consumabilele Xerox® sunt concepute şi testate pentru a corespunde unor cerințe de siguranță stricte. Acestea includ evaluările şi certificările agențiilor de siguranță şi compatibilitatea cu reglementările privind câmpurile electromagnetice şi standardele de mediu stabilite.

Testarea siguranței şi a conformității cu standardele de mediu şi performanța acestui produs au fost verificate utilizând doar materiale Xerox®.

Notă: Modificările neautorizate, care pot include adăugarea de funcții noi sau conectarea unor dispozitive externe, pot afecta certificarea produsului. Pentru informații suplimentare, consultați reprezentantul Xerox.

Siguranța electrică

Instrucțiuni generale

AVERTISMENT:

- Nu introduceți obiecte în fantele sau orificiile imprimantei. Atingerea unui punct sub tensiune sau scurtcircuitarea unei componente poate cauza incendiu sau şocuri electrice.
- Nu îndepărtați capacele sau apărătorile fixate cu şuruburi, decât dacă urmează să instalați echipament opțional şi ați primit instrucțiuni în acest sens. Opriți imprimanta când efectuați operațiuni de instalare. Deconectați cablul de alimentare de la priză când îndepărtați capacele sau apărătorile în vederea instalării echipamentului opțional. În spatele acestora nu există componente la care puteți efectua operațiuni de întreținere, exceptând opțiunile care pot fi instalate de către utilizator.

Următoarele situații prezintă riscuri pentru siguranța dvs.:

- Cablul de alimentare este defect sau uzat.
- Pe imprimantă s-a vărsat lichid.
- Imprimanta a intrat în contact cu apa.
- Din imprimantă se degajă fum sau suprafața este anormal de fierbinte.
- Imprimanta emite mirosuri sau zgomote neobişnuite.
- Imprimanta determină activarea unui întrerupător din tabloul de perete, a unei siguranțe sau a altui dispozitiv de siguranță.

La apariția oricărei situații de acest fel, luați următoarele măsuri:

1. Opriți imprimanta imediat.
2. Deconectați cablul de alimentare de la priza electrică.
3. Contactați un reprezentant de service autorizat.

Cablu de alimentare

Utilizați cablul de alimentare furnizat împreună cu imprimanta.

- Conectați cablul de alimentare direct la o priză împământată corect. Asigurați-vă că fiecare capăt al cablului este conectat în mod adecvat. În cazul în care nu ştiți dacă priza este împământată, dispuneți verificarea prizei de către un electrician.

  AVERTISMENT: Pentru a evita riscul producerii de incendiu sau şoc electric, nu utilizați prelungitoare, multiprize sau fişe de alimentare pentru mai mult de 90 de zile. Dacă nu se poate instala o priză de curent permanentă, utilizați un singur prelungitor cu dimensiuni corespunzătoare, asamblat din fabrică, pentru fiecare imprimantă sau imprimantă multifuncțională. Respectați întotdeauna reglementările naționale şi locale pentru construcții, incendii şi coduri electrice privind lungimea cablului, dimensiunea conductorului, împământare şi protecție.

- Nu utilizați un ştecher adaptor împământat pentru a conecta imprimanta la o priză care nu este prevăzută cu conector de împământare.
- Verificați dacă imprimanta este conectată la o priză care furnizează tensiunea şi puterea corecte. Dacă este necesar, treceți în revistă specificațiile electrice ale imprimantei împreună cu un electrician.

- Nu amplasați imprimanta în locuri unde este posibil ca alte persoane să calce pe cablul de alimentare.
- Nu aşezați obiecte pe cablul de alimentare.
- Nu conectați sau deconectați cablul de alimentare în timp ce comutatorul de pornire/oprire este în poziția „pornire”.
- În cazul în care cablul de alimentare se uzează, înlocuiți-l.
- Pentru a evita şocurile electrice şi deteriorarea cablului, țineți de ştecher atunci când deconectați cablul de alimentare.

Cablul de alimentare este ataşat la partea din spate a imprimantei şi este un dispozitiv de conectare. Dacă este nevoie să întrerupeți alimentarea cu energie electrică a imprimantei, deconectați cablul de alimentare de la priza electrică.

Oprirea de urgență

Dacă apare una dintre următoarele situații, opriți imediat imprimanta şi deconectați cablul de alimentare de la priza electrică. Contactați un reprezentant autorizat de service Xerox pentru remedierea problemei dacă:

- Echipamentul emite mirosuri sau zgomote neobişnuite.
- Cablul de alimentare este defect sau uzat.
- S-a declanşat un întrerupător din tabloul de perete, o siguranță sau un alt dispozitiv de siguranță.
- Pe imprimantă s-a vărsat lichid.
- Imprimanta a intrat în contact cu apa.
- O componentă a imprimantei, oricare ar fi aceasta, este deteriorată.

Cablul telefonic

AVERTISMENT: Pentru a reduce riscul de incendiu, utilizați doar cablu de telecomunicații nr. 26 sau mai mare, conform standardului American Wire Gauge (AWG).

Siguranța operațională

Imprimanta şi consumabilele au fost concepute şi testate pentru a corespunde celor mai stricte cerințe de siguranță. Acestea includ verificările agențiilor de siguranță, aprobările şi compatibilitatea cu standardele de mediu.

Atenția pe care o acordați următoarelor instrucțiuni de siguranță asigură operarea constantă, în condiții de siguranță, a imprimantei.

Instrucțiuni pentru operare

- Nu scoateți nicio tavă în timpul imprimării.
- Nu deschideți uşile imprimantei în timpul imprimării.
- Nu deplasați imprimanta în timpul imprimării.
- Nu apropiați mâinile, părul, cravata etc. de rola de ieşire şi de rola de alimentare a imprimantei.
- Capacele, pentru a căror îndepărtare sunt necesare unelte, vă protejează de zonele periculoase din interiorul imprimantei. Nu demontați capacele de protecție.
- Nu anulați niciun dispozitiv electric sau mecanic de interblocare.
- Nu încercați să scoateți hârtia blocată adânc în interiorul imprimantei. Opriți imediat alimentarea imprimantei şi contactați reprezentantul local Xerox.

AVERTISMENT:

- Suprafețele metalice din zona cuptorului sunt fierbinți. Aveți grijă întotdeauna atunci când eliminați blocajele de hârtie din această zonă şi evitați să atingeți orice suprafață metalică.
- Pentru a elimina riscul răsturnării, nu împingeți şi nu deplasați dispozitivul cu toate tăvile de hârtie extinse.

Emisia de ozon

În timpul funcționării normale, această imprimantă produce ozon. Cantitatea de ozon emanată depinde de volumul de copii. Ozonul este mai greu decât aerul şi cantitatea produsă nu este suficientă pentru a cauza vătămări. Instalați imprimanta într-o încăpere bine ventilată.

Pentru mai multe informații disponibile în Statele Unite şi Canada, accesați www.xerox.com/environment. Pentru alte regiuni, contactați reprezentanța locală Xerox sau accesați www.xerox.com/environment_europe.

Amplasarea imprimantei

- Aşezați imprimanta pe o suprafață fără denivelări, solidă, ferită de vibrații şi care îi poate susține greutatea. Pentru a afla greutatea corespunzătoare configurației imprimantei, consultați .
- Nu blocați şi nu acoperiți fantele sau orificiile imprimantei. Acestea sunt prevăzute pentru ventilație şi au rolul de a preveni supraîncălzirea imprimantei.
- Amplasați imprimanta într-o zonă cu suficient spațiu pentru operare şi pentru desfăşurarea operațiunilor de service.
- Amplasați imprimanta într-o zonă fără praf.
- Nu depozitați şi nu folosiți imprimanta într-un mediu extrem de cald, rece sau umed.

- Nu amplasați imprimanta lângă o sursă de căldură.
- Nu amplasați imprimanta în lumina directă a soarelui pentru a evita expunerea componentelor sensibile la lumină.
- Nu amplasați imprimanta într-un loc expus direct fluxului de aer rece emis de un sistem de aer condiționat.
- Nu amplasați imprimanta în locuri unde se pot produce vibrații.
- Pentru performanțe optime, utilizați imprimanta la altitudinile specificate în secțiunea .

Consumabilele imprimantei

- Utilizați consumabilele proiectate pentru imprimanta dvs. Folosirea materialelor neadecvate poate cauza performanțe slabe sau poate reprezenta un posibil risc de siguranță.
- Respectați toate avertismentele şi instrucțiunile marcate pe produs sau furnizate împreună cu produsul, cu opțiunile sau cu consumabilele.
- Depozitați toate consumabilele în conformitate cu instrucțiunile furnizate pe ambalaj sau pe recipient.
- Nu lăsați consumabilele la îndemâna copiilor.
- Nu aruncați niciodată toner, cartuşe cu toner, cartuşe cilindru sau cartuşe de toner rezidual în foc deschis.
- Atunci când manevrați cartuşele, de exemplu cele cu toner şi altele, evitați contactul cu pielea sau cu ochii. Contactul cu ochii poate cauza iritație şi inflamații. Nu încercați să demontați cartuşul; această procedură poate creşte riscul de contact cu pielea sau cu ochii.

AVERTISMENT:

Nu se recomandă utilizarea consumabilelor non-Xerox. Garanția Xerox, contractul de service şi Total Satisfaction Guarantee (Garanția satisfacției totale) nu acoperă deteriorarea, funcționarea necorespunzătoare sau reducerea randamentului cauzate de folosirea consumabilelor non-Xerox sau a consumabilelor Xerox care nu sunt specificate pentru această imprimantă. Total Satisfaction Guarantee (Garanția satisfacției totale) este disponibilă în Statele Unite şi în Canada. Acoperirea asigurată de garanție poate varia în afara acestor regiuni. Contactați reprezentanța Xerox pentru detalii.

Siguranța întreținerii

- Nu încercați alte proceduri de întreținere care nu sunt specificate expres în documentația furnizată împreună cu imprimanta.
- Curățați imprimanta doar cu o lavetă uscată, care nu lasă scame.
- Nu ardeți consumabilele sau articolele folosite pentru întreținerea curentă. Pentru informații despre programele de reciclare a consumabilelor Xerox®, accesați www.xerox.com/gwa.

AVERTISMENT: Nu utilizați substanțe de curățare pe bază de aerosoli. Substanțele de curățare pe bază de aerosoli pot cauza explozii sau incendii atunci când sunt utilizate pe un echipament electromecanic.

Dacă dispozitivul se instalează pe un hol sau într-o zonă asemănătoare cu restricții de acces, trebuie lăsat mai mult spațiu în jur. Asigurați-vă că respectați toate regulile de siguranță, codurile de siguranță a clădirilor şi de prevenire a incendiilor, valabile în zonă.

Simboluri pe imprimantă

Simbol	Descriere
	Avertisment: Indică un pericol care, dacă nu este evitat, poate duce la deces sau la vătămări grave.
	Avertizare de temperatură mare: Suprafață fierbinte pe imprimantă sau în interiorul imprimantei. Procedați cu grijă pentru a evita vătămările corporale.
	Atenție: Indică o acțiune necesară pentru evitarea deteriorării bunurilor.
	Atenție: Pentru a evita deteriorarea bunurilor, aveți grijă să nu vărsați toner atunci când manevrați cartuşul de toner rezidual.
	Nu atingeți nicio componentă sau zonă a imprimantei.
	Feriți cartuşele cilindru de lumina directă a soarelui.
	Nu aruncați în foc cartuşele cu toner.
	Nu aruncați cartuşul de toner rezidual în foc.
	Nu aruncați în foc cartuşele cilindru.
	Nu utilizați coli de hârtie capsate, prinse cu cleme sau prin alte mijloace.
	Nu utilizați hârtii îndoite, pliate, ondulate sau şifonate.

Simbol	Descriere
	Nu utilizați hârtie destinată imprimantelor cu jet de cerneală.
	Nu utilizați folii transparente sau de retroproiector.
	Nu alimentați hârtie pe care ați mai imprimat sau pe care ați mai folo-sit-o.
	Nu copiați bani, timbre fiscale sau timbre poştale.
	Adăugați hârtie sau alt suport de imprimare/copiere.
	Blocaj de hârtie
	Blocare
	Deblocare
	Document
	Hârtie
	WLAN Wireless Local Area Network (Rețea locală fără fir)
	LAN Local Area Network (Rețea locală)
	USB Universal Serial Bus

Simbol	Descriere
	Linie telefonică
	Linie modem
	Carte poştală
	Puneți plicurile în tavă, cu clapetele închise şi orientate în sus.
	Puneți plicurile în tavă, cu clapetele deschise şi orientate în sus.
	Zonă NFC
	Transmisie de date
	Butonul Ecran inițial
	Butonul Pornire/reactivare
	Indicatorul Direcție alimentare cu hârtie

Informații de contact pentru aspecte legate de mediu, sănătate şi siguranță

Pentru mai multe informații referitoare la mediu, sănătate şi siguranță în legătură cu acest produs Xerox şi cu consumabilele aferente, contactați:

- Statele Unite şi Canada: 1-800-ASK-XEROX (1-800-275-9376)
- Europa: EHS-Europe@xerox.com

Pentru informații despre siguranța produsului în Statele Unite şi Canada, accesați www.xerox.com/environment.

Pentru informații despre siguranța produsului în Europa, accesați www.xerox.com/environment_europe.

2

Funcții

Acest capitol conține:

- Componentele imprimantei 26
- Economizor de energie 32
- Pagini Informații 33
- Funcții de administrare 34
- Mai multe informații 38

Componentele imprimantei

Vedere din față

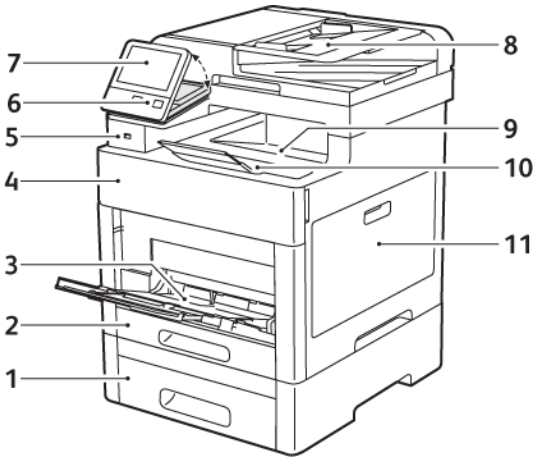

1. Tava 2, opțională, pentru 550 de coli
2. Tava 1
3. Tava manuală
4. Uşa frontală
5. Portul de memorie USB
6. Butonul Pornire/reactivare
7. Afişajul cu ecran senzorial
8. Alimentatorul automat de documente față-verso, cu o singură trecere (DADF)
9. Tava de ieşire
10. Extensia tăvii de ieşire
11. Uşa din dreapta

Alimentator automat de documente față-verso

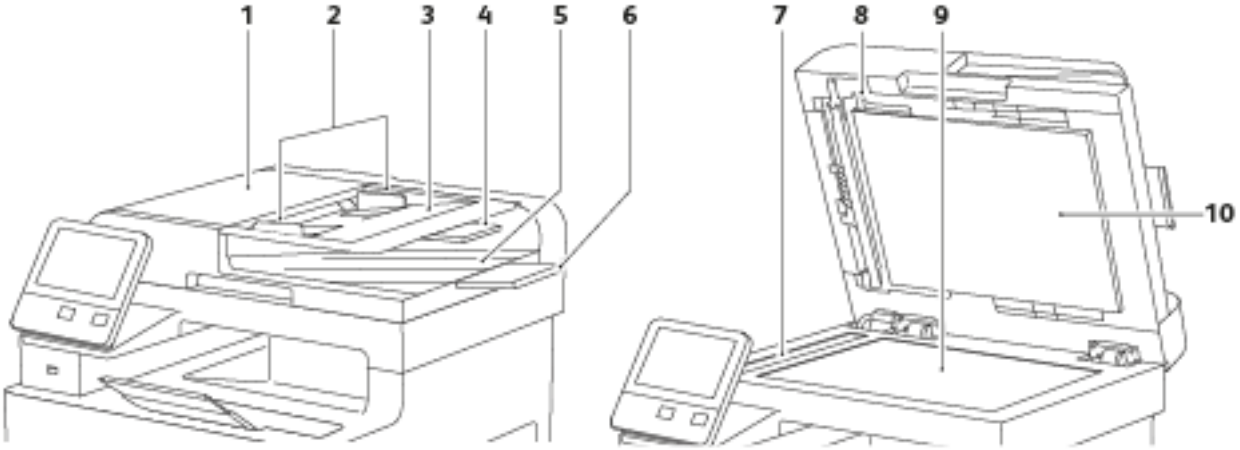

1. Capacul alimentatorului de documente
2. Ghidajele documentului
3. Tava alimentatorului de documente
4. Extensia tăvii alimentatorului de documente
5. Tava de ieşire a documentelor
6. Extensia tăvii de ieşire a documentelor
7. Ecranul CVT
8. Pârghia capacului de acces la scanerul de verso
9. Ecranul documentului
10. Capacul documentului

Vedere din spate

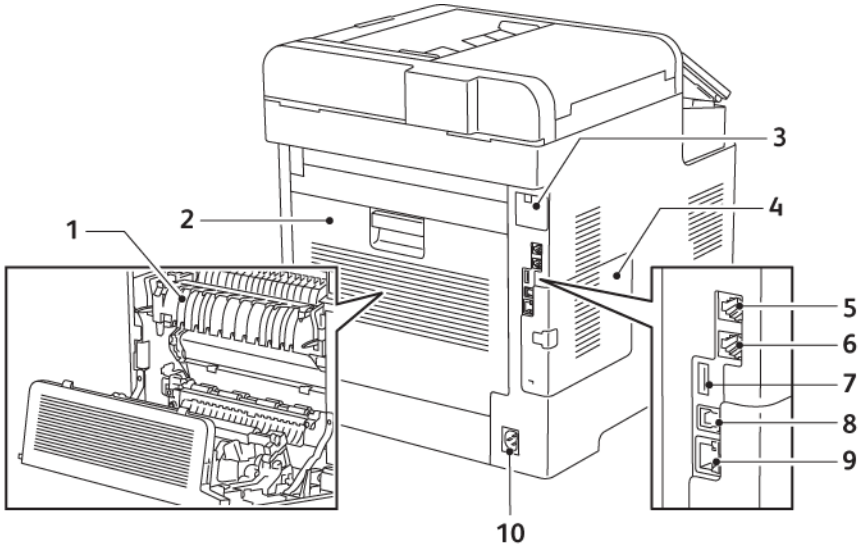

1. Cuptor
2. Uşa din spate
3. Capacul portului de adaptor de rețea fără fir
4. Capacul din stânga
5. Conectorul de linie telefonică
6. Conector pentru linia fax
7. Port USB, tip A
8. Port USB, tip B
9. Conexiune Ethernet
10. Conectorul de alimentare

Componentele interne

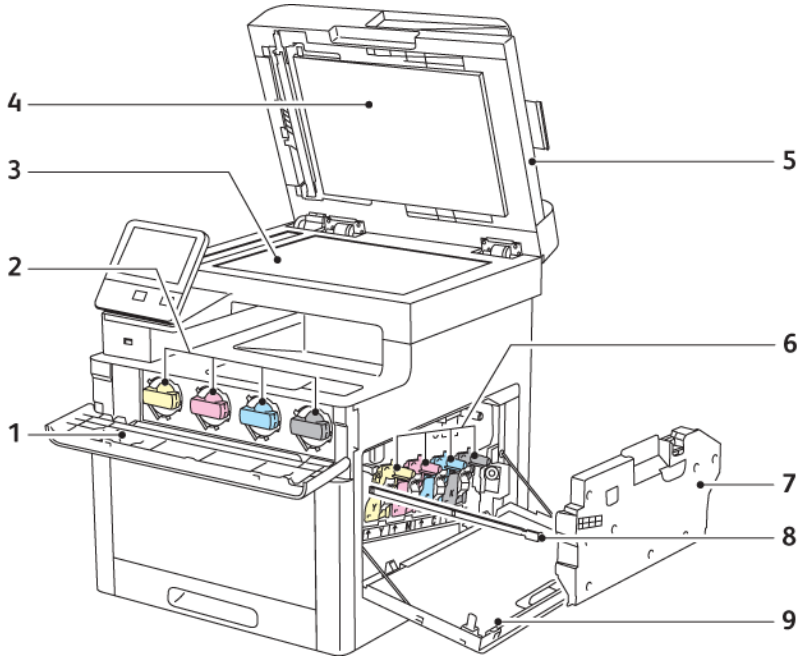

1. Uşa frontală
2. Cartuşele cu toner
3. Ecranul documentului
4. Capacul documentului
5. Alimentatorul automat de documente față-verso, cu o singură trecere (DADF)
6. Cartuşele cilindru
7. Cartuşul de toner rezidual
8. Bara de curățare
9. Uşa din dreapta

Panou de comandă

Panoul de comandă conține ecranul senzorial şi butoanele pe care trebuie să apăsați pentru a controla funcțiile disponibile la imprimantă. Panoul de comandă:

- Afişează starea de funcționare curentă a imprimantei.
- Oferă acces la funcțiile de imprimare, copiere şi scanare.
- Oferă acces la materialele de referință.
- Oferă acces la meniurile Funcții Utilitare şi Setare.
- Vă solicită prin mesaje să încărcați hârtie, să înlocuiți consumabilele şi să înlăturați blocajele.
- Afişează erori şi avertismente.
- Asigură butonul Pornire/reactivare cu care se porneşte sau se opreşte imprimanta. De asemenea, acest buton acceptă lucru cu modurile economizorului de energie şi luminează intermitent pentru a arăta stare în care se află imprimanta.

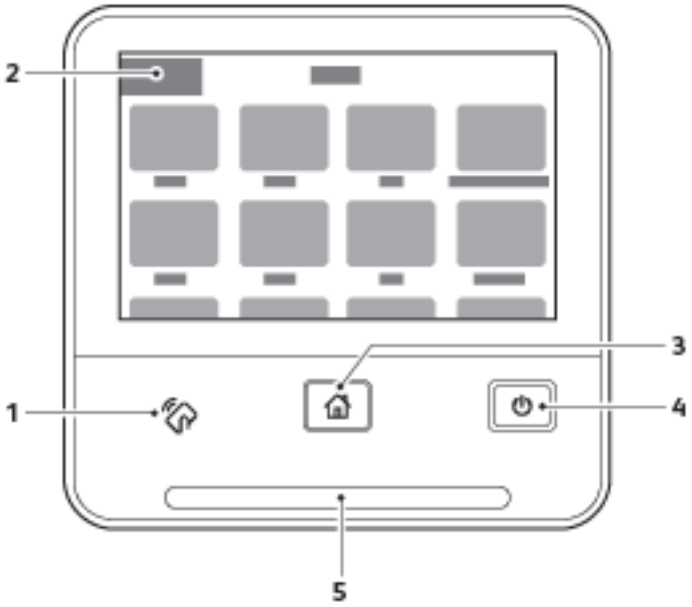

Element	Nume	Descriere
1	Zona NFC	Near Field Communication (NFC) este o tehnologie care face posibilă comunicarea între dispozitivele aflate la cel mult 10 cm (4 in.) unul față de celălalt. Utilizați zona NFC pentru a obține o interfață de rețea sau pentru a stabili o conexiune TCP/IP între dispozitiv şi imprimantă.
2	Afişaj ecran senzorial	Ecranul afişează informații şi oferă acces la funcțiile imprimantei.
3	Butonul Ecran inițial	Acest buton conduce la meniul Ecran inițial, pentru a putea accesa funcțiile imprimantei, cum ar fi copierea, scanarea şi faxul.

Element	Nume	Descriere
4	Pornire/reactivare	Acest buton are mai multe funcții legate de consumul de energie. • Dacă imprimanta este oprită, acest buton o porneşte. • Dacă imprimanta este pornită, butonul afişează pe panoul de comandă meniul economizorului de energie. Din acest meniu puteți trece imprimanta în modul Veghe, o puteți reporni sau o puteți opri. • Dacă imprimanta este pornită, dar este în modul Consum redus sau Veghe, apăsarea butonului reactivează imprimanta. • Dacă imprimanta este pornită, o puteți opri ținând acest buton apăsat timp de 10 secunde. De asemenea, butonul luminează intermitent pentru a indica starea de funcționare a imprimantei. • Dacă lumina clipeşte rar, imprimanta este în modul Consum redus sau Veghe. • Dacă lumina clipeşte repede, imprimanta tocmai se opreşte sau iese din modul Consum redus.
5	LED de stare	Emite lumină intermitentă albastră sau portocalie pentru a indica starea imprimantei. Albastru • O singură clipire de lumină albastră confirmă o solicitare de autentificare realizată cu succes. • O clipire înceată de lumină albastră înseamnă că de la panoul de comandă s-a inițiat o lucrare de copiere sau de imprimare. • Două clipiri încete de lumină albastră înseamnă că s-a primit o lucrare de fax sau de imprimare, prin rețea. • Lumina albastră clipeşte repede atunci când imprimanta porneşte sau când indică detectarea unei solicitări de conectare prin Wi-Fi Direct, de exemplu, AirPrint™. Portocaliu • Lumina portocalie intermitentă indică o eroare sau o avertizare, care necesită intervenția dvs. De exemplu, epuizarea tonerului, blocajul de hârtie sau epuizarea hârtiei pentru lucrarea curentă. • De asemenea, lumina portocalie clipeşte pentru a indica o eroare de sistem care de obicei se asociază cu un cod de eroare.

Economizor de energie

Puteți seta timpul pe care imprimanta îl petrece în stare de inactivitate în modul pregătit înainte de a trece la un nivel de consum mai redus de energie. Pentru detalii, consultați .

Există două niveluri ale modului Economizor de energie.

- Temporizator pentru consum redus: imprimanta trece de la modul Pregătit la modul Consum redus pentru a reduce consumul de energie în modul Aşteptare.
- Temporizator pentru veghe: imprimanta trece de la modul Consum redus la modul Veghe pentru o reducere suplimentară a consumului de energie.

Notă: Prelungirea timpilor impliciți de activare a economizorului de energie poate mări consumul de energie total al imprimantei.

Ieşirea din modul de Veghe

Imprimanta iese automat din modul Consum redus sau Veghe atunci când primeşte date de la un dispozitiv conectat.

Pentru a ieşi manual din modul Consum redus sau Veghe, apăsați butonul **Pornire/reactivare** de pe panoul de comandă.

Pagini Informații

Imprimanta dispune de un set de pagini de informații care poate fi imprimat. Acestea includ, printre altele, informații despre configurație şi fonturi şi pagini demonstrative.

Imprimarea paginilor de informații

1. La panoul de comandă al imprimantei, apăsați butonul **Ecran de pornire**.
2. Atingeți **Dispozitiv**→**Despre**→**Pagini informații**.
3. Pentru a imprima o pagină de informații, atingeți pagina necesară.
4. Pentru a reveni la ecranul Început, apăsați butonul **Început**.

Raport de configurare

Raportul de configurare conține informații despre produs, inclusiv opțiunile instalate, setările de rețea, configurarea porturilor, informații despre tăvi şi altele.

Imprimarea raportului de configurare

1. La panoul de comandă al imprimantei, apăsați butonul **Ecran de pornire**.
2. Atingeți **Dispozitiv**→**Despre**→**Pagini informații**.
3. Atingeți **Raport configurare**.
4. Pentru a reveni la ecranul Început, apăsați butonul **Început**.

Configurarea imprimării paginii inițiale la pornirea imprimantei

Pagina la pornire prezintă informații elementare despre configurația imprimantei, cum ar fi numele, numărul de serie, fonturile, firmware-ul şi versiunile Ethernet ale imprimantei. Dacă această funcție este activată, pagina la pornire se imprimă ori de câte ori porniți imprimanta. Dacă nu doriți imprimarea acestei pagini la pornire, puteți dezactiva funcția.

Pentru a configura Pagina la pornire:

1. Deschideți un browser web pe computer. Tastați adresa IP a imprimantei în câmpul de adrese, apoi apăsați **Enter** sau **Return**.

   Notă: Dacă nu cunoaşteți adresa IP a imprimantei, consultați .

2. Faceți clic pe **System** (Sistem).
3. Faceți clic pe **Defaults and Policies (Valori implicite şi politici)**→**Startup Page (Pagină la pornire)**.
   a. Pentru a imprima pagina afişată la pornirea imprimantei, faceți clic pe **Auto Print** (Imprimare automată).
   b. Pentru a dezactiva imprimarea paginii afişate la pornirea imprimantei, faceți clic pe **Do Not Auto Print** (Fără imprimare automată).
4. Faceți clic pe **OK**.

Funcții de administrare

Embedded Web Server

Embedded Web Server este software-ul de administrare şi de configurare instalat pe imprimantă. Acesta vă permite să configurați şi să administrați imprimanta de la un browser web.

Embedded Web Server necesită:

- O conexiune TCP/IP între imprimantă şi rețea în mediile Windows, Macintosh, UNIX sau Linux.
- TCP/IP şi HTTP activate în imprimantă.
- Un computer conectat la rețea cu un browser web care suportă JavaScript.

Accesarea Embedded Web Server

Deschideți un browser web pe computer. Tastați adresa IP a imprimantei în câmpul de adrese, apoi apăsați **Enter** sau **Return**.

Găsirea adresei IP a imprimantei

Pentru a instala driverul de imprimare pentru o imprimantă conectată la rețea, de cele mai multe ori este necesar să cunoaşteți adresa IP a imprimantei. De asemenea, adresa IP este utilizată pentru accesarea setărilor imprimantei prin intermediul Embedded Web Server. Puteți vedea adresa IP a imprimantei pe panoul de comandă sau în raportul de configurare.

Notă: Pentru a vedea adresa TCP/IP pe panoul de comandă, aşteptați ca imprimanta să fie pornită timp de 2 minute. Dacă adresa TCP/IP este 0.0.0.0 sau începe cu 169, există probleme cu conexiunea la rețea. Totuşi, dacă Wi-Fi este setată ca o conexiune Ethernet principală, 0.0.0.0 este afişată ca adresă IP a imprimantei.

Vizualizarea adresei IP a imprimantei pe panoul de comandă

Pentru vizualizarea adresei IP a imprimantei pe panoul de comandă:

1. La panoul de comandă al imprimantei, apăsați butonul **Ecran de pornire**.
2. Atingeți **Dispozitiv**→**Despre**.
3. Notați-vă adresa IP care apare pe afişaj.
4. Pentru a reveni la ecranul Ecran de pornire, apăsați butonul **Ecran de pornire**.

Preluarea adresei IP a imprimantei din raportul de configurare

Pentru a afla adresa IP a imprimantei din raportul de configurare:

1. La panoul de comandă al imprimantei, apăsați butonul **Ecran de pornire**.
2. Atingeți **Dispozitiv**→**Despre**→**Pagini informații**.
3. Atingeți **Raport configurare**.

   Adresa IP apare în secțiunea Conectivitate a raportului de configurare, la IPv4 sau la IPv6.
4. Pentru a reveni la ecranul Ecran de pornire, apăsați butonul **Ecran de pornire**.

Certificate pentru Embedded Web Server

Dispozitivul are un certificat HTTPS autosemnat. Dispozitivul generează automat certificatul, în timpul instalării. Certificatul se foloseşte la criptarea comunicațiilor între computer şi dispozitivul Xerox.

Notă:

- Pagina Embedded Web Server a dispozitivului Xerox poate afişa un mesaj de eroare, conform căruia certificatul de securitate nu prezintă încredere. Această configurație nu slăbeşte securitatea comunicațiilor între computer şi dispozitivul Xerox.
- Pentru a elimina avertizarea de conexiune în browser, puteți înlocui certificatul autosemnat cu unul semnat, emis de o autoritate de certificate. Pentru informații despre obținerea unui certificat de la o autoritate de certificare, contactați furnizorul de servicii de internet.

Pentru informații despre obținerea, instalarea şi activarea certificatelor, consultați Gestionarea certificatelor.

Descărcarea raportului de configurare din Embedded Web Server

Din Embedded Web Server puteți să descărcați o copie a raportului de configurare şi să o salvați pe unitatea de hard disc a computerului. Folosiți rapoartele de configurare de pe mai multe dispozitive pentru a face comparație între versiuni de software, configurații şi informații despre conformitate.

Pentru a descărca o copie a raportului de configurare din Embedded Web Server.

1. Deschideți un browser web pe computer. Tastați adresa IP a imprimantei în câmpul de adrese, apoi apăsați **Enter** sau **Return**.

   Notă: Pentru detalii despre aflarea adresei IP a imprimantei, consultați .

2. Pentru a descărca raportul de configurare, derulați până la parea de jos a paginii, apoi faceți clic pe **Descărcare raport de configurare** în secțiunea Linkuri rapide.

   Notă: Dacă această funcție nu este afişată, conectați-vă ca administrator de sistem.

   Documentul se salvează automat, ca fişier XML, în locația de descărcare implicită de pe hard discul computerului. Pentru a deschide raportul de configurare, utilizați un program de vizualizare de XML.

Utilizarea funcției Panou de comandă la distanță

Cu funcția Remote Control Panel (Panou de comandă la distanță) din Embedded Web Server puteți accesa de la distanță panoul de comandă al imprimantei, dintr-un browser web.

Notă: Pentru a accesa Panou de comandă la distanță, activați funcția. Pentru detalii, contactați administratorul de sistem sau consultați Panoul de comandă la distanță.

Pentru a accesa funcția Remote Control Panel (Panou de comandă la distanță):

1. Deschideți un browser web pe computer. Tastați adresa IP a imprimantei în câmpul de adrese, apoi apăsați **Enter** sau **Return**.

   Notă: Pentru detalii despre aflarea adresei IP a imprimantei, consultați .

2. În zona Quick Links (Linkuri rapide), faceți clic pe **Remote Control Panel** (Panou de comandă la distanță).

   Notă: Dacă opțiunea Panou de comandă la distanță nu este afişată sau nu se încarcă, luați legătura cu administratorul de sistem.

3. Pentru a împiedica accesul altor persoane la panoul de comandă al dispozitivului cât timp sunteți conectat de la distanță la acesta, faceți clic pe opțiunea **Lock Device Control Panel** (Blocare panou de comandă dispozitiv).

   Notă: Dacă un utilizator local încearcă să acceseze panoul de comandă cât timp acesta este blocata, panoul nu răspunde la comenzi. Pe panoul de comandă apare un mesaj care confirmă că panoul este blocat şi că dispozitivul este comandat de la distanță.

4. Pentru a permite accesarea de la distanță a panoului de comandă al dispozitivului, faceți clic pe **Request Session** (Solicitare sesiune). Panoul de comandă la distanță trimite o solicitare panoului de comandă local.
   - Dacă panoul de comandă local este inactiv, sesiunea de panoul la distanță se activează automat.
   - Dacă pe dispozitiv este activ un utilizator local, pe panoul de comandă local apare mesajul Remote Session Request (Solicitare sesiune la distanță). Utilizatorul local decide să accepte sau să refuze solicitarea. Dacă o acceptă, se activează sesiunea de panou de comandă la distanță. Dacă solicitarea este refuzată, în Embedded Web Server se afişează Request Denied (Solicitare refuzată).

   Notă: Dacă administratorul de sistem solicită o sesiune la distanță şi solicitarea sa este refuzată, se afişează opțiunea de a suprascrie sesiunea locală.

Accesarea imprimantei

Administratorul de sistem poate seta drepturile de acces pe imprimantă, pentru ca utilizatorii neautorizați să nu poată accesa imprimanta. Dacă administratorul de sistem configurează funcțiile de autentificare şi autorizare, utilizatorii au nevoie de conectare şi parolă pentru a accesa unele sau toate caracteristicile imprimantei.

Conectarea

Conectarea este procesul prin care vă identificați la imprimantă pentru a vă autentifica. Atunci când autentificarea este setată, trebuie să vă conectați utilizând acreditările de utilizator.

Conectarea folosind panoul de comandă

1. La panoul de comandă al imprimantei, apăsați butonul **Ecran de pornire**.
2. Atingeți **Conectare**.

3. Introduceți numele de utilizator folosind tastatura, apoi atingeți **Introducere**.
4. Introduceți parola dacă vi se solicită acest lucru, apoi atingeți **Introducere**.

   Notă: Pentru informații suplimentare despre conectarea ca administrator de sistem, consultați Conectarea ca administrator la panoul de comandă.

5. Atingeți **OK**.

   Notă: Pentru a accesa fiecare serviciu protejat prin parolă, introduceți numele de utilizator şi parola.

Contoare de facturare şi de utilizare

Meniul Contoare de utilizare indică numărul total de imprimări. Nu puteți reseta contoarele, acestea urmăresc numărul total de pagini imprimate cât timp funcționează imprimanta. O pagină înseamnă o față a unei coli de hârtie ce poate fi imprimată pe una sau pe două fețe (față şi verso). O coală imprimată pe două fețe este contorizată ca două imprimări.

Pentru a vizualiza contoarele de utilizare pe panoul de comandă:

1. La panoul de comandă al imprimantei, apăsați butonul **Ecran de pornire**.
2. Atingeți **Dispozitiv**→**Facturare/utilizare**.
3. Pentru a vizualiza mai multe detalii, atingeți **Contoare de utilizare**, apoi selectați o opțiune.
4. După ce ați vizualizat valorile contoarelor de utilizare, apăsați butonul **Ecran de pornire** pentru a reveni la ecranul de pornire.

Pentru a vizualiza contoarele de utilizare cu Embedded Web Server:

1. Deschideți un browser web pe computer. Tastați adresa IP a imprimantei în câmpul de adrese, apoi apăsați **Enter** sau **Return**.

   Notă: Dacă nu cunoaşteți adresa IP a imprimantei, consultați .

2. Pentru a afişa contoarele de facturare/utilizare, în Embedded Web Server, faceți clic pe **Home** (Pornire).
3. Pentru a vedea mai multe detalii, faceți clic pe **Details** (Detalii) la Billing/Usage (Facturare/utilizare).
   - Pentru a vizualiza detaliile contorului de facturare, faceți clic pe **Billing Meters** (Contoare de facturare).
   - Pentru a vizualiza detalii despre contorul de utilizare, faceți clic pe **Usage Counters** (Contoare de utilizare).
4. Pentru a reveni la fereastra anterioară, faceți clic pe **Close** (Închidere).

Mai multe informații

Puteți obține informații suplimentare despre imprimantă din următoarele surse:

Resursă	Locație
Installation Guide (Ghid de instalare)	Inclus în pachetul cu imprimanta.
Documentație suplimentară despre imprimantă	www.xerox.com/office/WC6515docs
Recommended Media List (Listă de suporturi de imprimare/copiere recomandate)	Statele Unite: www.xerox.com/rmlna Uniunea Europeană: www.xerox.com/rmleu
Informații de asistență tehnică pentru imprimanta dvs., inclusiv suport tehnic online, Online Support Assistant (Asistentul de ajutor online) şi descărcări de drivere de imprimare.	www.xerox.com/office/WC6515support
Pagini de informații	Imprimați de la panoul de comandă. Pentru detalii, consultați .
Comenzi de consumabile pentru imprimantă	www.xerox.com/office/WC6515supplies
Birourile locale de vânzări şi de asistență tehnică pentru clienți	www.xerox.com/office/worldcontacts
Înregistrarea imprimantei	www.xerox.com/office/register
Magazinul online Xerox® Direct	www.direct.xerox.com/

3

Instalarea şi configurarea

Acest capitol conține:

- Prezentarea instalării şi a configurării 40
- Alegerea unei locații pentru imprimantă 41
- Conectarea imprimantei 42
- Pornirea şi oprirea imprimantei 54
- Configurarea setărilor de rețea 56
- Configurarea AirPrint 57
- Configurarea Google Cloud Print 58
- Setarea configurării generale utilizând panoul de comandă 59
- Configurarea valorilor implicite şi a setărilor serviciului fax 61
- Instalarea software-ului 62

Referință:

- *Installation Guide* (Ghid de instalare) furnizat cu imprimanta
- Online Support Assistant (Asistentul de ajutor online) la www.xerox.com/office/WC6515docs

Prezentarea instalării şi a configurării

Pentru a putea imprima, computerul şi imprimanta trebuie să fie branşate la rețeaua de alimentare electrică, să fie pornite şi conectate. Configurați setările inițiale ale imprimantei, apoi instalați pe computer driverul de imprimare şi utilitarele.

Conectarea la imprimantă se poate face direct de la computer, prin USB, sau printr-o rețea Ethernet ori fără fir. Cerințele pentru componentele hardware şi cabluri diferă în funcție de metodele de conectare utilizate. Routerele, huburile şi switch-urile de rețea, modemurile, cablurile Ethernet şi cablurile USB nu sunt incluse în pachetul care conține imprimanta şi trebuie achiziționate separat. Xerox recomandă conexiunea Ethernet deoarece este, de obicei, mai rapidă decât o conexiune USB şi oferă acces la Embedded Web Server.

Pentru mai multe informații, consultați Conectarea imprimantei.

Alegerea unei locații pentru imprimantă

1. Alegeți o zonă fără praf, cu valori ale temperaturii cuprinse între 5 şi 32°C (41–90°F) şi umiditate relativă de 15–85 %.

   Notă: Fluctuațiile bruşte de temperatură pot afecta calitatea imprimării. Încălzirea rapidă a unei camere reci poate produce condens în interiorul imprimantei, influențând direct transferul de imagini.

2. Aşezați imprimanta pe o suprafață fără denivelări, solidă, care nu este supusă la vibrații şi este capabilă să-i susțină greutatea. Imprimanta trebuie să fie în poziție orizontală, cu toate cele patru picioare în contact ferm cu suprafața. Pentru a afla greutatea corespunzătoare configurației imprimantei, consultați . Alegeți o locație cu un spațiu liber adecvat pentru a avea acces la consumabile şi a oferi o ventilație corespunzătoare. Pentru a găsi cerințele referitoare la spațiu pentru imprimantă, consultați .
3. După ce poziționați imprimanta, puteți să o conectați la sursa de alimentare cu energie şi la computer, respectiv la rețea.

Deschiderea extensiei tăvii de ieşire

1. Pentru ca imprimatele să fie susținute mai bine, deschideți extensia tăvii de ieşire.

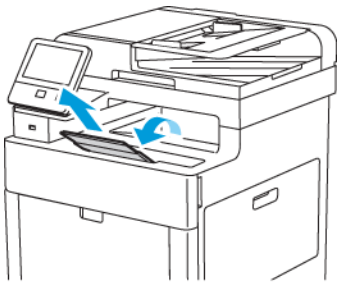

2. Dacă imprimați pe hârtie mai lungă, deschideți extensia tăvii de ieşire, apoi trageți de secțiunea superioară a acesteia, până la capăt.

Conectarea imprimantei

Alegerea unei metode de conectare

Imprimanta se poate conecta la computer prin cablu USB, cablu Ethernet sau prin rețea fără fir. Metoda pe care o alegeți depinde de modul de conectare a computerului la rețea. Conexiunea USB este directă şi este cel mai uşor de configurat. Conexiunea Ethernet se foloseşte pentru conectarea la o rețea. Dacă utilizați o conexiune de rețea, este important să înțelegeți modul în care computerul este conectat la rețea.

Notă: Cerințele pentru componentele hardware şi cabluri diferă în funcție de metodele de conectare utilizate. Routerele, huburile de rețea, switch-urile de rețea, modemurile, cablurile Ethernet şi cablurile USB nu sunt incluse în pachetul care conține imprimanta şi trebuie achiziționate separat.

USB

În cazul în care conectați imprimanta la un computer şi nu aveți rețea, folosiți conexiunea USB. Conexiunea USB oferă viteze superioare de transfer al datelor, dar de obicei nu atât de mari ca o conexiune de rețea.

Notă: Accesul la Embedded Web Server necesită o conexiune prin rețea.

Rețea

În cazul în care computerul este conectat la o rețea de birou sau la o rețea de domiciliu, utilizați un cablu Ethernet pentru conectarea imprimantei la rețea. Nu puteți conecta imprimanta direct la computer prin Ethernet. Este necesară conectarea prin un ruter sau switch de rețea. O rețea Ethernet poate fi folosită pentru unul sau mai multe computere şi acceptă simultan un număr mare de imprimante şi sisteme. Conexiunea Ethernet este, de obicei, mai rapidă decât conexiunea USB şi vă permite accesul direct la setările imprimantei prin Embedded Web Server.

Rețea fără fir

Dacă în mediu există un ruter sau un punct de acces fără fir, puteți conecta imprimanta la rețea folosind o conexiune fără fir. O conexiune la rețea fără fir oferă acelaşi acces şi aceleaşi servicii ca o conexiune cu fir. O conexiune la rețea fără fir este de obicei mai rapidă decât conexiunea USB şi permite accesul direct la configurările imprimantei prin Embedded Web Server.

Telefon

Pentru a trimite şi a primi faxuri, imprimanta multifuncțională trebuie să fie conectată la o linie telefonică dedicată.

Conectarea la un computer folosind USB

Pentru a realiza conexiunea prin USB, aveți nevoie de unul dintre următoarele sisteme de operare: Windows Vista, Windows 7, Windows 8.1, Windows 10, Windows Server 2008, Windows Server 2008 R2, Windows Server 2012 sau Macintosh OS X versiunea 10.9 sau mai recentă.

Pentru a conecta imprimanta la computer utilizând un cablu USB:

1. Conectați capătul **B** al unui cablu standard USB 2.0 sau 3.0 de tip A/B la portul USB aflat pe partea din spate a imprimantei.
2. Conectați capătul **A** al cablului USB la portul USB al computerului.

3. Atunci când se afişează expertul Windows Hardware nou detectat, anulați-l.
4. Instalați driverul de imprimare.

Conectarea la o rețea cablată

1. Asigurați-vă că imprimanta este oprită.
2. Ataşați un cablu Ethernet de categoria 5 sau superior de la imprimantă la rețea sau la priza ruterului. Utilizați un switch sau un ruter Ethernet şi două sau mai multe cabluri Ethernet. Conectați computerul la switch sau la ruter cu unul dintre cabluri, apoi conectați imprimanta la switch sau la ruter cu al doilea cablu. Conectați la oricare dintre porturile de pe switch sau de pe ruter, cu excepția portului uplink.
3. Ataşați cablul de alimentare, apoi introduceți cablul în priză şi porniți imprimanta.
4. Setați adresa IP a imprimantei sau configurați imprimanta să o obțină automat.

Conectarea la o rețea fără fir

O rețea locală fără fir (WLAN) permite conectarea a 2 sau mai multe dispozitive într-o rețea LAN fără conexiune fizică. Imprimanta se poate conecta la un LAN în care este prezent un ruter sau un dispozitiv de tip punct de acces fără fir. Înainte de a conecta imprimanta la o rețea fără fir, pe ruterul fără fir trebuie configurate identificatorul de set de servicii (SSID), parola şi acreditările necesare.

Notă: Rețelele fără fir sunt accesibile numai imprimantelor pe care este instalat adaptorul opțional de rețea fără fir.

Configurarea imprimantei pentru o rețea fără fir

Notă: Pentru a putea configura setările de rețea fără fir, instalați Kitul de adaptor de rețea fără fir Xerox®.

Dacă ați cumpărat şi ați instalat un Adaptorul de rețea fără fir, puteți conecta dispozitivul la o rețea fără fir. Dacă dispozitivul este conectat la o rețea cu fir, puteți configura conexiunea fără fir la dispozitiv sau puteți folosi Embedded Web Server.

Notă: După ce ați instalat Adaptorul de rețea fără fir, scoateți-l numai dacă trebuie. Pentru informații despre scoaterea adaptorului, consultați Îndepărtarea adaptorului de rețea fără fir.

Instalarea adaptorului de rețea fără fir

Adaptorul opțional pentru rețeaua fără fir se introduce în partea din spate a plăcii de comandă. După instalarea adaptorului şi după activarea şi configurarea rețelei fără fir, adaptorul se poate conecta la o rețea fără fir.

Pentru a instala adaptorul de rețea fără fir:

1. Opriți imprimanta.

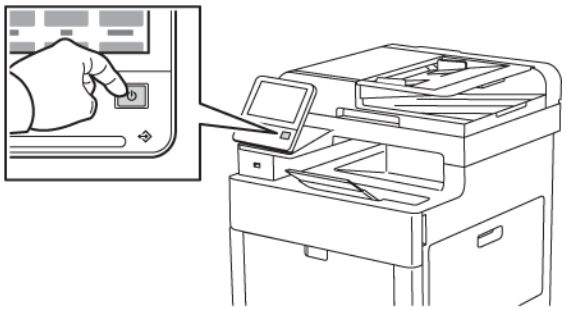

2. Pentru a scoate capacul portului adaptorului de rețea fără fir, apăsați în jos opritorul, apoi trageți de capac în direcția opusă imprimantei.

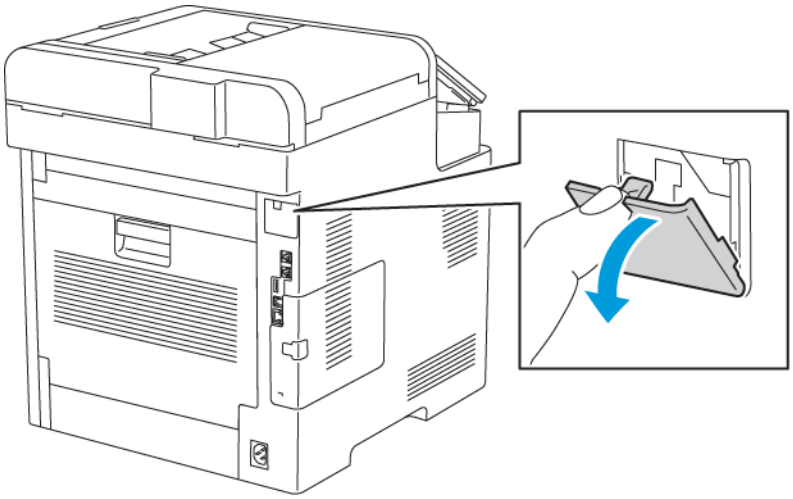

3. Scoateți din ambalaj adaptorul de rețea fără fir.

4. Pentru a instala adaptorul de rețea fără fir, urmați procedura descrisă pe foaia cu instrucțiuni pe care ați primit-o cu adaptorul.

   Notă: Dacă trageți de adaptor, acesta se poate deteriora. După ce ați instalat adaptorul, scoateți-l numai dacă este cazul, conform instrucțiunilor de îndepărtare a adaptorului de rețea fără fir. Pentru detalii, consultați .

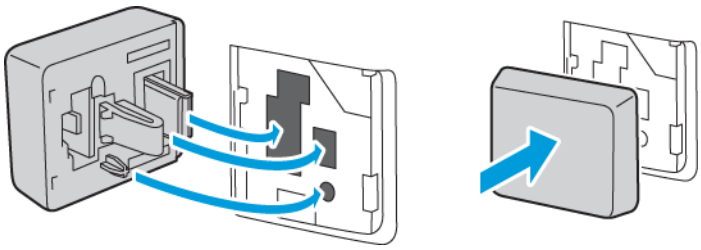

5. Porniți imprimanta.

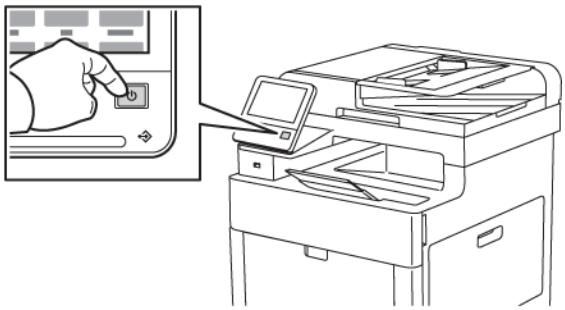

6. Configurați setările Wi-Fi.

Îndepărtarea adaptorului de rețea fără fir

1. Opriți imprimanta.

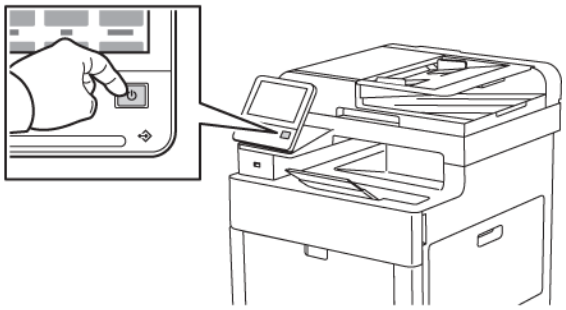

2. Pentru deblocarea capacului din stânga, glisați mânerul în direcția opusă imprimantei, apoi întoarceți-l spre spatele imprimantei.

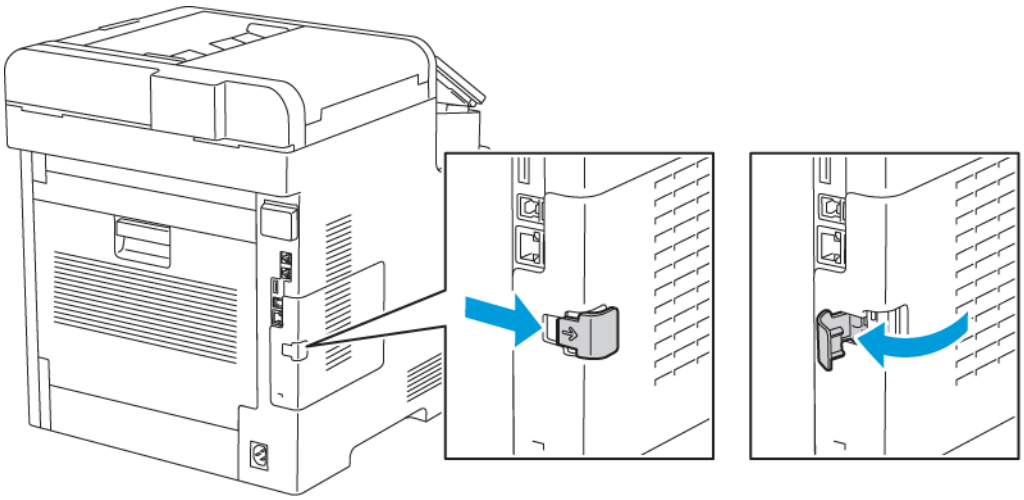

3. Pentru a scoate capacul, glisați-l înapoi, apoi în direcția opusă imprimantei.

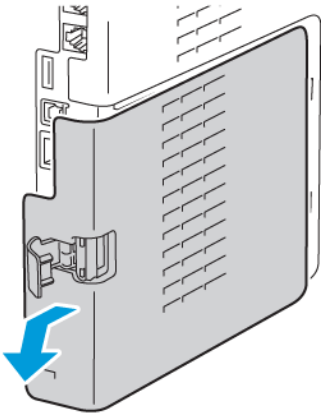

4. Împingeți pârghia de deblocare, aflată în interiorul carcasei, spre partea din față a imprimantei. Țineți mânerul de deblocare în această poziție şi trageți cu grijă de adaptorul de rețea fără fir, în direcția opusă imprimantei.

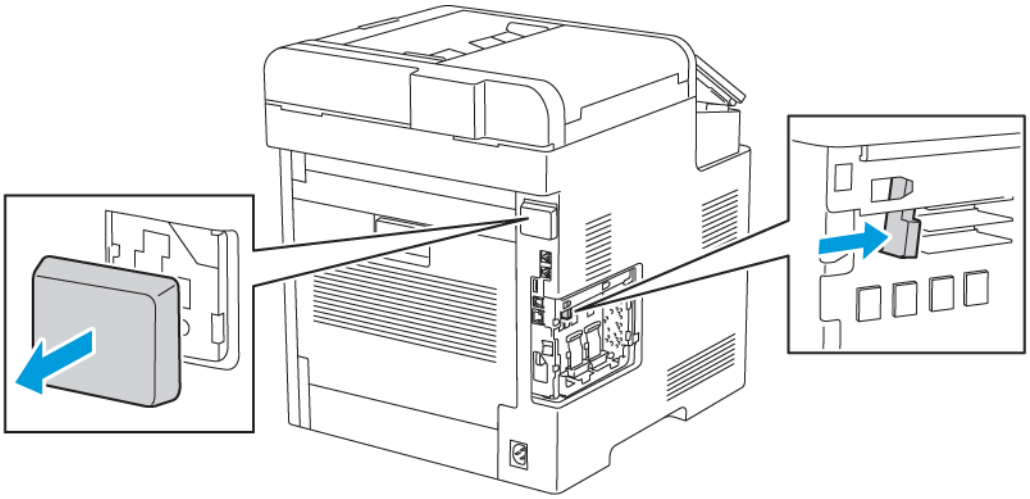

Notă: Nu trageți puternic de adaptorul de rețea fără fir. Dacă opritorul este deblocat corect, adaptorul se scoate uşor. Dacă trageți de adaptorul fixat, acesta se poate deteriora.

5. Pentru a pune la loc capacul portului de adaptor de rețea fără fir, introduceți agățătoarea de jos în locaşul mic. Apăsați cu grijă capacul portului spre spatele imprimantei, până când se blochează în poziție.

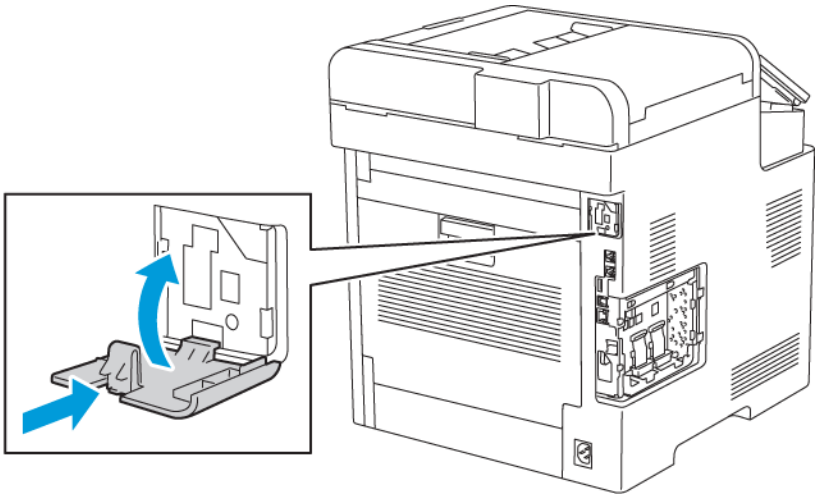

6. Puneți la loca capacul lateral stânga, apoi glisați-l spre partea din față a imprimantei.

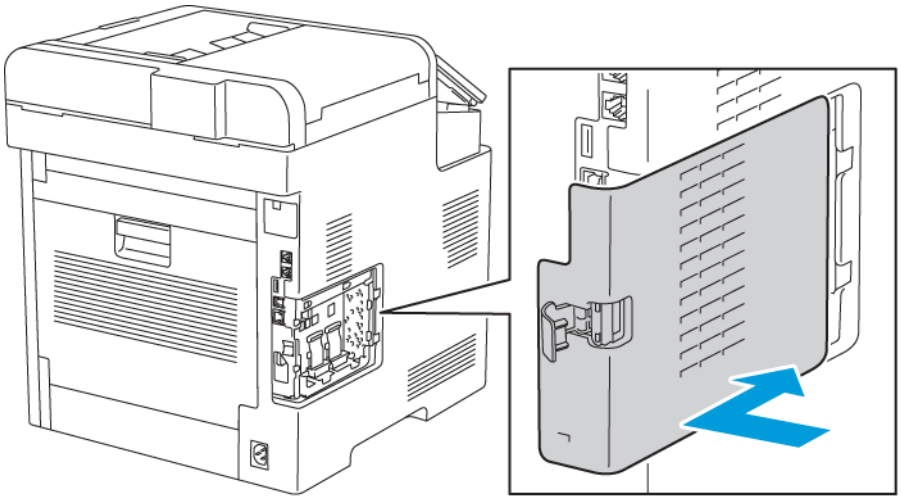

7. Pentru blocarea capacului, întoarceți mânerul spre partea frontală a imprimantei, apoi împingeți-l spre interior, până când se blochează în poziția blocat.

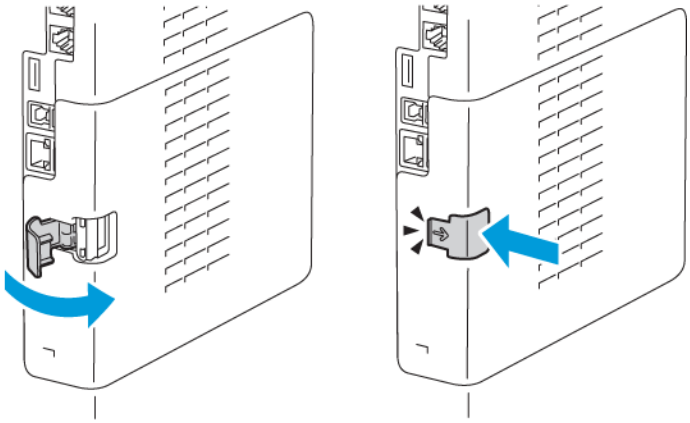

8. Conectați imprimanta la computer folosind un cablu USB sau la rețea, folosind un cablu Ethernet.

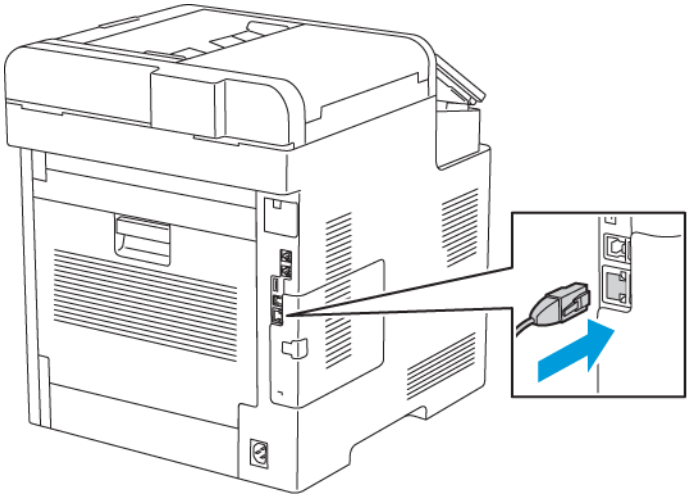

9. Porniți imprimanta.

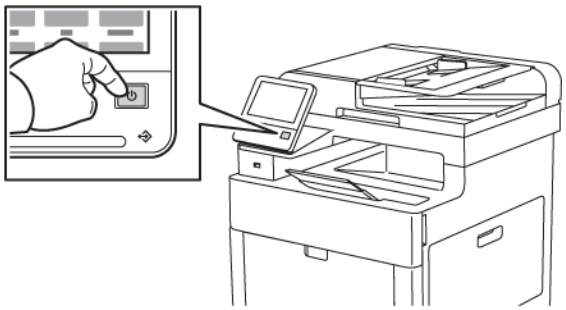

Resetarea setărilor de rețea fără fir

Dacă imprimanta a fost instalată anterior într-o rețea fără fir, este posibil să aibă încă informațiile de instalare şi de configurare. Pentru ca imprimanta să nu încerce să se conecteze la rețeaua anterioară, resetați configurările de rețea fără fir.

Pentru a reseta configurările de rețea fără fir:

1. La panoul de comandă al imprimantei, apăsați butonul **Început**.
2. Atingeți **Dispozitiv**→**Conectivitate** →**Wi-Fi**.
3. Atingeți selecția de rețea pe care doriți să o resetați.
4. Atingeți **Ştergerea datelor acestei rețele**.
5. La afişarea mesajului, faceți clic pe **Ştergere rețea şi repornire**.

Conectarea la o rețea folosind WPS (Wi-Fi Protected Setup)

Wi-Fi Protected Setup (WPS) este un standard de configurare a rețelelor fără fir. Protocoalele WPS că permit să configurați dispozitive într-o rețea fără fir securizată fără să aveți experiență în

rețelele fără fir. Dacă aveți un ruter cu certificat WPS, puteți conecta imprimanta la rețea folosind instrumentele de pe ruter, respectiv de pe imprimantă. Pentru a utiliza instrumentele, asigurați-vă că ruterul fără fir este configurat corect şi acceptă WPS.

- Conectarea cu apăsare de buton (PBC, Push Button Connection) este cea mai facilă metodă de conectare a imprimantei la o rețea fără fir. Conexiunea se realizează automat în momentul în care apăsați un buton pe ruter şi unul pe imprimantă. Cele două dispozitive fac schimb de date, apoi imprimanta primeşte de la ruter informațiile de securitate şi de configurare şi se conectează la rețea. PBC este o modalitate de conectare a imprimantei la rețea, cu securitate moderată. Nu trebuie să introduceți nicio informație pentru a crea conexiunea de rețea.
- PIN (numărul personal de identificare) conectează automat imprimanta la ruterul fără fir prin intermediul unui cod PIN comun. Imprimanta generează şi imprimă un cod PIN care se va utiliza la configurare. Introduceți codul PIN în ruter. Ruterul va difuza informații despre rețea folosind codul PIN respectiv. În momentul în care ambele dispozitive recunosc codul PIN, ruterul transmite imprimantei informații de securitate şi de configurare, cu care aceasta se va conecta la rețea.

Conectarea manuală la o rețea fără fir

Când vă conectați la o rețea fără fir care nu are un router compatibil WPS, configurați manual imprimanta. Înainte de a începe, obțineți informațiile de configurare, cum ar fi numele şi parola, de la router. Pentru asistență, contactați administratorul de sistem.

Pentru a realiza manual conexiunea cu o rețea fără fir:

1. Conectați-vă ca administrator. Pentru detalii, consultați Conectarea ca administrator la panoul de comandă.
2. Atingeți **Dispozitiv**→**Conectivitate** →**Wi-Fi**.
3. Pentru a activa funcția Wi-Fi, atingeți comutatorul de activare.
4. Pentru a conecta automat dispozitivul la o rețea Wi-Fi existentă:
   a. În lista rețelelor Wi-Fi disponibile, atingeți-o pe cea dorită.

      Notă: Dacă rețeaua Wi-Fi nu apare în listă sau utilizează WPS, configurați manual conexiunea. Pentru detalii, consultați pasul 6.

   b. Dacă este cazul, tastați parola de conectare la rețea.
   c. Pentru a selecta o bandă de frecvență Wi-Fi, atingeți **Bandă Wi-Fi**, apoi selectați o opțiune.

      Notă: Implicit, banda de frecvență Wi-Fi este setată la AUTO.

   d. Atingeți **OK**.
5. Pentru a conecta manual dispozitivul la o rețea Wi-Fi existentă:
   a. Atingeți **Configurare manuală**.
   b. Tastați numele rețelei Wi-Fi în primul câmp, apoi atingeți **Introducere**.
   c. Atingeți **Tip rețea**, apoi selectați o opțiune.
   d. Atingeți **Securitate**, apoi selectați o opțiune.
   e. Atingeți **Wi-Fi Protected Setup (WPS)**, apoi selectați o opțiune.

      Notă: Pentru a configura WPS cu un Conexiune cu apăsare de buton, selectați **PBC**.

   f. Atingeți **OK**.

6. Pentru a pune în aplicare modificările setărilor de conexiune Wi-Fi, apăsați butonul **Ecran de pornire**.
7. La apariția solicitării de repornire a sistemului, atingeți **Repornire imediată**.
8. După ce reporneşte imprimanta, aşteptați 2 minute. Pentru a obține informațiile despre rețea, inclusiv adresa IP, imprimanți un raport de configurare. Pentru mai multe informații, consultați .

Configurarea setărilor de rețea principală folosind panoul de comandă

Tipul conexiunii de rețea principale se poate seta la panoul de comandă al dispozitivului.

Notă:

- Configurarea conexiunii de rețea principale este obligatorie numai dacă kitul opțional de conexiune Wi-Fi este instalat şi activat.
- Implicit, în absența conexiunii Wi-Fi, rețeaua principală este setată la Ethernet. Dacă kitul este instalat şi activat, dispozitivul are două conexiuni de rețea. Una dintre conexiuni este principală, cealaltă secundară.
- Funcțiile de mai jos sunt disponibile numai prin conexiunea principală:
  - IPsec
  - SMTP
  - SNTP
  - Scanarea WSD
  - Scanarea în SFTP, Scanarea în SMB, Scanarea în e-mail
  - LDAP
  - Descoperirea UPnP
  - ThinPrint
  - Serviciul web EIP
- Dacă scoateți modulul de conexiune Wi-Fi, conexiunea de rețea principală se setează la Ethernet.

Pentru a configura Rețea principală pe panoul de comandă:

1. La panoul de comandă al imprimantei, apăsați butonul **Ecran de pornire**.
2. Conectați-vă ca administrator. Pentru detalii, consultați Accesarea panoului de comandă ca administrator de sistem.
3. Atingeți **Dispozitiv**→**Conectivitate** →**Rețea principală**.
4. Selectați tipul corect de conexiune de rețea pentru dispozitiv.
5. Pentru a salva modificările şi a reporni dispozitivul, atingeți **Repornire imediată** în mesajul afişat.

Configurarea rețelei principale prin Embedded Web Server

Tipul conexiunii de rețea principale se poate seta prin Embedded Web Server.

Notă:

- Configurarea Primary Network (Rețea principală) din Embedded Web Server este posibilă numai dacă kitul opțional de conexiune Wi-Fi este instalat şi activat.
- Implicit, în absența conexiunii Wi-Fi, rețeaua principală este setată la Ethernet. Dacă kitul este instalat şi activat, dispozitivul are două conexiuni de rețea. Una dintre conexiuni este principală, cealaltă secundară.
- Funcțiile de mai jos sunt disponibile numai prin conexiunea principală:
  - IPsec
  - SMTP
  - SNTP
  - Scanarea WSD
  - Scanarea în SFTP, Scanarea în SMB, Scanarea în e-mail
  - LDAP
  - Descoperirea UPnP
  - ThinPrint
  - Serviciul web EIP
- Dacă scoateți modulul de conexiune Wi-Fi, conexiunea de rețea principală se setează la Ethernet.

1. Conectați-vă la Embedded Web Server ca administrator, apoi faceți clic pe **Connectivity** (Conexiuni).
2. În zona Connections (Conexiuni), faceți clic pe **Ethernet**.
3. În zona Common (Comun), faceți clic pe **Edit** (Editare).
4. Faceți clic pe **Primary Network** (Rețea principală), apoi selectați conexiunea de rețea corespunzătoare pentru dispozitiv.
5. Faceți clic pe **OK**.
6. Pentru a activa modificările, faceți clic pe **Restart Now** (Repornire imediată) în mesajul afişat.

Conectarea cu Wi-Fi Direct

Prin Wi-Fi Direct vă puteți conecta la imprimantă de la un dispozitiv mobil cu Wi-Fi, cum ar fi o tabletă, un computer sau un telefon inteligent. Wi-Fi Direct este dezactivat în mod implicit. Pentru detalii, consultați .

Notă: Rețelele fără fir sunt accesibile numai imprimantelor pe care este instalat adaptorul opțional de rețea fără fir.

Conectarea prin Wi-Fi Direct de la dispozitivul mobil

Pentru a vă conecta prin Wi-Fi Direct, urmați indicațiile afişate pe dispozitivul mobil.

Conectarea la o rețea telefonică

AVERTISMENT: Pentru a reduce riscul de incendiu, utilizați doar cablu de telecomunicații nr. 26 sau mai mare, conform standardului American Wire Gauge (AWG).

1. Asigurați-vă că imprimanta este oprită.
2. Conectați un cablu RJ11 standard, nr. 26 sau mai mare, conform standardului American Wire Gauge (AWG), la portul pentru linie telefonică aflat pe partea din spate a imprimantei.
3. Conectați celălalt capăt la cablului RJ11 la o linie telefonică funcțională.
4. Porniți imprimanta.
5. Activați şi configurați funcțiile Fax.

Referință:

.

Pornirea şi oprirea imprimantei

Imprimanta are un singur buton multifuncțional pe panoul de comandă. Butonul de pornire/reactivare reporneşte, porneşte sau opreşte imprimanta, după caz. De asemenea, acest buton permite trecerea în/ieşirea din modul cu consum redus şi luminează intermitent cât timp imprimanta este în acest mod.

Pentru a porni imprimanta sau a ieşi din modul Consum redus ori Veghe, apăsați butonul **Pornire/reactivare**.

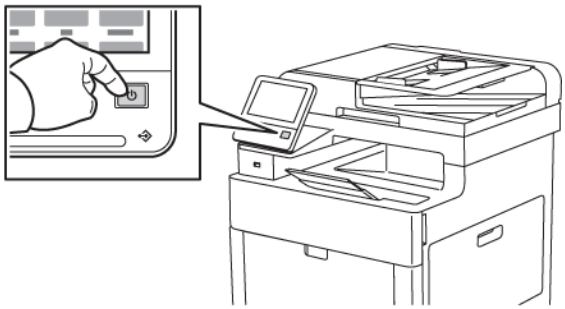

Notă:

- Butonul Pornire/reactivare este singurul comutator de pornire al imprimantei.
- Imprimanta iese automat din modul Consum redus sau Veghe atunci când primeşte date de la un dispozitiv conectat.

- Dacă imprimanta este în modul Consum redus ori Veghe, ecranul tactil este stins şi nu răspunde la comenzi. Pentru a activa manual imprimanta, apăsați butonul Pornire/reactivare.

Pentru a reporni, treceți imprimanta în modul Veghe sau opriți-o:

1. Apăsați butonul **Pornire/reactivare** de pe panoul de comandă.

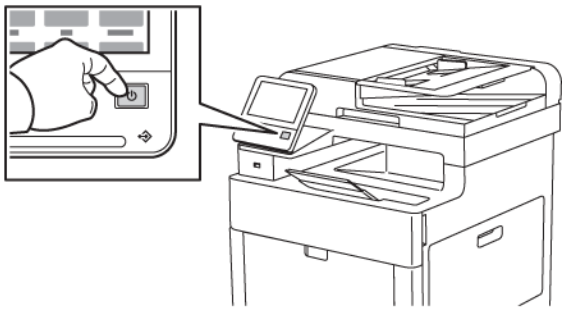

2. Selectați o opțiune.
   - Pentru a reporni imprimanta, atingeți **Repornire**. Atingeți **Repornire** drept răspuns la mesajul afişat.
   - Pentru a trece imprimanta în modul Veghe, atingeți **Veghe**.

     Dacă imprimanta este în modul Veghe, ecranul senzorial este stins, iar butonul Pornire/reactivare luminează intermitent.

   - Pentru a opri imprimanta, atingeți **Oprire**.
3. Dacă imprimanta nu răspunde la apăsarea scurtă a butonului Pornire/reactivare, țineți apăsat butonul timp de 5 secunde. Apare un mesaj, prin care vi se solicită să aşteptați oprirea imprimantei.

   După 10 secunde ecranul senzorial se stinge, iar butonul Economizor de energie luminează intermitent până la oprirea completă a imprimantei.

Atenție: Nu conectați şi nu deconectați cablul de alimentare cât timp imprimanta este pornită.

Asistent de instalare

Asistentul de instalare se lansează la prima pornire a imprimantei. Asistentul vă prezintă o serie de întrebări pentru a vă ajuta să configurați setările de bază ale imprimantei.

Notă: Puteți modifica aceste setări în orice moment.

Configurarea setărilor de rețea

Despre adresa TCP/IP şi adresa IP

Computerele şi imprimantele folosesc în principal protocoale TCP/IP pentru a comunica într-o rețea Ethernet. În general, computerele Macintosh folosesc fie protocolul TCP/IP, fie protocolul Bonjour pentru a comunica cu o imprimantă din rețea. Pentru sistemele Macintosh OS X se preferă TCP/IP. Spre deosebire de TCP/IP, Bonjour nu condiționează imprimantele sau computerele să aibă adrese IP.

În cazul protocoalelor TCP/IP, fiecare imprimantă şi computer trebuie să aibă o adresă IP unică. Multe rețele, cabluri şi rutere DSL au un server Dynamic Host Configuration Protocol (DHCP). Un server DHCP alocă automat o adresă IP fiecărui computer şi fiecărei imprimante din rețeaua care este configurată să folosească DHCP.

Dacă folosiți un cablu sau un ruter DSL, consultați documentația care însoțeşte ruterul pentru informații despre adresele IP.

Alocarea adresei IP a imprimantei

În mod implicit, imprimanta este configurată să primească o adresă IP de la un server de rețea folosind DHCP. Cu toate acestea, adresele de rețea alocate prin DHCP sunt temporare. După o perioadă specificată, rețeaua poate aloca imprimantei o nouă adresă IP. Dacă driverul de imprimare este setat la o adresă IP care se modifică periodic, pot apărea probleme de conectare. Pentru evitarea problemelor sau dacă administratorul dvs. de rețea cere o adresă IP statică pentru imprimantă, puteți aloca imprimantei adresa IP.

Puteți vedea adresa IP a imprimantei pe panoul de comandă sau în raportul de configurare. Pentru detalii, consultați .

Alocarea automată a adresei IP

1. La panoul de comandă al imprimantei, apăsați butonul **Ecran de pornire**.
2. Atingeți **Dispozitiv**→**Conectivitate**→**Ethernet**→**IPv4**.
3. Pentru a activa IPv4, atingeți butonul de comutare **Activare IPv4**.
4. Pentru a permite serverului DHCP să atribuie o adresă IP imprimantei, atingeți **DHCP**, apoi atingeți **OK**.

   Notă: Pentru rezultate optime în majoritate rețelelor, activați **DHCP**. Această opțiune permite înregistrarea DNS dinamică.

5. Pentru a salva setările, atingeți **OK**.
6. Apăsați butonul **Început**.
7. Pentru ca setările să aibă efecte, atingeți **Repornire imediată** în mesajul afişat.
8. La două minute după repornirea imprimantei, verificați dacă aceasta a obținut o adresă IP valabilă. Pentru detalii, consultați .

Configurarea AirPrint

AirPrint este o funcție software care vă permite să imprimați de la dispozitive mobile Apple iOS şi de la dispozitive Mac OS, cu sau fără fir, fără să fie nevoie de instalarea unui driver de imprimare. Imprimantele care acceptă AirPrint vă permit să imprimați sau să trimiteți faxuri direct de la un Mac, iPhone, iPad sau iPod touch. Puteți utiliza AirPrint pentru a imprima direct de la un dispozitiv cu sau fără fir, fără a utiliza un driver de imprimare.

Notă:

- Nu toate aplicațiile acceptă AirPrint.
- Dispozitivele fără fir trebuie să fie asociate la aceeaşi rețea fără fir ca şi imprimanta.
- Pentru ca AirPrint să funcționeze, atât protocolul IPP, cât şi protocolul Bonjour® (mDNS) trebuie să fie activate.
- Dispozitivul care transmite lucrarea AirPrint trebuie să fie în aceeaşi subrețea ca şi imprimanta. Pentru a permite dispozitivelor să imprime din diferite subrețele, configurați rețeaua să permită traficul DNS de difuzare multiplă prin subrețele.
- Versiunea dispozitivului Mac OS trebuie să fie 10.7 sau mai recentă.
- Imprimantele care acceptă AirPrint funcționează cu toate modelele de iPad, iPhone (3GS sau ulterior) şi iPod touch (generația a 3-a sau ulterioară) pe care se execută cea mai recentă versiune de iOS.

1. Deschideți un browser web pe computer. Tastați adresa IP a imprimantei în câmpul de adrese, apoi apăsați **Enter** sau **Return**.

   Notă: Dacă nu cunoaşteți adresa IP a imprimantei, consultați .

2. În Embedded Web Server, faceți clic pe **Home (Ecran de pornire)**→**Connectivity (Conectivitate)**.

   Notă: Dacă această funcție nu este afişată, conectați-vă ca administrator de sistem.

3. La Mobile Printing (Imprimare de pe mobil), faceți clic pe **AirPrint**.
4. Pentru a activa AirPrint, faceți clic pe butonul **Enable** (Activare).

   Notă: AirPrint® este activat implicit atunci când ambele protocoale, IPP şi Bonjour® (mDNS), sunt activate.

   - Pentru a modifica numele imprimantei, introduceți un nou nume în câmpul Nume.
   - Pentru a introduce o locație pentru imprimantă, introduceți locația imprimantei în câmpul Locație.
   - Pentru a introduce o locație fizică sau o adresă pentru imprimantă, în câmpul Geo-Location (Geolocație), introduceți coordonatele de latitudine şi longitudine în format zecimal. De exemplu, utilizați coordonate precum `45.325026, -122.766831` pentru o locație.

5. Faceți clic pe **OK**.
6. Pentru a activa modificările, faceți clic pe **Restart Now** (Repornire imediată) în mesajul afişat.

Configurarea Google Cloud Print

Google Cloud Print vă permite să imprimați documente care sunt stocate în cloud fără să utilizați un driver de imprimare.

Înainte de a începe:

- Configurați un cont de e-mail Google.
- Configurați imprimanta pentru a utiliza IPv4.
- Configurați setările serverului proxy dacă este necesar.

Pentru a configura Google Cloud Print:

1. Deschideți un browser web pe computer. Tastați adresa IP a imprimantei în câmpul de adrese, apoi apăsați **Enter** sau **Return**.

   Notă: Dacă nu cunoaşteți adresa IP a imprimantei, consultați .

2. În Embedded Web Server, faceți clic pe **Home (Ecran de pornire)**→**Connectivity (Conectivitate)**.
3. Pentru a imprima de pe mobil, faceți clic pe **Google Cloud Print**.
4. Pentru a activa Google Cloud Print, faceți clic pe butonul de comutare **Enable** (Activare).
5. Faceți clic pe **OK**.
6. Reporniți imprimanta, apoi aşteptați 2 minute să se conecteze.
7. Actualizați pagina în browser, apoi faceți clic pe **Google Cloud Print** în Mobile Printing.
8. Faceți clic pe **Printer Registration** (Înregistrare imprimantă).
9. Faceți clic pe **Register** (Înregistrare).

   Se imprimă o pagină de înregistrare a imprimantei.

10. Pentru a înregistra imprimanta, în browserul web, introduceți URL-ul furnizat, sau utilizați telefonul mobil pentru a scana codul de bare.

    După înregistrarea imprimantei se afişează o fereastră de confirmare.

11. Pentru a accesa funcția Google Cloud Print, în contul Google, faceți clic pe **Manage Your Printer** (Administrați imprimanta).

Notă: Numele implicit al imprimantei se afişează în acest format: `Nume model (adresă MAC)`.

Setarea configurării generale utilizând panoul de comandă

Accesarea informațiilor despre imprimantă prin intermediul panoului de comandă

Pentru a vizualiza informații despre imprimantă:

1. La panoul de comandă al imprimantei, apăsați butonul **Ecran de pornire**.
2. Atingeți **Dispozitiv**→**Despre**.
3. Pentru a reveni la ecranul de pornire, apăsați butonul **Ecran de pornire**.
4. La panoul de comandă al imprimantei, apăsați butonul **Ecran de pornire**.
5. Atingeți **Dispozitiv**→**Despre**→**Pagini informații**.
6. Pentru a imprima o anumită pagină de informații, atingeți raportul dorit.
7. Pentru a reveni la ecranul de pornire, apăsați butonul **Ecran de pornire**.

Pentru a imprima informații despre imprimantă:

1. La panoul de comandă al imprimantei, apăsați butonul **Ecran de pornire**.
2. Atingeți **Dispozitiv**→**Despre**→**Pagini informații**.
3. Pentru a imprima o anumită pagină de informații, atingeți raportul dorit.
4. Pentru a reveni la ecranul de pornire, apăsați butonul **Ecran de pornire**.

Afişarea sau ascunderea aplicațiilor instalate

1. La panoul de comandă al imprimantei, apăsați butonul **Ecran de pornire**.
2. Atingeți **Personalizare**.
3. Pentru a afişa o aplicație instalată, inițial ascunsă:
   a. Atingeți pictograma plus (**+**).
   b. Atingeți aplicația pe care doriți să o afişați pe panoul de comandă.
   c. Atingeți **Terminat**.
4. Pentru a ascunde o aplicație instalată:
   a. Atingeți **X** în dreptul aplicației dorite.
   b. Atingeți **Terminat**.
5. Verificați dacă în ecranul de pornire apar doar aplicațiile dorite.

Personalizarea listei de funcții

Pentru a personaliza lista de Funcții într-o aplicație:

1. La panoul de comandă al imprimantei, apăsați butonul **Ecran de pornire**.
2. Atingeți aplicația dorită.
3. Derulați până la sfârşit, apoi atingeți **Personalizare**.

4. Atingeți **Listă funcții**.

   Notă: Dacă v-ați conectat ca administrator, apare o fereastră, prin care vi se cere să confirmați dacă modificările sunt pentru uzul unui oaspete sau al dvs.

5. Atingeți opțiunea specifică.
   - Pentru a ascunde o funcție, atingeți pictograma **Ochi** corespunzătoare acesteia. Pentru a marca faptul că funcția este ascunsă, pictograma Ochi va fi barată.
   - Pentru a afişa o funcție, atingeți pictograma **Ochi** corespunzătoare acesteia. Pentru a marca faptul că funcția este vizibilă, pictograma Ochi nu va fi barată.
6. Pentru a reordona funcțiile din meniu, atingeți-le şi glisați-le în ordinea corespunzătoare.
7. Pentru a salva configurația actuală, atingeți **Terminat**.

Configurarea valorilor implicite şi a setărilor serviciului fax

Este ilegal să trimiteți un mesaj de la un aparat fax fără informațiile corespunzătoare din antet. Informațiile de mai jos trebuie să apară pe prima pagină ori în antetul sau în subsolul fiecărei pagini transmise:

- Identitatea firmei sau a persoanei care trimite faxul
- Numărul de telefon al aparatului expeditor
- Data şi ora transmisiei

La prima pornire a imprimantei se lansează Asistentul de instalare. Procesul Asistent instalare vă îndrumă în configurarea inițială a imprimantei şi include configurarea setărilor şi a valorilor implicite pentru fax.

Setările de fax care trebuie configurate sunt grupate în patru zone:

- Setări Linie Fax
- Valori Implicite Primire
- Valori Implicite Transmisie
- Rapoarte de fax

Pentru funcționare optimă, configurați toate setările înainte de a utiliza faxul. Puteți modifica setările prin intermediul panoului de comandă sau al Embedded Web Server.

Notă: Dacă imprimanta este conectată la computer prin Ethernet, configurați setările fax prin Embedded Web Server.

Instalarea software-ului

Înainte de instalarea software-ului de driver, verificați ca imprimanta să fie cuplată la rețeaua de alimentare electrică, să fie pornită, conectată corect şi să aibă o adresă IP validă. Adresa IP apare, de obicei, în colțul din dreapta sus al panoului de comandă. Dacă nu puteți găsi adresa IP, consultați .

Notă:

Dacă discul *Software and Documentation* (Software şi documentație) nu este disponibil, descărcați cele mai recente drivere de la www.xerox.com/office/WC6515drivers.

Cerințe pentru sistemul de operare

- Windows Vista, Windows 7, Windows 8.1, Windows Server 2008, Windows 10, Windows Server 2008 R2 şi Windows Server 2012.
- Macintosh OS X versiunea 10.9 şi versiunile ulterioare.
- UNIX şi Linux: prin intermediul interfeței de rețea, imprimanta poate fi conectată la diferite platforme UNIX.

Instalarea driverelor de imprimare în Windows pentru o imprimantă conectată în rețea

1. Introduceți *Software and Documentation disc* (Disc pentru Software şi Documentație) în unitatea adecvată din computer. Dacă programul de instalare nu porneşte automat, navigați la unitate şi faceți dublu clic pe fişierul de instalare **Setup.exe**.

   Notă:

   Dacă discul *Software and Documentation* (Software şi documentație) nu este disponibil, descărcați cele mai recente drivere de la www.xerox.com/office/WC6515drivers.

2. Selectați modelul imprimantei.
3. Faceți clic pe **Instalare Drivere**.
4. Selectați **Instalare driver de imprimare**, **Instalare driver de scanare** sau **Instalare drivere de imprimare şi scanare**.
5. Pentru a accepta contractul de licență, faceți clic pe **Sunt de acord**.
6. Selectați imprimanta dvs. din lista celor descoperite.

   Notă: Dacă instalați driverele pentru o imprimantă din rețea şi aceasta nu apare în listă, faceți clic pe butonul **Adresă IP sau Nume DNS**. Introduceți adresa IP a imprimantei în câmpul Adresă IP sau Nume DNS, apoi faceți clic pe **Căutare** pentru a localiza şi a selecta imprimanta. Dacă nu cunoaşteți adresa IP a imprimantei, consultați .

7. Faceți clic pe **Următorul**.
8. Dacă e necesar, puteți da un nume imprimantei, tastându-l în câmpul **Nume coadă**.
9. Dacă instalați un driver de imprimare, selectați un driver de imprimare.
10. Dacă instalați un driver de scanare, selectați un driver de scanare.
11. Faceți clic pe **Instalare**.

12. Dacă este necesar, setați imprimanta drept implicită.

    Notă: Înainte de a selecta **Partajare Imprimantă**, contactați administratorul de sistem.

13. Pentru a finaliza instalarea, faceți clic pe **Terminare**, apoi pe **Închidere**.

Instalarea driverelor de imprimare în Windows pentru o imprimantă conectată prin USB

1. Introduceți Software and Documentation disc (Disc pentru Software şi Documentație) în unitatea adecvată din computer.

   Dacă programul de instalare nu porneşte automat, navigați la unitate şi faceți dublu clic pe fişierul de instalare **Setup.exe**.

2. Faceți clic pe **Install Software** (Instalare software).
3. La Contract de Licență, selectați **Sunt de acord**, apoi faceți clic pe **Următorul**.
4. Pentru a instala software-ul auxiliar al imprimantei, selectați **Software**, apoi faceți clic pe **Următorul**.
5. În fereastra Software şi Documentație, goliți casetele de validare corespunzătoare opțiunilor nedorite.
6. Faceți clic pe **Următorul**.
7. Pentru a finaliza instalarea, faceți clic pe **Terminare**.

Instalarea driverelor şi a utilitarelor pe Macintosh OS X

1. Introduceți Software and Documentation disc (Disc pentru Software şi Documentație) în unitatea adecvată din computer.
2. Deschideți Xerox® Print Drivers 3.xx.x.dmg/.pkg, în funcție de modelul imprimantei.
3. Pentru a executa Xerox® Print Drivers 3.xx.x.dmg/.pkg, faceți clic dublu pe numele fişierului corespunzător.
4. Când vi se solicită, faceți clic pe **Continuare**.
5. Pentru a accepta condițiile contractului de licență, faceți clic pe **Sunt de acord**.
6. Faceți clic pe **Instalare** pentru a accepta locația curentă pentru instalare sau selectați o altă locație pentru fişierele de instalare, apoi faceți clic pe **Instalare**.
7. Introduceți parola dacă vi se solicită acest lucru, apoi faceți clic pe **OK**.
8. Selectați imprimanta din lista de imprimante descoperite, apoi faceți clic pe **Următorul**.
9. Dacă imprimanta dvs. nu apare în lista de imprimante descoperite:
   a. Faceți clic pe pictograma **Network Printer** (Imprimantă în Rețea).
   b. Tastați adresa IP a imprimantei, apoi faceți clic pe **Continuare**.
   c. Selectați imprimanta din lista de imprimante descoperite, apoi faceți clic pe **Continuare**.
10. În cazul în care imprimanta dvs. nu a fost detectată, asigurați-vă că imprimanta este pornită şi cablul Ethernet sau USB este conectat corespunzător.
11. Pentru a accepta mesajul referitor la coada de imprimare, faceți clic pe **OK**.

12. Selectați sau deselectați casetele de validare **Setare Imprimantă ca Implicită** şi **Imprimare pagină test**.
13. Faceți clic pe **Continuare**, apoi pe **Închidere**.

Adăugarea imprimantei

Pentru lucrul în rețea, configurați imprimanta utilizând Bonjour (Rendezvous) sau conectați-o utilizând adresa IP a imprimantei pentru o conexiune LPD/LPR. Pentru o imprimantă care nu este în rețea, creați o conexiune USB desktop.

Pentru adăugarea imprimantei utilizând Bonjour:

1. Din folderul Applications (Aplicații) al computerului sau de pe dock, deschideți **System Preferences** (Preferințe sistem).
2. Faceți clic pe **Printers & Scanners** (Imprimante şi scanere).

   În partea stângă a ferestrei apare lista imprimantelor.
3. Faceți clic pe butonul **Plus** (**+**) sub lista imprimantelor.
4. Faceți clic pe pictograma **Default** (Implicit) din partea de sus a ferestrei.
5. Selectați imprimanta dvs. din listă şi faceți clic pe **Add** (Adăugare).

   Notă: Dacă imprimanta nu a fost detectată, asigurați-vă că este pornită şi cablul Ethernet este conectat corespunzător.

Pentru a adăuga imprimanta prin specificarea adresei IP:

1. Din folderul Applications (Aplicații) al computerului sau de pe dock, deschideți **System Preferences** (Preferințe sistem).
2. Faceți clic pe **Printers & Scanners** (Imprimante şi scanere).

   În partea stângă a ferestrei apare lista imprimantelor.
3. Faceți clic pe butonul **Plus** (**+**) sub lista imprimantelor.
4. Faceți clic pe **IP**.
5. Din meniul derulant Protocol, selectați protocolul.
6. În câmpul Address (Adresă), introduceți adresa IP a imprimantei.
7. În câmpul Name (Nume), introduceți un nume pentru imprimantă.
8. Din lista derulantă Print Using (Imprimare utilizând), alegeți **Select a driver to use** (Selectați un driver pentru utilizare).
9. Din lista de programe software pentru imprimante, selectați driverul corespunzător modelului dvs.
10. Faceți clic pe **Add** (Adăugare).

Referință:

Online Support Assistant (Asistentul de ajutor online) la: www.xerox.com/office/WC6515support

Instalarea driverelor de scanare în Macintosh

1. Introduceți discul *Software and Documentation* (Software şi Documentație) în computer.
2. Faceți clic dublu pe pictograma discului de pe desktop pentru a vedea fişierul **.dmg** corespunzător imprimantei.

3. Deschideţi fişierul **Scan Installer.dmg**, apoi navigaţi la fişierul de instalare corespunzător sistemului de operare.
4. Deschideţi fişierul pachet **Scan Installer**.
5. Faceţi clic pe **Continuare** pentru a confirma mesajele introductive şi de avertizare.
6. Pentru a accepta condiţiile contractului de licenţă, faceţi clic pe **Continuare**, apoi faceţi clic pe **Sunt de acord**.
7. Faceţi clic pe **Instalare** pentru a accepta locaţia curentă pentru instalare sau selectaţi o altă locaţie pentru fişierele de instalare, apoi faceţi clic pe **Instalare**.
8. Introduceţi parola, apoi faceţi clic pe **OK**.
9. Selectaţi imprimanta din lista de imprimante descoperite, apoi faceţi clic pe **Continuare**.
10. Faceţi clic pe **Continuare Instalare**.
11. Pentru a reporni, faceţi clic pe **Log Out** (Deconectare).

Instalarea driverelor de fax LAN pe Macintosh

1. Introduceţi discul *Software and Documentation* (Software şi Documentaţie) în computer.
2. Faceţi clic dublu pe pictograma discului de pe desktop pentru a vedea fişierul **.dmg** corespunzător imprimantei.
3. Deschideţi fişierul **LAN Fax Installer.dmg**, apoi navigaţi la fişierul de instalare corespunzător sistemului de operare.
4. Deschideţi fişierul pachet **LAN Fax**.
5. Faceţi clic pe **Continuare** pentru a confirma mesajele introductive şi de avertizare.
6. Pentru a accepta condiţiile contractului de licenţă, faceţi clic pe **Continuare**, apoi faceţi clic pe **Sunt de acord**.
7. Faceţi clic pe **Instalare** pentru a accepta locaţia curentă pentru instalare sau selectaţi o altă locaţie pentru fişierele de instalare, apoi faceţi clic pe **Instalare**.
8. Introduceţi parola, apoi faceţi clic pe **OK**.
9. Selectaţi imprimanta din lista de imprimante descoperite, apoi faceţi clic pe **Continuare**.
10. Faceţi clic pe **Continuare Instalare**.
11. Pentru a termina, faceţi clic pe **Închidere**.
12. Pentru a înregistra imprimanta şi software-ul, completaţi formularul de înregistrare.

Adăugarea unei imprimante fax LAN pe Macintosh

După ce instalaţi driverul de fax LAN pe un computer Macintosh, configuraţi imprimanta folosind Bonjour. De asemenea, puteţi adăuga imprimanta şi folosind adresa IP a acesteia pentru o conexiune LDP/LPR. În cazul imprimantelor care nu sunt conectate la reţea, creaţi o conexiune USB desktop.

Pentru adăugarea imprimantei utilizând Bonjour:

1. Din folderul Applications (Aplicaţii) al computerului sau de pe dock, deschideţi **System Preferences** (Preferinţe sistem).
2. Faceţi clic pe **Printers & Scanners** (Imprimante şi scanere).

   În partea stângă a ferestrei apare lista imprimantelor.
3. Faceţi clic pe butonul plus (**+**) sub lista imprimantelor.

4. Faceți clic pe pictograma **Default** (Implicit) din partea de sus a ferestrei.
5. Selectați imprimanta dvs. din listă şi faceți clic pe **Add** (Adăugare).

   Notă: Dacă imprimanta nu este detectată, asigurați-vă că aceasta este pornită şi cablul este conectat corect.

6. În lista derulantă Print Using (Imprimare cu), alegeți **Select Printer Software** (Selectare software de imprimantă).
7. Din lista de programe software pentru imprimante, selectați driverul de fax LAN Xerox® corespunzător, apoi faceți clic pe **OK**.
8. Faceți clic pe **Add** (Adăugare).
9. Din folderul Applications (Aplicații) al computerului sau de pe dock, deschideți **System Preferences** (Preferințe sistem).
10. Faceți clic pe **Printers & Scanners** (Imprimante şi scanere).

    În partea stângă a ferestrei apare lista imprimantelor.

11. Faceți clic pe butonul plus (**+**) sub lista imprimantelor.
12. Faceți clic pe **IP**.
13. Din meniul derulant Protocol, selectați **Protocol**.
14. În câmpul **Address** (Adresă), introduceți adresa IP a imprimantei.
15. În câmpul **Name** (Nume), introduceți numele imprimantei.
16. În lista derulantă Print Using (Imprimare cu), alegeți **Select Printer Software** (Selectare software de imprimantă).
17. Din lista de programe software pentru imprimante, selectați driverul de fax LAN Xerox® corespunzător, apoi faceți clic pe **OK**.
18. Faceți clic pe **Add** (Adăugare).

Pentru a adăuga imprimanta prin specificarea adresei IP:

1. Din folderul Applications (Aplicații) al computerului sau de pe dock, deschideți **System Preferences** (Preferințe sistem).
2. Faceți clic pe **Printers & Scanners** (Imprimante şi scanere).

   În partea stângă a ferestrei apare lista imprimantelor.

3. Faceți clic pe butonul plus (**+**) sub lista imprimantelor.
4. Faceți clic pe **IP**.
5. Din meniul derulant Protocol, selectați **Protocol**.
6. În câmpul **Address** (Adresă), introduceți adresa IP a imprimantei.
7. În câmpul **Name** (Nume), introduceți numele imprimantei.
8. În lista derulantă Print Using (Imprimare cu), alegeți **Select Printer Software** (Selectare software de imprimantă).
9. Din lista de programe software pentru imprimante, selectați driverul de fax LAN Xerox® corespunzător, apoi faceți clic pe **OK**.
10. Faceți clic pe **Add** (Adăugare).

Instalarea driverelor şi a utilitarelor pentru UNIX şi Linux

Pentru mai multe informații privind instalarea driverelor de imprimare şi a utilitarelor pentru UNIX şi Linux, consultați .

Instalarea imprimantei ca Web Service on Devices

Web Services on Devices (WSD) permit unui client să descopere şi să acceseze un dispozitiv la distanță şi serviciile sale asociate într-o rețea. WSD acceptă descoperirea, comanda şi utilizarea dispozitivelor.

Pentru a instala o imprimantă WSD folosind Add Device Wizard (Adăugare expert dispozitiv):

1. La computer, faceți clic pe **Start**, apoi selectați **Devices and Printers** (Dispozitive şi imprimante).
2. Pentru a lansa expertul de adăugare a dispozitivului, faceți clic pe **Adăugare dispozitiv**.
3. În lista dispozitivelor disponibile, selectați dispozitivul pe care doriți să-l utilizați, apoi faceți clic pe **Next** (Următorul).

   Notă: Dacă imprimanta pe care doriți să o utilizați nu apare în listă, faceți clic pe butonul **Anulare**. Adăugați manual imprimanta WSD folosind Expert adăugare imprimantă.

4. Faceți clic pe **Închidere**.

Pentru a instala o imprimantă WSD folosind Add Printer Wizard (Expert adăugare imprimantă):

1. La computer, faceți clic pe **Start**, apoi selectați **Dispozitive şi imprimante**.
2. Pentru a lansa Expert adăugare imprimantă, faceți clic pe **Adăugare imprimantă**.
3. Faceți clic pe **Adăugare imprimantă de rețea, fără fir sau Bluetooth**.
4. În lista dispozitivelor disponibile, selectați dispozitivul pe care doriți să-l utilizați, apoi faceți clic pe **Next** (Următorul).
5. Dacă imprimanta pe care doriți să o utilizați nu apare în listă, faceți clic pe **The printer that I want is not listed** (Imprimanta dorită nu este listată).
6. Selectați **Adăugați o imprimantă utilizând o adresă TCP/IP sau un nume de gazdă**, apoi faceți clic pe **Următorul**.
7. În câmpul Tip dispozitiv, selectați **Dispozitiv servicii web**.
8. Introduceți adresa IP a imprimantei în câmpul Nume de gazdă sau adresă IP, apoi faceți clic pe **Următorul**.
9. Faceți clic pe **Închidere**.

4

Hârtia şi suporturile de imprimare/ copiere

Acest capitol conține:

- Hârtia acceptată 70
- Încărcarea hârtiei 74
- Imprimarea pe hârtie specială 82

Hârtia acceptată

Imprimanta dvs. este proiectată pentru a utiliza o gamă largă de hârtie şi alte tipuri de suport de imprimare/copiere. Pentru a obține calitatea optimă la imprimare şi pentru a evita apariția blocajelor, urmați instrucțiunile din această secțiune.

Pentru cele mai bune rezultate, utilizați hârtia şi suporturile de imprimare/copiere Xerox recomandate pentru imprimanta dvs.

Suporturi de imprimare/copiere recomandate

O listă cu hârtia şi suporturile de imprimare/copiere recomandate pentru imprimanta dvs. este disponibilă la:

- www.xerox.com/rmlna Recommended Media List (Listă de suporturi de imprimare/copiere recomandate) (Statele Unite)
- www.xerox.com/rmleu Recommended Media List (Listă de suporturi de imprimare/copiere recomandate) (Europa)

Comandarea hârtiei

Pentru a comanda hârtie sau alte suporturi de imprimare/copiere, consultați distribuitorul local sau vizitați www.xerox.com/office/WC6515supplies.

Instrucțiuni generale pentru alimentarea hârtiei

- Nu umpleți excesiv tăvile de hârtie. Nu încărcați hârtie peste limita maximă de umplere a tăvii.
- Ajustați ghidajele hârtiei astfel încât să se potrivească cu formatul hârtiei.
- Filați hârtia înainte de a o încărca în tavă.
- Dacă se produc prea multe blocaje, folosiți hârtie sau alt suport aprobat de imprimare/copiere dintr-un pachet nou.
- Nu imprimați pe coli de etichete după ce de pe coală a fost îndepărtată o etichetă.
- Utilizați doar plicuri de hârtie. Imprimați plicurile pe o singură față.

Hârtia care poate deteriora imprimanta

Anumite tipuri de hârtie şi de suporturi de imprimare/copiere pot determina scăderea calității imprimării, risc crescut de blocaje de hârtie sau pot deteriora imprimanta. Nu folosiți următoarele:

- Hârtie rugoasă sau poroasă
- Hârtie pentru imprimare cu jet de cerneală
- Hârtie lucioasă sau tratată care nu este indicată pentru imprimare laser
- Hârtie care a fost fotocopiată
- Hârtie care a fost pliată sau încrețită
- Hârtie cu decupaje sau perforații
- Hârtie capsată
- Plicuri cu fereastră, cu cleme metalice, cu cută laterală sau plicuri adezive cu benzi detaşabile
- Plicuri căptuşite
- Suporturi de imprimare/copiere din plastic

- Folii transparente

Atenție: Garanția Xerox, contractul de service sau Total Satisfaction Guarantee (Garanția satisfacției totale) oferită de Xerox nu acoperă daunele cauzate de utilizarea hârtiei sau a altor suporturi de imprimare/copiere speciale neacceptate. Total Satisfaction Guarantee (Garanția satisfacției totale) oferită de Xerox este disponibilă în Statele Unite şi în Canada. Acoperirea asigurată de garanție poate varia în afara acestor regiuni. Contactați reprezentanța locală pentru detalii.

Instrucțiuni pentru depozitarea hârtiei

Depozitarea hârtiei şi a altor suporturi de imprimare/copiere în mod adecvat contribuie la obținerea unei calități optime la imprimare.

- Depozitați hârtia în locuri întunecoase, răcoroase şi relativ uscate. Cele mai multe tipuri de hârtie se pot deteriora din cauza expunerii la lumină ultravioletă şi lumină vizibilă. Lumina ultravioletă, emisă de soare şi de becurile fluorescente, are un potențial ridicat de deteriorare a hârtiei.
- Reduceți expunerea hârtiei la lumină puternică pe perioade lungi de timp.
- Asigurați menținerea unei temperaturi şi umidități relative constante.
- Evitați să depozitați hârtia în spații precum mansarde, bucătării, garaje sau pivnițe. În aceste spații este foarte probabil să se formeze umezeală.
- Depozitați hârtia pe o suprafață netedă, de exemplu pe paleți, cutii de carton, rafturi sau în dulapuri.
- Nu țineți alimente sau băuturi în zona unde hârtia este depozitată sau manevrată.
- Nu deschideți topurile de hârtie sigilate decât atunci când hârtia trebuie încărcată în imprimantă. Păstrați hârtia depozitată în ambalajul original. Învelişul hârtiei are rolul de a proteja hârtia de pierderea sau acumularea umezelii.
- Anumite suporturi de imprimare/copiere speciale sunt ambalate în pungi de plastic resigilabile. Depozitați suportul de imprimare/copiere în punga respectivă până când urmează să fie utilizat. Păstrați suporturile de imprimare/copiere nefolosite în pungă şi resigilați-o pentru a proteja suportul.

Tipuri şi greutăți de hârtie acceptate

Tăvi	Tipuri de hârtie	Greutăți
Toate tăvile	Reciclată	60–80 g/m²
	Personalizată	60–90 g/m²
	Standard Perforată Cu antet Obişnuită Preimprimată	75–105 g/m²
	Carton subțire Carton subțire lucios	106–176 g/m²

Tăvi	Tipuri de hârtie	Greutăți
	Carton Carton lucios	177–220 g/m²
Tava 1 şi Tava manuală	Plic Etichete	

Formate de hârtie standard acceptate

Tavă	Formate standard europene	Formate standard nord-americane
Tava 1 şi tava manuală	A6 (105 x 148 mm, 4,1 x 5,8 in.) A5 (148 x 210 mm, 5,8 x 8,3 in.) A4 (210 x 297 mm, 8,3 x 11,7 in.) 215 x 315 mm, 8,5 x 12,4 in. Plic DL (110 x 220 mm, 4,33 x 8,66 in.) Plic C6 (114 x 162 mm, 4,5 x 6,38 in.)	Carte poştală (102 x 152 mm, 4 x 6 in.) 127 x 178 mm, 5 x 7 in. Declarație (140 x 216 mm, 5,5 x 8,5 in.) Executive (184 x 267 mm, 7,25 x 10,5 in.) 203 x 254 mm, 8 x 10 in. Letter (216 x 279 mm, 8,5 x 11 in.) Folio (216 x 330 mm, 8,5 x 13 in.) Legal (216 x 356 mm, 8,5 x 14 in.) Plic Monarch (98 x 190 mm, 3,9 x 7,5 in.) Plic nr. 10 (241 x 105 mm, 4,1 x 9,5 in.)
Tava 2	A5 (148 x 210 mm, 5,8 x 8,3 in.) A4 (210 x 297 mm, 8,3 x 11,7 in.)	Executive (184 x 267 mm, 7,25 x 10,5 in.) Letter (216 x 279 mm, 8,5 x 11 in.) Folio (216 x 330 mm, 8,5 x 13 in.) Legal (216 x 356 mm, 8,5 x 14 in.)

Tipuri şi greutăți de hârtie acceptate pentru imprimarea automată pe 2 fețe

Tip hârtie	Greutate
Reciclată	60–80 g/m²
Personalizată	60–90 g/m²
Standard Perforată Cu antet Obişnuită Preimprimată	75–105 g/m²
Carton subțire Carton subțire lucios	106–176 g/m²

Formate de hârtie personalizate acceptate

Numărul tăvii	Formate de hârtie
Tava 1	Minimum: 76 x 148 mm (3 x 5,8 in.) Maximum: 216 x 356 mm (8,5 x 14 in.)
Tava 2	Minimum: 76 x 191 mm (3 x 7,5 in.) Maximum: 216 x 356 mm (8,5 x 14 in.)
Tava manuală	Minimum: 76 x 127 mm (3 x 5 in.) Maximum: 216 x 356 mm (8,5 x 14 in.)
Imprimare pe 2 fețe, doar modelul DN	Minimum: 140 x 210 mm (5,5 x 8,3 in.) Maximum: 216 x 356 mm (8,5 x 14 in.)

Încărcarea hârtiei

Încărcarea hârtiei în tava manuală

1. Deschideți tava manuală. Dacă tava manuală este deja încărcată cu hârtie, scoateți toată hârtia de alt tip sau care are un format diferit.

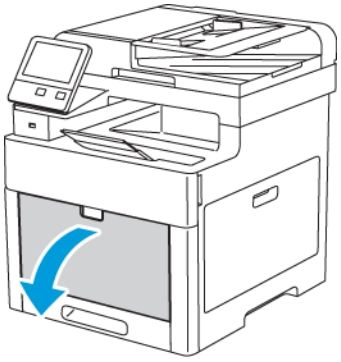

2. Trageți afară tava de extensie dacă se foloseşte hârtie cu formate mai mari.

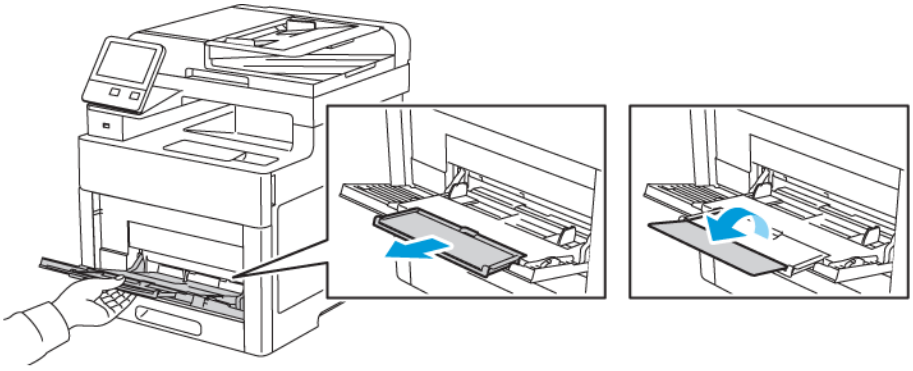

3. Deplasați ghidajele de lățime către marginile tăvii.

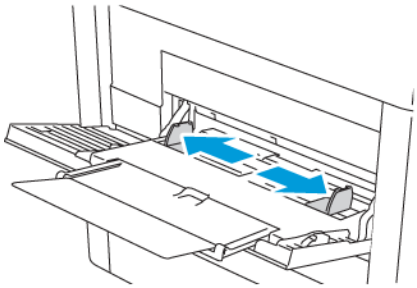

4. Îndoiți colile înainte şi înapoi şi filați muchiile, apoi aliniați marginile teancului pe o suprafață plană. Această procedură separă colile lipite între ele şi reduce posibilitatea de producere a blocajelor.

   Notă: Pentru a evita producerea blocajelor şi alimentarea greşită a hârtiei, nu scoateți hârtia din ambalaj decât atunci când urmează să fie utilizată.

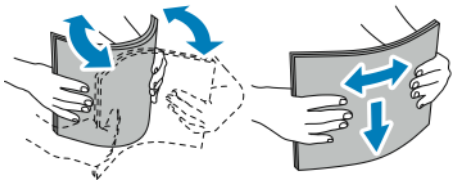

5. Încărcați hârtia în tavă. Încărcați hârtia perforată cu perforațiile în stânga.

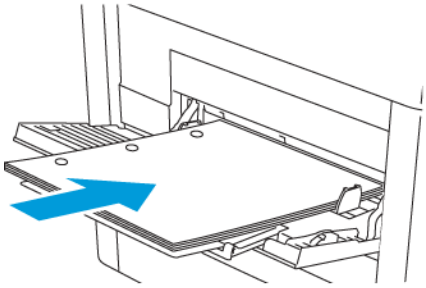

- Pentru imprimarea pe 1 față, încărcați hârtia cu antet sau preimprimată cu fața în sus şi cu marginea de sus spre imprimantă.

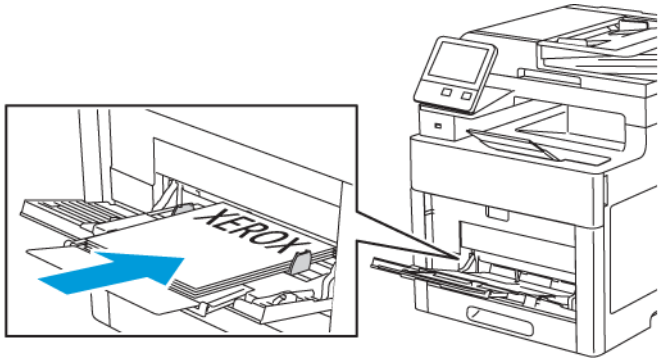

- Pentru imprimarea pe 2 fețe, încărcați hârtia cu antet sau preimprimată cu fața în jos şi cu marginea de sus spre imprimantă.

Notă: Nu încărcați hârtie peste limita maximă de umplere. Supraîncărcarea poate cauza blocaje de hârtie.

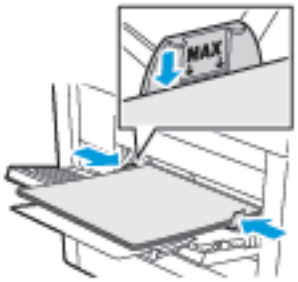

6. Reglați ghidajele de lățime astfel încât să atingă marginile hârtiei.

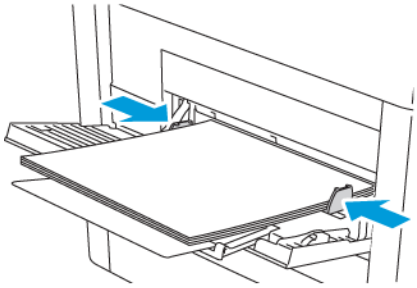

7. Dacă modul de tavă este setat la Complet reglabilă, imprimanta că solicită să setați tipul şi formatul hârtiei.

a. Dacă tipul şi formatul hârtiei sunt corecte, atingeți **OK**.

b. Dacă setările de format sau de tip al hârtiei nu sunt corecte, modificați-le.

- Pentru a selecta formatul colii, atingeți setarea de format actuală, apoi selectați formatul dorit din listă.
- Pentru a selecta tipul de hârtie, atingeți tipul actual, apoi selectați-l pe cel dorit din listă.
- Pentru a salva setările, atingeți OK.

8. Dacă apare nicio solicitare în urma încărcării hârtiei, setați tipul şi formatul hârtiei.

a. La panoul de comandă al imprimantei, apăsați butonul **Ecran de pornire**.

b. Atingeți **Dispozitiv**→**Tăvi de hârtie**.

c. Pentru a deschide meniul Tava manuală, atingeți pictograma **Tava manuală**. Se afişează în poziția de sus, înainte de tăvile numerotate.

d. Pentru a selecta formatul colii sau al plicului, atingeți setarea de format actuală, apoi selectați formatul dorit din listă.

e. Pentru a selecta tipul de hârtie, atingeți tipul actual, apoi selectați-l pe cel dorit din listă.

f. Pentru a salva setarea, apăsați pe **OK**.

9. Pentru a reveni la ecranul de pornire, apăsați butonul **Ecran de pornire**.

Configurarea tăvilor 1 sau 2 pentru lungimea hârtiei

Puteți regla lungimea tăvilor 1 şi 2 pentru acceptarea formatelor de hârtie A4/Letter şi Legal. Când se reglează pentru lungimea de format Legal, tăvile ies în afară din partea frontală a imprimantei.

Pentru a schimba tăvile 1 şi 2 astfel încât să se potrivească cu lungimea hârtiei:

1. Scoateți toată hârtia din tavă.
2. Pentru a scoate tava din imprimantă, trageți tava până se opreşte, ridicați uşor partea frontală, apoi trageți tava afară.

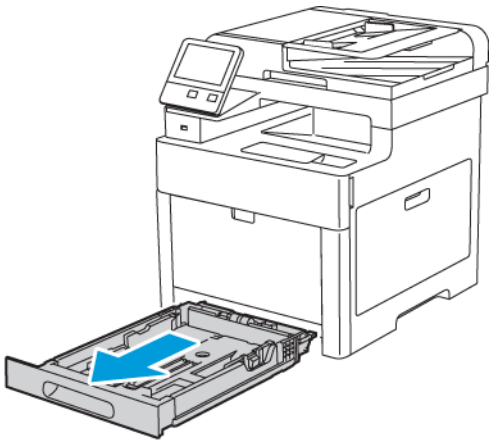

3. Configurați tava.
   - Pentru a restrânge tava în cazul în care hârtia este mai scurtă, țineți partea din spate a tăvii cu o mână. Cu cealaltă mână apăsați mecanismul de deblocare din partea frontală a tăvii, apoi împingeți capetele spre interior, până când se blochează.

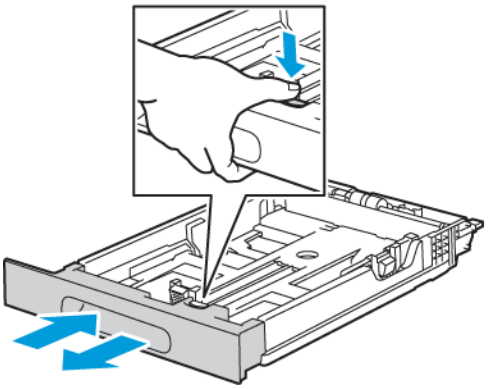

   - Pentru a extinde tava în cazul în care hârtia este mai lungă, țineți partea din spate a tăvii cu o mână. Cu cealaltă mână apăsați mecanismul de deblocare din partea frontală a tăvii şi trageți marginile spre exterior, până când se blochează.

     Pentru a proteja hârtia după extinderea tăvii, aşezați apărătoarea hârtiei peste secțiunea extinsă a tăvii.

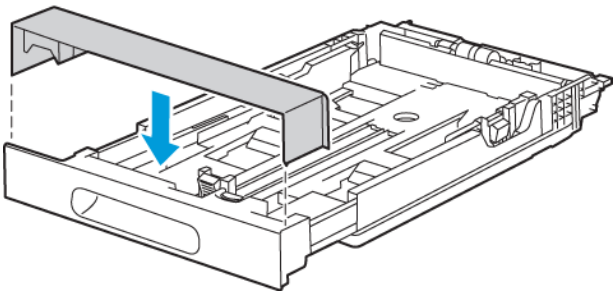

Notă: Dacă tava este extinsă pentru formatul de hârtie Legal, aceasta va fi proeminentă după introducerea în imprimantă.

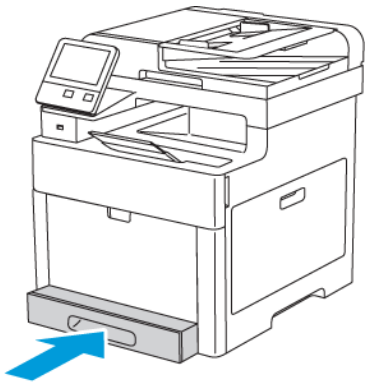

4. Încărcați hârtia în tavă, apoi reintroduceți-o în imprimantă. Pentru detalii, consultați .

Încărcarea hârtiei în tăvile 1 şi 2

1. Pentru a scoate tava din imprimantă, trageți tava până se opreşte, ridicați uşor partea frontală, apoi trageți tava afară.

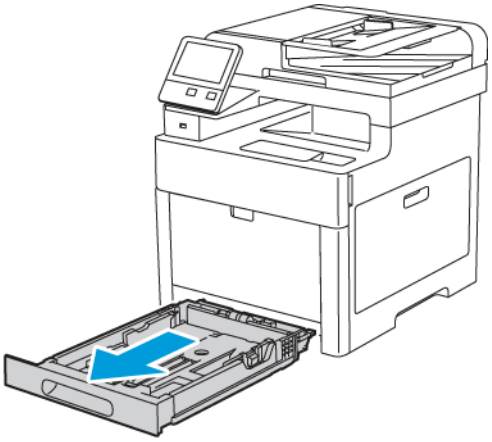

2. Reglați ghidajele de lungime şi lățime astfel încât să se potrivească cu hârtia.

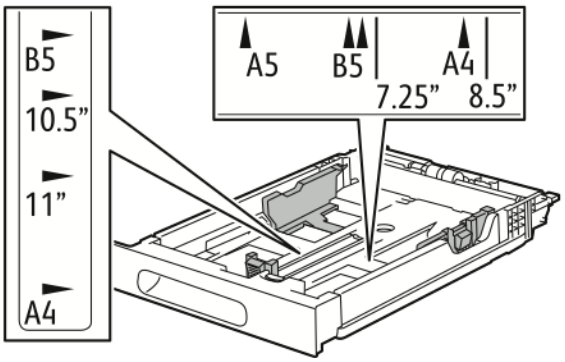

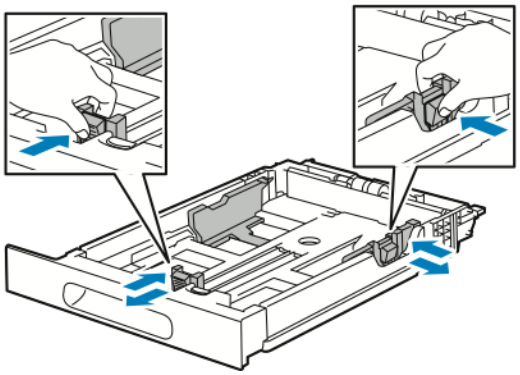

3. Îndoiți colile înainte şi înapoi şi filați muchiile, apoi aliniați marginile teancului pe o suprafață plană. Această procedură separă eventualele coli lipite între ele şi reduce posibilitatea de producere a blocajelor.

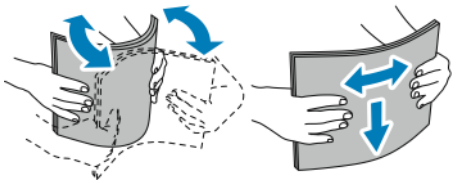

4. Încărcați hârtia în tavă cu fața care urmează să fie imprimată în sus.
   - Hârtia perforată se alimentează cu găurile în partea stângă.
   - Pentru imprimarea pe 1 față, încărcați hârtia cu antet cu fața în sus şi cu partea superioară spre partea din spate a tăvii.
   - Pentru imprimarea pe 2 fețe, încărcați hârtia cu antet cu fața în jos şi cu marginea superioară spre partea din spate a tăvii.

   Notă: Nu încărcați hârtie peste limita maximă de umplere. Supraîncărcarea poate cauza blocaje de hârtie.

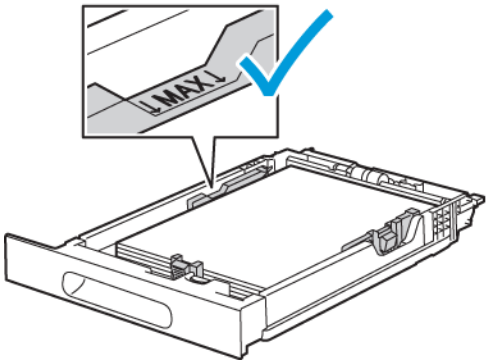

5. Reglați ghidajele de lungime şi de lățime astfel încât să atingă marginile hârtiei.

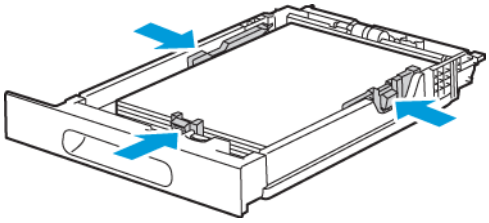

6. Glisați tava înapoi în imprimantă.

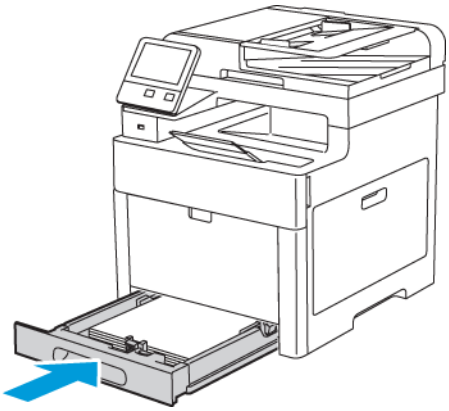

7. Împingeți tava până la capăt.

   Notă:

   - Dacă tava nu intră până la capăt, asigurați-vă că suportul de ridicare a hârtiei din partea din spate a tăvii este blocat.
   - Pentru a evita blocajele de hârtie, nu scoateți apărătoarea în timpul imprimării.

- Dacă este extinsă pentru formatul de hârtie Legal, tava iese în afară când este introdusă în imprimantă.

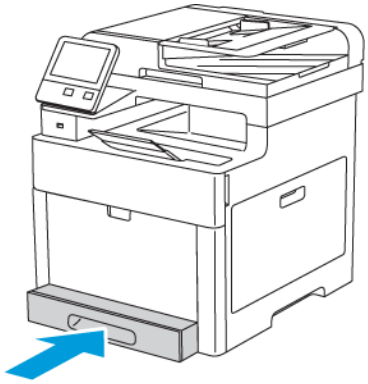

8. Dacă apare o solicitare pe panoul de comandă, verificați formatul şi tipul de hârtie afişate. Dacă nu apare solicitarea, modificați setările hârtiei.
   a. La panoul de comandă al imprimantei, apăsați butonul **Ecran de pornire**.
   b. Atingeți **Dispozitiv**→**Tăvi de hârtie**.
   c. În meniul Tăvi de hârtie, atingeți tava dorită.
   d. Pentru a configura imprimanta să solicite setarea tipului şi a formatului hârtiei în urma încărcării acesteia, atingeți **Mod tavă**, apoi atingeți **Complet reglabilă**.
   e. Pentru a rezerva tava unui format, unui tip sau unei culori de hârtie, atingeți **Mod tavă**, apoi atingeți **Dedicată**.
      - Pentru a selecta formatul colii sau al plicului, atingeți setarea de format actuală, apoi selectați formatul dorit din listă.
      - Pentru a selecta tipul de hârtie, atingeți tipul actual, apoi selectați-l pe cel dorit din listă.
      - Pentru a selecta culoarea de hârtie, atingeți culoarea actuală, apoi selectați-o pe cea dorită din listă.
   f. Pentru a salva setarea, apăsați pe **OK**.
9. Pentru a reveni la ecranul de pornire, apăsați butonul **Ecran de pornire**.

Setarea modului de tavă

Modul tăvii stabileşte dacă vi se cere să confirmați sau să modificați setările pentru tavă în momentul în care încărcați hârtie în tavă. Modul tăvii defineşte şi comportamentul imprimantei în momentul în care se produce un conflict sau o neconcordanță privind hârtia.

Pentru a configura modul tăvii manuale:

1. La panoul de comandă al imprimantei, apăsați butonul **Ecran de pornire**.
2. Atingeți **Dispozitiv**→**Tăvi de hârtie**.
3. Atingeți pictograma **Tava manuală**. Se afişează în poziția de sus, înainte de tăvile numerotate.
4. Atingeți **Mod tavă**.

5. Atingeți modul dorit:
   - **Complet reglabilă** vă solicită să confirmați sau să modificați setările tăvii în momentul în care încărcați hârtie în tava manuală.
   - **Manuală** vă solicită să confirmați sau să modificați setările tăvii în momentul în care încărcați hârtie în tava manuală. De asemenea, setează tava manuală drept implicită pentru toate lucrările de imprimare care nu specifică nicio tavă.
6. Pentru a salva setarea, apăsați pe **OK**.
7. Pentru a reveni la ecranul de pornire, apăsați butonul **Ecran de pornire**.
8. La panoul de comandă al imprimantei, apăsați butonul **Ecran de pornire**.
9. Atingeți **Dispozitiv**→**Tăvi de hârtie**.
10. Apăsați pe tava dorită.
11. Atingeți **Mod tavă**.
12. Atingeți modul dorit:
    - **Complet Reglabilă** vă solicită să confirmați sau să modificați setările pentru tava de hârtie în momentul în care încărcați hârtie într-o tavă.
    - **Dedicat** - se utilizează setările curente pentru formatul şi tipul hârtiei şi nu vi se solicită confirmarea sau modificarea setărilor. Folosiți această setare atunci când doriți să utilizați o tavă pentru imprimarea pe un anumit tip şi format de hârtie, cum ar fi formatul letter sau tipul de hârtie perforată.
13. Pentru a salva setarea, apăsați pe **OK**.
14. Pentru a reveni la ecranul de pornire, apăsați butonul **Ecran de pornire**.

Pentru a configura modul tăvilor 1 şi 2:

1. La panoul de comandă al imprimantei, apăsați butonul **Ecran de pornire**.
2. Atingeți **Dispozitiv**→**Tăvi de hârtie**.
3. Apăsați pe tava dorită.
4. Atingeți **Mod tavă**.
5. Atingeți modul dorit:
   - **Complet Reglabilă** vă solicită să confirmați sau să modificați setările pentru tava de hârtie în momentul în care încărcați hârtie într-o tavă.
   - **Dedicat** - se utilizează setările curente pentru formatul şi tipul hârtiei şi nu vi se solicită confirmarea sau modificarea setărilor. Folosiți această setare atunci când doriți să utilizați o tavă pentru imprimarea pe un anumit tip şi format de hârtie, cum ar fi formatul letter sau tipul de hârtie perforată.
6. Pentru a salva setarea, apăsați pe **OK**.
7. Pentru a reveni la ecranul de pornire, apăsați butonul **Ecran de pornire**.

Imprimarea pe hârtie specială

Pentru a comanda hârtie sau alte suporturi de imprimare/copiere, consultați distribuitorul local sau vizitați www.xerox.com/office/WC6515supplies.

Referință:

- www.xerox.com/rmlna Recommended Media List (Listă de suporturi de imprimare/copiere recomandate) (Statele Unite)
- www.xerox.com/rmleu Recommended Media List (Listă de suporturi de imprimare/copiere recomandate) (Europa)

Plicuri

Puteți imprima pe plicuri folosind tava 1 sau tava manuală.

Instrucțiuni pentru imprimarea pe plicuri

- Utilizați doar plicuri de hârtie.
- Nu folosiți plicuri cu fereastră sau cu cleme metalice.
- Calitatea imprimării depinde de calitatea şi construcția plicurilor. Dacă nu obțineți rezultatele dorite, încercați o altă marcă de plicuri.
- Asigurați menținerea unei temperaturi şi umidități relative constante.
- Depozitați plicurile neutilizate în ambalajul original pentru a evita umezeala sau uscarea excesivă, care pot afecta calitatea imprimării şi pot cauza încrețirea plicurilor. Umezeala excesivă poate avea ca efect lipirea plicurilor înainte sau în timpul imprimării.
- Îndepărtați bulele de aer din plicuri înainte de a le încărca în tavă, aşezând deasupra acestora o carte grea.
- În software-ul driverului de imprimare, selectați tipul de hârtie Plic.
- Nu folosiți plicuri căptuşite. Utilizați plicuri depozitate pe o suprafață fără denivelări.
- Nu folosiți plicuri cu adeziv care se activează la căldură.
- Nu folosiți plicuri cu clapete care se sigilează prin presare.

Încărcarea plicurilor în tava manuală

1. Deschideți tava manuală.

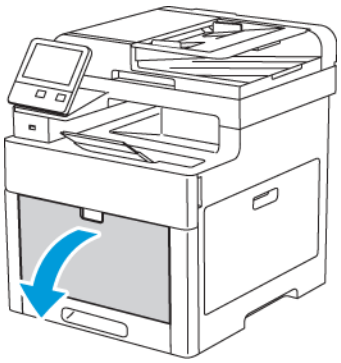

2. Deplasați ghidajele de lățime către marginile tăvii.

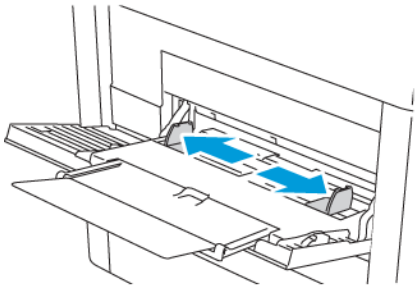

Notă:

- Nu puneți mai mult decât cinci plicuri în tava manuală.
- Dacă nu încărcați plicurile în tava manuală imediat după ce au fost scoase din ambalaj, acestea se pot deforma. Pentru a evita blocajele, neteziți plicurile.

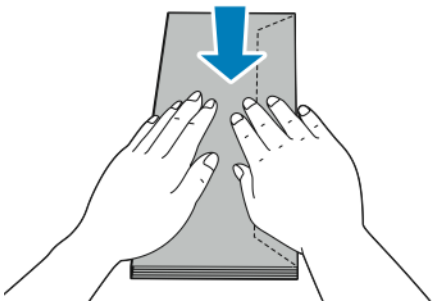

3. Pentru a încărca plicurile, alegeți o opțiune:
   - În cazul plicurilor nr. 10, încărcați-le cu muchia scurtă spre imprimantă, cu clapetele în jos şi spre dreapta.

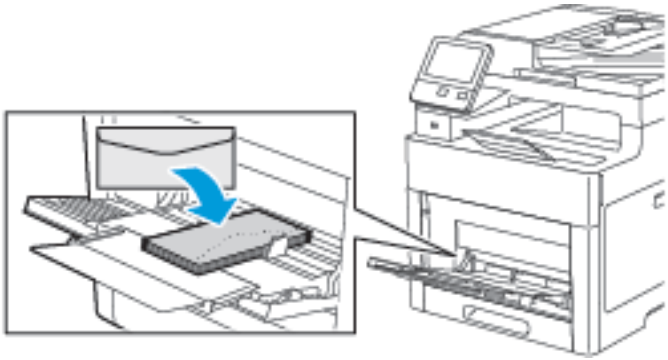

   - În cazul plicurilor Monarch şi DL, efectuați una dintre următoarele acțiuni. Dacă plicurile se cutează, încercați o altă opțiune.
     - Introduceți plicurile cu muchia scurtă spre imprimantă, cu clapetele în jos şi spre dreapta.

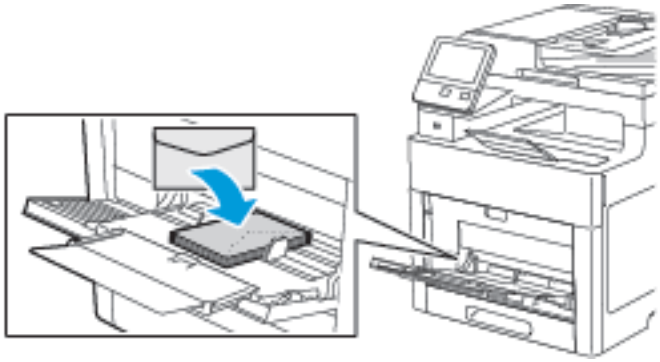

     - Introduceți plicurile cu partea de imprimat în sus, cu clapetele deschise şi în jos, cu partea inferioară a plicului spre imprimantă.

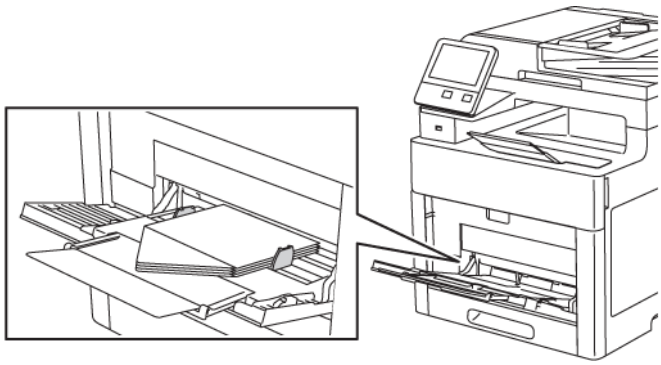

- Introduceți plicurile cu partea de imprimat în sus, cu clapetele închise, orientate în jos şi spre imprimantă.

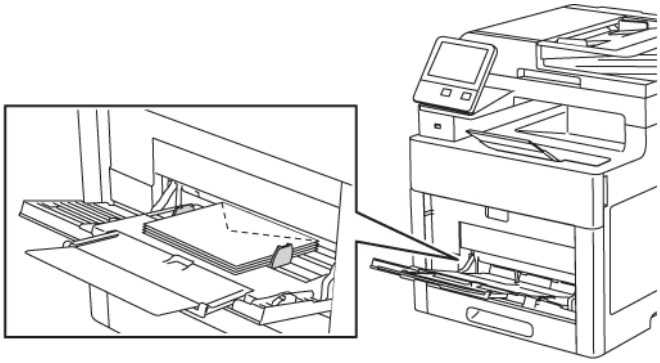

- În cazul plicurilor C5, efectuați una dintre următoarele acțiuni. Dacă plicurile se cutează, încercați o altă opțiune.
  - Introduceți plicurile cu partea de imprimat în sus, cu clapetele deschise şi în jos, cu partea inferioară a plicului spre imprimantă.

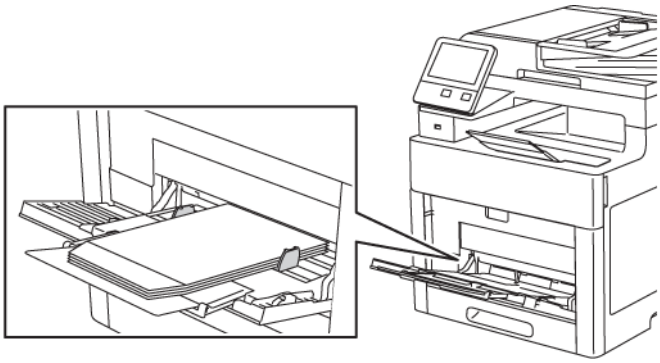

  - Introduceți plicurile cu partea de imprimat în sus, cu clapetele închise, orientate în jos şi spre imprimantă.

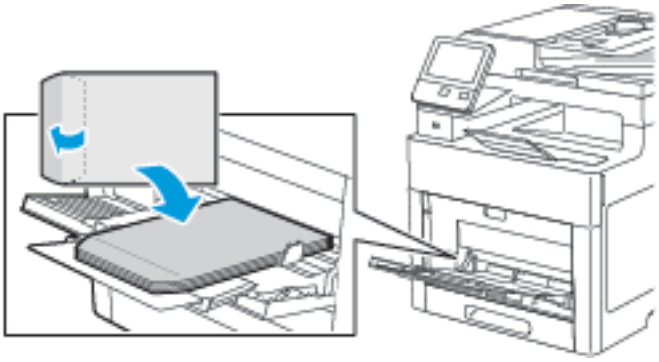

Notă: Pentru a imprima corect atunci când încărcați plicuri cu clapetele deschise, selectați **Portret, Peisaj** sau **Peisaj rotit** în driverul de imprimare, în funcție de necesități. Pentru a întoarce imaginea, folosiți Rotire imagine la 180 de grade din driverul de imprimare, dacă este cazul.

4. Dacă modul de tavă este setat la Complet reglabilă, imprimanta că solicită să setați tipul şi formatul hârtiei.
   a. Dacă tipul şi formatul hârtiei sunt corecte, atingeți **OK**.

b. Dacă setările de format sau de tip al hârtiei nu sunt corecte, modificați-le.
   - Pentru a selecta formatul colii, atingeți setarea de format actuală, apoi selectați formatul dorit din listă.
   - Pentru a selecta tipul de hârtie, atingeți tipul actual, apoi selectați-l pe cel dorit din listă.
   - Pentru a salva setările, atingeți **OK**.

5. Dacă apare nicio solicitare în urma încărcării hârtiei, setați tipul şi formatul hârtiei.
   a. La panoul de comandă al imprimantei, apăsați butonul **Ecran de pornire**.
   b. Atingeți **Dispozitiv→Tăvi de hârtie**.
   c. Pentru a deschide meniul Tava manuală, atingeți pictograma **Tava manuală**. Se afişează în poziția de sus, înainte de tăvile numerotate.
   d. Pentru a selecta formatul colii sau al plicului, atingeți setarea de format actuală, apoi selectați formatul dorit din listă.
   e. Pentru a selecta tipul de hârtie, atingeți tipul actual, apoi selectați-l pe cel dorit din listă.
   f. Pentru a salva setarea, apăsați pe **OK**.
6. Pentru a reveni la ecranul de pornire, apăsați butonul **Ecran de pornire**.

Încărcarea plicurilor în tava 1

1. Pentru a scoate tava din imprimantă, trageți tava până se opreşte, ridicați uşor partea frontală, apoi trageți tava afară.

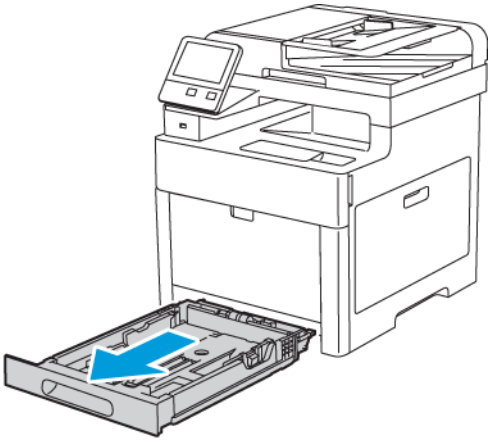

2. Reglați ghidajele de lungime şi lățime aşa cum se arată în figură.

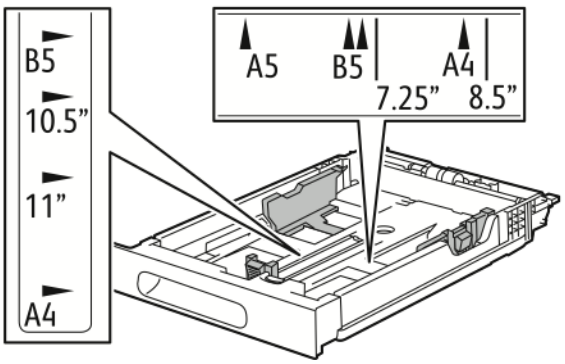

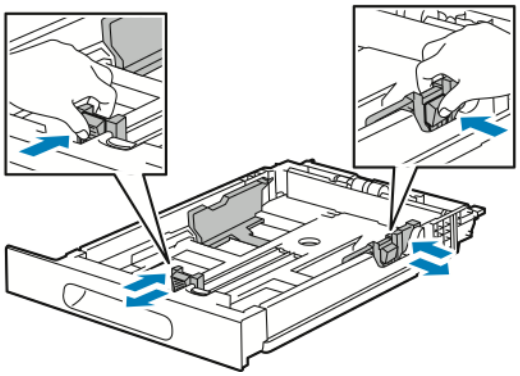

3. Încărcați plicurile în tăvi cu clapetele închise şi în jos, cu muchia scurtă spre imprimantă.

   Notă: Nu alimentați mai mult de 20 de plicuri.

4. Glisați tava înapoi în imprimantă.

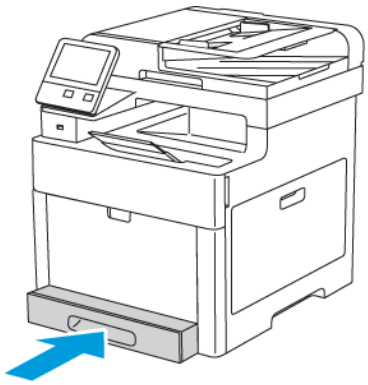

5. Împingeți tava până la capăt.
6. Dacă apare o solicitare pe panoul de comandă, verificați formatul şi tipul de hârtie afişate. Dacă nu apare solicitarea, modificați setările hârtiei.
   a. La panoul de comandă al imprimantei, apăsați butonul **Ecran de pornire**.
   b. Atingeți **Dispozitiv**→**Tăvi de hârtie**.
   c. În meniul Tăvi de hârtie, atingeți tava dorită.
   d. Pentru a configura imprimanta să solicite setarea tipului şi a formatului hârtiei în urma încărcării acesteia, atingeți **Mod tavă**, apoi atingeți **Complet reglabilă**.
   e. Pentru a rezerva tava unui format, unui tip sau unei culori de hârtie, atingeți **Mod tavă**, apoi atingeți **Dedicată**.
   f. Pentru a salva setarea, apăsați pe **OK**.
7. Pentru a reveni la ecranul de pornire, apăsați butonul **Ecran de pornire**.

Etichete

Puteți imprima etichete folosind tava manuală sau tava 1.

Instrucțiuni pentru imprimarea etichetelor

- Utilizați etichete concepute pentru imprimarea laser.
- Nu folosiți etichete din vinil.
- Nu alimentați o coală de etichete prin imprimantă de mai multe ori.
- Nu folosiți etichete cu adeziv uscat.
- Imprimați pe o singură față a colii de etichete. Utilizați doar coli cu etichete complete.
- Depozitați etichetele neutilizate în ambalajul original, pe o suprafață plată. Păstrați colile de etichete în ambalajul original până când urmează să fie utilizate. Reintroduceți colile de etichete neutilizate în ambalajul original şi sigilați-l.
- Nu depozitați etichetele în condiții de uscăciune sau umiditate extremă sau în spații excesiv de calde sau reci. Depozitarea etichetelor în condiții extreme poate cauza apariția problemelor de calitate a imprimării sau blocarea etichetelor în imprimantă.

- Rotiți teancul la intervale frecvente. Perioadele lungi de depozitare în condiții extreme pot cauza ondularea sau blocarea etichetelor în imprimantă.
- În software-ul driverului de imprimare, selectați tipul de hârtie Etichete.
- Înainte de a încărca etichete, îndepărtați toată hârtia rămasă în tavă.

AVERTISMENT:

Nu folosiți coli de pe care etichetele lipsesc, sunt ondulate sau desprinse de pe coala suport. Acestea pot deteriora imprimanta.

Încărcarea etichetelor în tava manuală

1. Scoateți toată hârtia din tavă.

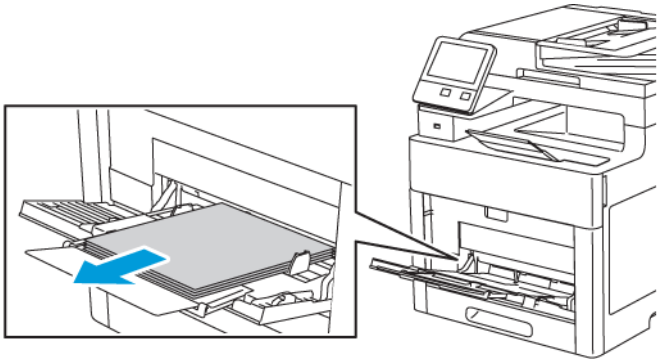

2. Încărcați etichetele în tava manuală cu fața în sus şi cu partea de sus a colii spre imprimantă.
3. Reglați ghidajele de lățime astfel încât să atingă marginile hârtiei.

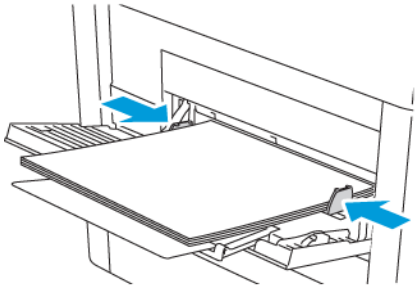

4. Dacă modul de tavă este setat la Complet reglabilă, imprimanta că solicită să setați tipul şi formatul hârtiei.
   a. Dacă tipul şi formatul hârtiei sunt corecte, atingeți **OK**.
   b. Dacă setările de format sau de tip al hârtiei nu sunt corecte, modificați-le.
      - Pentru a selecta formatul colii, atingeți setarea de format actuală, apoi selectați formatul dorit din listă.
      - Pentru a selecta tipul de hârtie, atingeți tipul actual, apoi selectați-l pe cel dorit din listă.
      - Pentru a salva setările, atingeți **OK**.
5. Dacă apare nicio solicitare în urma încărcării hârtiei, setați tipul şi formatul hârtiei.
   a. La panoul de comandă al imprimantei, apăsați butonul **Ecran de pornire**.
   b. Atingeți **Dispozitiv→Tăvi de hârtie**.

c. Pentru a deschide meniul Tava manuală, atingeți pictograma **Tava manuală**. Se afişează în poziția de sus, înainte de tăvile numerotate.

d. Pentru a selecta formatul colii sau al plicului, atingeți setarea de format actuală, apoi selectați formatul dorit din listă.

e. Pentru a selecta tipul de hârtie, atingeți tipul actual, apoi selectați-l pe cel dorit din listă.

f. Pentru a salva setarea, apăsați pe **OK**.

6. Pentru a reveni la ecranul de pornire, apăsați butonul **Ecran de pornire**.

Încărcarea etichetelor în tava 1

1. Pentru a scoate tava din imprimantă, trageți tava până se oprește, ridicați uşor partea frontală, apoi trageți tava afară.

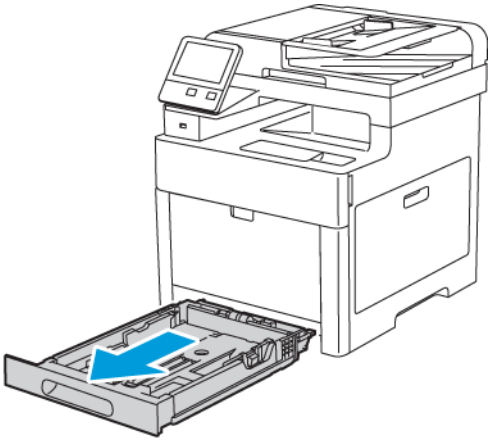

2. Reglați ghidajele de lungime şi lățime aşa cum se arată în figură.

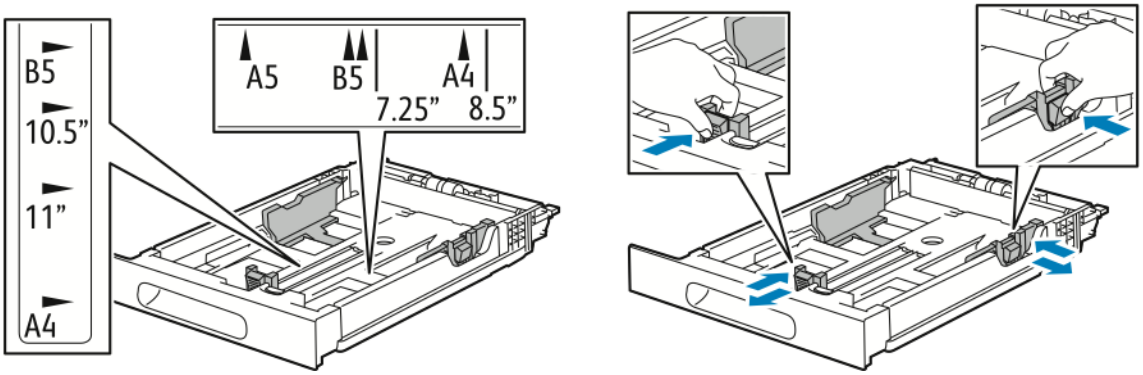

3. Încărcați etichetele în tavă, orientate cu fața în sus.

Notă: Nu încărcați hârtie peste limita maximă de umplere. Supraîncărcarea poate cauza blocaje de hârtie.

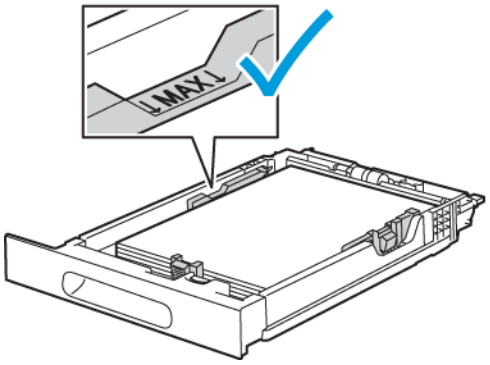

4. Glisați tava înapoi în imprimantă.

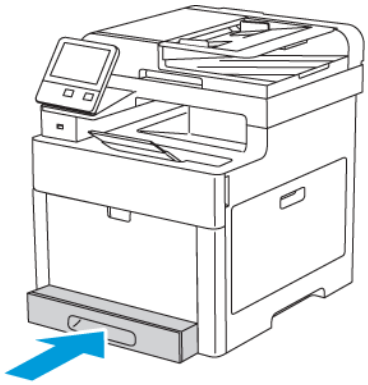

5. Împingeți tava până la capăt.
6. Dacă apare o solicitare pe panoul de comandă, verificați formatul şi tipul de hârtie afişate. Dacă nu sunt corecte, modificați setările pentru hârtie.
   a. La panoul de comandă al imprimantei, apăsați butonul **Ecran de pornire**.
   b. Atingeți **Dispozitiv**→**Tăvi de hârtie**.
   c. În meniul Tăvi de hârtie, atingeți tava dorită.
   d. Pentru a configura imprimanta să solicite setarea tipului şi a formatului hârtiei în urma încărcării acesteia, atingeți **Mod tavă**, apoi atingeți **Complet reglabilă**.
   e. Pentru a rezerva tava unui format, unui tip sau unei culori de hârtie, atingeți **Mod tavă**, apoi atingeți **Dedicată**.
      - Pentru a selecta formatul colii sau al plicului, atingeți setarea de format actuală, apoi selectați formatul dorit din listă.
      - Pentru a selecta tipul de hârtie, atingeți tipul actual, apoi selectați-l pe cel dorit din listă.
      - Pentru a selecta culoarea de hârtie, atingeți culoarea actuală, apoi selectați-o pe cea dorită din listă.
   f. Pentru a salva setarea, apăsați pe **OK**.
7. Pentru a reveni la ecranul de pornire, apăsați butonul **Ecran de pornire**.

Carton Lucios

Puteți imprima pe carton şi pe carton lucios de cel mult 220 g/m² din toate tăvile. În cazul imprimării pe 2 fețe ale unor coli de carton, consultați .

Îndrumări pentru imprimarea pe carton lucios

- Nu deschideți topurile de carton lucios sigilate decât atunci când sunteți pregătit pentru introducerea hârtiei în imprimantă.
- Păstrați cartonul lucios în ambalajul original şi depozitați topurile în cutia de carton până când trebuie să le utilizați.
- Înainte de a alimenta cartonul lucios, îndepărtați toate celelalte coli de hârtie rămase în tavă.
- Alimentați doar cantitatea de carton lucios pe care intenționați să o utilizați. Când ați terminat imprimarea, scoateți cartonul din tava de hârtie. Reintroduceți cartonul neutilizat în ambalajul original şi sigilați-l.

- Rotiți teancul la intervale frecvente. Perioadele lungi de depozitare în condiții extreme pot produce ondularea sau blocarea cartonului lucios în imprimantă.
- În software-ul driverului de imprimare, selectați tipul de carton lucios dorit sau selectați tava încărcată cu hârtia necesară.

5

Imprimare

Acest capitol conține:

- Prezentarea imprimării 94
- Selectarea opțiunilor de imprimare 95
- Imprimarea de pe o unitate Flash USB 101
- Funcțiile de imprimare 102
- Utilizarea formatelor de hârtie personalizate 113
- @PrintByXerox 115

Prezentarea imprimării

Înainte de a imprima, computerul şi imprimanta trebuie să fie branşate la rețeaua de alimentare electrică, să fie pornite şi conectate. Asigurați-vă că pe computer este instalat software-ul de driver de imprimare corect. Pentru detalii, consultați .

1. Alegeți hârtia potrivită.
2. Alimentați hârtia în tava corespunzătoare. Specificați formatul, culoarea şi tipul hârtiei pe panoul de comandă al imprimantei.
3. Accesați setările de imprimare din aplicația software. În cazul celor mai multe aplicații, apăsați **CTRL+P** pentru Windows sau **CMD+P** pentru Macintosh.
4. Selectați imprimanta.
5. Accesați setările driverului de imprimare selectând **Proprietăți** sau **Preferințe** pe Windows ori **Funcții Xerox** pe Macintosh. Denumirea butonului poate fi diferită, în funcție de aplicația utilizată.
6. Modificați setările driverului de imprimare dacă este necesar, apoi faceți clic pe **OK**.
7. Faceți clic pe **Print** (Imprimare) pentru a transmite lucrarea la imprimantă.

Selectarea opțiunilor de imprimare

Opțiunile de imprimare, denumite şi opțiunile software-ului driverului de imprimare, sunt specificate ca Preferințe imprimare în Windows şi Funcții Xerox® în Macintosh. Opțiunile de imprimare includ setări pentru imprimarea pe 2 fețe, aspectul paginii şi calitatea imprimării. Opțiunile de imprimare care sunt setate din Preferințe imprimare din cadrul ferestrei Dispozitive şi imprimante devin setarea implicită. Opțiunile de imprimare setate din aplicația software sunt temporare. Aplicația şi computerul nu salvează setările după închiderea aplicației.

Ajutor pentru driverul de imprimare

Informațiile de ajutor pentru software-ul driverului de imprimare Xerox® sunt disponibile din fereastra Preferințe imprimare. Faceți clic pe butonul **Ajutor** (**?**) în colțul din stânga jos al ferestrei Preferințe imprimare pentru a vedea fereastra Ajutor.

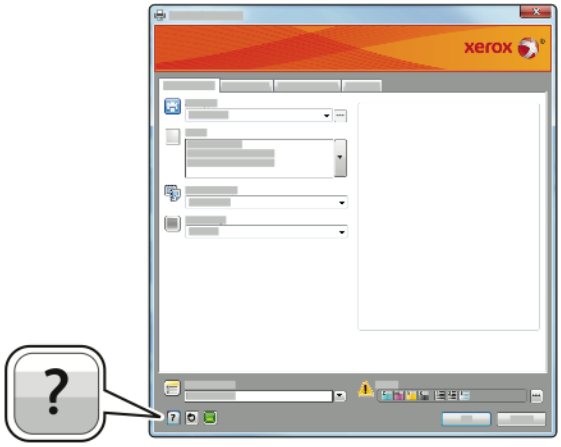

Informațiile despre preferințele de imprimare apar în fereastra Ajutor. În această fereastră aveți posibilitatea să selectați după subiect sau să folosiți câmpul de căutare pentru a introduce subiectul sau funcția în legătură cu care doriți informații.

Opțiuni de imprimare pentru Windows

Selectarea opțiunilor de imprimare pentru o lucrare individuală pentru Windows

Pentru a utiliza opțiuni de imprimare speciale pentru o anumită lucrare, puteți modifica Preferințe imprimare din aplicație înainte de a trimite lucrarea la imprimantă.

1. Cu documentul deschis în aplicația software, accesați setările de imprimare. La majoritatea aplicațiilor software, faceți clic pe **Fişier**→**Imprimare** sau apăsați **CTRL+P**.
2. Selectați imprimanta şi faceți clic pe butonul **Proprietăți** sau **Preferințe** pentru a deschide fereastra Preferințe imprimare. Denumirea butonului poate fi diferită, în funcție de aplicația utilizată.
3. Faceți clic pe o filă din fereastra Preferințe imprimare, apoi realizați selecțiile.
4. Pentru a salva şi a închide fereastra Preferințe imprimare, faceți clic pe **OK**.
5. Pentru a trimite lucrarea la imprimantă, faceți clic pe **Imprimare**.

Setarea opțiunilor de imprimare implicite pentru Windows

Când imprimați din orice aplicație software, imprimanta utilizează setările pentru lucrarea de imprimare specificate în fereastra Printing Preferences (Preferințe Imprimare). Puteți specifica opțiunile de imprimare cel mai frecvent utilizate şi le puteți salva astfel încât să nu fie necesar să le modificați de fiecare dată când imprimați.

De exemplu, dacă doriți să imprimați pe ambele fețe ale hârtiei la majoritatea lucrărilor, specificați imprimarea pe 2 fețe în Printing Preferences (Preferințe Imprimare).

Pentru a selecta opțiunile de imprimare implicite:

1. Navigați la lista de imprimante de pe computerul dumneavoastră:
   - În Windows Vista®, faceți clic pe **Start**→**Control Panel (Panou de control)** →**Hardware and Sound (Hardware şi sunete)** →**Printers (Imprimante)**.
   - În Windows Server 2008 şi în versiunile ulterioare, faceți clic pe **Start**→**Setări**→**Imprimante**.
   - În Windows 7, faceți clic pe **Start**→**Dispozitive şi imprimante**.
   - În Windows 8, faceți clic dreapta pe meniul Start, apoi faceți clic pe **Control Panel (Panou de control)**→**Devices and Printers (Dispozitive şi imprimante)**.
   - În Windows 10, faceți clic dreapta pe meniul Start, apoi faceți clic pe **Start**→**Control Panel (Panou de control)**→**Devices and Printers (Dispozitive şi imprimante)**.

   Notă: Dacă utilizați o aplicație de personalizare a meniului Start, calea de navigare la lista de imprimante poate fi diferită.

2. Faceți clic cu butonul din dreapta al mouse-ului în listă, pe pictograma imprimantei dvs., apoi faceți clic pe **Preferințe imprimare**.

3. În fereastra Preferințe imprimare, faceți clic pe o filă, selectați opțiunile, apoi faceți clic pe **OK** pentru a salva modificările.

Notă: Pentru mai multe informații despre opțiunile driverului de imprimare Windows, faceți clic pe butonul Ajutor (**?**) în fereastra Preferințe Imprimare.

Selectarea opțiunilor de imprimare implicite în Windows pentru o imprimantă de rețea partajată

1. Navigați la lista de imprimante de pe computerul dumneavoastră:
   - În Windows Vista®, faceți clic pe **Start**→**Control Panel (Panou de control)** →**Hardware and Sound (Hardware şi sunete)** →**Printers (Imprimante)**.
   - În Windows Server 2008 şi în versiunile ulterioare, faceți clic pe **Start**→**Setări**→**Imprimante**.
   - În Windows 7, faceți clic pe **Start**→**Dispozitive şi imprimante**.
   - În Windows 8, faceți clic pe **Control Panel (Panou de control)** →**Devices and Printers (Dispozitive şi imprimante)**.
   - În Windows 10, faceți clic pe **Start**→**Panou de control**→**Dispozitive şi imprimante**.

   Notă: Dacă pictograma Control Panel (Panou de control) nu apare pe desktop, faceți clic dreapta pe desktop, apoi selectați **Personalize (Personalizare)**→**Control Panel Home (Pagina de pornire Panou de control)** →**Devices and Printers (Dispozitive şi imprimante)**.

2. În folderul Printers (Imprimante), faceți clic dreapta pe numele driverului de imprimare şi selectați **Printer properties** (Proprietăți imprimantă).

3. În caseta de dialog Proprietăți, faceți clic pe fila **Avansat**.

4. Pe fila Avansat, faceți clic pe **Printing Defaults** (Implicite imprimare).

5. Realizați selecțiile necesare în filele driverului de imprimare, apoi faceți clic pe **Se aplică**.
6. Pentru salvarea setărilor, faceți clic pe **OK**.

Salvarea unui set de opțiuni de imprimare utilizate frecvent pentru Windows

Puteți defini şi salva un set de opțiuni pentru a le aplica la viitoarele lucrări de imprimare.

Pentru a salva un set de opțiuni de imprimare:

1. Cu documentul deschis în aplicație, faceți clic pe **Fişier**→**Imprimare**.
2. Pentru a deschide fereastra Preferințe Imprimare, selectați imprimanta, apoi faceți clic pe **Properties** (Proprietăți) sau **Preferences** (Preferințe).
3. În fereastra Proprietăți imprimare, faceți clic pe file, apoi selectați setările dorite.
4. În fereastra Proprietăți Imprimare, faceți clic pe **Setări Salvate**, apoi pe **Salvare ca**.
5. Pentru a salva setul de opțiuni în lista Setări Salvate, tastați un nume pentru setul de opțiuni, apoi faceți clic pe **OK**.

Opțiuni de imprimare pentru Macintosh

Selectarea opțiunilor de imprimare pentru Macintosh

Pentru a utiliza opțiuni de imprimare specifice, modificați setările înainte de a transmite lucrarea la imprimantă.

1. Cu documentul deschis în aplicație, faceți clic pe **Fişier**→**Imprimare**.
2. Selectați imprimanta.
3. În meniul Opțiuni de imprimare, selectați **Funcții Xerox**.

   Notă: Pentru a vedea toate opțiunile de imprimare, faceți clic pe **Afişare detalii**.

4. Selectați din listă celelalte opțiuni de imprimare dorite.
5. Pentru a trimite lucrarea la imprimantă, faceți clic pe **Imprimare**.

Salvarea unui set de opțiuni de imprimare utilizate frecvent pentru Macintosh

Puteți defini şi salva un set de opțiuni pentru a le aplica la viitoarele lucrări de imprimare.

Pentru a salva un set de opțiuni de imprimare:

1. Cu documentul deschis în aplicație, faceți clic pe **Fişier**→**Imprimare**.
2. Selectați imprimanta din lista Printers (Imprimante).
3. Selectați opțiunile de imprimare dorite din listele derulante din caseta de dialog Print (Imprimare).
4. Faceți clic pe **Presets (Presetări)**→**Save As (Salvare ca)**.
5. Tastați un nume pentru opțiunile de imprimare, apoi faceți clic pe **OK** pentru a salva setul în lista Presets (Presetări).
6. Pentru a imprima utilizând aceste opțiuni, selectați numele din lista Presets (Presetări).

Imprimarea din UNIX şi din Linux

Pachetul de driver de imprimare Xerox® vă oferă instrumentele necesare gestionării imprimantelor conectate la medii UNIX şi Linux.

Driverele de imprimare Xerox® pun la dispoziția utilizatorului o casetă de dialog GUI (interfață grafică cu utilizatorul) pentru selectarea funcțiilor imprimantei. Puteți selecta driverele de imprimare în funcție de sistemul de operare.

Xerox® Printer Manager

Xerox® Printer Manager este o aplicație care vă permite să gestionați şi să imprimați la mai multe imprimante, în mediile UNIX şi Linux.

Xerox® Printer Manager vă oferă următoarele funcții:

- Configurarea imprimantelor conectate la rețea şi verificarea stărilor acestora.
- Configurarea unei imprimante în rețea şi urmărirea funcționării imprimantei instalate.
- Executarea verificărilor periodice şi vizualizarea stării consumabilelor în orice moment.
- Asigurarea unei interfețe unitare pentru diferiții furnizori de sisteme de operare UNIX şi Linux.

Instalarea Xerox® Printer Manager

Înainte de a începe:

La instalarea Xerox® Printer Manager, asigurați-vă că aveți privilegii de root sau de superutilizator.

Pentru a instala Xerox® Printer Manager:

1. Descărcați pachetul corespunzător sistemului de operare pe care îl utilizați. Pentru localizarea driverelor aferente imprimantei dvs., accesați www.xerox.com/office/drivers.
2. Pe site-ul de drivere, navigați la modelul imprimantei dvs.
3. În dreptul modelului respectiv, faceți clic pe **Drivers & Downloads** (Drivere şi descărcări).
4. Din meniul Operating System (Sistem de operare), selectați sistemul pe care îl utilizați.
5. Căutați driverul modelului imprimantei dvs. în lista driverelor disponibile.
6. Pentru a selecta driverul corespunzător imprimantei şi sistemului de operare pe care le utilizați, faceți clic pe denumirea acestuia.
7. Pentru a începe descărcarea, citiți Contract de licență pentru utilizatorul final, apoi faceți clic pe **Acceptare**.
8. Pentru a instala pachetul de driver de imprimare Xerox®:

Notă: Pentru informații suplimentare despre fiecare driver, faceți clic pe **Description** (Descriere).

1. Pentru a selecta driverul corespunzător imprimantei şi sistemului de operare pe care le utilizați, faceți clic pe denumirea acestuia.
2. Pentru a începe descărcarea, citiți Contract de licență pentru utilizatorul final, apoi faceți clic pe **Acceptare**.

Fişierul se descarcă automat în locul implicit de descărcare pe computer.

1. Pentru a instala pachetul de driver de imprimare Xerox®:

a. Deschideți pachetul cu managerul de pachete din sistemul de operare.

b. Pentru a instala folosind un utilitar linie de comandă, treceți în directorul în care ați descărcat

fişierul. Tastaţi numele utilitarului linie de comandă corespunzător sistemului de operare pentru a executa programul de instalare. De exemplu:

Notă: Majoritatea instalărilor creează un director Xerox în /opt/Xerox/prtsys. Pentru informaţii suplimentare despre utilitarele managerului de pachete din sistemul de operare, consultaţi manualul inclus în pachet. De exemplu, man xeroxprtmgr.

Lansarea Xerox® Printer Manager

Pentru a lansa Xerox® Printer Manager, efectuaţi una dintre operaţiile de mai jos.

- Dacă utilizaţi UNIX, conectaţi-vă ca root. Într-o fereastră de terminal, tastaţi `xosdprtmgr` şi apăsaţi **Enter** sau **Return**.
- Pe Linux, tastaţi `sudo xeroxprtmgr` şi apăsaţi **Enter** sau **Return**.

Imprimarea cu xeroxprint

Xerox are propria comandă de imprimare. Puteţi folosi următoarea comandă:

xeroxprint -d<Some_Queue→ -o[Options] <Somefile

Imprimarea de la o staţie de lucru Linux

Pentru a imprima de la o staţie de lucru Linux, instalaţi un driver de imprimare Xerox® pentru Linux sau un driver de imprimare CUPS (Common UNIX Printing System). Nu aveţi nevoie de ambele drivere.

Xerox recomandă instalarea unuia dintre driverele de imprimare personalizate complete pentru Linux. Pentru găsirea driverelor aferente imprimantei dvs., accesaţi www.xerox.com/office/drivers.

Dacă utilizaţi CUPS, asiguraţi-vă că driverul CUPS este instalat şi funcţionează pe staţia de lucru. Instrucţiunile de instalare şi compilare CUPS se găsesc în *CUPS Software Administrators Manual* (Manualul administratorului de software CUPS), redactat de Easy Software Products (deţinătorul drepturilor de autor). Pentru informaţii complete despre funcţiile de imprimare CUPS, consultaţi *CUPS Software Users Manual* (Manualul utilizatorului de software CUPS), disponibil la adresa www.cups.org/documentation.php.

Instalarea fişierului PPD pe staţia de lucru

1. Dacă este disponibil, descărcaţi fişierul PPD Xerox® pentru CUPS (Common UNIX Printing System) de pe pagina Drivers and Downloads (Drivere şi descărcări) a site-ului de asistenţă Xerox.
2. Copiaţi fişierul PPD în folderul CUPS ppd/Xerox de pe staţia de lucru. Dacă nu ştiţi unde se află folderul, căutaţi fişierele PPD folosind comanda Find.
3. Urmaţi instrucţiunile primite cu fişierul PPD.

Adăugarea imprimantei

1. Asiguraţi-vă că daemon CUPS (Common UNIX Printing System) rulează.
2. Deschideţi un browser web şi tastaţi în bara de adresă `http://localhost:631/admin`, apoi apăsaţi **Enter** sau **Return**.
3. Tastaţi `root` în câmpul User ID (ID utilizator). Introduceţi parola utilizatorului root.
4. Faceţi clic pe **Add Printer** (Adăugare imprimantă), apoi urmaţi instrucţiunile afişate pe ecran pentru a adăuga imprimanta în lista de imprimante CUPS.

Imprimarea cu CUPS (Common UNIX Printing System)

CUPS acceptă comenzile de imprimare System V (lp) şi Berkeley (lpr).

1. Pentru a imprima cu o anumită imprimantă în System V, tastați `lp -dimprimantă numefişier`, apoi faceți clic pe **Enter**.
2. Pentru a imprima cu o anumită imprimantă în Berkeley, tastați `lpr -Pimprimantă numefişier`, apoi faceți clic pe **Enter**.

Opțiuni Mobile Printing

Această imprimantă permite imprimarea de pe dispozitive mobile iOS şi Android. Pentru mai multe informații, consultați .

Imprimarea prin Wi-Fi Direct

Prin Wi-Fi Direct vă puteți conecta la imprimantă de la un dispozitiv mobil cu Wi-Fi, cum ar fi o tabletă, un computer sau un telefon inteligent.

Pentru detalii, consultați .

Pentru detalii despre utilizarea Wi-Fi Direct, consultați documentația primită cu dispozitivul mobil.

Notă: Procedura de imprimare depinde de dispozitivul mobil utilizat.

Imprimarea prin AirPrint

Prin AirPrint® puteți imprima direct de pe iPhone, iPad, iPod touch sau Mac. Dacă doriți să activați AirPrint® pentru imprimanta dvs., consultați . Pentru a utiliza AirPrint®, asigurați-vă că dispozitivul mobil este conectat la aceeaşi rețea fără fir ca imprimanta.

Pentru a imprima prin AirPrint®:

1. Deschideți e-mailul, fotografia, pagina web sau documentul pe care doriți să îl imprimați.
2. Atingeți pictograma **Action** (Acțiune).
3. Atingeți **Imprimare**.
4. Selectați imprimanta, apoi setați opțiunile acesteia.
5. Atingeți **Imprimare**.

Imprimarea de la un dispozitiv mobil compatibil MOPRIA

MOPRIA™ este o funcție software care permite utilizatorilor să imprime de la dispozitive mobile fără să fie necesar un driver de imprimare. Puteți utiliza MOPRIA™ pentru a imprima de la dispozitivul mobil pe imprimantele compatibile MOPRIA™.

Notă:

- MOPRIA™ şi toate protocoalele sale obligatorii sunt activate implicit.
- Asigurați-vă că pe dispozitivul mobil este instalată cea mai recentă versiune a MOPRIA™ Print Service. Aceasta se poate descărca gratuit din Google Play Store.
- Dispozitivele fără fir trebuie să fie asociate la aceeaşi rețea fără fir ca şi imprimanta.
- Numele și locația imprimantei apar într-o listă de imprimante compatibile MOPRIA™ pe dispozitivele conectate.

Pentru a imprima utilizând MOPRIA™, urmați indicațiile afişate pe dispozitivul mobil.

Imprimarea de pe o unitate Flash USB

Puteți imprima un fişier stocat pe o unitate Flash USB. Portul USB este în partea frontală a imprimantei.

Notă: Se acceptă doar unitățile Flash USB formatate cu un sistem de fişiere tipic FAT32.

Imprimarea de pe o unitate Flash USB

1. Introduceți unitatea Flash USB în portul de memorie USB de pe imprimantă.
2. Pe ecranul Unitate USB detectată, atingeți **Imprimare de la USB**.

   Notă: Dacă această funcție nu apare, activați-o sau contactați administratorul de sistem.

3. Adăugați fişierele în tabelul de surse de documente.
   - Pentru a imprima un grup de fişiere pregătite pentru imprimare, atingeți pictograma **Selectare toate** în unitatea USB sau în folder. Verificați dacă fişierele dorite sunt selectate.
   - Pentru a imprima un anumit fişier, navigați la acesta şi atingeți numele de fişier sau pictograma corespunzătoare.
4. Atingeți **OK**.
5. Asigurați-vă că apar documentele dorite. Dacă nu, atingeți **Adăugare document**, selectați documentele suplimentare şi atingeți **OK**.
6. Selectați sursa de alimentare cu hârtie, cantitatea şi opțiunile de imprimare pe 2 fețe.
7. Atingeți **Imprimare**.
8. Când ați terminat, scoateți unitatea Flash USB.

Imprimarea de pe o unitate Flash USB deja introdusă în imprimantă

1. Dacă unitatea Flash USB este deja în portul USB, apăsați butonul **Ecran de pornire**.
2. Atingeți **USB**.
3. Atingeți **Imprimare de pe USB**.

   Notă: Dacă această funcție nu apare, activați-o sau contactați administratorul de sistem.

4. Adăugați fişierele în tabelul de surse de documente.
   - Pentru a imprima un grup de fişiere pregătite pentru imprimare, atingeți pictograma **Selectare toate** în unitatea USB sau în folder. Verificați dacă fişierele dorite sunt selectate.
   - Pentru a imprima un anumit fişier, navigați la acesta şi atingeți numele de fişier sau pictograma corespunzătoare.
5. Atingeți **OK**.
6. Asigurați-vă că fişierele dorite apar în listă.
   - Pentru a selecta mai multe fişiere, atingeți **Adăugare document**, apoi atingeți **OK**.
   - Pentru a elimina din listă un nume de fişier, atingeți-l, apoi atingeți **Eliminare**.
7. Selectați sursa de alimentare cu hârtie, cantitatea, culoarea ieşirii şi opțiunile de imprimare pe 2 fețe.
8. Atingeți **Imprimare**.

Funcțiile de imprimare

Gestionarea lucrărilor

În fereastra Jobs (Lucrări) din Embedded Web Server puteți vedea lista lucrărilor de imprimare active, respectiv terminate.

În meniul Lucrări de pe panoul de comandă puteți vizualiza listele de lucrări active, securizate sau finalizate. Puteți să întrerupeți, să ştergeți, să imprimați sau să vizualizați progresul lucrării sau detaliile lucrării selectate. Atunci când trimiteți o lucrare de imprimare securizată, aceasta este reținută până în momentul în care o eliberați prin tastarea unei parole la panoul de comandă. Pentru detalii, consultați .

Pentru a întrerupe lucrarea de imprimare, având opțiunea de a o şterge:

1. La panoul de comandă al imprimantei, apăsați butonul **Ecran de pornire**.
2. Atingeți **Lucrări**, apoi atingeți denumirea lucrării de imprimare dorite.
3. Efectuați una dintre următoarele acțiuni:
   - Pentru a trece în pauză lucrarea de imprimare, atingeți **Pauză**. Pentru a relua lucrarea de imprimare, atingeți **Reluare**.
   - Pentru a şterge lucrarea de imprimare, atingeți **Ştergere**. Atingeți **Ştergere** drept răspuns la mesajul afişat.

   Notă: Dacă nu efectuați o selecție în decurs de 60 de secunde, lucrarea se reia automat.
4. Pentru a reveni la ecranul de pornire, apăsați butonul **Ecran de pornire**.

Pentru a vizualiza, a imprima sau a şterge lucrări:

1. La panoul de comandă al imprimantei, apăsați butonul **Ecran de pornire**.
2. Pentru a vizualiza lista lucrărilor active şi finalizate, atingeți **Lucrări**.
3. Pentru a vedea lista lucrărilor de anumite tipuri, atingeți o opțiune.
   - Pentru a vedea lucrările salvate, atingeți **Lucrări salvate**. Pentru a imprima o lucrare, atingeți-o, introduceți cantitatea, apoi atingeți **OK**. Pentru a şterge lucrarea, atingeți pictograma Coş de gunoi, apoi atingeți **Ştergere**.
   - Pentru a vizualiza lucrările personale, atingeți **Lucrări personale şi securizate**. Pentru a imprima lucrările, atingeți folderul, apoi atingeți **Imprimare toate** sau **Ştergere toate**.
   - Pentru lucrările securizate, atingeți Lucrări personale şi securizate. Atingeți folderul, introduceți parola numerică, apoi atingeți **OK**. Pentru a imprima o lucrare securizată, atingeți lucrarea respectivă. Pentru a imprima sau a şterge toate lucrările din folder, atingeți **Imprimare toate** sau **Ştergere toate**.
4. Pentru a vedea detaliile unei lucrări, atingeți lucrarea.
5. Pentru a reveni la ecranul de pornire, apăsați butonul **Ecran de pornire**.

Notă:

- Administratorul de sistem poate restricționa ştergerea lucrărilor de către utilizatori. Dacă un administrator de sistem a restricționat ştergerea lucrărilor, aveți posibilitatea să vizualizați lucrările, dar nu să le ştergeți.
- Ştergerea unei lucrări de imprimare securizată este permisă numai utilizatorului care a trimis lucrarea sau administratorului de sistem.

Imprimarea tipurilor de lucrări speciale

Prin intermediul tipurilor de lucrări speciale, aveți posibilitatea să trimiteți o lucrare de imprimare de la computer, apoi să o imprimați de la panoul de comandă al imprimantei. Pentru a selecta tipuri de lucrări speciale din driverul de imprimare, selectați **Opțiuni Imprimare**→**Tip Lucrare**.

Lucrări salvate

Lucrările salvate sunt documente trimise la imprimantă şi stocate pentru utilizare ulterioară, până când sunt şterse. Orice utilizator poate imprima sau şterge o lucrare salvată.

Pentru a imprima o lucrare salvată, consultați .

Imprimarea unei lucrări salvate

1. În aplicația software, accesați setările pentru imprimare. La cele mai multe aplicații, apăsați **CTRL+P** dacă folosiți Windows sau **CMD+P** dacă folosiți Macintosh.
2. Selectați imprimanta, apoi deschideți driverul de imprimare.
   - Pe Windows, faceți clic pe **Printer Properties** (Proprietăți imprimantă). În funcție de aplicația utilizată, denumirea butonului poate fi diferită.
   - La Macintosh, în fereastra Imprimare, faceți clic pe **Opțiuni Imprimare**, apoi selectați **Funcții Xerox**.
3. La Tip Lucrare, selectați **Lucrare Salvată**.
4. Tastați numele lucrării sau selectați un nume din listă, apoi faceți clic pe **OK**.
5. Selectați opțiunile de imprimare dorite.
   - Pe sistemele Windows, faceți clic pe **OK**, apoi pe **Print** (Imprimare).
   - Pe Macintosh, faceți clic pe **Imprimare**.

Eliberarea unei lucrări salvate

1. La panoul de comandă al imprimantei, apăsați butonul **Început**.
2. Atingeți **Lucrări**.
3. Pentru a vedea lucrările salvate, atingeți **Lucrări salvate**.
4. Pentru a imprima o lucrare salvată, atingeți numele acesteia, introduceți cantitatea, apoi atingeți **OK**.
5. Pentru a şterge documentul după imprimare, atingeți pictograma **Coş de gunoi** corespunzătoare lucrării, apoi atingeți **Ştergere** drept răspuns la mesaj.
6. Pentru a reveni la ecranul Început, apăsați butonul **Început**.

Secure Print (Imprimare Securizată)

Folosiți Imprimare Securizată pentru a imprima informații sensibile sau confidențiale. După ce trimiteți lucrarea, aceasta este reținută la imprimantă până când introduceți parola la panoul de comandă al imprimantei.

Pentru a imprima o lucrare de imprimare securizată, consultați .

Imprimarea unei lucrări de imprimare securizată

1. În aplicația software, accesați setările pentru imprimare. La cele mai multe aplicații, apăsați **CTRL+P** dacă folosiți Windows sau **CMD+P** dacă folosiți Macintosh.
2. Selectați imprimanta, apoi deschideți driverul de imprimare.
   - Pe Windows, faceți clic pe **Printer Properties** (Proprietăți imprimantă). În funcție de aplicația utilizată, denumirea butonului poate fi diferită.
   - La Macintosh, în fereastra Imprimare, faceți clic pe **Previzualizare**, apoi selectați **Funcții Xerox**.
3. La Tip Lucrare, selectați **Imprimare securizată**.
4. Tastați şi confirmați parola, apoi faceți clic pe **OK**.
5. Selectați opțiunile de imprimare dorite.
   - Pe sistemele Windows, faceți clic pe **OK**, apoi pe **Print** (Imprimare).
   - Pe Macintosh, faceți clic pe **Imprimare**.

Eliberarea unei lucrări de imprimare securizată

1. La panoul de comandă al imprimantei, apăsați butonul **Început**.
2. Atingeți **Lucrări**.
3. Pentru a vizualiza lucrările Imprimare securizată, atingeți **Lucrări Personale şi Securizate**.
4. Atingeți propriul folder.
5. Introduceți parola numerică, apoi atingeți **OK**.
6. Selectați o opțiune:
   - Pentru a imprima o lucrare de Imprimare securizată, atingeți lucrarea.
   - Pentru a imprima toate lucrările din folder, atingeți **Imprimare toate**.
   - Pentru a şterge o lucrare de Imprimare securizată, atingeți pictograma **Coş de gunoi**. Atingeți **Ştergere** drept răspuns la mesajul afişat.
   - Pentru a şterge toate lucrările din folder, atingeți **Ştergere toate**.

   Notă: După imprimare, lucrarea Imprimare securizată se şterge automat.
7. Pentru a reveni la ecranul Început, apăsați butonul **Început**.

Imprimare personală

Funcția Imprimare Personală vă permite să stocați un document în imprimantă, apoi să îl imprimați de la panoul de comandă.

Notă: Funcția Imprimare Personală este disponibilă doar pe un computer cu sistem de operare Windows care imprimă pe o imprimantă din rețea.

Imprimarea personală este un tip de lucrare salvată, cu următoarele particularități:

- apare într-un folder denumit după ID-ul utilizatorului asociat lucrării de imprimare.
- Lucrarea de imprimare personală nu foloseşte parolă.
- Orice utilizator poate imprima sau şterge o lucrare de imprimare personală.
- Puteți imprima deodată toate lucrările din listă şi puteți şterge o lucrare individuală sau toate lucrările din listă.
- După imprimare, lucrarea personală se şterge automat.

Pentru a imprima o lucrare de imprimare personală, consultați .

Imprimarea unei lucrări de imprimare personale

1. În aplicația software, accesați setările pentru imprimare. În majoritatea aplicațiilor software, faceți clic pe **Fişier**→**Imprimare** sau, în Windows, apăsați **CTRL+P**.
2. Selectați imprimanta, apoi faceți clic pe **Printer Properties** (Proprietăți). În funcție de aplicația utilizată, denumirea butonului poate fi diferită.
3. La Tip lucrare, selectați **Imprimare personală**.
4. Selectați celelalte opțiuni de imprimare necesare, apoi faceți clic pe **OK**.
5. Pentru a trimite lucrarea la imprimantă, faceți clic pe **Imprimare**.

Eliberarea unei lucrări de imprimare personală

1. La panoul de comandă al imprimantei, apăsați butonul **Ecran de pornire**.
2. Atingeți **Lucrări**.
3. Pentru a vizualiza lucrările de Imprimare Personală, atingeți **Lucrări Personale şi Securizate**.
4. Atingeți propriul folder.
5. Dacă vi se solicită o parolă, atingeți **Ignorare**.

   Notă: Când folderul conține lucrări de imprimare securizată şi lucrări de imprimare personală, vi se solicită parola.

6. Selectați o opțiune.
   - Pentru a imprima o lucrare de imprimare personală, atingeți lucrarea.
   - Pentru a imprima toate lucrările din folder, atingeți **Imprimare toate**.
   - Pentru a şterge toate lucrările din folder, atingeți **Ştergere toate**.
7. Pentru a reveni la ecranul Început, apăsați butonul **Început**.

Set de Probă

Tipul de lucrare Set de Probă imprimă o copie a unei lucrări de imprimare formată din mai multe exemplare înainte de a imprima restul copiilor. După ce verificați setul de probă, puteți imprima copiile rămase sau le puteți şterge de la panoul de comandă al imprimantei.

Set de probă este un tip de lucrare salvată, cu următoarele particularități:

- apare într-un folder denumit după ID-ul utilizatorului asociat lucrării de imprimare.
- Lucrarea Set de probă nu foloseşte parolă.
- Orice utilizator poate imprima sau şterge o lucrare Set de probă.
- Set de probă imprimă un exemplar al lucrării pentru a vă da posibilitatea să verificați rezultatul înainte de a imprima celelalte copii.

După imprimare, lucrarea Set de probă se şterge automat.

Pentru a imprima un set de probă, consultați .

Imprimarea unui set de probă

1. În aplicația software, accesați setările pentru imprimare. La cele mai multe aplicații, apăsați **CTRL+P** dacă folosiți Windows sau **CMD+P** dacă folosiți Macintosh.
2. Selectați imprimanta, apoi deschideți driverul de imprimare.
   - Pe Windows, faceți clic pe **Printer Properties** (Proprietăți imprimantă). În funcție de aplicația utilizată, denumirea butonului poate fi diferită.
   - La Macintosh, în fereastra Imprimare, faceți clic pe **Previzualizare**, apoi selectați **Funcții Xerox**.

3. La Tip Lucrare, selectați **Set de Probă**.
4. Selectați opțiunile de imprimare dorite.
   - Pe sistemele Windows, faceți clic pe **OK**, apoi pe **Print** (Imprimare).
   - Pe Macintosh, faceți clic pe **Imprimare**.

Eliberarea unui set de probă

1. La panoul de comandă al imprimantei, apăsați butonul **Început**.
2. Pentru a vizualiza lucrările disponibile, atingeți **Lucrări**.
3. Atingeți lucrarea de tip Set de Probă.

   Notă: Descrierea fişierului Set de Probă prezintă lucrarea ca Reținută pt. impr. ulterioară şi indică numărul rămas de copii.

4. Selectați o opțiune.
   - Pentru a imprima celelalte copii ale lucrării, atingeți **Eliberare**.
   - Pentru a şterge copiile rămase ale lucrării, atingeți **Ştergere**.
5. Pentru a reveni la ecranul Început, apăsați butonul **Început**.

Imprimarea pe ambele fețe ale hârtiei

Imprimarea unui document pe 2 fețe

Dacă imprimanta acceptă imprimarea automată pe 2 fețe, opțiunile sunt specificate în driverul de imprimare. Driverul de imprimare utilizează setările pentru orientarea portret sau peisaj din aplicație pentru imprimarea documentului.

Notă: Asigurați-vă că formatul şi greutatea hârtiei sunt acceptate. Pentru mai multe informații, consultați .

Opțiuni pentru aspectul paginii imprimate pe 2 fețe

Puteți specifica aspectul paginii imprimate pe 2 fețe, care determină modul în care se întorc paginile imprimate. Aceste setări anulează setările de orientare a paginii din aplicație.

- **Imprimare 1 față**: această opțiune imprimă pe o singură parte a suportului de imprimare/copiere. Folosiți această opțiune când imprimați pe plicuri, etichete sau alt suport de imprimare/copiere care nu poate fi imprimat pe ambele fețe.
- **Imprimare 2 fețe**: această opțiune imprimă lucrarea pe ambele fețe ale hârtiei, astfel încât să permită legarea pe muchia lungă a hârtiei. Următoarele ilustrații arată rezultatul pentru documente cu orientarea portret, respectiv peisaj:

- **Imprimare 2 fețe, rotire pe muchia scurtă**: această opțiune imprimă pe ambele fețe ale hârtiei. Imaginile sunt imprimate astfel încât să permită legarea pe muchia scurtă a hârtiei. Următoarele ilustrații arată rezultatul pentru documente cu orientarea portret, respectiv peisaj:

Notă: Imprimarea pe 2 fețe face parte dintre setările Inteligente pentru mediu.

Pentru modificarea setărilor implicite ale driverului de imprimare, consultați .

Orientare

Pentru a selecta orientarea implicită:

1. În driverul de imprimare, pe fila Opțiuni Document, faceți clic pe fila **Orientare**.
2. Selectați o opțiune:
   - **Portret**: Orientează hârtia astfel încât textul şi imaginile să se imprime paralel cu latura scurtă.

   - **Peisaj**: Orientează hârtia astfel încât textul şi imaginile să se imprime paralel cu latura lungă.

   - **Peisaj Rotit**: Orientează hârtia astfel încât conținutul să fie rotit la 180 de grade, cu marginea inferioară lungă în sus.

3. Faceți clic pe **OK**.

Selectarea opțiunilor pentru hârtie la imprimare

Există două modalități de a selecta hârtia pentru lucrarea de imprimare. Puteți permite imprimantei selectarea hârtiei, în funcție de formatul documentului, tipul şi culoarea hârtiei pe care le selectați dvs. De asemenea, puteți selecta o tavă specifică alimentată cu hârtia dorită.

Imprimarea mai multor pagini pe o singură coală

Atunci când imprimați un document cu mai multe pagini, puteți imprima mai mult de o pagină pe o singură coală de hârtie. Imprimați 1, 2, 4, 6, 9 sau 16 pagini pe o față a hârtiei selectând Pagini per Coală de pe fila Aspect pagină. Aspect pagină este pe fila Opțiuni document.

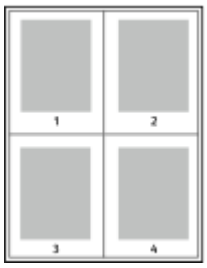

Imprimarea broşurilor

Prin intermediul funcției de imprimare pe 2 fețe, puteți imprima un document sub forma unei broşuri de mici dimensiuni. Puteți să creați broşuri din orice format de hârtie acceptat pentru imprimare pe 2 fețe.

Driverul micşorează automat imaginea fiecărei pagini şi imprimă patru imagini de pagină pe fiecare coală de hârtie: câte două pe fiecare faţă. Paginile sunt imprimate în ordinea corectă, astfel încât să puteţi împături şi capsa paginile pentru a obţine broşura.

- În cazul sistemelor Windows, Aspect broşură este în fila Aspect pagină. Aspect pagină este pe fila Opţiuni document.
- La sistemele Macintosh, în fereastra Imprimare, în Funcţii Xerox, Aspect Broşură se găseşte în lista Hârtie/Ieşire.

Atunci când imprimaţi broşuri utilizând driverul Windows PostScript sau Macintosh, puteţi specifica valorile pentru cotor şi deplasare.

- **Cotor**: Specifică distanţa orizontală, exprimată în puncte, dintre imaginile paginilor. Un punct reprezintă 0,35 mm (1/72 inchi).
- **Deplasare**: Stabileşte cu cât se deplasează imaginile paginilor spre exterior (în zecimi de punct). Deplasarea compensează grosimea hârtiei împăturite, care poate deplasa imaginile paginilor spre exterior atunci când este împăturită. Puteţi selecta o valoare cuprinsă între zero şi 1 punct.

Cotor

Deplasare

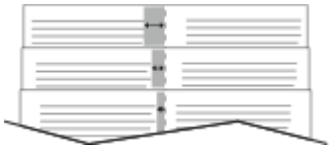

Calitatea imprimării

Moduri de calitate a imprimării:

- Mod de calitate a imprimării Standard: 600 x 600 dpi
- Mod de calitate a imprimării Îmbunătăţit: 1200 x 1200 dpi

Opţiuni Imagine

Opţiuni de imagine controlează modul în care imprimanta utilizează culorile pentru a produce documentul. Driverele Windows PostScript şi Macintosh furnizează cea mai cuprinzătoare paletă de comenzi şi corecţii de culoare, în fila Opţiuni imagine.

Pentru a transforma toate culorile din document în alb şi negru sau în nuanţe de gri, selectaţi **Xerox alb-negru**.

Imprimanta oferă următoarele opţiuni de corecţii cromatice:

- Culoare automată Xerox: Această opţiune aplică cea mai bună corecţie a culorii la text, grafică şi imagini. Xerox recomandă această setare.
- RGB intens: Această setare produce culori mai luminoase şi mai saturate folosind culorile roşu, verde şi albastru.
- Comercial: Această opţiune aplică culorile pentru imprimarea cu o presă de tipar comercială.

Imprimarea filigranelor

Un filigran este un text creat cu un anumit scop, care poate fi imprimat peste una sau mai multe pagini. De exemplu, puteți adăuga un cuvânt precum Copie, Schiță sau Confidențial sub forma unui filigran, în loc să îl ştampilați pe un document înainte de a-l distribui.

Pentru a imprima un filigran:

1. În driverul de imprimare, faceți clic pe fila **Opțiuni Document**.
2. Faceți clic pe fila **Watermarks** (Filigran).
3. Selectați filigranul din meniul Filigran. Puteți alege dintre filigranele presetate sau puteți crea un filigran personalizat. De asemenea, din acest meniu aveți posibilitatea să gestionați filigranele.
4. Selectați o opțiune de sub Text:
   - **Text**: Introduceți textul în câmp, apoi specificați fontul.
   - **Marcaj Oră**: Specificați opțiunile pentru dată şi oră, apoi specificați fontul.
   - **Imagine**: pentru a localiza imaginea, faceți clic pe pictograma Răsfoire.
5. Specificați unghiul de scalare şi poziția filigranului.
   - Selectați opțiunea de scalare care specifică dimensiunea imaginii în raport cu imaginea originală. Folosiți săgețile pentru a scala imaginea în trepte de 1 %.
   - Pentru a defini unghiul imaginii pe pagină, specificați opțiunea de poziționare sau utilizați săgețile pentru rotirea imaginii spre stânga sau spre dreapta cu câte 1 treaptă.
   - Pentru a defini locația imaginii pe pagină, specificați opțiunea de poziționare sau utilizați săgețile pentru deplasarea imaginii în fiecare direcție cu câte 1 treaptă.
6. Sub **Suprapunere**, selectați modul de imprimare a filigranului.
   - **Imprimare în Fundal** imprimă filigranul în spatele textului şi al elementelor grafice din document.
   - **Amestecare**: această opțiune combină filigranul cu textul şi elementele grafice din document. Un astfel de filigran este translucid, permițându-vă să vedeți atât filigranul, cât şi conținutul documentului.
   - **Imprimare în Prim-Plan** imprimă filigranul peste textul şi elementele grafice din document.
7. Faceți clic pe **Pagini**, apoi selectați paginile pe care să se imprime filigranul:
   - **Imprimare pe Toate Paginile** imprimă filigranul pe toate paginile documentului.
   - **Imprimare Doar pe Pagina 1** imprimă filigranul numai pe prima pagină a documentului.
8. Dacă selectați o imagine ca filigran, specificați setările pentru luminozitatea imaginii.
9. Faceți clic pe **OK**.

Scalare

Scalarea micşorează sau măreşte documentul original pentru a se potrivi cu formatul de hârtie selectat pentru ieşire.

- În cazul sistemelor Windows, opțiunile de scalare sunt grupate pe fila Opțiuni Imprimare, în câmpul Hârtie.
- În cazul sistemelor Macintosh, opțiunile de scalare se află în fereastra Imprimare. Pentru a vedea mai multe opțiuni de imprimare, faceți clic pe **Afişare detalii**.

Sunt disponibile următoarele opțiuni de scalare:

- **Scalare Automată** scalează documentul pentru a se potrivi pe formatul hârtiei de ieşire selectat. Valoarea de scalare apare în caseta de procentaj de sub imaginea eşantion.
- **Fără Scalare** nu modifică dimensiunea imaginii paginii imprimate pe hârtia de ieşire şi în caseta de procentaj apare valoarea 100 %. Dacă formatul originalului este mai mare decât

formatul de ieşire, imaginea paginii va fi trunchiată. Dacă formatul originalului este mai mic decât formatul de ieşire, în jurul imaginii paginii va exista spațiu suplimentar.

- **Scalare Manuală** scalează documentul cu valoarea introdusă în caseta de procentaj de sub imaginea de previzualizare.

Luminozitate

Funcția Luminozitate vă permite să reglați luminozitatea generală a textului şi a imaginilor din lucrarea imprimată.

1. Pentru a regla luminozitatea, pe fila Opțiuni Imagine, deplasați cursorul spre dreapta pentru a mări luminozitatea sau spre stânga pentru a micşora luminozitatea lucrării de imprimare.
2. Faceți clic pe **OK** sau pe **Apply** (Aplicare).

Contrast

Cu funcția Contrast puteți să ajustați variația dintre zonele luminoase şi cele întunecate ale lucrării de imprimare.

1. Pentru a regla contrastul, deplasați cursorul spre dreapta pentru a-l mări sau spre stânga pentru a-l reduce.
2. Faceți clic pe **OK** sau pe **Apply** (Aplicare).

Imprimarea imaginilor în oglindă

Dacă driverul PostScript este instalat, puteți imprima pagini sub forma unei imagini în oglindă. Când sunt imprimate, imaginile se reflectă de la stânga la dreapta.

Selectarea notificării la finalizarea lucrării pentru Windows

Puteți selecta să fiți înştiințat în momentul în care imprimarea lucrării s-a încheiat. Pe ecranul computerului va apărea un mesaj cu numele lucrării şi cu numele imprimantei pe care a fost imprimată lucrarea.

Notă: Această funcție este disponibilă doar pe un computer cu sistem de operare Windows care imprimă pe o imprimantă din rețea.

Pentru a selecta notificarea de finalizare a lucrării din fila Avansat:

1. Faceți clic pe **Notificări**.
2. Faceți clic pe **Notificare pt. lucrări finalizate**, apoi selectați o opțiune.
   - **Activat**: Această opțiune activează notificările.
   - **Dezactivat**: această opțiune dezactivează funcția Notificare.
3. Faceți clic pe **OK**.

Utilizarea paginilor speciale

Opțiunea Pagini speciale controlează adăugarea la documentul imprimat a coperților, a inserărilor şi a paginilor diferite.

Pentru detalii despre accesarea ferestrei Proprietăți, consultați .

Imprimarea paginilor copertă

Pagina copertă reprezintă prima sau ultima pagină a unui document. Pentru paginile copertă puteți selecta surse de hârtie diferite de cele utilizate pentru restul documentului. De exemplu, puteți folosi hârtie cu antetul companiei pentru prima pagină a documentului. De asemenea, puteți utiliza carton pentru prima şi ultima pagină a unui raport. Puteți folosi orice tavă de hârtie adecvată ca sursă pentru imprimarea paginilor copertă.

Selectați una dintre aceste opțiuni pentru imprimarea paginilor copertă:

- **Fără coperți**: această opțiune nu imprimă pagini copertă. La document nu sunt adăugate pagini copertă.
- **Doar față**: Această opțiune imprimă prima pagină pe hârtie alimentată din tava specificată.
- **Doar spate**: Această opțiune imprimă ultima pagină pe hârtie alimentată din tava specificată.
- **Față şi Spate: Identice** imprimă paginile copertă față şi spate din aceeaşi tavă.
- **Față şi Spate: Diferite** imprimă paginile copertă față şi spate din tăvi diferite.

După ce realizați selecțiile pentru imprimarea paginilor copertă, puteți selecta hârtia pentru coperțile din față şi din spate după format, culoarea sau tip. De asemenea, puteți utiliza hârtie neimprimată sau preimprimată şi puteți imprima fața 1, fața 2 sau ambele fețe ale paginilor copertă.

Imprimarea paginilor inserate

Puteți adăuga inserări neimprimate sau preimprimate după prima pagină a fiecărui document sau după un număr specificat de pagini din cadrul unui document. Adăugarea unei inserări după un număr specificat de pagini din cadrul unui document separă secțiunile, având rolul unui reper sau al unui marcaj. Asigurați-vă că specificați hârtia care urmează să fie folosită pentru paginile inserate.

- **Opțiuni Inserare** furnizează opțiunile pentru amplasarea unei inserări După Pagina X, unde X reprezintă pagina specificată, sau Înainte de Pagina 1.
- **Cantitate Inserări** specifică numărul de pagini de inserat în fiecare locație.
- **Pagini**: Specifică pagina sau seria de pagini la care se utilizează caracteristicile paginilor diferite. Separați paginile individuale sau seriile de pagini cu virgule. Specificați paginile din cadrul unei serii cu o liniuță. De exemplu, pentru a specifica paginile 1, 6, 9, 10 şi 11, tastați **1,6,9-11**.
- **Hârtie**: Afişează formatul, culoarea şi tipul implicit al hârtiei selectate în Utilizare Setare Lucrare.
- **Setare Lucrare**: Afişează atributele hârtiei pentru restul lucrării.

Imprimarea paginilor diferite

Paginile diferite au setări deosebite de cele folosite pentru restul paginilor care compun lucrarea. Puteți specifica diferențe precum formatul, tipul şi culoarea paginilor. De asemenea, aveți posibilitatea să imprimați pe cealaltă față a hârtie, în funcție de cerințele lucrării. O lucrare de imprimare poate conține mai multe pagini diferite.

De exemplu, lucrarea de imprimare conține 30 de pagini. Doriți să imprimați cinci pagini pe hârtie specială, doar pe o față, iar restul paginilor pe hârtie obişnuită, pe 2 fețe. Puteți folosi paginile diferite pentru a imprima lucrarea.

În fereastra Adăugare Pagini Diferite puteți seta caracteristicile paginilor diferite şi puteți selecta sursa de hârtie alternativă:

- **Pagini**: specifică pagina sau seria de pagini la care se utilizează caracteristicile paginilor diferite. Separați paginile individuale sau seriile de pagini cu virgule. Specificați paginile din cadrul unei serii cu o liniuță. De exemplu, pentru a specifica paginile 1, 6, 9, 10 şi 11, tastați `1,6,9-11`.
- **Hârtie**: afişează formatul, culoarea şi tipul implicit al hârtiei selectate în Utilizare Setare Lucrare.
- **Imprimare 2 Fețe** vă permite să selectați opțiunile pentru imprimarea pe 2 fețe. Faceți clic pe săgeata **în jos** pentru a selecta o opțiune:
  - **Imprimare 1 Față** imprimă paginile diferite doar pe o față.
  - **Imprimare 2 Fețe** imprimă paginile diferite pe ambele fețe ale colii de hârtie şi roteşte paginile pe muchia lungă. Lucrarea poată fi apoi legată pe muchia lungă a paginilor.
  - **Imprimare 2 Fețe, Rotire pe Muchia Scurtă** imprimă paginile diferite pe ambele fețe ale colii de hârtie şi roteşte paginile pe muchia scurtă. Lucrarea poată fi apoi legată pe muchia scurtă a paginilor.
  - **Utilizare Setare Lucrare** imprimă lucrarea folosind atributele afişate în caseta Setări Lucrare.
- **Setare Lucrare**: afişează atributele hârtiei pentru restul lucrării.

Notă: Aplicarea funcției de imprimare pe 2 fețe la anumite tipuri şi formate de hârtie poate produce rezultate neaşteptate.

Utilizarea formatelor de hârtie personalizate

Puteți imprima pe formate de hârtie personalizate care se încadrează în intervalul minim şi maxim al formatului acceptat de imprimantă. Pentru mai multe informații, consultați .

Imprimarea pe formate de hârtie personalizate

Notă: Înainte de a imprima pe un format de hârtie personalizat, folosiți funcția Formate de hârtie personalizate din Proprietăți Imprimantă pentru a defini formatul personalizat. Pentru mai multe informații, consultați .

Imprimarea pe format de hârtie personalizat folosind Windows

1. Încărcați hârtia cu format personalizat în tavă.
2. În aplicație, faceți clic pe **File (Fişier)**→**Print (Imprimare)** şi selectați imprimanta.
3. În caseta de dialog Print (Imprimare), faceți clic pe **Properties** (Proprietăți).
4. Pe fila Hârtie/Ieşire, utilizați lista derulantă **Format Hârtie** pentru a selecta formatul personalizat dorit.

   Notă: Dacă imprimați pe o hârtie cu format personalizat, definiți formatul personalizat în proprietățile imprimantei înainte de imprimare.
5. Din lista derulantă Tip Hârtie, selectați tipul de hârtie.
6. Selectați orice alte opțiuni dorite, apoi faceți clic pe **OK**.
7. În caseta de dialog Print (Imprimare), faceți clic pe **OK** pentru a începe imprimarea.

Imprimarea pe format de hârtie personalizat folosind Macintosh

1. Încărcați hârtia cu format personalizat. Pentru detalii, consultați .
2. În aplicație, faceți clic pe **Page Setup** (Configurare pagină).
3. Din lista derulantă Format Hârtie, selectați formatul de hârtie personalizat.
4. Faceți clic pe **OK**.
5. În aplicație, faceți clic pe **Print** (Imprimare).
6. Faceți clic pe **OK**.

Definirea formatelor de hârtie personalizate

Pentru a imprima pe formate de hârtie personalizate, definiți lățimea şi lungimea hârtiei în software-ul de driver de imprimare şi pe panoul de comandă al imprimantei. Atunci când setați formatul hârtiei, asigurați-vă că ați specificat acelaşi format ca cel al hârtiei din tavă. Setarea unui format greşit al hârtiei poate determina apariția unei erori la imprimantă. Setările driverului de imprimare anulează setările efectuate la panoul de comandă atunci când imprimați folosind software-ul de driver de imprimare de pe computer.

Crearea şi salvarea formatelor de hârtie personalizate în driverul de imprimare

Puteți imprima pe hârtie cu format personalizat din orice tavă de hârtie. Setările pentru hârtia cu format personalizat sunt salvate în driverul de imprimare şi sunt disponibile pentru selectare din toate aplicațiile.

Pentru detalii privind formatele de hârtie acceptate în fiecare tavă, consultați .

Pentru a crea şi salva formate personalizate pentru Windows:

1. În driverul de imprimare, faceți clic pe fila **Opțiuni Imprimare**.
2. La Hârtie, faceți clic pe săgeată, apoi selectați **Alt format**→**Format hârtie avansat**→**Format hârtie ieşire**→**Nou**.
3. În fereastra Format personalizat hârtie nou, introduceți înălțimea şi lățimea noului format.
4. Pentru a specifica unitățile de măsură, în partea de jos a ferestrei, faceți clic pe butonul **Măsurători**, apoi selectați **Inci** sau **Milimetri**.
5. Pentru a salva, introduceți un titlu pentru noul format în câmpul Nume, apoi faceți clic pe **OK**.

Pentru a crea şi salva formate personalizate pentru Macintosh:

1. În aplicație, faceți clic pe **File (Fişier)**→**Page Setup (Configurare Pagină)**.
2. Faceți clic pe **Paper Sizes** (Formate Hârtie), apoi selectați **Manage Paper Sizes** (Administrare Formate Personalizate).
3. Pentru a adăuga un format nou, în fereastra Manage Paper Sizes (Administrare formate hârtie), faceți clic pe semnul **Plus** (**+**).
4. Faceți clic dublu pe **Untitled** (Fără titlu) în partea de sus a ferestrei, apoi tastați un nume pentru formatul personalizat nou.
5. Introduceți înălțimea şi lățimea noului format personalizat.
6. Faceți clic pe săgeata din partea dreaptă a câmpului Non-Printable Area (Zonă neimprimabilă) şi selectați imprimanta din listă. Sau setați marginile de sus, jos, din dreapta şi stânga pentru margini User Defined (Definite de Utilizator).
7. Pentru salvarea setărilor, faceți clic pe **OK**.

Definirea unui format de hârtie personalizat prin intermediul panoului de comandă

Puteți imprima pe hârtie cu format personalizat din orice tavă de hârtie. Setările pentru hârtia cu format personalizat sunt salvate în driverul de imprimare şi sunt disponibile pentru selectare din toate aplicațiile.

1. La panoul de comandă al imprimantei, apăsați butonul **Ecran de pornire**.
2. Atingeți **Dispozitiv**→**Tăvi de hârtie**.
3. Atingeți tava de hârtie dorită pentru hârtia cu format personalizat.
4. Atingeți setarea actuală a formatului de hârtie, apoi atingeți **Personalizat** în listă.
5. În ecranul Format Personalizat Hârtie, introduceți înălțimea şi lățimea noului format al hârtiei.
6. Pentru a salva setarea, apăsați pe **OK**.
7. Pentru a reveni la ecranul Început, apăsați butonul **Început**.

@PrintByXerox

Prezentarea @PrintByXerox

Cu aplicația Xerox® @PrintByXerox puteți imprima atașări de e-mail şi documente trimise la imprimantă de pe dispozitive mobile.

Dacă dispozitivul Xerox este conectat la internet, aplicația @PrintByXerox asigură imprimare simplă prin e-mail folosind Xerox® Workplace Cloud.

Notă: Aplicația @PrintByXerox şi software-ul Xerox® Workplace Cloud necesită anumite licențe, setări de configurare şi specificații de sistem minime. Pentru detalii, consultați Ghidul rapid de utilizare a aplicației *Xerox® @PrintByXerox* de la adresa www.xerox.com/XeroxAppGallery.

Imprimarea cu aplicația @PrintByXerox

1. Trimiteți un e-mail cu fişier ataşat, de un tip acceptat, la adresa Print@printbyxerox.com.

   La prima utilizare primiți un e-mail de răspuns cu un ID de utilizator şi o parolă.
2. La panoul de comandă al dispozitivului Xerox, apăsați butonul **Ecran de pornire**.
3. Atingeți **@PrintByXerox**.
4. Introduceți-vă adresa de e-mail, apoi atingeți **Salvare**.
5. În ecranul de parolă Validare, introduceți parola prin intermediul ecranului afişat pe ecran, apoi atingeți **Salvare**.
6. Selectați documentele pe care doriți să le imprimați.
7. Atingeți **Opțiuni de imprimare**, apoi **OK**.
8. Atingeți **Imprimare**.
   - Se afişează mesajul Se transmit lucrările spre imprimare şi starea conversiei.
   - În momentul în care începe imprimarea documentelor, se afişează o bifă verde.

6

Copierea

Acest capitol conține:

- Realizarea copiilor 118
- Setări de copiere 120
- Setări de copiere avansate 124

Realizarea copiilor

1. La panoul de comandă al imprimantei, apăsați butonul **Ecran de pornire**.
2. Pentru a şterge setările anterioare ale aplicației, atingeți **Resetare**.
3. Puneți documentele originale pe ecranul documentului sau în alimentatorului de documente:
   - Utilizați ecranul documentului pentru pagini individuale sau pentru hârtie care nu poate fi încărcată în alimentatorul automat de documente față-verso, cu o singură trecere. Ridicați capacul alimentatorului automat de documente față-verso, cu o singură trecere, apoi aşezați originalul, cu fața în jos, în colțul din stânga sus al ecranului documentului.

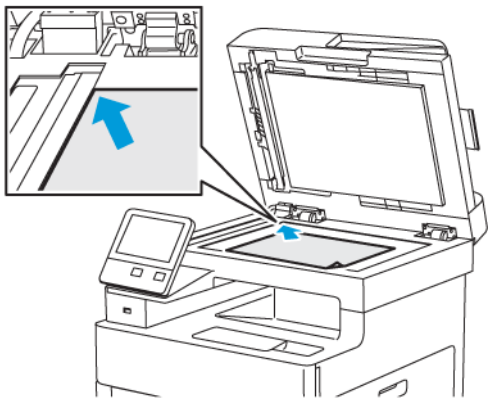

   - Utilizați alimentatorul automat de documente față-verso, cu o singură trecere, pentru a copia una sau mai multe pagini. Îndepărtați agrafele şi capsele de pe coli. Introduceți originalele în alimentatorul automat de documente, astfel încât să intre în alimentator cu partea de sus înainte. Ajustați ghidajele hârtiei astfel încât să atingă uşor originalele.

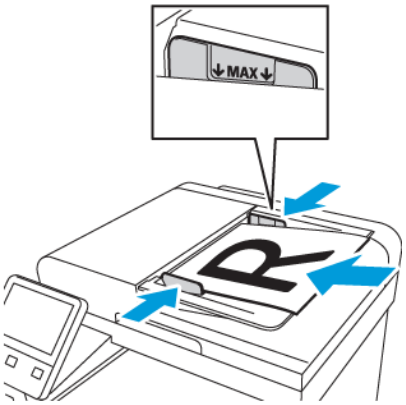

4. Atingeți **Copiere**.
5. Pentru a introduce numărul de copii, folosiți tastatura de pe ecranul senzorial.

   Notă: Pentru a corecta numărul de copii introdus, atingeți butonul **X**, apoi introduceți cantitatea dorită.

6. Schimbați setările de copiere conform necesităților. Pentru detalii, consultați .

7. Atingeți **Start**. Dacă ați introdus originalele în alimentatorul de documente, scanarea continuă până la golirea alimentatorului.
8. Dacă scanați folosind ecranul documentului, în momentul în care se afişează solicitarea, efectuați una dintre operațiile de mai jos:
   - Dacă nu mai sunt documente de scanat, atingeți **Realizat**.
   - Dacă aveți o altă pagină de scanat, aşezați următorul original pe ecranul documentului, apoi atingeți **Adăugare pagină**.
   - Pentru a anula lucrarea, atingeți **Anulare lucrare**, apoi confirmați intenția de ştergere în solicitarea care se afişează: atingeți **Ştergere**.

   Notă: Pentru a trece în pauză lucrarea care se imprimă, atingeți **Pauză**. Pentru a continua lucrarea, atingeți **Adăugare pagină** sau, pentru a termina lucrarea, atingeți **Realizat**.
9. Pentru a reveni la ecranul de pornire, apăsați butonul **Ecran de pornire**.

Indicații pentru alimentatorul automat de documente față-verso, cu o singură trecere

Alimentatorul automat de documente față-verso, cu o singură trecere, se poate folosi pentru originalele care respectă parametrii de mai jos:

- Lățime: 139,7–216 mm (5,5–8,5 in.)
- Lungime: 139,7–356 mm (5,5–14 in.)
- Greutate: 60–125 g/m²

La încărcarea originalelor în alimentatorul automat de documente față-verso, urmați indicațiile de mai jos:

- Aşezați documentele originale astfel încât să intre în alimentator cu partea de sus înainte.
- Introduceți în alimentatorul automat de documente față-verso numai coli de hârtie volante, nedeteriorate.
- Ajustați ghidajele hârtiei astfel încât să atingă uşor originalele.
- Nu introduceți hârtie în alimentatorul automat de documente față-verso, decât dacă cerneala de pe aceasta este uscată.
- Nu încărcați originale peste limita maximă (MAX) de umplere.

Instrucțiuni pentru ecranul documentului

Ecranul documentului acceptă formate originale de până la 216 x 356 mm (8,5 x 14 in.). Pentru a copia sau scana anumite tipuri de originale, este preferabil să folosiți ecranul documentului, nu alimentatorul automat de documente față-verso.

Utilizați ecranul documentului pentru următoarele tipuri de documente:

- Hârtie cu clame sau capse ataşate
- Hârtie cu încrețituri, ondulații, cute, rupturi sau crestături
- Hârtie tratată sau autocopiantă sau alte articole decât hârtia, cum ar fi pânza sau metalul
- Plicuri
- Cărți

Setări de copiere

Aveți posibilitatea să ajustați setările lucrărilor de copiere, să specificați caracteristicile documentelor originale şi să personalizați copiile.

De asemenea, puteți să modificați setările implicite pentru multe opțiuni. Pentru detalii, consultați .

Selectarea copiilor color sau alb-negru

Dacă documentul original conține culori, puteți realiza copii integral color sau alb-negru.

Notă: Această setare revine la valoarea implicită după finalizarea lucrării de copiere. Pentru a schimba setarea implicită, consultați .

Pentru a selecta copierea color sau alb-negru:

1. La panoul de comandă al imprimantei, apăsați butonul **Ecran de pornire**.
2. Atingeți **Copiere**.
3. Atingeți **Culoare ieşire**.
4. Selectați o opțiune:
   - **Detectare automată**: Dispozitivul detectează conținutul cromatic al documentului original. Dacă originalul este un document color, imprimanta realizează copii integral color. Dacă originalul este un document alb-negru, imprimanta realizează copiile în alb-negru.
   - **Color**: Această opțiune realizează copii integral color utilizând toate cele patru culori de imprimare (cyan, magenta, galben şi negru).
   - **Alb-negru**: Copiile se fac doar în alb-negru. Culorile din original sunt convertite în nuanțe de gri.

Setarea copierii pe 2 fețe

1. La panoul de comandă al imprimantei, apăsați butonul **Ecran de pornire**.
2. Atingeți **Copiere**.
3. Atingeți **2 fețe**.
4. Apăsați pe una dintre următoarele:
   - 1 - 1 față
   - 1 - 2 fețe
   - 2 - 2 fețe
   - 2 - 1 față
5. Pentru a roti imaginea de pe fața 2 cu 180 de grade, atingeți **Mai multe**, apoi atingeți **Rotire fața 2**.
6. Atingeți **OK**.

Selectarea unei tăvi de hârtie

1. La panoul de comandă al imprimantei, apăsați butonul **Ecran de pornire**.
2. Atingeți **Copiere**.
3. Atingeți **Alim. hârtie**.
4. Atingeți o selecție.

Sortarea copiilor

Lucrările de copiere cu mai multe pagini pot fi sortate automat. De exemplu, dacă realizați trei copii pe 1 față după un document cu şase pagini, copiile vor fi imprimate în următoarea ordine:

1, 2, 3, 4, 5, 6; 1, 2, 3, 4, 5, 6; 1, 2, 3, 4, 5, 6

Copiile nesortate sunt imprimate în următoarea ordine:

1, 1, 1, 2, 2, 2, 3, 3, 3, 4, 4, 4, 5, 5, 5, 6, 6, 6

Pentru a selecta o opțiune de sortare:

1. La panoul de comandă al imprimantei, apăsați butonul **Ecran de pornire**.
2. Atingeți **Copiere**.
3. Pentru a selecta ieşirea sortată, atingeți butonul **Colaționat**.

Micşorarea sau mărirea imaginii

Puteți micşora imaginea până la 25 % din dimensiunea originală sau o puteți mări cu 400 %.

Pentru a micşoara sau a mări imaginea copiată:

1. La panoul de comandă al imprimantei, apăsați butonul **Ecran de pornire**.
2. Atingeți **Copiere**.
3. Atingeți **Micşorare/mărire**, apoi selectați o opțiune.
   - Dacă doriți ca dispozitivul să selecteze automat proporția optimă de micşorare sau de mărire a imaginii originale, atingeți **% auto**. Atunci când opțiunea este selectată, imprimanta redimensionează imaginea originală, în funcție de setările de format ale tăvii de hârtie selectate.
   - Pentru a seta dimensiunea copiei în trepte de 1 %, atingeți butonul **+** sau butonul **-** pentru a seta procentajul. Setarea implicită este 100 %.
4. Atingeți **OK**.

Specificarea tipului documentului original

Pentru a specifica tipul documentului original:

1. La panoul de comandă al imprimantei, apăsați butonul **Ecran de pornire**.
2. Atingeți **Copiere**.
3. Atingeți **Tip Original**.
4. Selectați una dintre următoarele:
   - **Auto**: Utilizați această opțiune pentru a lăsa imprimanta să determine tipul documentului original.
   - **Text**: Utilizați această opțiune pentru textele colorate sau negre.
   - **Text şi foto**
     - **Imprimat**: Utilizați această setare pentru documentele cu text şi fotografii imprimate pe hârtie.
     - **Fotocopiat**: Utilizați această setare în cazul documentelor fotocopiate, care conține text şi fotografii.

    - **Fotografie**: Utilizați această setare pentru documentele cu fotografii şi text, realizate pe hârtie fotografică.
  - **Foto**
    - **Fotografie**: Utilizați această setare pentru fotografii originale, pe hârtie fotografică.
    - **Imprimat**: Utilizați această setare pentru fotografii imprimate pe hârtie de revistă.
    - **Fotocopiat**: Utilizați această setare pentru fotografii fotocopiate.
  - **Hartă**: Utilizați această setare pentru a accentua fundalurile pale şi detaliile fine ale hărților.
5. Atingeți **OK**.

Modificarea luminozității imaginii

1. La panoul de comandă al imprimantei, apăsați butonul **Ecran de pornire**.
2. Atingeți **Copiere**.
3. Atingeți **Mai deschis/mai închis**.
4. Reglați luminozitatea deplasând cursorul spre dreapta pentru a o creşte sau spre stânga pentru a o reduce.

Specificarea formatului documentului original

Pentru a scana zona corectă a originalului, specificați formatul originalului.

Pentru a specifica formatul documentului original:

1. La panoul de comandă al imprimantei, apăsați butonul **Ecran de pornire**.
2. Atingeți **Copiere**.
3. Atingeți **Format Original**.
4. Selectați o opțiune din ecranul Format Original:
   - **Detectare automată**: Imprimanta determină formatul documentului original, în funcție de setările de format ale tăvii selectate.
   - **Originale de formate diferite**: Această opțiune vă permite să scanați documente originale care conțin coli de diferite formate standard. Pentru a afla ce formate de original se pot amesteca în aceeaşi lucrare, consultați informațiile afişate pe ecran.
   - **Personalizat/presetări**: Opțiunea Personalizat vă permite să specificați înălțimea şi lățimea zonei de scanare. Opțiunile de Presetare specifică zona care urmează să fie scanată dacă aceasta are un format standard de hârtie.
5. Atingeți **OK**.

Specificarea orientării documentului original

Utilizați opțiunea Orientare original pentru a specifica aspectul documentelor originale pe care doriți să le scanați cu imprimanta. Dispozitivul utilizează informațiile pentru a determina cum trebuie rotit rezultatul.

Pentru a specifica orientarea originalului:

1. La panoul de comandă al imprimantei, apăsați butonul **Ecran de pornire**.
2. Atingeți **Copiere**.
3. Atingeți **Orientare Original**.
4. Atingeți **Portret** sau **Peisaj**.

Notă: Dacă utilizați ecranul documentului, orientarea documentului original va fi ca înainte de a-l întoarce pe ecran.

Setări de copiere avansate

Salvarea presetărilor de copiere

Utilizați această funcție pentru a salva o combinație specială de setări de copiere, pe care să le utilizați în lucrările de copiere viitoare. Puteți salva setările sub un nume şi le puteți prelua pentru a le utiliza ulterior.

Pentru a salva setările de copiere curente:

1. La panoul de comandă al imprimantei, apăsați butonul **Ecran de pornire**.
2. Atingeți **Copiere**.
3. Selectați setările lucrării de copiere.
4. Derulați până la sfârşit şi atingeți **Salvare**.
5. Atingeți **Salvare ca presetare nouă**.
6. Atingeți **Introduceți numele presetării** şi introduceți, cu ajutorul tastaturii, numele presetării.
7. Atingeți **Următorul**.
8. Selectați pictograma care se potriveşte cel mai bine cu presetarea pe care o creați.
9. Atingeți **Terminat**.

Notă:

- Presetarea se stochează în funcția Presetare.
- Pentru a şterge o presetare salvată, consultați .

Modificarea setărilor de copiere implicite

Imprimanta utilizează setările de copiere implicite la toate lucrările, cu excepția cazului în care schimbați setările.

Pentru a modifica setările de copiere implicite:

1. La panoul de comandă al imprimantei, apăsați butonul **Ecran de pornire**.
2. Atingeți **Copiere**.
3. Atingeți lucrarea pe care doriți să o modificați.
4. Derulați până la sfârşit şi atingeți **Salvare**.
5. Atingeți **Salvare implicite**. Setările implicite existente vor fi suprascrise cu noile selecții.
6. Atingeți **Salvare**.

Încărcarea unei presetări de copiere

Pentru a încărca o presetare salvată:

1. La panoul de comandă al imprimantei, apăsați butonul **Ecran de pornire**.
2. Atingeți **Copiere**.
3. Atingeți **Mai multe**.
4. Atingeți presetarea dorită în lista celor stocate.

5. Pe ecran apar setările preconfigurate, gata de utilizare.

   Notă: Înainte de a scana documentele originale, puteți modifica setările în funcție de necesități.

6. Atingeți **Start**.

Personalizarea aplicației de copiere

Personalizarea vă permite să modificați funcțiile disponibile, să ştergeți o presetare salvată sau să eliminați setările personalizate impuse unei aplicații.

Pentru a personaliza funcțiile disponibile:

1. La panoul de comandă al imprimantei, apăsați butonul **Ecran de pornire**.
2. Atingeți **Copiere**.
3. Derulați până la sfârşit, apoi atingeți **Personalizare**.
4. Atingeți **Listă funcții**. În cazul utilizatorilor conectați apare o fereastră prin care vi se cere să stabiliți dacă modificările sunt pentru un oaspete sau pentru uzul dvs.
5. Atingeți opțiunea dorită.
6. Pentru a ascunde o funcție a aplicației Copiere, urmați instrucțiunile afişate pe ecran.

Pentru a şterge o presetare salvată:

1. La panoul de comandă al imprimantei, apăsați butonul **Ecran de pornire**.
2. Atingeți **Copiere**.
3. Derulați până la sfârşit, apoi atingeți **Personalizare**.
4. Atingeți **Presetări**.
5. Atingeți pictograma **Coş de gunoi** din dreptul presetării pe care doriți să o ştergeți.
6. Atingeți **Ştergere** drept răspuns la mesajul afişat.
7. Atingeți **Terminat**.

Pentru a elimina setările actuale de personalizare a aplicației Copiere:

1. La panoul de comandă al imprimantei, apăsați butonul **Ecran de pornire**.
2. Atingeți **Copiere**.
3. Derulați până la sfârşit, apoi atingeți **Personalizare**.
4. Atingeți **Eliminare personalizare aplicație**.
5. Atingeți **OK** când vi se solicită aceasta.

7

Scanare

Acest capitol conține:

- Prezentarea scanării 128
- Indicații de încărcare a documentelor 129
- Scanarea pe o unitate Flash USB 130
- Scanarea în folderul personal al unui utilizator 131
- Scanarea către o adresă de e-mail 132
- Scanare pe desktop 133
- Scanarea pe un server FTP sau SFTP 134
- Scanarea într-un folder partajat pe un computer în rețea 135
- Scanarea imaginilor într-o aplicație pe un computer conectat 138
- Scanarea pe un computer folosind o conexiune prin cablu USB 141
- Previzualizarea şi crearea lucrărilor 142

Prezentarea scanării

Funcția Scanare oferă mai multe metode pentru scanarea şi stocarea unui document original. Dacă imprimanta este conectată la o rețea, puteți selecta o destinație pentru imaginea scanată, la imprimantă. De asemenea, puteți scana documente folosind o conexiune fizică cu un singur computer.

Imprimanta acceptă următoarele funcții de scanare:

- Scanarea documentelor originale către o adresă de e-mail.
- Scanarea documentelor originale pe o unitate Flash USB.
- Scanarea documentelor originale într-un folder personal.
- Scanarea documentelor originale pe un computer prin Web Services for Devices (WSD).
- Scanarea documentelor originale într-o locație partajată din rețea, folosind protocoalele de transfer Server Message Block (SMB) şi FTP.
- Importarea imaginilor scanate în aplicații folosind drivere de scanare TWAIN şi WIA.

Indicații de încărcare a documentelor

Pentru a scana sau a transmite prin fax documente originale, utilizați ecranul documentului sau alimentatorul automat de documente față-verso.

- Pentru detalii despre utilizarea ecranului documentului, consultați .
- Pentru detalii despre utilizarea alimentatorului automat de documente față-verso, consultați .

Încărcarea documentelor în vederea scanării

Amplasați documentul original ca în ilustrație.

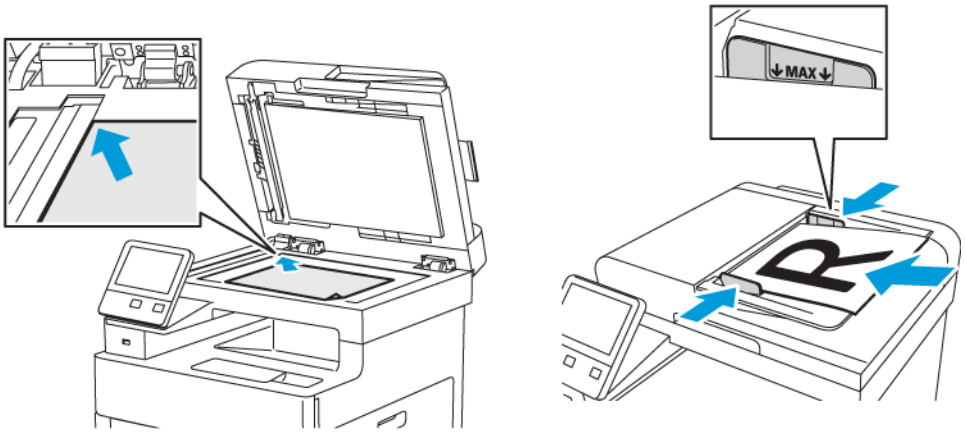

Ecranul documentului

Ridicați capacul alimentatorului de documente şi aşezați originalul, cu fața în jos, în colțul din stânga sus al ecranului documentului.

Alimentator automat de documente față-verso, cu o singură trecere

Introduceți originalele cu fața în sus, astfel încât să intre în alimentator cu partea superioară înainte. Ajustați ghidajele hârtiei astfel încât să atingă uşor originalele.

Scanarea pe o unitate Flash USB

Aveți posibilitatea să scanați un document şi să stocați fişierul scanat pe o unitate Flash USB. Funcția Scanare pe USB produce scanări în formatele de fişier **.jpg**, **.pdf**, **.pdf (a)**, **.xps** şi **.tif**.

Pentru a scana pe o unitate Flash USB:

1. Aşezați originalul pe ecranul documentului sau încărcați-l în alimentatorul automat de documente față-verso.
2. La panoul de comandă al imprimantei, apăsați butonul **Ecran de pornire**.
3. Introduceți unitatea Flash USB în portul de memorie USB din partea frontală a imprimantei.
4. În ecranul Unitate USB detectată, atingeți **Scanare pe USB**.

   Notă: Dacă această funcție nu apare, activați-o sau contactați administratorul de sistem.

5. Pentru a salva un fişier scanat într-un anumit folder de pe unitatea Flash USB, navigați la folderul respectiv, apoi atingeți **OK**.
6. Pentru a salva documentul scanat sub un anumit nume, atingeți numele fişierului ataşat, introduceți noul nume folosind tastatura de pe ecranul senzorial, apoi atingeți **Introducere**.
7. Pentru a salva documentul scanat cu un anumit format, atingeți formatul fişierului ataşat, apoi selectați formatul dorit.
8. Reglați funcțiile de scanare în funcție de necesități.
9. Pentru a începe scanarea, apăsați **Scanare**.

   Imprimanta scanează imaginile şi salvează fişierele în folderul specificat.

10. Dacă scanați folosind ecranul documentului, atunci când apare o solicitare, atingeți **Terminat** pentru a finaliza scanarea sau **Adăugare pagină** pentru a scana o altă pagină.

    Notă: Dacă scanați un document folosind alimentatorul automat de documente, nu se afişează nicio solicitare.

11. După terminarea scanării se afişează un mesaj, care vă anunță că unitatea Flash USB se poate scoate în siguranță.

    Notă: Nu scoateți unitatea Flash USB până când nu vi se solicită acest lucru. Dacă scoateți unitatea Flash înainte de finalizarea transferului, fişierul poate deveni inutilizabil şi alte fişiere aflate pe unitate se pot deteriora.

12. Pentru a reveni la ecranul de pornire, apăsați butonul **Ecran de pornire**.

Scanarea în folderul personal al unui utilizator

Funcția de scanare în directorul personal vă permite să salvați scanați documente şi să salvați rezultatele într-un director personal de pe un server extern. Directorul personal este diferit pentru fiecare utilizator autentificat. Calea directorului se stabileşte prin LDAP.

Înainte de a începe

Pentru a putea scana în folderul personal definit într-un director LDAP, asigurați-vă că locația folderului personal este definită pentru fiecare utilizator.

Dacă doriți să scanați într-un folder partajat prin rețea, creați un folder pe o unitate de rețea, partajat cu privilegii de citire şi de scriere.

Scanarea într-un folder personal

Notă: Dacă este configurată autentificarea în rețea LDAP, butonul Început apare ca opțiune pe care o puteți selecta pe ecranul Scanare în.

1. Aşezați originalul pe ecranul documentului sau încărcați-l în alimentatorul automat de documente față-verso.
2. La panoul de comandă al imprimantei, apăsați butonul **Ecran de pornire**.
3. Pentru a vă conecta la imprimantă, atingeți **Conectare**.
4. Tastați numele de utilizator, apoi atingeți **Următorul**.
5. Introduceți parola, apoi atingeți **OK**.
6. Pentru a scana într-un folder personal, selectați o opțiune:
   - Atingeți **Scanare pe** în ecranul Scanare în, atingeți **Ecran de pornire**.
   - Atingeți **Folderul meu**.
7. Pentru a salva documentul scanat sub un anumit nume, atingeți numele fişierului ataşat, introduceți noul nume folosind tastatura de pe ecranul senzorial, apoi atingeți **Introducere**.
8. Pentru a salva documentul scanat cu un anumit format, atingeți formatul fişierului ataşat, apoi selectați formatul dorit.
9. Modificați opțiunile de scanare conform necesităților.
10. Pentru a începe scanarea, apăsați **Scanare**.

    Notă: Dacă scanați un document folosind alimentatorul automat de documente, nu se afişează nicio solicitare.

    Dacă scanați folosind ecranul documentului, atunci când apare o solicitare, atingeți **Terminat** pentru a finaliza scanarea sau **Adăugare pagină** pentru a scana o altă pagină.
11. Pentru a reveni la ecranul de pornire, apăsați butonul **Ecran de pornire**.

Scanarea către o adresă de e-mail

Pentru a putea scana cu trimitere la o adresă de e-mail, configurați pe imprimantă informațiile serverului de e-mail. Pentru detalii, consultați .

Pentru a scana o imagine şi a o transmite la o adresă de e-mail:

1. Aşezați originalul pe ecranul documentului sau încărcați-l în alimentatorul automat de documente față-verso.
2. La panoul de comandă, apăsați butonul **Ecran de pornire**.
3. Atingeți **Scanare în**.
4. Introduceți destinatarii:
   - Pentru a introduce manual adresa de e-mail, atingeți E-mail, introduceți adresa, apoi atingeți **Introducere**.
   - Pentru a selecta un contact sau un grup din agenda cu adrese, atingeți pictograma **Agendă cu adrese**. Atingeți **Favorite** sau **Contacte**, apoi selectați destinatarul.
5. Pentru a salva documentul scanat sub un anumit nume, atingeți numele fişierului ataşat, introduceți noul nume folosind tastatura de pe ecranul senzorial, apoi atingeți **Introducere**.
6. Pentru a salva documentul scanat cu un anumit format, atingeți formatul fişierului ataşat, apoi selectați formatul dorit.
7. Modificați opțiunile de scanare conform necesităților.
8. Pentru a modifica rândul de subiect, în Funcții e-mail, atingeți **Subiect**, introduceți noul subiect prin intermediul tastaturii de pe ecranul senzorial, apoi atingeți **Introducere**.
9. Pentru a schimba corpul mesajului, în Funcții e-mail, atingeți **Mesaj**, introduceți textul mesajului, apoi atingeți **OK**.
10. Pentru a începe scanarea, atingeți **Transmitere**.
11. Dacă scanați folosind ecranul documentului, atunci când apare o solicitare, atingeți **Terminat** pentru a finaliza scanarea sau **Adăugare pagină** pentru a scana o altă pagină.

    Notă: Dacă scanați un document folosind alimentatorul automat de documente, nu se afişează nicio solicitare.
12. Pentru a reveni la ecranul de pornire, apăsați butonul **Ecran de pornire**.

Scanare pe desktop

Înainte de a începe:

- Înainte de a scana, computerul şi imprimanta trebuie să fie branşate la rețeaua de alimentare electrică, să fie pornite şi conectate la o rețea activă.
- Asigurați-vă că pe computer este instalat driverul de imprimare corect. Pentru detalii, consultați .
- Asigurați-vă că imprimanta este instalată pe computer prin WSD. Pentru detalii, consultați .
- Asigurați-vă că WSD este activat pe imprimantă. Activați funcția sau contactați administratorul de sistem.

Pentru a folosi funcția Scanare pe desktop:

1. Aşezați originalul pe ecranul documentului sau încărcați-l în alimentatorul automat de documente față-verso.
2. La panoul de comandă al imprimantei, apăsați butonul **Ecran de pornire**.
3. Atingeți **Scanare pe desktop**.
4. Pentru a selecta o destinație, atingeți adresa computerului.
5. Pentru a începe scanarea, apăsați **Scanare**.

   Pe desktopul PC-ului se deschide aplicația Fax şi scanare Windows. Fişierul imagine rezultat din scanare se salvează în folderul Documente scanate.
6. Dacă scanați folosind ecranul documentului, atunci când apare o solicitare, atingeți **Terminat** pentru a finaliza scanarea sau **Adăugare pagină** pentru a scana o altă pagină.

   Notă: Dacă scanați un document folosind alimentatorul automat de documente, nu se afişează nicio solicitare.
7. Pentru a reveni la ecranul de pornire, apăsați butonul **Ecran de pornire**.

Scanarea pe un server FTP sau SFTP

Pentru a scana o imagine şi a o transmite la un server FTP sau SFTP:

1. Aşezați originalul pe ecranul documentului sau încărcați-l în alimentatorul automat de documente față-verso.
2. La panoul de comandă, apăsați butonul **Ecran de pornire**.
3. Atingeți **Scanare în**.
4. Atingeți **FTP** sau **SFTP**, apoi introduceți adresa serverului.
5. Introduceți numele de utilizator şi parola, dacă vi se solicită acest lucru, apoi atingeți **Introducere**.
6. Selectați o locație de folder pentru documentul scanat, apoi atingeți **OK**.
7. Pentru a salva documentul scanat într-un fişier cu un anumit nume, atingeți numele fişierului ataşat. Prin intermediul tastaturii afişate pe ecranul senzorial, introduceți un nume nou, apoi atingeți **Introducere**.
8. Pentru a salva documentul scanat cu un anumit format, atingeți formatul fişierului ataşat, apoi selectați formatul dorit.
9. Modificați opțiunile de scanare conform necesităților.
10. Pentru a începe scanarea, atingeți **Scanare**.

    Imprimanta scanează imaginile şi salvează fişierele în folderul specificat.
11. Dacă scanați folosind ecranul documentului, atunci când apare o solicitare, atingeți **Terminat** pentru a finaliza scanarea sau **Adăugare pagină** pentru a scana o altă pagină.

    Notă: Dacă scanați un document folosind alimentatorul automat de documente, nu se afişează nicio solicitare.
12. Pentru a reveni la ecranul de pornire, apăsați butonul **Ecran de pornire**.

Scanarea într-un folder partajat pe un computer în rețea

Pentru a putea folosi imprimanta ca scaner într-o rețea, efectuați următoarele acțiuni:

- Creați un folder partajat pe unitatea de hard disc a computerului.
- Accesați Embedded Web Server şi să creați o adresă care să indice computerul scanerului.

Partajarea unui folder pe un computer cu sistem de operare Windows

1. Deschideți Windows Explorer.
2. Faceți clic dreapta pe folderul pe care doriți să-l partajați, apoi selectați **Properties** (Proprietăți).
3. Faceți clic pe fila **Sharing** (Partajare), apoi faceți clic pe **Advanced Sharing** (Partajare complexă).
4. Selectați **Share this folder** (Se partajează acest folder).
5. Faceți clic pe **Permissions** (Permisiuni).
6. Selectați grupul **Everyone** (Oricine), apoi verificați ca toate permisiunile să fie activate.
7. Faceți clic pe **OK**.

   Notă: Țineți minte numele partajării pentru a-l utiliza ulterior.

8. Faceți clic din nou pe **OK**.
9. Faceți clic pe **Închidere**.

Partajarea unui folder în Macintosh OS X versiunea 10.7 şi în versiunile ulterioare

1. Din meniul Apple, selectați **System Preferences** (Preferințe sistem).
2. Din meniul Internet & Wireless (Internet şi wireless), selectați **Sharing** (Partajare).
3. Din meniul Service (Serviciu), selectați **File Sharing** (Partajare fişier).
4. În Shared Folders (Foldere partajate), faceți clic pe pictograma **Plus** (**+**).
5. Răsfoiți până la folderul pe care doriți să-l partajați în rețea, apoi faceți clic pe **Add** (Adăugare).
6. Pentru a modifica drepturile de acces la folderul dvs., selectați-l. Grupurile se activează.
7. În lista Users (Utilizatori), faceți clic pe **Everyone** (Oricine), apoi utilizați săgețile pentru a selecta **Read & Write** (Citire şi scriere).
8. Faceți clic pe **Opțiuni**.
9. Pentru a partaja folderul, selectați **Share files and folders using SMB** (Partajare fişiere şi foldere utilizând SMB).
10. Pentru a partaja folderul cu anumiți utilizatori, lângă numele de utilizator, selectați **On** (Pornit).
11. Faceți clic pe **Done** (Realizat).
12. Închideți fereastra System Preferences (Preferințe sistem).

Notă: Când deschideți un folder partajat, bannerul cu denumirea Shared Folder (Folder partajat) apare în fereastra de găsire a folderului şi subfolderelor.

Adăugarea unui folder SMB ca intrare în agenda cu adrese, folosind Embedded Web Server

1. Deschideți un browser web pe computer. Tastați adresa IP a imprimantei în câmpul de adrese, apoi apăsați **Enter** sau **Return**.

   Notă: Dacă nu cunoaşteți adresa IP a imprimantei, consultați .

2. Faceți clic pe **Address Book** (Agendă cu adrese), apoi faceți clic pe **Add Contact** (Adăugare contact).
3. La Network (SMB) (Rețea (SMB)), faceți clic pe pictograma plus (**+**), apoi introduceți următoarele informații:
   - **Nickname** (Poreclă): Introduceți numele pe care doriți să-l vedeți în agenda cu adrese.
   - **Type** (Tip): Selectați tipul conexiunii de rețea.
   - **IP Address**: Port (Adresă IP:Port): Introduceți adresa IP a computerului, apoi introduceți numărul implicit de port.
   - **Share** (Partajare): Introduceți numele de director sau de folder. De exemplu, pentru a salva fişierele scanate într-un folder partajat numit „scans”, introduceți „scans”.
   - **Document Path** (Cale document): Introduceți calea de foldere de pe serverul SMB. De exemplu, pentru a salva fişierele scanate într-un folder numit „colorscans” din folderul „scans”, tastați „colorscans”.
   - **Login Name** (Nume conectare): Introduceți numele utilizatorului computerului.
   - **Password** (Parola): Introduceți parola de conectare la computer.
   - **Retype Password** (Reintroducere parolă): Introduceți din nou parola.
4. Pentru a salva setările de rețea, faceți clic pe **OK**.
5. Pentru a salva contactul, faceți clic pe **OK**.

Adăugarea unui folder ca intrare în agenda cu adrese folosind panoul de comandă

1. La panoul de comandă al imprimantei, atingeți butonul **Început**.
2. Atingeți **Agendă cu adrese**.
3. Atingeți pictograma **Plus** (**+**), apoi selectați **Adăugare contact**.
4. Introduceți numele de afişat în agenda cu adrese.
5. Atingeți **Adăugare (SMB)**, apoi navigați la folderul dorit.

   Notă: Acreditările de conectare sunt obligatorii pentru computerele din rețelele securizate.

6. Pentru a salva modificările, atingeți **OK**.

Scanarea într-un folder partajat pe un computer conectat la rețea

1. Aşezați originalul pe ecranul documentului sau încărcați-l în alimentatorul automat de documente față-verso.
2. La panoul de comandă al imprimantei, apăsați butonul **Început**.
3. Atingeți **Scanare în**.

4. Atingeți **Contacte**.
5. Selectați folderul partajat din lista Contacte.
6. Pentru a salva documentul scanat sub un anumit nume, atingeți numele fişierului ataşat, introduceți noul nume folosind tastatura de pe ecranul senzorial, apoi atingeți **Introducere**.
7. Pentru a salva documentul scanat cu un anumit format, atingeți formatul fişierului ataşat, apoi selectați formatul necesar.
8. Modificați opțiunile de scanare conform necesităților.
9. Pentru a începe scanarea, apăsați **Scanare**.
10. Dacă scanați folosind ecranul documentului, atunci când apare o solicitare, atingeți **Terminat** pentru a finaliza scanarea sau **Adăugare pagină** pentru a scana o altă pagină.

    Notă: Dacă scanați un document folosind alimentatorul automat de documente, nu se afişează nicio solicitare.

11. Pentru a reveni la ecranul de pornire, apăsați butonul **Ecran de pornire**.

Scanarea imaginilor într-o aplicație pe un computer conectat

Puteți importa imagini direct de la scaner într-un folder de pe computer. În cazul computerelor Macintosh® şi al unor aplicații Windows, imaginile se pot importa direct în aplicație.

Scanarea unei imagini într-o aplicație

Notă: Unele aplicații Windows, inclusiv Office 2007, nu acceptă această funcție.

1. Aşezați originalul pe ecranul documentului sau încărcați-l în alimentatorul automat de documente față-verso.
2. Deschideți pe computer aplicația în care doriți să scanați imaginea.
3. În aplicație, selectați meniul de achiziționare a imaginii.
4. Din meniul Sursă hârtie (în Windows) sau Scanare din (Macintosh), selectați una dintre opțiunile de mai jos:
   - Pentru Ecranul documentului, selectați **Flatbed**.
   - Pentru alimentatorul automat de documente față-verso, selectați **Alimentator de documente**.
5. Specificați celelalte setări ale driverului de scanare, în funcție de necesități.
6. Pentru a începe scanarea, faceți clic pe **Scanare**.

Imprimanta scanează documentul şi inserează imaginea în aplicație.

Exemplu de scanare a unei imagini în Microsoft Windows

Procedura de mai jos exemplific scanarea unei imagini cu un driver TWAIN, într-un mediu Microsoft Windows.

1. Încărcați documentul original pe ecranul documentului sau în alimentatorul automat de documente al imprimantei.
2. La computer, faceți clic pe **Start**→**Programs (Programe)**→**Microsoft Office**→**Microsoft Office Tools (Instrumente Microsoft Office)**→**Microsoft Clip Organizer** sau **OneNote**.
3. Faceți clic pe **File (Fişier)**→**Add Clips to Organizer (Adăugare miniaturi la Organizer)** →**From Scanner or Camera (Din scaner sau aparat foto)**.
4. Faceți clic pe **Device (Dispozitiv)**→**TWAIN Driver (Driver TWAIN)**.
5. Faceți clic pe **Inserare partic.**.
6. Selectați o opțiune de Mod de scanare.
   - **Previzualizare/Scanare multiple**: Acest mod configurează imprimanta să vă permită previzualizarea şi rearanjarea imaginilor scanate. De asemenea, puteți specifica includerea unei singure scanări sau a mai multora în aceeaşi sesiune.
   - **Transfer direct la aplicație**: Această opțiune elimină previzualizarea şi trimite imaginile scanate direct în aplicație.
7. Pentru a selecta un format de imagine scanată, faceți clic pe **Format original** şi selectați o opțiune.

8. Pentru a selecta fețele documentului care urmează să fie scanate, faceți clic pe **Parte pentru scanare** şi selectați o opțiune.
   - **Scanare 1 față**: Această setare determină scanarea unei singure fețe a documentului sau a imaginii originale şi crearea unor fişierelor pe 1 față.
   - **Scanare 2 fețe**: Această setare determină scanarea ambelor fețe ale documentului sau ale imaginii originale.
   - **Scanare 2 fețe, rotire fața 2**: Această setare determină scanarea ambelor fețe ale documentului sau ale imaginii originale. Imaginea de pe verso se roteşte cu 180 de grade.
9. Pentru a selecta rezoluția de scanare a imaginii, faceți clic pe **Rezoluție**, apoi selectați o opțiune.
10. Pentru a ajusta culoarea scanării, faceți clic pe **Culoare ieşire** şi selectați o opțiune.
    - **Detectare automată**: Această opțiune detectează conținutul color în imaginea originală. Dacă imaginea originală este color, imprimanta scanează integral color. Dacă imaginea originală este un document alb-negru, imprimanta scanează doar în alb-negru.
    - **Alb-negru**: Această setare determină scanarea în alb-negru.
    - **Color**: Această setare determină scanarea integral color.
    - **Nuanțe de gri**: Această setare determină detectarea şi scanarea diferitelor nuanțe de gri.
11. Pentru a regla scanarea, faceți clic pe Ajustări scanare.
12. Selectați o presetare de scanare.
13. Faceți clic pe **Scanare**.

Rezoluția de scanare depinde de modul în care intenționați să utilizați imaginea scanată. Rezoluția de scanare afectează atât mărimea, cât şi calitatea imaginii fişierului imagine scanat. O rezoluția de scanare mai ridicată produce o imagine de calitate superioară şi un fişier mai mare.

1. Pentru a ajusta culoarea scanării, faceți clic pe **Culoare ieşire** şi selectați o opțiune.
   - **Detectare automată**: Această opțiune detectează conținutul color în imaginea originală. Dacă imaginea originală este color, imprimanta scanează integral color. Dacă imaginea originală este un document alb-negru, imprimanta scanează doar în alb-negru.
   - **Alb-negru**: Această setare determină scanarea în alb-negru.
   - **Color**: Această setare determină scanarea integral color.
   - **Nuanțe de gri**: Această setare determină detectarea şi scanarea diferitelor nuanțe de gri.
2. Pentru a regla scanarea, faceți clic pe Ajustări scanare.
3. Selectați o presetare de scanare.
4. Faceți clic pe **Scanare**.

Scanarea folosind aplicația Windows Web Services on Devices

Înainte de a începe:

- Pe computer, asigurați-vă că imprimanta este instalată folosind WSD şi poate fi folosită prin rețea. Pentru detalii, consultați .
- Asigurați-vă că WSD este activat pe imprimantă. Pentru detalii, consultați Activarea serviciilor de scanare WSD.

1. Aşezați originalul pe ecranul documentului sau încărcați-l în alimentatorul automat de documente față-verso.
2. Pe computer, selectați aplicația **Windows Fax and Scan** (Fax şi scanare Windows), apoi faceți clic pe **Run** (Executare).
3. Faceți clic pe **New Scan** (Scanare nouă).

4. Pentru a alege dispozitivul, faceți clic pe **Change** (Modificare). Selectați dispozitivul din listă.
5. În fereastra New Scan (Scanare nouă), faceți clic pe lista **Profile** (Profil). Alegeți o opțiune, în funcție de tipul documentelor pe care le scanați.
   - Dacă documentele conțin text sau grafice cu linii, alegeți **Documents** (Documente).
   - În cazul documentelor cu imagini grafice sau fotografii, alegeți **Photo** (Foto).

   Setările implicite corespunzătoare scanării de document sau fotografie se afişează automat.
6. Modificați opțiunile de scanare conform necesităților.
7. Pentru a vizualiza aspectul documentelor scanate, faceți clic pe **Preview** (Previzualizare).
8. Pentru a scana documentul original, faceți clic pe **Scan** (Scanare).

   Implicit, imaginea scanată se stochează în folderul *Documents* (Documente), în subfolderul *Scanned Documents* (Documente scanate).
9. Imaginile scanate se pot redirecționa automat spre o adresă de e-mail sau un folder din rețea. Pentru a alege opțiunea de redirecționare, faceți clic pe **Tools** (Instrumente), apoi pe **Scan Routing** (Rutare scanare). Selectați opțiunea preferată, introduceți detaliile destinației, apoi faceți clic pe **Save** (Salvare).

   Imaginile scanate se redirecționează către destinația specificată.

Scanarea pe un computer folosind o conexiune prin cablu USB

Puteți importa imagini de pe scaner într-un folder de pe computer prin intermediul unei conexiuni prin cablu USB, folosind o aplicație software de scanare.

Pentru a scana documente pe computer folosind o conexiune prin cablu USB, asigurați-vă că sistemul respectă următoarele cerințe:

- Computerul trebuie să fie conectat la imprimantă printr-un cablu USB A la B.
- Pe computer trebuie să fie instalată o aplicație de scanare corespunzătoare.
- Pe computer trebuie să fie instalate drivere de scanare corespunzătoare.
  - TWAIN/WIA pentru utilizatorii Windows
  - ICA pentru utilizatorii de computere Macintosh
- Trebuie să aveți instalat un sistem de operare compatibil. Sunt acceptate următoarele sisteme de operare:
  - Windows 7 şi versiunile ulterioare
  - Mac OS 10.8.x şi versiunile ulterioare

Notă: Pentru detalii despre aceste cerințe, contactați administratorul de sistem.

Pentru a scana un document pe computerul desktop folosind o conexiune prin cablu USB:

1. Aşezați originalul pe ecranul documentului sau încărcați-l în alimentatorul automat de documente față-verso.
2. Deschideți pe computer aplicația în care doriți să scanați imaginea.
3. Asigurați-vă că imprimanta este setată drept dispozitiv de scanare implicit în aplicație. Pentru a prelua imaginea, selectați opțiunea de meniu cu care se declanşează o scanare nouă.
4. Selectați o opțiune din meniul cu sursa de scanare:
   - Pentru ecranul documentului, selectați **Flatbed**.
   - Pentru alimentatorul automat de documente față-verso, selectați **Alimentator de documente**.
5. Selectați celelalte setări ale driverului de scanare, în funcție de necesități.
6. Pentru a previzualiza documentul sau a selecta o porțiune din acesta pentru scanare, selectați **Previzualizare**.

   Imprimanta scanează o copie de previzualizare a imaginii.

   Notă: Funcția de previzualizare este disponibilă numai pentru documentele încărcate pe ecranul documentului.
7. Pentru a redimensiona cadrul, selectați colțurile şi mişcați-le.
8. În majoritatea aplicațiilor de scanare trebuie să faceți clic pe **Scanare** pentru a iniția operația de scanare.

   Imprimanta scanează documentele originale şi salvează imaginile în destinația de ieşire pe care ați specificat-o în aplicația de scanare.

   Notă: Diferite aplicații software au setări implicite de ieşire diferite. Pentru detalii, consultați documentația livrată cu aplicația.

Previzualizarea şi crearea lucrărilor

Folosiți opțiunea Previzualizare pentru a vizualiza şi verifica imaginile scanate sau pentru a crea lucrări care conțin mai mult de 50 de documente originale.

Dacă utilizați opțiunea Previzualizare pentru a crea o lucrare, împărțiți lucrarea în segmente de maximum 50 de pagini. După scanarea şi previzualizarea tuturor segmentelor, acestea sunt procesate şi trimise sub forma unei singure lucrări.

Notă: Dacă opțiunea Previzualizare nu este vizibilă, consultați Afişarea sau ascunderea aplicațiilor instalate.

1. La panoul de comandă al imprimantei, apăsați butonul **Ecran de pornire**.
2. Pentru a şterge setările anterioare ale aplicației, atingeți **Resetare**.
3. Alimentați documentele originale.
   - Utilizați ecranul documentului pentru pagini individuale sau pentru hârtie care nu poate fi încărcată în alimentatorul automat de documente față-verso. Ridicați alimentatorul automat de documente şi aşezați originalul, cu fața în jos, în colțul din stânga sus al ecranului documentului.
   - Pentru pagini unice, mai multe pagini sau documente față-verso, utilizați alimentatorul automat de documente față-verso. Îndepărtați agrafele şi capsele de pe coli. Introduceți originalele în alimentatorul automat de documente, astfel încât să intre în alimentator cu partea de sus înainte. Ajustați ghidajele hârtiei astfel încât să atingă uşor documentele.
   - În cazul lucrărilor care conțin mai mult de 50 de documente originale, împărțiți documentele în segmente de câte 50 de pagini sau mai puțin. Introduceți primul segment în alimentatorul automat de documente față-verso.

     Notă: Dacă scanați mai multe segmente, utilizați aceeaşi zonă de introducere pentru fiecare. Toate segmentele trebuie scanate folosind fie ecranul documentului, fie alimentatorul automat de documente.
4. Atingeți aplicația dorită.
5. Selectați setările lucrării.
6. Atingeți **Previzualizare**.
7. Dacă scanați documente originale față-verso, atingeți **Scanare 2 fețe**, apoi selectați o opțiune.
8. Pentru a începe scanarea, atingeți **Previzualizare**.

   Se scanează documentele originale, apoi se afişează pe ecran imaginile de previzualizare.
9. Parcurgeți şi verificați imaginile. Pentru a schimba orientarea de vizualizare, atingeți **Rotire**. Efectuați una dintre următoarele acțiuni:
   - Pentru a scana mai multe documente originale, continuați scanarea acestora folosind aceeaşi zonă de introducere. După scanare, derulați până la ultima imagine de previzualizare, apoi atingeți pictograma **Plus** (**+**). Repetați procedura până când sunt scanate toate documentele originale.
   - Pentru a procesa lucrarea şi a trimite imaginile scanate, atingeți **Trimitere**.
   - Pentru a renunța la lucrare, atingeți **X**, apoi **Ştergere şi închidere**.
10. Pentru a reveni la ecranul de pornire, apăsați butonul **Ecran de pornire**.

8

Transmiterea faxurilor

Acest capitol conține:

- Prezentarea funcției Fax 144
- Fax 145
- Fax server 150
- Previzualizarea şi crearea lucrărilor 152
- Trimiterea unui fax de la computer 153
- Imprimarea unui fax securizat 155
- Editarea agendei cu adrese 156

Prezentarea funcției Fax

Există trei modalități de a transmite un fax:

- **Fax**, sau fax inclus, scanează documentul şi îl transmite direct la un aparat de fax.
- **Fax server** scanează documentul şi îl trimite unui server fax, care îl ca transmite unui aparat de fax.
- **Fax LAN** transmite lucrarea de imprimare curentă ca pe un fax. Pentru detalii, consultați programul driver de imprimare.

Notă: Nu toate opțiunile menționate sunt acceptate de toate imprimantele. Unele opțiuni sunt valabile numai în situații particulare: un model de imprimantă, o configurație, un sistem de operare sau un tip de driver de imprimare.

Indicații de încărcare a documentelor

Pentru a scana sau a transmite prin fax documente originale, utilizați ecranul documentului sau alimentatorul automat de documente față-verso.

- Pentru detalii despre utilizarea ecranului documentului, consultați .
- Pentru detalii despre utilizarea alimentatorului automat de documente față-verso, consultați .

Încărcarea documentelor în vederea trimiterii prin fax

Amplasați documentul original ca în ilustrație.

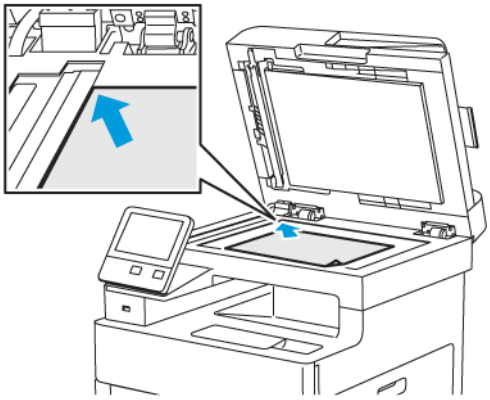

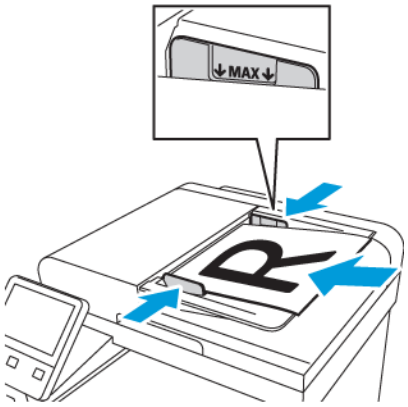

Ecranul documentului

Ridicați capacul alimentatorului de documente şi aşezați originalul, cu fața în jos, în colțul din stânga sus al ecranului documentului.

Alimentator automat de documente față-verso, cu o singură trecere

Introduceți originalele cu fața în sus, astfel încât să intre în alimentator cu partea superioară înainte. Ajustați ghidajele hârtiei astfel încât să atingă uşor originalele.

Fax

Când trimiteți un fax de la panoul de comandă al imprimantei, documentul este scanat şi transmis la un aparat fax prin intermediul unei linii telefonice dedicate. Pentru a putea folosi funcția Fax inclus, asigurați-vă că imprimante are acces la o linie telefonică funcțională, cu un număr atribuit.

Notă: Nu toate opțiunile menționate sunt acceptate de toate imprimantele. Unele opțiuni sunt valabile numai în situații particulare: un model de imprimantă, o configurație, un sistem de operare sau un tip de driver de imprimare.

Configurarea imprimantei pentru transmiterea faxurilor

Înainte de a utiliza faxul, trebuie să configurați setările de fax astfel încât acesta să fie compatibil cu conexiunea şi reglementările locale. Setările de fax includ funcții opționale pe care le puteți utiliza pentru a configura imprimanta în vederea transmiterii faxurilor.

Pentru detalii despre setările de fax şi setările implicite de fax, consultați .

Compatibilitate cu linia telefonică

Funcția fax dă rezultate optime cu liniile telefonice analogice. Nu sunt acceptate protocoalele VOIP (Voice-Over Internet Protocols), cum ar fi FIOS şi DSL.

Transmiterea unui fax cu imprimanta

1. La panoul de comandă al imprimantei, apăsați butonul **Ecran de pornire**, apoi atingeți **Fax**.
2. Introduceți manual numărul destinatarului faxului sau selectați o persoană ori un grup din agenda cu adrese fax.
   - Pentru a introduce manual numărul de fax, prin intermediul tastaturii afişate pe ecranul senzorial, atingeți **Introducere număr fax**. Tastați numărul apoi apăsați **Enter**.

     Notă: Pentru a introduce pauze, în funcție de necesități, atingeți pictograma **Caractere speciale**, apoi atingeți **Pauză de formare**. Pentru a introduce pauze mai lungi, atingeți **Pauză de formare** de mai multe ori.

   - Pentru a adăuga un număr din agenda cu adrese fax, atingeți pictograma **Agendă cu adrese**. Atingeți **Favorite** sau **Contacte**, apoi selectați contactul.
3. Reglați setările de fax în funcție de necesități.
   - Pentru a regla luminozitatea, atingeți **Mai deschis/Mai închis**, apoi reglați în funcție de necesități. Reduceți luminozitatea originalelor deschise la culoare, cum ar fi desenele în creion şi măriți luminozitatea imaginilor realizate prin autotipie, din ziare şi reviste.
   - Pentru a scana ambele fețe ale documentului original, atingeți **Scanare 2 fețe**, apoi atingeți **2 fețe**.
4. Atingeți **Trimitere**.
5. Dacă scanați folosind ecranul documentului, atunci când apare o solicitare, atingeți **Terminat** pentru a finaliza scanarea sau **Adăugare pagină** pentru a scana o altă pagină.

   Notă: Dacă scanați un document folosind alimentatorul automat de documente, nu se afişează nicio solicitare.
6. Pentru a reveni la ecranul de pornire, apăsați butonul **Ecran de pornire**.

Notă: Puteți configura imprimanta să imprime un raport de confirmare după transmiterea faxului. Pentru detalii, consultați .

Utilizarea presetărilor pentru a transmite un fax de la imprimantă

Puteți folosi presetările pentru a regăsi setările şi numele de destinatari care apar des în lucrările de fax. Puteți seta cine are acces la aceste funcții: toți utilizatorii sau doar administratorii. Setările din presetări nu sunt disponibile până când presetarea nu este creată şi stocată pe dispozitiv.

Presetările nu sunt vizibile până când nu se activează funcția.

Pentru a activa presetările:

1. La panoul de comandă al imprimantei, apăsați butonul **Ecran de pornire**, apoi atingeți **Fax**.
2. Atingeți **Personalizare**.

   Notă: Pentru a afişa meniul fără a introduce un număr de fax, atingeți **Fax** în partea de sus a ecranului.

3. Atingeți **Listă funcții**.
4. Pentru a desemna presetările drept vizibile, atingeți pictograma **ochi** corespunzătoare presetărilor.
5. Atingeți **Terminat**.
6. Pentru a reveni la ecranul de pornire, apăsați butonul **Ecran de pornire**.

Pentru a crea presetări fax:

1. La panoul de comandă al imprimantei, apăsați butonul **Ecran de pornire**, apoi atingeți **Fax**.
2. Adăugați destinatarii necesari lucrării de fax selectate.
3. Adaptați setările lucrării de fax selectate, după necesități.
4. Atingeți **Salvare**.
5. Selectați **Salvare ca presetare nouă**.
6. Introduceți numele noii presetări, apoi atingeți **Următorul**.
7. Alegeți o pictogramă pentru noua presetare, apoi atingeți **Realizat**.
8. Pentru a reveni la ecranul de pornire, apăsați butonul **Ecran de pornire**.

Pentru a utiliza presetări:

1. La panoul de comandă al imprimantei, apăsați butonul **Ecran de pornire**, apoi atingeți **Fax**.
2. Pentru a utiliza o presetare, atingeți **Presetare** în ecranul de fax.
3. Selectați o presetare salvată.
4. Atingeți **Trimitere**.
5. Dacă scanați folosind ecranul documentului, atunci când apare o solicitare, atingeți **Terminat** pentru a finaliza scanarea sau **Adăugare pagină** pentru a scana o altă pagină.

   Notă: Dacă scanați un document folosind alimentatorul automat de documente, nu se afişează nicio solicitare.

6. Pentru a reveni la ecranul de pornire, apăsați butonul **Ecran de pornire**.

Transmiterea cu întârziere a unui fax

Puteți seta o oră ulterioară la care imprimanta să transmită lucrarea fax. Puteți amâna transmiterea lucrării fax cu cel mult 24 de ore.

Pentru a putea utiliza această funcție, setați corect ceasul imprimantei. Pentru detalii, consultați .

Pentru a specifica ora de transmitere a faxului:

1. La panoul de comandă al imprimantei, apăsați butonul **Ecran de pornire**, apoi atingeți **Fax**.
2. Adăugați destinatarii şi configurați setările de fax, în funcție de necesități. Pentru detalii, consultați .
3. Atingeți **Transmisie întârziată**.
4. Pentru a seta ora transmisiei întârziate, atingeți **O anumită oră** în ecranul Transmisie întârziată. Specificați ora la care imprimanta trebuie să transmită faxul, apoi atingeți **OK**.
5. Atingeți **Trimitere**.

   Faxul este scanat şi salvat, apoi este transmis la ora specificată.
6. Dacă scanați folosind ecranul documentului, atunci când apare o solicitare, atingeți **Terminat** pentru a finaliza scanarea sau **Adăugare pagină** pentru a scana o altă pagină.

   Notă: Dacă scanați un document folosind alimentatorul automat de documente, nu se afişează nicio solicitare.
7. Pentru a reveni la ecranul de pornire, apăsați butonul **Ecran de pornire**.

Trimiterea unei coli copertă cu faxul

Puteți transmite o coală copertă cu faxul. În pagina de copertă apar informațiile din agenda cu adrese despre destinatar, precum şi informațiile despre expeditor, preluate din setarea Nume Companie Linie Fax.

Pentru a trimite o coală copertă cu faxul:

1. La panoul de comandă al imprimantei, apăsați butonul **Ecran de pornire**, apoi atingeți **Fax**.
2. Adăugați destinatarii şi configurați setările de fax în funcție de necesități. Pentru detalii, consultați .
3. Atingeți **Pagină copertă**.
4. În ecranul Coală copertă, atingeți **Adăugare coală copertă**.
5. Pentru a adăuga comentarii predefinite în câmpurile Pentru sau Către ale colii copertă, atingeți **Comentariu gol**.

   Notă: Utilizați un comentariu predefinit sau creați unul nou. Pentru detalii, consultați .

   Se afişează o listă de comentarii predefinite.
6. Selectați un comentariu, apoi atingeți **OK**.
7. Atingeți **Trimitere**.
8. Dacă scanați folosind ecranul documentului, atunci când apare o solicitare, atingeți **Terminat** pentru a finaliza scanarea sau **Adăugare pagină** pentru a scana o altă pagină.

   Notă: Dacă scanați un document folosind alimentatorul automat de documente, nu se afişează nicio solicitare.
9. Pentru a reveni la ecranul de pornire, apăsați butonul **Ecran de pornire**.

Adăugarea unui comentariu predefinit

1. La panoul de comandă al imprimantei, apăsați butonul **Ecran de pornire**.
2. Atingeți **Dispozitiv**→**Aplicații**→**Fax**.
3. Pentru a introduce un comentariu predefinit:
   a. Atingeți **Comentarii pagină copertă**.

      Se afişează o listă de comentarii salvate.

   b. Selectați un comentariu **Neutilizat**.
   c. Introduceți comentariul prin intermediul tastaturii de pe ecran.
   d. Pentru a salva comentariul, atingeți **OK**.
4. Pentru a reveni la ecranul de pornire, apăsați butonul **Ecran de pornire**.

Interogarea unui fax de la distanță

Interogarea faxurilor permite preluarea unui fax stocat pe un alt aparat fax care acceptă interogarea.

Pentru a prelua un fax de pe un alt aparat de fax:

1. La panoul de comandă al imprimantei, apăsați butonul **Început**, apoi atingeți **Fax**.

   Notă:

   - Pentru a afişa meniul fără a introduce un număr de fax, atingeți **Fax** în partea de sus a ecranului.
   - Funcțiile pot fi afişate în meniu sau ascunse. Dacă opțiunea Interogare este ascunsă în meniul de fax, modificați setările aplicației Fax. Pentru detalii, consultați .
2. Pentru a comuta funcția Interogare de la Oprit la Pornit, atingeți comutatorul **Interogare**.
3. Introduceți numărul aparatului de fax de interogat.
   - Pentru a introduce manual numărul de fax, prin intermediul tastaturii afişate pe ecranul senzorial, atingeți **Introducere număr fax**.
   - Pentru a adăuga un număr din agenda cu adrese fax, atingeți pictograma **Agendă cu adrese**. Atingeți **Favorite** sau **Contacte**, apoi selectați contactul.
4. Atingeți **Preluare**.
5. Pentru a reveni la ecranul de pornire, apăsați butonul **Ecran de pornire**.

Transmiterea manuală a unui fax

Puteți utiliza funcția Transmitere manuală pentru a activa temporar difuzorul de fax modem. Această funcție este utilă atunci când formați numere internaționale sau când utilizați sisteme telefonice în care trebuie să aşteptați un anumit ton audio.

Pentru a expedia manual un fax:

1. La panoul de comandă al imprimantei, apăsați butonul **Ecran de pornire**, apoi atingeți **Fax**.
2. Pentru a comuta funcția de transmitere manuală de la Oprit la Pornit, atingeți comutatorul **Transmitere manuală**.

   Notă: Pentru a afişa meniul fără a introduce un număr de fax, atingeți **Fax** în partea de sus a ecranului.
3. Modificați setările de fax în funcție de necesități.

4. Atingeți **Formare**.
5. Pentru a introduce un număr de fax, folosiți tastatura afişată pe ecranul senzorial.

   Notă: Pentru a introduce pauze, în funcție de necesități, atingeți pictograma **Caractere speciale**, apoi atingeți **Pauză de formare**. Pentru a introduce pauze mai lungi, atingeți **Pauză de formare** de mai multe ori.

6. Pentru a transmite faxul, atingeți **Scanare**.
7. Dacă scanați folosind ecranul documentului, atunci când apare o solicitare, atingeți **Terminat** pentru a finaliza scanarea sau **Adăugare pagină** pentru a scana o altă pagină.

   Notă: Dacă scanați un document folosind alimentatorul automat de documente, nu se afişează nicio solicitare.

8. Pentru a reveni la ecranul de pornire, apăsați butonul **Ecran de pornire**.

Imprimarea unui raport de activate fax

1. La panoul de comandă al imprimantei, apăsați butonul **Ecran de pornire**.
2. Atingeți **Dispozitiv**→**Aplicații**→**Fax**.
3. Atingeți **Raport activitate**.
4. Pentru a reveni la ecranul de pornire, apăsați butonul **Ecran de pornire**.

Fax server

Funcția de fax server vă permite să trimiteți faxuri prin rețea, către un server fax. Serverul transmite faxul unui aparat fax, printr-o linie telefonică.

Pentru a putea transmite un fax server, configurați un depozit sau o locație de arhivare fax. Serverul fax preia documentele din locația de arhivare, apoi transmite fişierele prin rețeaua telefonică. Puteți imprima un raport de confirmare.

Transmiterea unui fax server

Pentru a transmite un fax server:

1. La panoul de comandă al imprimantei, apăsați butonul **Ecran de pornire**.
2. Pentru a şterge setările anterioare ale aplicației, atingeți **Resetare**.
3. Alimentați documentele originale.
   - Utilizați ecranul documentului pentru pagini individuale sau pentru hârtie care nu poate fi încărcată în alimentatorul automat de documente față-verso, cu o singură trecere. Ridicați alimentatorul automat de documente şi aşezați originalul, cu fața în jos, în colțul din stânga sus al ecranului documentului.
   - Pentru pagini unice, mai multe pagini sau documente față-verso, utilizați alimentatorul automat de documente față-verso. Îndepărtați agrafele şi capsele de pe coli. Introduceți originalele în alimentatorul automat de documente, astfel încât să intre în alimentator cu partea de sus înainte. Ajustați ghidajele hârtiei astfel încât să atingă uşor originalele.
4. Atingeți **Fax server**.
5. Introduceți destinatarii:
   - Pentru a introduce numărul de fax al unui destinatar, utilizați tastatura de pe ecranul senzorial, apoi atingeți **Introducere**.

     Notă: Pentru a introduce pauze, în funcție de necesități, atingeți pictograma **Caractere speciale**, apoi atingeți **Pauză de formare**. Pentru a introduce pauze mai lungi, atingeți **Pauză de formare** de mai multe ori.

   - Pentru a selecta un contact sau un grup din Agenda cu adrese, atingeți pictograma **Agendă cu adrese**. Atingeți **Favorite** sau **Contacte**, apoi selectați destinatarul.

     Pentru detalii despre utilizarea Agendei cu adrese şi despre gestionarea şi crearea de Favorite, consultați Editarea agendei cu adrese.
6. Dacă scanați documente originale față-verso, atingeți **Scanare 2 fețe**, apoi selectați o opțiune.
7. Reglați setările de fax server în funcție de necesități.
8. Atingeți **Trimitere**.
9. Dacă scanați folosind ecranul documentului, în momentul în care se afişează solicitarea, efectuați una dintre operațiile de mai jos:
   - Pentru a finaliza lucrarea şi a reveni la aplicația Fax server, atingeți **Realizat**.
   - Pentru a scana încă o pagină, puneți un nou document original pe ecranul documentului, apoi atingeți **Adăugare pagină**.
   - Pentru a şterge scanarea şi a reveni la aplicația Fax server, atingeți **Anulare**, apoi **Ştergere**.

   Notă: Dacă scanați un document folosind alimentatorul automat de documente, nu se afişează nicio solicitare.
10. Pentru a reveni la ecranul de pornire, apăsați butonul **Ecran de pornire**.

Transmiterea cu întârziere a unui fax server

Puteți seta o oră ulterioară la care imprimanta să transmită lucrarea fax server. Puteți amâna transmiterea lucrării fax server cu cel mult 24 de ore.

Pentru a putea utiliza această funcție, setați corect ceasul imprimantei. Pentru detalii, consultați .

Pentru a specifica ora de transmitere a faxului server:

1. La panoul de comandă al imprimantei, apăsați butonul **Ecran de pornire**.
2. Atingeți **Fax server**.
3. Pentru a adăuga un număr de fax destinatar, folosiți tastatura afişată pe ecranul senzorial. Pentru a adăuga un contact din Agenda cu adrese, atingeți pictograma **Agendă cu adrese**.
4. Încărcați documentele originale în imprimantă, apoi reglați setările conform necesităților.
5. Atingeți **Transmisie întârziată**.
6. Atingeți **Oră specifică**. Setați numerele conform orei corecte dorite, apoi atingeți **OK**.
7. Atingeți **Trimitere**. Faxul server este scanat şi salvat, apoi este transmis la ora specificată.
8. Dacă scanați folosind ecranul documentului, atunci când apare o solicitare, atingeți **Terminat** pentru a finaliza scanarea sau **Adăugare pagină** pentru a scana o altă pagină.

   Notă: Dacă scanați un document folosind alimentatorul automat de documente, nu se afişează nicio solicitare.

9. Pentru a reveni la ecranul de pornire, apăsați butonul **Ecran de pornire**.

Previzualizarea şi crearea lucrărilor

Folosiți opțiunea Previzualizare pentru a vizualiza şi verifica imaginile scanate sau pentru a crea lucrări care conțin mai mult de 50 de documente originale.

Dacă utilizați opțiunea Previzualizare pentru a crea o lucrare, împărțiți lucrarea în segmente de maximum 50 de pagini. După scanarea şi previzualizarea tuturor segmentelor, acestea sunt procesate şi trimise sub forma unei singure lucrări.

Notă: Dacă opțiunea Previzualizare nu este vizibilă, consultați Afişarea sau ascunderea aplicațiilor instalate.

1. La panoul de comandă al imprimantei, apăsați butonul **Ecran de pornire**.
2. Pentru a şterge setările anterioare ale aplicației, atingeți **Resetare**.
3. Alimentați documentele originale.
   - Utilizați ecranul documentului pentru pagini individuale sau pentru hârtie care nu poate fi încărcată în alimentatorul automat de documente față-verso. Ridicați alimentatorul automat de documente şi aşezați originalul, cu fața în jos, în colțul din stânga sus al ecranului documentului.
   - Pentru pagini unice, mai multe pagini sau documente față-verso, utilizați alimentatorul automat de documente față-verso. Îndepărtați agrafele şi capsele de pe coli. Introduceți originalele în alimentatorul automat de documente, astfel încât să intre în alimentator cu partea de sus înainte. Ajustați ghidajele hârtiei astfel încât să atingă uşor documentele.
   - În cazul lucrărilor care conțin mai mult de 50 de documente originale, împărțiți documentele în segmente de câte 50 de pagini sau mai puțin. Introduceți primul segment în alimentatorul automat de documente față-verso.

     Notă: Dacă scanați mai multe segmente, utilizați aceeaşi zonă de introducere pentru fiecare. Toate segmentele trebuie scanate folosind fie ecranul documentului, fie alimentatorul automat de documente.
4. Atingeți aplicația dorită.
5. Selectați setările lucrării.
6. Atingeți **Previzualizare**.
7. Dacă scanați documente originale față-verso, atingeți **Scanare 2 fețe**, apoi selectați o opțiune.
8. Pentru a începe scanarea, atingeți **Previzualizare**.

   Se scanează documentele originale, apoi se afişează pe ecran imaginile de previzualizare.
9. Parcurgeți şi verificați imaginile. Pentru a schimba orientarea de vizualizare, atingeți **Rotire**. Efectuați una dintre următoarele acțiuni:
   - Pentru a scana mai multe documente originale, continuați scanarea acestora folosind aceeaşi zonă de introducere. După scanare, derulați până la ultima imagine de previzualizare, apoi atingeți pictograma **Plus** (**+**). Repetați procedura până când sunt scanate toate documentele originale.
   - Pentru a procesa lucrarea şi a trimite imaginile scanate, atingeți **Trimitere**.
   - Pentru a renunța la lucrare, atingeți **X**, apoi **Ştergere şi închidere**.
10. Pentru a reveni la ecranul de pornire, apăsați butonul **Ecran de pornire**.

Trimiterea unui fax de la computer

Puteți trimite un fax către imprimantă dintr-o aplicație care se execută pe computer.

Transmiterea unui fax din aplicațiile Windows

Puteți utiliza driverul de imprimare pentru a transmite faxuri din aplicațiile Windows.

Fereastra Fax vă permite introducerea destinatarilor, crearea unei pagini copertă cu note şi setarea opțiunilor. Puteți transmite o foaie de confirmare şi puteți seta viteza de transmisie, rezoluția, ora trimiterii şi opțiunile de formare.

Pentru a trimite un fax din aplicațiile Windows:

1. Cu documentul sau graficul dorit deschis în aplicație, deschideți caseta de dialog Imprimare. La majoritatea aplicațiilor software, faceți clic pe **Fişier**→**Imprimare** sau apăsați **CTRL+P**.
2. Selectați imprimanta.
3. Pentru a deschide caseta de dialog a driverului de imprimare, faceți clic pe **Proprietăți imprimantă**.
4. Pe fila Opțiuni Imprimare, din lista Tip Lucrare, selectați **Fax**.
5. În fereastra Fax, efectuați una sau mai multe dintre următoarele operații:
   - Faceți clic pe butonul **Adăugare destinatar**, tastați numele destinatarului şi numărul de fax, adăugați alte informații, apoi faceți clic pe **OK**. Dacă este cazul, adăugați destinatari noi.
   - Faceți clic pe butonul **Adăugare din agendă telefonică**. În fereastra Adăugare din agendă telefonică, faceți clic pe săgeată, apoi selectați o agendă din listă. Selectați numele din listă sau, pentru a căuta un destinatar, tastați numele, apoi faceți clic pe pictograma de căutare. Pentru a adăuga un nume la lista de Destinatari fax, selectați numele, apoi faceți clic pe **săgeata în jos**. După ce ați terminat, faceți clic pe **OK**. Dacă doriți să adăugați şi alte nume, repetați procedura.
6. Pentru a include o coală copertă, faceți clic pe **Coală Copertă**.
7. Selectați **Imprimare coală copertă** din meniul Opțiuni coală copertă. Introduceți detaliile necesare, apoi faceți clic pe **OK**.
8. În fila Opțiuni, selectați opțiunile corespunzătoare faxului, apoi faceți clic pe **OK**.
9. Faceți clic pe **Imprimare**.
10. În fereastra Proprietăți imprimantă, faceți clic pe **OK**.
11. În fereastra Imprimare, faceți clic pe **OK**.

Transmiterea unui fax din aplicațiile Macintosh

Puteți utiliza driverul de fax pentru a transmite faxuri din multe aplicații Macintosh. Pentru a instala driverul de fax, consultați .

Pentru a trimite un fax din aplicațiile Macintosh:

1. În aplicația software, accesați setările de imprimare. În majoritatea aplicațiilor software, apăsați **CMD+P**.
2. Selectați imprimanta fax LAN din listă.
3. Pentru a accesa setările driverului de fax, selectați **Setare Fax**. Denumirea butonului poate fi diferită, în funcție de aplicația utilizată.

4. Modificați setările de fax în funcție de necesități. Pentru mai multe informații, faceți clic pe butonul de **Ajutor** (**?**).
5. Faceți clic pe **Imprimare**.
6. Efectuați una sau mai multe dintre următoarele acțiuni:
   - Introduceți numele destinatarului, precum şi numărul său de fax, apoi faceți clic pe **Adăugare**.
   - Faceți clic pe **Căutare agendă cu adrese**, selectați destinatarii din agenda cu adrese locală, apoi faceți clic pe **Adăugare**.
   - Faceți clic pe **Căutare agendă cu adrese dispozitiv**, selectați destinatarii, apoi faceți clic pe **Adăugare**.
7. Faceți clic pe **OK**.
8. Pentru a întârzia transmisia, selectați **Transmisie întârziată**, apoi introduceți ora la care doriți să se trimită faxul.
9. Faceți clic pe **Începere trimitere**.

Imprimarea unui fax securizat

Dacă opțiunea Recepție securizată fax este activată, toate faxurile pe care le recepționează dispozitivul sunt reținut în lista Lucrări, până când introduceți o parolă. După ce introduceți parola, faxurile sunt eliberate şi imprimate.

Notă: Pentru a putea recepționa un Fax securizat, asigurați-că că funcția Recepție securizată fax este activată. Pentru detalii, consultați Configurarea setărilor de fax folosind panoul de comandă.

Pentru a imprima un fax securizat:

1. La panoul de comandă al imprimantei, apăsați butonul **Ecran de pornire**, apoi atingeți **Lucrări**.
2. Atingeți **Lucrări personale şi securizate**.
3. Apăsați pe folderul privat alocat dvs.
4. Introduceți parola, apoi atingeți **OK**.
5. Selectați o lucrare de imprimat sau atingeți **Imprimare toate**.
6. Pentru a reveni la ecranul de pornire, apăsați butonul **Ecran de pornire**.

Editarea agendei cu adrese

Puteți crea şi salva informații de contact ale unor contacte individuale sau grupuri. Puteți gestiona contactele din agenda cu adrese la panoul de comandă sau în Embedded Web Server.

Adăugarea sau editarea contactelor fax în agenda cu adrese, folosind panoul de comandă

Pentru a adăuga contacte:

1. La panoul de comandă al imprimantei, apăsați butonul **Ecran de pornire**.
2. Atingeți **Agendă cu adrese**.
3. Atingeți pictograma **Plus** (**+**), apoi selectați **Adăugare contact**.
4. Pentru a introduce un nume, atingeți câmpurile **Introduceți prenumele**, **Introduceți numele** sau **Introduceți compania**, apoi atingeți **Următorul** pentru a trece la câmpul următor. După ce ați terminat, atingeți **Introducere**.
5. Pentru a adăuga un număr de fax, atingeți **Adăugare fax**, introduceți numărul de fax, apoi atingeți **OK**.
6. Pentru a salva contactul, atingeți **OK**.
7. Pentru a reveni la ecranul de pornire, apăsați butonul **Început**.

Pentru a edita contacte:

1. La panoul de comandă al imprimantei, apăsați butonul **Ecran de pornire**.
2. Atingeți **Agendă cu adrese**.
3. În agenda cu adrese, atingeți numele contactului, apoi atingeți **Editare**.
4. Pentru a edita informațiile de contact, atingeți-le pe cele pe care doriți să le actualizați, faceți modificările necesare, apoi atingeți **OK**.
5. Pentru a salva modificările datelor contactului, atingeți **OK**.
6. Pentru a reveni la ecranul de pornire, apăsați butonul **Ecran de pornire**.

Adăugarea sau editarea grupurilor în agenda cu adrese, folosind panoul de comandă

Pentru a adăuga grupuri:

1. La panoul de comandă al imprimantei, apăsați butonul **Început**, apoi atingeți **Agendă cu adrese**.
2. Atingeți pictograma **Plus** (**+**), apoi selectați **Adăugare grup**.
3. Selectați tipul de grup.
4. Pentru a introduce un nume de grup, atingeți **Introduceți numele grupului**, apoi introduceți un nume utilizând tastatura ecranului senzorial. Atingeți **Introducere**.
5. Pentru a adăuga membri la grup, atingeți **Adăugați membru**.
6. Pentru a adăuga un nume de contact, selectați contactul din meniul Favorite sau Contacte.
7. Pentru a adăuga mai mulți membri în grup, atingeți **Adăugare membru** şi selectați un contact.

8. Pentru a salva grupul, atingeți **OK**.
9. Pentru a reveni la ecranul de pornire, apăsați butonul **Ecran de pornire**.

Pentru a edita grupuri:

1. La panoul de comandă al imprimantei, apăsați butonul **Ecran de pornire**.
2. Atingeți **Agendă cu adrese**.
3. Selectați un grup din agenda cu adrese, apoi atingeți **Editare**.
4. Pentru a adăuga membri la grup, atingeți **Adăugați membru**.
5. Pentru a adăuga un contact, selectați-l din meniul Favorite sau Contacte.
6. Pentru a adăuga mai mulți membri în grup, atingeți **Adăugare membru** şi selectați un contact.
7. Pentru a elimina membri din grup, atingeți pictograma **Coş de gunoi** din dreptul fiecărui contact de eliminat. Atingeți **Ştergere** drept răspuns la mesajul afişat.
8. Pentru a salva modificările, atingeți **OK**.
9. Pentru a reveni la ecranul de pornire, apăsați butonul **Ecran de pornire**.

Adăugarea sau editarea contactelor fax în agenda cu adrese, folosind Embedded Web Server

Pentru a adăuga contacte:

1. Deschideți un browser web pe computer. Tastați adresa IP a imprimantei în câmpul de adrese, apoi apăsați **Enter** sau **Return**.
2. În Embedded Web Server, faceți clic pe **Address Book** (Agendă cu adrese).
3. Faceți clic pe **Add Contact** (Adăugare contact).
4. Pentru a introduce un nume, faceți clic pe câmpul **First Name** (Prenume), **Last Name** (Nume) sau **Company** (Companie), apoi introduceți detaliile.
5. Pentru a adăuga o adresă de e-mail, introduceți adresa respectivă în câmpul Email (E-mail).
6. Pentru a adăuga un număr de Fax, faceți clic pe pictograma **Plus** (**+**) şi introduceți numărul.
7. Pentru a salva contactul, faceți clic pe **OK**.

Pentru a edita contacte:

1. Deschideți un browser web pe computer. Tastați adresa IP a imprimantei în câmpul de adrese, apoi apăsați **Enter** sau **Return**.
2. În Embedded Web Server, faceți clic pe **Address Book** (Agendă cu adrese).
3. Selectați un contact din Address Book (Agendă cu adrese).
4. Pentru a edita informațiile de contact, efectuați următorii paşi.
   a. Faceți clic pe numele sau pe informațiile contactului, apoi editați după necesități.
   b. Pentru a şterge informațiile contactului, faceți clic pe pictograma **Coş de gunoi** din dreptul informațiilor de şters.
   c. Pentru a salva modificările, faceți clic pe **OK**.
5. Pentru a elimina contactul selectat din Agenda cu adrese, faceți clic pe **Delete** (Ştergere). Faceți clic pe **Delete** (Ştergere) când vi se solicită aceasta.

Adăugarea sau editarea grupurilor în agenda cu adrese, folosind Embedded Web Server

Pentru a adăuga grupuri:

1. Deschideți un browser web pe computer. Tastați adresa IP a imprimantei în câmpul de adrese, apoi apăsați **Enter** sau **Return**.
2. În Embedded Web Server, faceți clic pe **Address Book** (Agendă cu adrese).
3. Faceți clic pe **Add Group** (Adăugare grup).
4. La **Enter Group Name** (Introducere nume grup), introduceți un nume pentru grup.
5. Selectați tipul de grup din meniu.
6. Pentru a adăuga membri în grup, la Members (Membri), faceți clic pe pictograma **Plus** (**+**).
7. Pentru a adăuga contacte la grup, în fereastra Add Members (Adăugare membri), selectați caseta de validare corespunzătoare fiecărui contact. După ce ați terminat, faceți clic pe **Închidere**.
8. Pentru a salva grupul, faceți clic pe **OK**.

Pentru a edita grupuri:

1. Deschideți un browser web pe computer. Tastați adresa IP a imprimantei în câmpul de adrese, apoi apăsați **Enter** sau **Return**.
2. În Embedded Web Server, faceți clic pe **Address Book** (Agendă cu adrese).
3. Selectați un grup din agenda cu adrese.
4. Pentru a adăuga membri în grup:
   a. La Members (Membri), faceți clic pe pictograma **Plus** (**+**).
   b. În fereastra Add Members (Adăugare membri), faceți clic pe caseta de validare corespunzătoare fiecărui membru necesar.
   c. Pentru a salva modificările, faceți clic pe **OK**.
5. Pentru a elimina membri din grup:
   a. Faceți clic pe pictograma **Coş de gunoi** din dreptul membrului.
   b. Faceți clic pe **Delete** (Ştergere) când vi se solicită aceasta.
   c. Repetați cei doi paşi anteriori pentru fiecare membru.
   d. Pentru a salva modificările, faceți clic pe **OK**.
6. Pentru a elimina grupul selectat din Agenda cu adrese, faceți clic pe **Delete** (Ştergere). Faceți clic pe **Delete** (Ştergere) când vi se solicită aceasta.

Crearea şi gestionarea favoritelor

Contactele pot fi marcate drept favorite. O steluță în dreptul unui contact din listă indică un favorit. Puteți marca un favorit ca favorit global pentru toate serviciile sau ca favorit pentru e-mail, fax sau destinații de scanare.

Crearea şi gestionarea favoritelor prin panoul de comandă

1. La panoul de comandă al imprimantei, apăsați butonul **Început**, apoi atingeți **Agendă cu adrese**.
2. Selectați un contact, apoi atingeți **Editare**.

3. Pentru a desemna contactul drept favorit global, atingeți pictograma **Stea** corespunzătoare contactului.
4. Pentru a marca un contact drept favorit pentru e-mail, fax sau destinație de scanare:
   a. Pentru fiecare funcție dorită, atingeți pictograma **Stea**.
   b. Pentru a salva modificările, atingeți **OK**.
5. Pentru a elimina un contact dintre favorite:
   a. Pentru a elimina contactul dintre favoritele globale, atingeți pictograma **Stea** corespunzătoare contactului.
   b. Pentru a elimina contactul din lista favoritelor pentru funcția selectată, atingeți pictograma **Stea** corespunzătoare funcției respective.
   c. Pentru a salva modificările, atingeți **OK**.
6. Pentru a reveni la ecranul de pornire, apăsați butonul **Ecran de pornire**.

Crearea şi gestionarea favoritelor în Embedded Web Server

1. În Embedded Web Server, faceți clic pe **Address Book** (Agendă cu adrese).
2. Selectați un contact.
3. Pentru a desemna contactul drept favorit global, faceți clic pe pictograma **Stea** de favorit global.
4. Pentru a marca un contact drept favorit pentru e-mail, fax sau destinație de scanare, faceți clic pe pictograma **Stea** corespunzătoare funcției:
5. Pentru a elimina contactul dintre favoritele globale sau ale funcției selectate, atingeți pictograma **Stea** corespunzătoare. Contactul este eliminat din lista favoritelor globale sau ale funcției selectate.
6. Pentru a salva modificările, faceți clic pe **OK**.

9

Întreținerea

Acest capitol conține:

- Curățarea imprimantei 162
- Reglări şi proceduri de întreținere 173
- Comandarea consumabilelor 178
- Mutarea imprimantei 181

Curățarea imprimantei

Curățarea exteriorului

Curățați lunar exteriorul imprimantei.

- Ştergeţi tava de hârtie, tava de ieşire, panoul de comandă şi celelalte componente cu o lavetă umedă, moale.
- După curățare, ştergeţi cu o lavetă uscată, moale.
- Dacă există pete greu de eliminat, aplicați o cantitate mică de detergent neagresiv pe lavetă şi ştergeţi cu grijă până pata dispare.

Atenție: Nu pulverizați detergent direct pe imprimantă. Detergentul lichid poate pătrunde în imprimantă printr-o fantă şi poate cauza probleme. Nu folosiți niciodată alți agenți de curățare în afară de apă sau detergent neagresiv.

Curățarea scanerului

Curățați scanerul aproximativ o dată pe lună, atunci când se varsă ceva pe el sau când se depune murdărie sau praf pe suprafețe. Păstrați curate rolele de alimentare pentru a asigura cea mai bună calitate a copiilor şi scanărilor.

1. Scoateți toată hârtia din tava alimentatorului de documente, precum şi din tava de ieşire a documentelor.

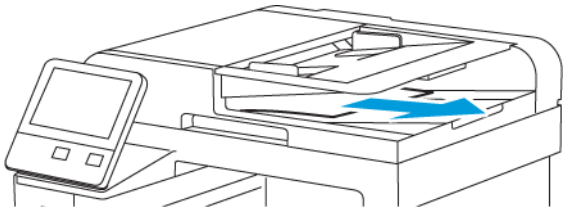

2. Deschideți capacul documentului.

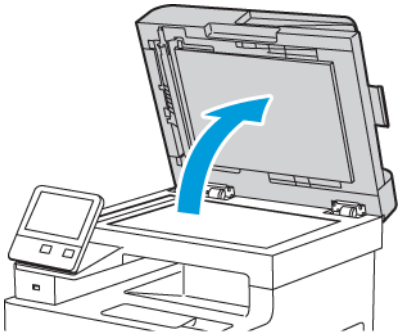

3. Umeziți uşor cu apă o lavetă moale care nu lasă scame.

4. Curățați ecranul documentului.

   Notă: Pentru rezultate optime, folosiți soluția Xerox® de curățare a sticlei pentru îndepărtarea petelor şi a dârelor.

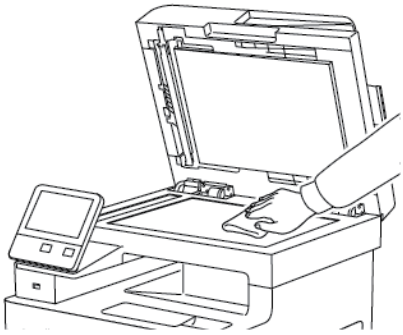

5. Curățați ecranul CVT.

   Notă: Pentru rezultate optime, folosiți soluția Xerox® de curățare a sticlei pentru îndepărtarea petelor şi a dârelor.

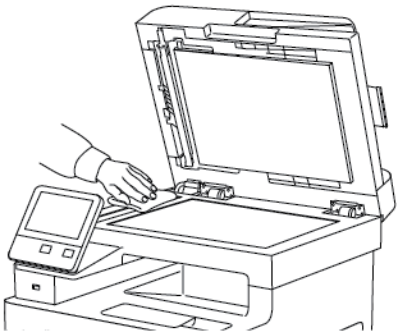

6. Ştergeți partea de dedesubt, de culoare albă, a capacului documentului până când este curată şi uscată.

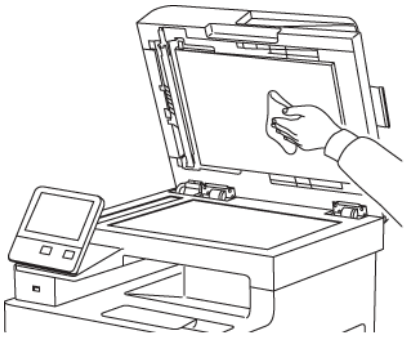

7. Pentru a avea acces la ansamblul lentilei de scanare verso, coborâți capacul de acces la scanerul de verso.

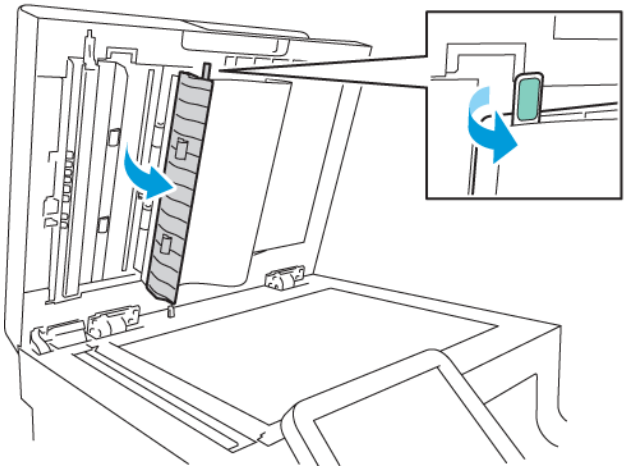

8. Folosind o lavetă moale uşor umezită cu apă, ştergeți sticla tip oglindă, banda din plastic alb şi rolele. Dacă murdăria este persistentă, umeziți o lavetă moale cu puțin detergent neutru, apoi ştergeți componentele imprimantei ce aceasta.

   Notă: Pentru a preveni deteriorarea peliculei din jurul sticlei, nu apăsați puternic pe sticla tip oglindă.

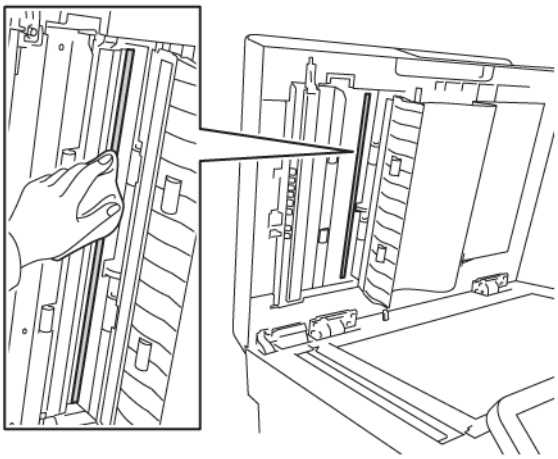

9. Închideți capacul de acces la scanerul de verso.

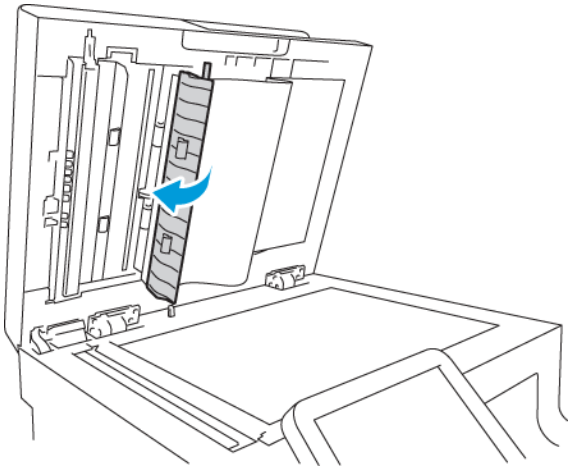

10. Închideți capacul documentului.

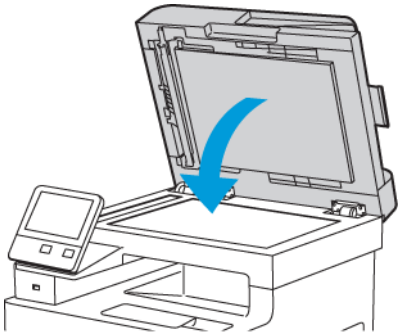

Curățarea rolelor din alimentatorul automat de documente față-verso

1. Deschideți capacul superior.

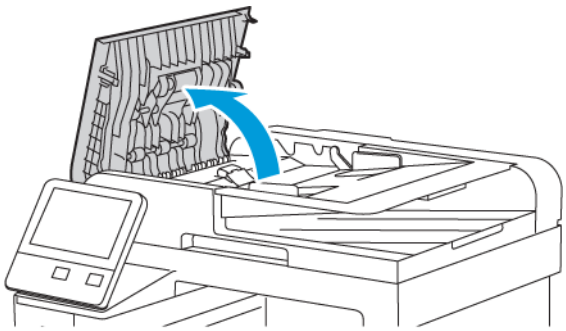

2. Ştergeți rolele de alimentare cu o lavetă uscată, moale şi fără scame până când sunt curate.

   Notă: Dacă rolele de alimentare se murdăresc cu toner sau resturi, acestea pot păta documentele. Pentru a îndepărta petele, utilizați o lavetă moale, care nu lasă scame, înmuiată într-un detergent neutru sau în apă.

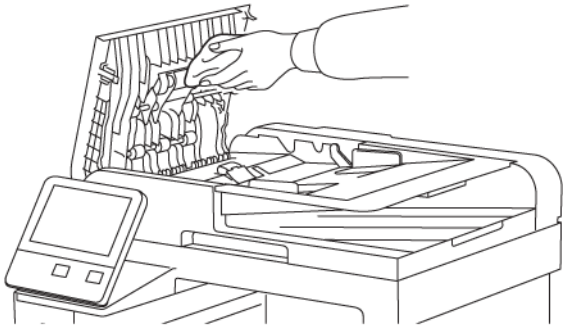

3. Închideți capacul superior.

Curățarea interiorului

AVERTISMENT:

- Nu atingeți niciodată o zonă etichetată de pe sau de lângă rola de încălzire a cuptorului. Puteți suferi arsuri. În cazul în care o coală de hârtie s-a înfăşurat pe rola de încălzire, nu încercați să o înlăturați imediat. Opriți imediat imprimanta şi aşteptați 40 de minute, până când se răceşte cuptorul. Încercați să eliminați blocajul după ce imprimanta s-a răcit.
- Dacă vărsați toner în imprimantă, îndepărtați-l cu o cârpă umedă. Nu folosiți niciodată un aspirator pentru curățarea tonerului vărsat. Scânteile formate în interiorul aspiratorului pot provoca incendiu sau explozie.

Pentru a preveni apariția în interiorul imprimantei a petelor care ar putea deteriora calitatea imprimării, curățați periodic interiorul imprimantei. Curățați interiorul imprimantei ori de câte ori înlocuiți cartuşul cilindru.

După îndepărtarea blocajelor de hârtie sau înlocuirea unui cartuş cu toner, inspectați interiorul

imprimantei înainte de a închide capacele şi uşile acesteia.

- Înlăturați toate bucățile de hârtie sau reziduurile rămase. Pentru mai multe informații, consultați .
- Eliminați praful cu o lavetă curată, uscată, fără scame.

Curățarea lentilelor LED

Dacă una sau mai multe culori de pe paginile imprimate prezintă goluri sau dungi deschise, curățați lentilele LED urmând instrucțiunile de mai jos.

AVERTISMENT: Dacă tonerul ajunge accidental pe hainele dvs., curățați-le cu grijă de praf, cât de bine puteți. Dacă au mai rămas urme de toner pe haine, folosiți apă rece, nu fierbinte, pentru a le îndepărta. Dacă tonerul se transferă pe pielea dvs., spălați-vă cu apă rece şi cu săpun neagresiv. Dacă tonerul ajunge în ochi, spălați imediat cu apă rece şi consultați un medic.

1. Opriți imprimanta.

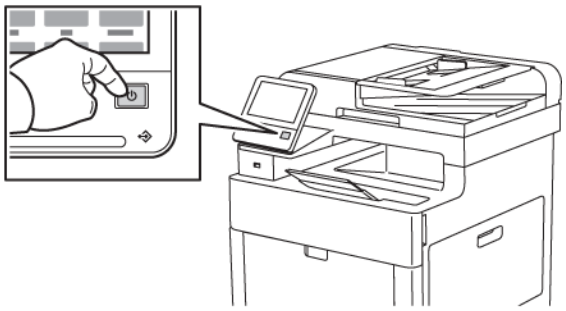

2. Deschideți uşa laterală din dreapta.

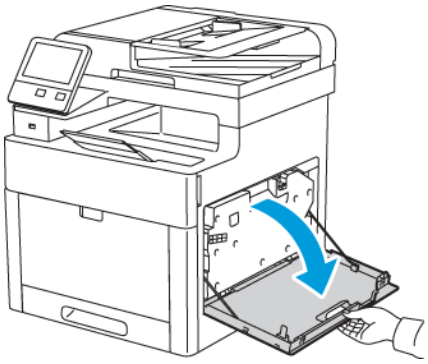

3. Pentru a debloca cartuşul de toner rezidual, prindeți opritorul între degete.

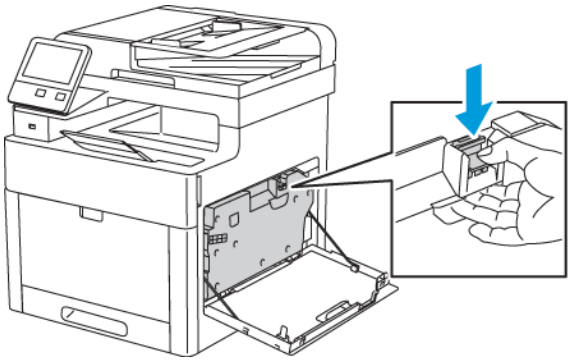

4. Pentru a scoate cartuşul de toner rezidual, coborâți partea de sus a cartuşului, apoi ridicați-l, în direcția opusă imprimantei. Pentru ca tonerul să nu se verse, orificiile trebuie să fie îndreptate în sus.

Notă:

- Aveți grijă să nu vărsați toner când manevrați cartușul de toner rezidual.
- După ce scoateți cartușul de toner rezidual, nu atingeți zona indicată în figură.

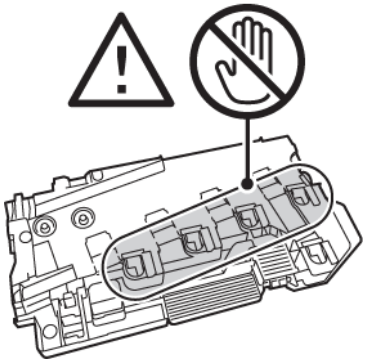

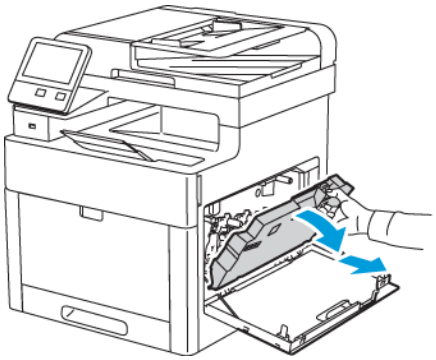

5. Aşezați cartuşul de toner rezidual pe o suprafață plană, cu deschiderile în sus.

   Notă: Pentru a evita vărsarea tonerului sau defecțiunile, nu aşezați cartuşul de toner rezidual pe o parte sau cu deschiderile în jos.

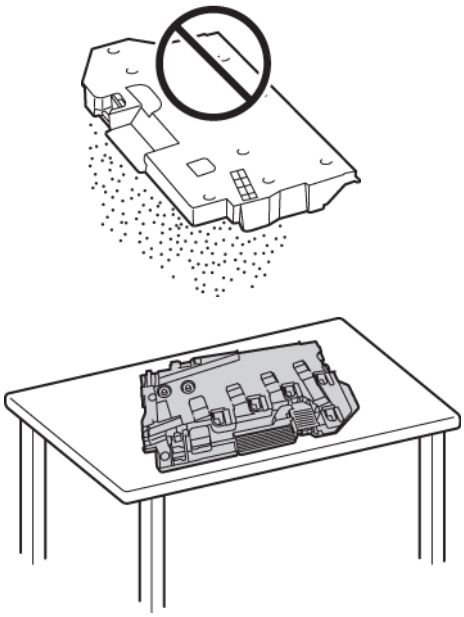

6. Scoateți bara de curățare din interiorul imprimantei.

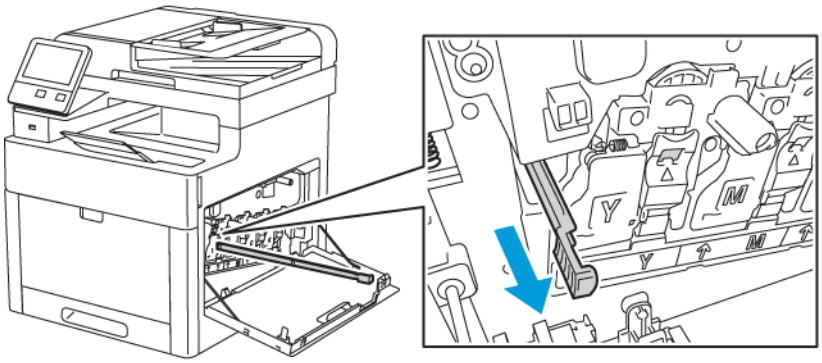

7. Introduceți bara de curățare într-unul dintre cele patru orificii, până când se opreşte, apoi trageți-o înapoi. Repetați operația de încă două ori.

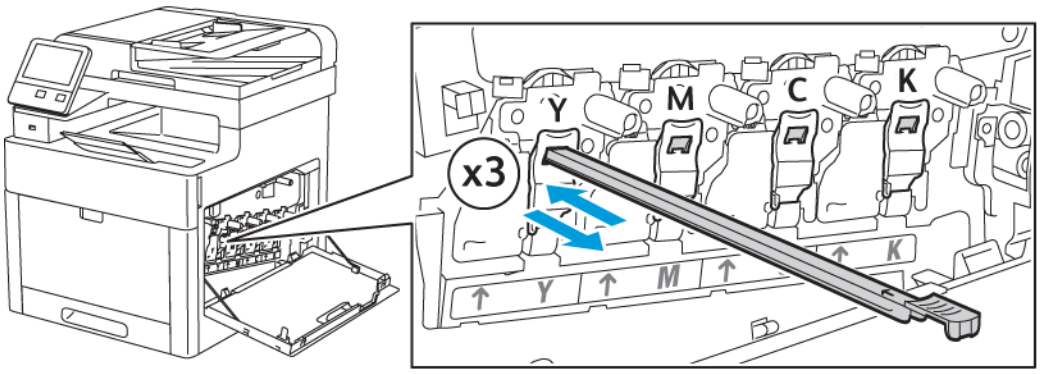

8. Repetați procedura pentru orificiile din celelalte trei fante.
9. Readuceți bara de curățare în locația inițială.

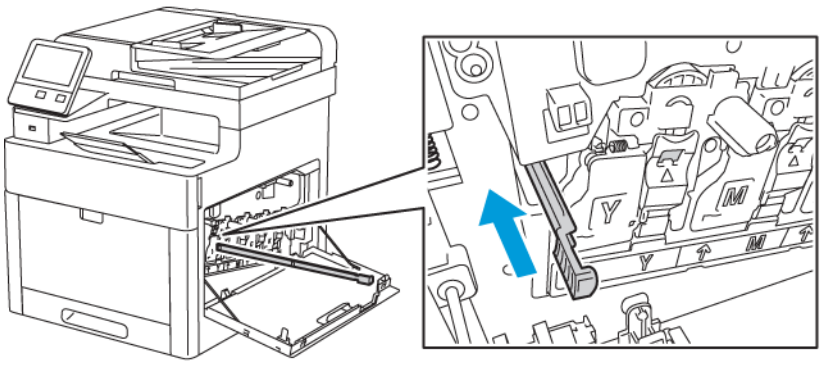

10. Pentru a reintroduce cartuşul de toner rezidual, coborâți în poziție partea de jos a cartuşului. Pentru blocarea cartuşului în locaş, împingeți înainte partea de sus, până când auziți clicul opritorului.

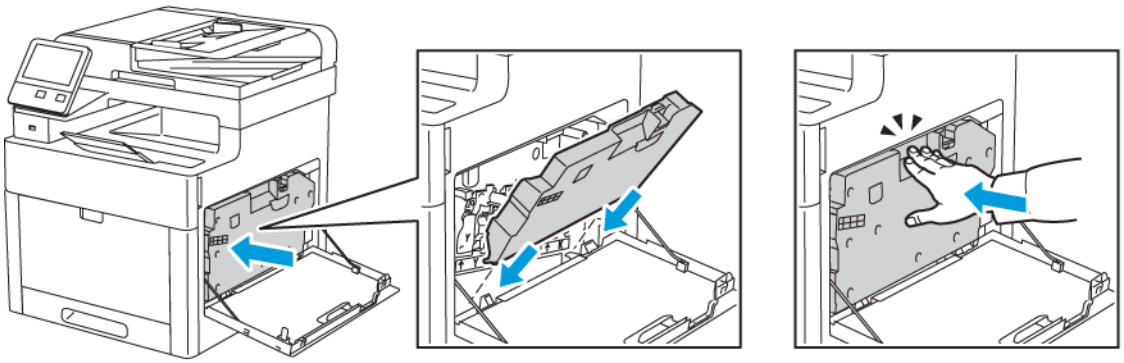

11. Închideți uşa laterală din dreapta.

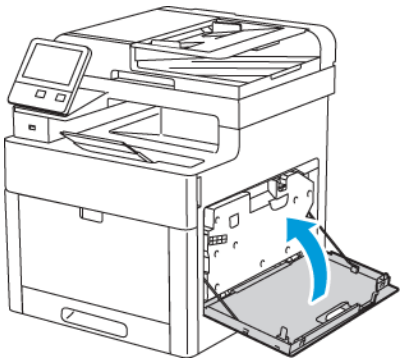

Curățarea senzorilor de densitate a culorii

Curățați senzorii de densitate de culoare dacă imaginile imprimate sau culorile sunt prea deschise sau închise ori dacă fundalul este neclar.

1. Opriți imprimanta. Pentru detalii, consultați .
2. Ridicați butonul de deblocare a uşii din spate, apoi trageți de uşă pentru a o deschide.

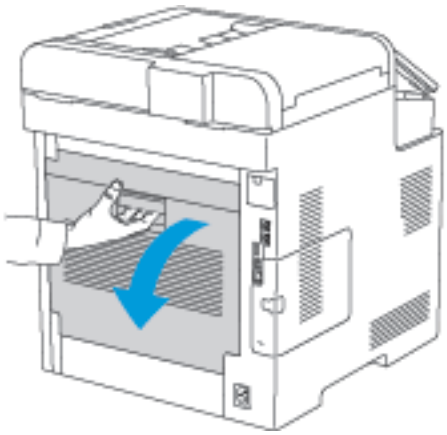

3. Curățați senzorii de densitate a culorii cu un tampon de bumbac uscat.

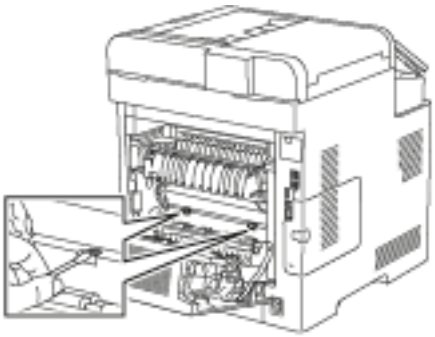

4. Închideți ușa din spate.

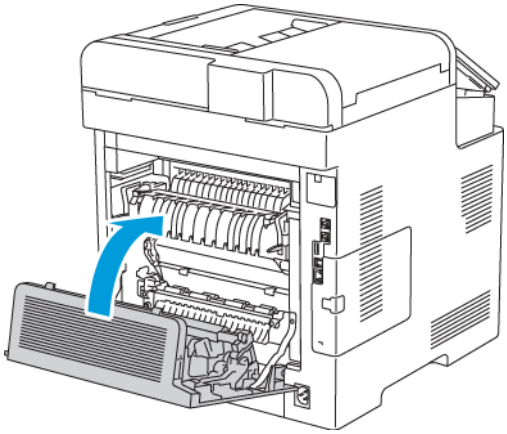

Reglări şi proceduri de întreținere

Registrație culoare

Imprimanta reglează automat alinierea culorii atunci când reglarea automată este pornită. Puteți de asemenea să reglați manual alinierea culorii ori de câte ori imprimanta este inactivă. Trebuie să reglați alinierea culorii ori de câte ori imprimanta este mutată. Dacă aveți probleme la imprimare, reglați alinierea culorii.

Efectuarea unui reglaj pentru alinierea culorii

Registrația culorilor se ajustează ori de câte ori este instalat un nou cartuş cu toner. Puteți executa această reglare oricând este necesar.

Pentru a efectua reglarea registrației culorilor:

1. La panoul de comandă al imprimantei, apăsați butonul **Început**.
2. Atingeți **Dispozitiv**→**Asistență**→**Registrație culoare**.
3. Pentru a efectua o reglare a registrației automate a culorilor, atingeți **Start**.
4. Atingeți **Închidere** în mesajul care anunță terminarea cu succes a operației.
5. Pentru a ieşi din meniu, atingeți **X**.
6. Pentru a reveni la ecranul Început, apăsați butonul **Început**.

Calibrare culoare

Recurgeți la procedura de calibrare a culorilor în cazul în care culorile sunt denaturate sau pentru a obține nuanțe de gri cu aspect neutru.

Pentru a calibra culorile:

1. La panoul de comandă al imprimantei, apăsați butonul **Ecran de pornire**.
2. Atingeți **Dispozitiv**→**Asistență**→**Calibrare culori**.
3. Pentru a selecta un ecran de utilizat la calibrare, atingeți **Tip ecran**, apoi selectați o opțiune.
   - Pentru a optimiza tonurile de culoare ale lucrărilor de copiere, atingeți **Lucrare de copiere**.
   - Pentru a optimiza tonurile de culoare pentru lucrări de imprimare la calitate standard, atingeți **Lucrare de imprimare 1**.
   - Pentru a optimiza tonurile de culoare pentru lucrări de imprimare la calitate îmbunătățită, atingeți **Lucrare de imprimare 2**.
4. Pentru a selecta un tip de lucrare țintă pentru calibrare, atingeți **Țintă**, apoi selectați tipul de ieşire pe care doriți să-l calibrați.
   - Pentru a optimiza tonurile de culoare numai în lucrările de copiere, atingeți **Numai lucrări de copiere**.
   - Pentru a optimiza tonurile de culoare numai în lucrările de imprimare, atingeți **Numai lucrări de imprimare**.
   - Pentru a optimiza tonurile de culoare atât în lucrările de copiere, cât şi în cele de imprimare, atingeți **Lucrări de copiere şi de imprimare**.
   - Dacă nu doriți să faceți reglaje, atingeți **Fără**.
5. Pentru a selecta tava din care se ia hârtia, atingeți **Alimentare hârtie**, apoi atingeți tava dorită.
6. Pentru a începe calibrarea culorilor, atingeți **Start**. Urmați instrucțiunile afişate pe ecran.
7. După ce ați terminat, atingeți **Închidere**.

8. Pentru a ieşi din meniu, atingeți **X**.
9. Pentru a reveni la ecranul de pornire, apăsați butonul **Ecran de pornire**.

Uniformitatea culorilor la scanare

Recurgeți la procedura Uniformitatea culorilor la scanare în cazul în care culorile sunt denaturate în scanări sau pentru a obține nuanțe de gri cu aspect neutru. Această procedură imprimă o planşă de calibrare pe care o veți încărca în alimentatorul automat de documente. Imprimanta scanează pagina şi utilizează valorile de scanare pentru a face ajustări.

Pentru a efectua procedura Uniformitatea culorilor la scanare:

1. La panoul de comandă al imprimantei, apăsați butonul **Ecran de pornire**.
2. Atingeți **Dispozitiv**→**Asistență**→**Uniformitate culori la scanare**.
3. Pentru a selecta procedura dorită, atingeți **Tip calibrare**, apoi selectați o procedură.
   - Pentru a executa procedura Uniformitatea culorilor la scanare, atingeți **Imprimare planşă de calibrare**. Urmați instrucțiunile afişate pe ecran.
   - Pentru a restabili setările de scanare color la valorile anterioare, atingeți **Restaurare setări anterioare**. Urmați instrucțiunile afişate pe ecran.
   - Pentru a reseta setările de scanare color la valorile implicite din fabricație, atingeți **Resetare la valorile implicite din fabricație**. Urmați instrucțiunile afişate pe ecran.
4. După ce ați terminat, atingeți **Închidere**.
5. Pentru a ieşi din meniu, atingeți **X**.
6. După ce ați terminat, apăsați butonul **Început** pentru a reveni la ecranul de pornire.

Reglarea registrației de hârtie

Folosiți Reglarea registrației de hârtie pentru a regla poziția imaginii imprimate pe pagină. Reglarea vă permite să amplasați marginile (sus, jos, stânga, dreapta) exact acolo unde doriți. Puteți specifica poziția imaginii atât pe față, cât şi pe verso, separat pentru fiecare tavă de hârtie instalată.

Verificarea registrației de hârtie

1. La panoul de comandă al imprimantei, apăsați butonul **Ecran de pornire**.
2. Conectați-vă ca administrator. Pentru detalii, consultați .
3. Atingeți **Dispozitiv**→**Asistență**→**Poziție imagine**.
4. Selectați tava din care se va alimenta hârtia pentru imprimarea de registrație.
   a. Atingeți **Alim. hârtie**.
   b. Atingeți tava dorită.
5. Dacă imprimanta are funcție de imprimare automată pe 2 fețe, selectați fețele pe care doriți să le optimizați.
   - Pentru a selecta eşantionul de pagină de registrație pentru reglarea feței 1, atingeți **Fața ajustată**, apoi atingeți **Fața 1**.
   - Pentru a selecta eşantionul de pagină de registrație pentru reglarea ambelor fețe, atingeți **Fața ajustată**, apoi atingeți **Fața 2**.
6. Specificați numărul de pagini eşantion care se vor imprima consecutiv.
   a. Atingeți **Setări de imprimare**.

b. Pentru a mări sau a reduce numărul de pagini eşantion, la Cantitate, atingeți plus (**+**) sau minus (**-**), apoi atingeți **OK**.

7. Pentru a imprima paginile eşantion, atingeți **Imprimare de probă**.
8. După terminarea imprimării atingeți **Închidere**.
9. Măsurați cu o riglă distanța imaginii imprimate pe fața 1 a paginilor eşantion, față de marginile de sus, de jos, din stânga şi din dreapta ale colii.

   Notă: Pentru a facilita identificarea, pe fața 1 se imprimă un punct, iar pe fața 2 două puncte.

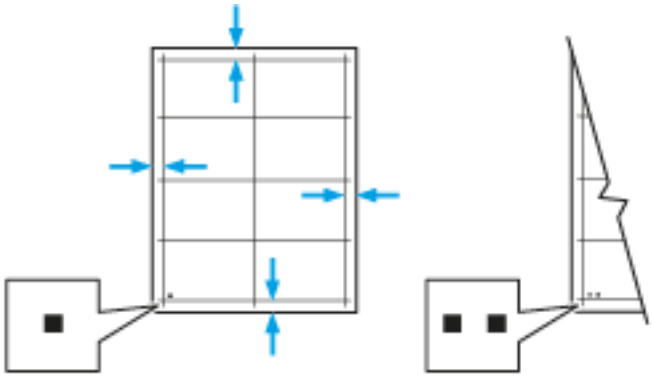

10. Măsurați cu o riglă distanța imaginii imprimate pe verso față de marginile de sus, de jos, din stânga şi din dreapta ale colii.
11. Dacă imaginea este centrată, nu este necesară nicio ajustare. Dacă nu este centrată, ajustați registrația hârtiei. Pentru detalii, consultați .

Reglarea registrației de hârtie

1. La panoul de comandă al imprimantei, apăsați butonul **Ecran de pornire**.
2. Conectați-vă ca administrator. Pentru detalii, consultați .
3. Atingeți **Dispozitiv**→**Asistență**→**Poziție imagine**.
4. Pentru a ajusta registrația, selectați o tavă de hârtie sursă.
   a. Atingeți **Alim. hârtie**.
   b. Atingeți tava dorită.
5. Utilizând planşa imprimată la Verificarea registrației de hârtie, selectați fața de ajustat.
   a. Dacă doriți să reglați Fața 1, atingeți **Fața ajustată**, apoi atingeți **Fața 1**.
   b. Dacă doriți să reglați Fața 2, atingeți **Fața ajustată**, apoi atingeți **Fața 2**.
6. Pentru a ajusta registrația, atingeți **Regl. reg. față/Regl. reg. later.**.
   a. Pentru a regla registrația laterală, la **Regl. reg. later.**, atingeți plus (**+**) sau minus (**-**).

b. Pentru a regla registrația pe verticală, la **Regl. reg. față**, atingeți plus (**+**) sau minus (**-**).

Pentru referință corectă, amplasați planşa astfel încât punctele de pe fața 1, respectiv fața 2 să se afle în partea de jos a paginii.

- În cazul registrației pe verticală, o valoarea pozitivă deplasează imaginea spre partea de jos a paginii.
- În cazul registrației laterale, o valoarea pozitivă deplasează imaginea spre stânga.

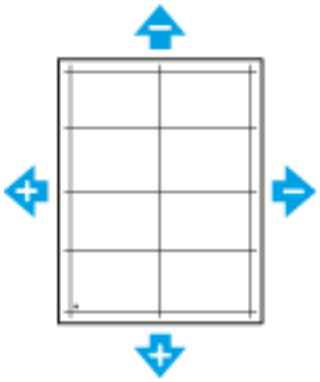

7. Pentru a salva setările, atingeți **OK**.
8. Repetați paşii 4 – 6 pentru a introduce alte valori, în funcție de necesități.
9. Imprimați o altă planşă de registrație, apoi repetați procesul, până când terminați de făcut corecțiile de registrație.
10. Pentru a reveni la ecranul de pornire, apăsați butonul **Ecran de pornire**.

Reglarea tensiunii de transfer

Utilizați Reglarea tensiunii de transfer pentru a specifica decalajul tensiunii rolei de transfer polarizate la imprimarea pe tipul de hârtie selectat. Dacă imaginea imprimată este prea deschisă, creşteți tensiunea pentru hârtia pe care o utilizați. Dacă imaginea imprimată are aspect pestriț sau este pătată, reduceți tensiunea pentru hârtia pe care o utilizați.

Pentru a regla tensiunea de transfer:

1. La panoul de comandă al imprimantei, apăsați butonul **Ecran de pornire**.
2. Atingeți **Dispozitiv**→**Asistență**→**Reglare tensiune de transfer**.
3. Pentru a selecta tipul de hârtie pentru reglare, atingeți **Tip hârtie**, apoi atingeți tipul de hârtie dorit.
4. Pentru a regla tensiunea de transfer, la **Nivel tensiune**, atingeți pictograma Plus (**+**) sau pictograma Minus (**-**).
5. Atingeți **Reglare**.
6. Pentru a ieşi din meniu, atingeți **X**.
7. Pentru a reveni la ecranul de pornire, apăsați butonul **Ecran de pornire**.

Reglarea cuptorului

Reglați cuptorul pentru a obține calitate optimă la imprimare pe o gamă largă de tipuri de hârtie. Dacă o coală imprimată este murdară de toner sau tonerul se poate desprinde de pe hârtie, creşteți temperatura pentru hârtia pe care o utilizați. Dacă tonerul prezintă „băşici” sau are aspect pestriț, reduceți temperatura pentru hârtia pe care o utilizați.

Pentru a regla cuptorul:

1. La panoul de comandă al imprimantei, apăsați butonul **Început**.
2. Atingeți **Dispozitiv**→**Asistență**→**Reglare temperatură cuptor**.
3. Pentru a selecta tipul de hârtie, atingeți **Tip hârtie**, apoi atingeți în listă numele tipului de hârtie dorit.
4. Pentru a mări sau a micşora temperatura în cuptor, atingeți butoanele săgeată, apoi atingeți **Reglare**.
5. Dacă doriți să reglați cuptorul pentru un alt tip de hârtie, selectați tipul respectiv din listă, apoi repetați paşii 3 şi 4.
6. Pentru a ieşi din meniu, atingeți **X**.
7. Pentru a reveni la ecranul de pornire, apăsați butonul **Ecran de pornire**.

Reglarea altitudinii

Utilizați funcția Reglaj altitudine pentru a regla altitudinea astfel încât să concorde cu locația unde este instalată imprimanta. Dacă setarea altitudinii nu este corectă, poate cauza probleme de calitate a imprimării.

Pentru a regla altitudinea:

1. La panoul de comandă al imprimantei, apăsați butonul **Ecran de pornire**.
2. Atingeți **Dispozitiv**→**Asistență**→**Reglaj altitudine**.
3. Atingeți altitudinea locației imprimantei, apoi atingeți **OK**.
4. Pentru a reveni la ecranul de pornire, apăsați butonul **Ecran de pornire**.

Executarea procedurii de curățare a rolei de developator şi de transfer

Când o imprimantă nu este folosită o perioadă de timp mai lungă, este posibil ca pe materialele imprimate să apară o nuanță vizibilă de toner pe fundal. Efectuați procedura de curățare a rolei de developator şi de transfer pentru a reduce tonerul de fundal de pe materialele imprimate.

Pentru a executa procedura de curățare a rolei de developator şi de transfer:

1. La panoul de comandă al imprimantei, apăsați butonul **Ecran de pornire**.
2. Atingeți **Dispozitiv**→**Asistență**→**Curățare rolă developator şi transfer**.
3. Pentru a efectua procedura de curățare a rolei de developator şi de transfer, atingeți **Start**.
4. Atingeți **Închidere** în mesajul care anunță terminarea cu succes a operației.
5. Pentru a ieşi din meniu, atingeți **X**.
6. Pentru a reveni la ecranul de pornire, apăsați butonul **Ecran de pornire**.

Comandarea consumabilelor

Consumabile

Consumabilele sunt componente ale imprimante care se consumă în timpul funcționării imprimantei. Consumabilele prevăzute pentru această imprimantă sunt cartuşe cu toner Xerox® originale, în culorile cyan, magenta, galben şi negru.

Notă:

- Fiecare consumabilă are incluse în pachet instrucțiuni de instalare.
- Instalați numai cartuşe noi în imprimantă. Dacă se instalează un cartuş cu toner utilizat, cantitatea de toner rămas care se afişează poate fi inexactă.
- Pentru a asigura calitatea imprimării, cartuşul cu toner a fost proiectat astfel încât să-şi înceteze funcționarea la un moment prestabilit.

Atenție: Folosirea altui tip de toner decât tonerul original Xerox® poate afecta calitatea imprimării şi fiabilitatea imprimantei. Tonerul Xerox® este singurul proiectat, fabricat şi supus de către Xerox unor controale stricte de calitate în vederea utilizării cu această imprimantă.

Articole pentru întreținere curentă

Articolele pentru întreținere curentă sunt componente ale imprimantei cu o perioadă limitată de funcționare şi care necesită înlocuire periodică. Piesele de schimb pot fi componente sau kituri. De obicei, articolele pentru întreținere curentă pot fi înlocuite de către client.

Notă: Fiecare articol pentru întreținere curentă are instrucțiuni de instalare.

Articolele pentru întreținerea curentă pentru această imprimantă includ următoarele:

- Cartuşe cilindru cyan, magenta, galben şi negru
- Cartuş de Toner Rezidual

Când trebuie comandate consumabilele

Atunci când consumabilele se apropie de momentul înlocuirii, pe panoul de comandă apare un avertisment. Verificați dacă aveți consumabile de schimb la îndemână. Este important să comandați aceste articole după prima apariție a acestui mesaj pentru a evita întreruperea funcționării imprimantei. În momentul în care consumabilele trebuie înlocuite, pe panoul de comandă apare un mesaj de eroare.

Comandați consumabilele de la distribuitorul local sau accesați www.xerox.com/office/WC6515supplies.

Atenție: Nu se recomandă utilizarea consumabilelor non-Xerox. Garanția Xerox, contractul de service şi Total Satisfaction Guarantee (Garanția satisfacției totale) nu acoperă deteriorarea, funcționarea necorespunzătoare sau reducerea randamentului cauzate de folosirea consumabilelor non-Xerox sau a consumabilelor Xerox care nu sunt specificate pentru această imprimantă. Total Satisfaction Guarantee (Garanția satisfacției totale) este disponibilă în Statele Unite şi în Canada. Acoperirea asigurată de garanție poate varia în afara acestor regiuni. Contactați reprezentanța Xerox pentru detalii.

Vizualizarea stării consumabilelor din imprimantă

Puteți verifica starea şi procentul rămas din consumabilele imprimantei la panoul de comandă sau prin Embedded Web Server.

Pentru a vizualiza starea consumabilelor prin Embedded Web Server:

1. Deschideți un browser web pe computer. Tastați adresa IP a imprimantei în câmpul de adrese, apoi apăsați **Enter** sau **Return**.

   Notă: Pentru detalii, consultați .

2. Pentru a vizualiza procentul de toner rămas, faceți clic pe **Home** (Pornire).
3. Pentru a vizualiza detaliile, la Supplies (Consumabile), faceți clic pe **Details** (Detalii).
4. La panoul de comandă al imprimantei, apăsați butonul **Ecran de pornire**.
5. Atingeți **Dispozitiv**→**Consumabile**.
6. Pentru a vedea detalii suplimentare despre un element, atingeți-l.
7. Pentru a ieşi din meniu, atingeți **X**.
8. Pentru a reveni la ecranul de pornire, apăsați butonul **Ecran de pornire**.

Pentru a vedea starea consumabilelor din imprimantă de la panoul de comandă:

1. La panoul de comandă al imprimantei, apăsați butonul **Ecran de pornire**.
2. Atingeți **Dispozitiv**→**Consumabile**.
3. Pentru a vedea detalii suplimentare despre un element, atingeți-l.
4. Pentru a ieşi din meniu, atingeți **X**.
5. Pentru a reveni la ecranul de pornire, apăsați butonul **Ecran de pornire**.

Cartuşe cu toner

Precauții generale

AVERTISMENT:

- Atunci când înlocuiți un cartuş cu toner, aveți grijă să nu vărsați tonerul. Dacă se varsă toner, evitați contactul cu îmbrăcămintea, cu pielea, cu ochii şi cu gura. Nu inhalați praful de toner.
- Nu lăsați cartuşele cu toner la îndemâna copiilor. Dacă un copil înghite accidental toner, cereți copilului să scuipe tonerul şi să-şi clătească gura cu apă. Consultați imediat un medic.
- Utilizați o lavetă umedă pentru a şterge tonerul vărsat. Nu folosiți niciodată un aspirator pentru curățarea tonerului vărsat. Scânteile electrice formate în interiorul aspiratorului pot provoca incendiu sau explozie. Dacă vărsați o cantitate mare de toner, luați legătura cu reprezentantul local Xerox.
- Nu aruncați niciodată în foc un cartuş cu toner. Tonerul rămas în cartuş se poate aprinde şi poate provoca vătămări prin ardere sau explozie.

Înlocuirea unui cartuş cu toner

În momentul în care un cartuş cu toner trebuie înlocuit, pe panoul de comandă apare un mesaj.

Notă: Fiecare cartuş cu toner are incluse în pachet instrucțiuni de instalare.

Mesaj de stare a imprimantei	Cauză şi soluție
Comandați toner	Nivelul tonerului din cartuş este scăzut. Comandați un nou cartuş cu toner.
Toner epuizat	Cartuşul cu toner este gol. Înlocuiți cartuşul cu toner cu unul nou.

Reciclarea consumabilelor

Pentru mai multe informații despre programul de reciclare a consumabilelor Xerox®, vizitați www.xerox.com/gwa.

Verificarea valorilor contoarelor

Cu Citiri pe contor puteți vizualiza detalii despre contoarele de imprimări ale echipamentului. Se afişează valorile curente ale contoarelor de imprimări color, alb-negru şi total. Contoarele urmăresc numărul total de imagini şi pagini realizate cu imprimanta de-a lungul întregii durate de viață. Nu puteți reseta valorile contoarelor. Pentru detalii, consultați .

Mutarea imprimantei

AVERTISMENT:

- Pentru ridicarea imprimantei este nevoie de cel puțin două persoane care să țină imprimanta de mânerele de pe părțile laterale.
- Pentru a nu scăpa imprimanta şi a preveni vătămările corporale, ridicați imprimanta ținând-o de locaşurile din cele două părți. Nu ridicați niciodată imprimanta ținând-o de alte zone.
- Dacă alimentatoarele opționale pentru 550 de coli sunt montate, demontați-le înainte de a muta imprimanta. Dacă alimentatoarele opționale pentru 550 de coli nu sunt fixate în siguranță pe imprimantă, pot să cadă şi să producă vătămări.

Respectați aceste instrucțiuni atunci când mutați imprimanta:

1. Opriți imprimanta, apoi deconectați cablul de alimentare şi celelalte cabluri din partea din spate a acesteia.

   AVERTISMENT: Pentru a evita şocul electric, nu atingeți niciodată ştecherul cu mâinile ude. Atunci când scoateți cablul de alimentare din priză, aveți grijă să trageți de ştecher, nu de cablu. Dacă trageți de cablu, îl puteți deteriora, ceea ce poate duce la incendiu sau la electrocutare.

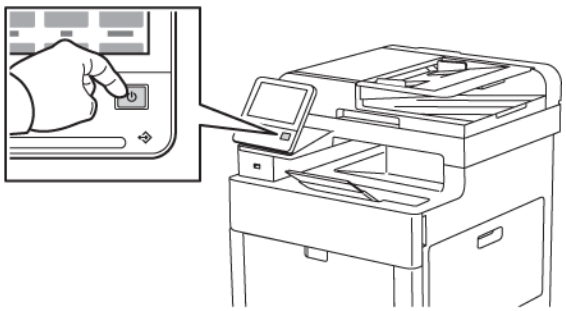

2. Scoateți toată hârtia din tava manuală.

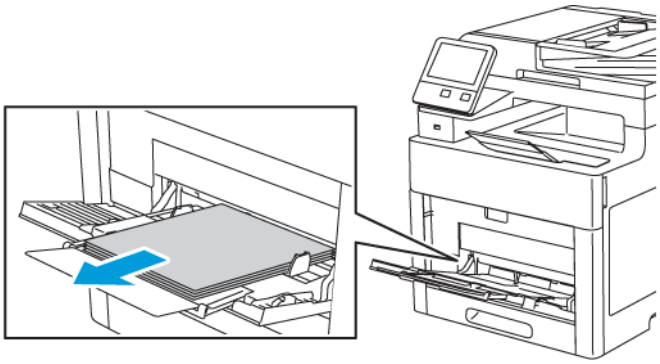

3. Închideți tava manuală.

4. Îndepărtați toată hârtia sau alte suporturi de imprimare/copiere din tava de ieşire.

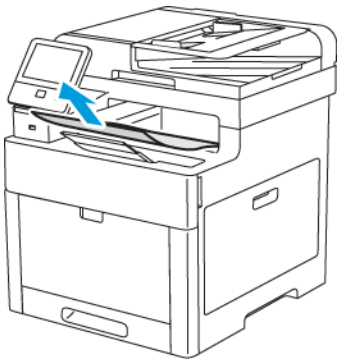

5. Dacă extensia tăvii de ieşire este trasă în afară, introduceți-o.

6. Scoateți toată hârtia din tava 1, apoi închideți tava.

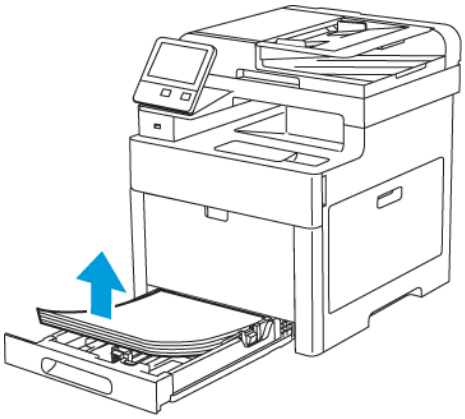

7. Păstrați hârtia în ambalaj, ferită de umiditate şi murdărie.

8. Dacă alimentatorul opțional pentru 550 de coli este montat, deblocați-l şi demontați-l înainte de a muta imprimanta.

9. Ridicați şi transportați imprimanta aşa cum se arată în ilustrație.

Notă:

- Dacă deplasați imprimanta, nu o înclinați mai mult de 10 grade, în nicio direcție. Înclinarea imprimantei cu mai mult de 10 grade poate determina vărsarea tonerului.
- Reambalați imprimanta şi componentele sale opționale în materialul şi cutiile originale sau utilizați un kit de reambalare Xerox.

Atenție: Dacă imprimanta nu este reambalată adecvat pentru transport, se pot produce deteriorări care nu sunt acoperite de garanția Xerox®, de contractul de service sau de Total Satisfaction Guarantee (Garanția satisfacției totale). Garanția Xerox®, contractul de service sau Total Satisfaction Guarantee (Garanția satisfacției totale) nu acoperă deteriorările produse imprimantei în urma transportului incorect.

10. Montați la loc toate componentele pe care le-ați scos.
11. Reconectați imprimanta la cabluri şi la cablul de alimentare.
12. Conectați şi porniți imprimanta.

După mutarea imprimantei:

1. Montați la loc toate componentele pe care le-ați scos.
2. Reconectați imprimanta la cabluri şi la cablul de alimentare.
3. Conectați şi porniți imprimanta.

10

Rezolvarea Problemelor

Acest capitol conține:

- Rezolvarea problemelor – generalități 186
- Blocaje de hârtie 191
- Accesarea ajutorului 216

Rezolvarea problemelor – generalități

Această secțiune conține proceduri care vă ajută să localizați şi să rezolvați problemele. Anumite probleme pot fi rezolvate prin simpla repornire a imprimantei.

Imprimanta nu porneşte

Cauze probabile	Soluții
Comutatorul de pornire/oprire nu este acționat în poziția „pornire”.	Apăsați butonul **Pornire/reactivare** de pe panoul de comandă. Pentru detalii, consultați .
Cablul de alimentare nu este conectat corect la priză.	Opriți imprimanta şi conectați cablul de alimentare corect la priză.
Ceva nu este în regulă la priza la care este conectată imprimanta.	• Conectați un alt aparat electric la priza respectivă şi verificați dacă funcționează corect. • Încercați o altă priză.
Imprimanta este conectată la o priză a cărei tensiune sau frecvență nu concordă cu specificațiile imprimantei.	Utilizați o sursă de alimentare cu energie cu specificațiile menționate în .

Atenție: Conectați cablul trifilar cu conector de împământare direct la o priză de curent alternativ cu împământare.

Imprimanta se resetează sau se opreşte frecvent

Cauze probabile	Soluții
Cablul de alimentare nu este conectat corect la priză.	Opriți imprimanta, confirmați conectarea corectă a cablului de alimentare la imprimantă şi la priză, apoi porniți imprimanta.
A apărut o eroare de sistem.	Opriți imprimanta, apoi porniți-o din nou. Imprimați un Raport istoric erori. Dacă eroarea persistă, contactați reprezentantul Xerox.
Imprimanta este conectată la o sursă de alimentare neîntreruptibilă.	Opriți imprimanta, apoi conectați cablul de alimentare la o priză corespunzătoare.
Imprimanta este conectată la o multipriză la care sunt cuplate alte dispozitive de mare putere.	Conectați imprimanta direct la priză sau la o multipriză la care nu sunt cuplate alte dispozitive.

Imprimanta nu imprimă

Cauze probabile	Soluții
Imprimanta este în modul Economizor de energie.	Apăsați butonul **Pornire/reactivare** de pe panoul de comandă.
Imprimanta prezintă o eroare.	Dacă LED-ul de stare emite lumină intermitentă portocalie, urmați instrucțiunile afişate pe panoul de comandă pentru a elimina eroare. Dacă eroarea persistă, contactați reprezentantul Xerox.
Imprimanta nu are hârtie.	Încărcați hârtie în tavă.
S-a încărcat hârtie nepotrivită pentru lucrare.	Încărcați hârtia corectă în tava corespunzătoare. Specificați corect formatul, culoarea şi tipul hârtiei la panoul de comandă al imprimantei.
Setările de hârtie ale lucrării de imprimare nu se potrivesc cu hârtia încărcată în tăvile imprimantei.	Prin intermediul driverului de imprimare, selectați tava care conține hârtia corectă.
Un cartuş cu toner este gol.	Înlocuiți cartuşul cu toner gol.
Nu luminează niciun indicator de pe panoul de comandă.	Opriți imprimanta, confirmați conectarea corectă a cablului de alimentare la imprimantă şi la priză, apoi porniți imprimanta. Dacă eroarea persistă, contactați reprezentantul Xerox.
Imprimanta este ocupată.	• Dacă LED-ul de stare emite lumină intermitentă albastră, problema poate fi legată de lucrarea anterioară. 1 În driverul de imprimantă, utilizați Proprietăți Imprimantă pentru a şterge toate lucrările de imprimare din coada de imprimare. 2 Atingeți **Lucrări** pe panoului de comandă, apoi ştergeți toate lucrările de imprimare în aşteptare. • Încărcați hârtia în tavă. • În cazul în care LED-ul de stare nu se aprinde scurt după trimiterea unei lucrări de imprimare, verificați conexiunea dintre imprimantă şi computer. Opriți imprimanta, apoi porniți-o.
Cablul imprimantei este deconectat.	În cazul în care LED-ul de stare nu se aprinde scurt după trimiterea unei lucrări de imprimare, verificați conexiunea dintre imprimantă şi computer.

Cauze probabile	Soluții
Problema este legată de conexiunea prin rețea.	Dacă imprimanta este conectată la o rețea: 1 Asigurați-vă că imprimanta are cablul Ethernet conectat corect. 2 Verificați dacă LED-ul verde al conectorului Ethernet al imprimantei este aprins. Dacă LED-ul verde nu luminează, reconectați ambele capete ale cablului Ethernet. 3 Examinați adresa TCP/IP din secțiunea Comunicații a Raportului de configurare. Pentru mai multe informații, consultați . 4 Dacă adresa TCP/IP trecută pe pagină este 0.0.0.0, imprimanta are nevoie de mai mult timp pentru a obține o adresă IP de la serverul DHCP. Aşteptați 2 minute, apoi imprimați din nou raportul de configurare. 5 Dacă adresa TCP/IP rămâne aceeaşi sau începe cu 169, contactați administratorul de rețea.
Este o problemă de configurare a rețelei fără fir sau de conexiune.	Verificați dacă adaptorul de rețea fără fir este instalat şi configurat corect. Pentru mai multe informații, consultați .

Imprimarea durează prea mult

Cauze probabile	Soluții
Imprimanta este într-un mod de imprimare mai lentă. De exemplu, este posibil ca imprimanta să fi fost setată să imprime pe hârtie groasă.	Imprimarea pe anumite tipuri de hârtie specială durează mai mult. Asigurați-vă că tipul de hârtie este setat corect în driver şi pe panoul de comandă al imprimantei. Pentru detalii, consultați .
Imprimanta este în modul Economizor de energie.	Pornirea imprimării durează mai mult atunci când imprimanta iese din modul Economizor de energie.
Problema ar putea fi cauzată de modul în care imprimanta a fost instalată în rețea.	Stabiliți dacă un derulator de imprimare sau un computer care partajează imprimanta salvează toate lucrările de imprimare în memoria tampon şi apoi le derulează la imprimantă. Derularea poate reduce vitezele de imprimare. Pentru a testa viteza imprimantei, imprimați câteva pagini de informații, de exemplu, pagina demonstrativă. Dacă pagina se imprimă la viteza nominală a imprimantei, este posibil să aveți o problemă de instalare a rețelei sau a imprimantei. Dacă aveți nevoie de ajutor, contactați administratorul de sistem.
Lucrarea este complexă.	Aşteptați. Nu trebuie să faceți nimic.
Modul de calitate a imprimării este setat la Îmbunătățit în driverul de imprimare.	Schimbați la Standard modul de calitate a imprimării selectat în driver.

Documentul se imprimă din tava greşită

Cauze probabile	Soluții
Aplicația şi driverul de imprimare au selecții de tavă contradictorii.	1 Verificați ce tavă este selectată în driverul de imprimare. 2 Accesați setările de configurare a paginii sau a imprimantei din aplicația din care imprimați. 3 Setați sursa de hârtie astfel încât să se potrivească cu tava selectată în driverul de imprimare sau setați sursa hârtiei la **Selectare Automată**. 4 Asigurați-vă că aveți instalat cel mai recent driver de imprimare. Pentru detalii, consultați www.xerox.com/office/WC6515support. **Notă:** Pentru ca driverul de imprimare să selecteze tava, setați tava utilizată ca sursă de hârtie la **Auto Selectare Activată**.

Probleme la imprimarea automată pe 2 fețe

Cauze probabile	Soluții
Hârtie neacceptată sau incorectă.	Asigurați-vă că utilizați un format şi o greutate de hârtie acceptate pentru imprimarea pe 2 fețe. Plicurile, cartoanele şi etichetele nu pot fi utilizate pentru imprimarea pe 2 fețe. Pentru mai multe informații, consultați .
Modelul imprimantei dvs. nu este configurat pentru imprimare automată pe 2 fețe.	Asigurați-vă că imprimanta permite imprimarea automată pe 2 fețe. Pentru mai multe informații, consultați .
Setare incorectă.	Pe fila Opțiuni Imprimare a driverului de imprimare, selectați **Imprimare 2 Fețe**.

Imprimanta scoate zgomote neobişnuite

Cauze probabile	Soluții
În interiorul imprimantei există un obstacol sau resturi.	Opriți imprimanta şi înlăturați obstacolul sau resturile. Dacă nu reuşiți să înlăturați obstacolul, contactați un reprezentant Xerox.

Tava de hârtie nu se închide

Cauze probabile	Soluții
Tava de hârtie nu se închide complet.	• Dacă tava este extinsă pentru formatul de hârtie Legal, aceasta va ieşi în afară după introducerea în imprimantă. Pentru mai multe informații, consultați . • O acumulare de reziduuri sau un obiect blochează tava. • Tava este blocată de masa sau raftul pe care se află. • Dacă suportul de ridicare a hârtiei din spatele tăvii nu este blocat, reaşezați tava.

S-a format condens în interiorul imprimantei

Umezeala poate condensa în interiorul unei imprimante dacă umiditatea este peste 85 % sau dacă o imprimantă rece este amplasată într-o cameră caldă. Condensul se poate forma în interiorul unei imprimante după ce aceasta a stat într-o cameră rece care a fost apoi încălzită rapid.

Cauze probabile	Soluții
Imprimanta a stat într-o cameră rece.	Lăsați imprimantei să funcționeze câteva ore la temperatura camerei.
Umiditatea relativă din încăpere este prea mare.	• Reduceți umiditatea din cameră. • Mutați imprimanta într-o locație unde valorile temperaturii şi cele ale umidității relative se încadrează în specificațiile de funcționare.

Blocaje de hârtie

Localizarea blocajelor de hârtie

AVERTISMENT: Nu atingeți niciodată o zonă etichetată de pe sau de lângă rola de încălzire a cuptorului. Puteți suferi arsuri. În cazul în care o coală de hârtie s-a înfăşurat pe rola de încălzire, nu încercați să o înlăturați imediat. Opriți imediat imprimanta şi aşteptați 40 de minute pentru răcirea cuptorului. Încercați să eliminați blocajul după ce imprimanta s-a răcit. Dacă eroarea persistă, contactați reprezentantul Xerox.

AVERTISMENT:

Nu încercați să îndepărtați blocajele de hârtie folosind unelte sau instrumente care pot deteriora definitiv imprimanta.

Următoarea ilustrație prezintă locurile în care se pot produce blocaje de hârtie pe traseul hârtiei:

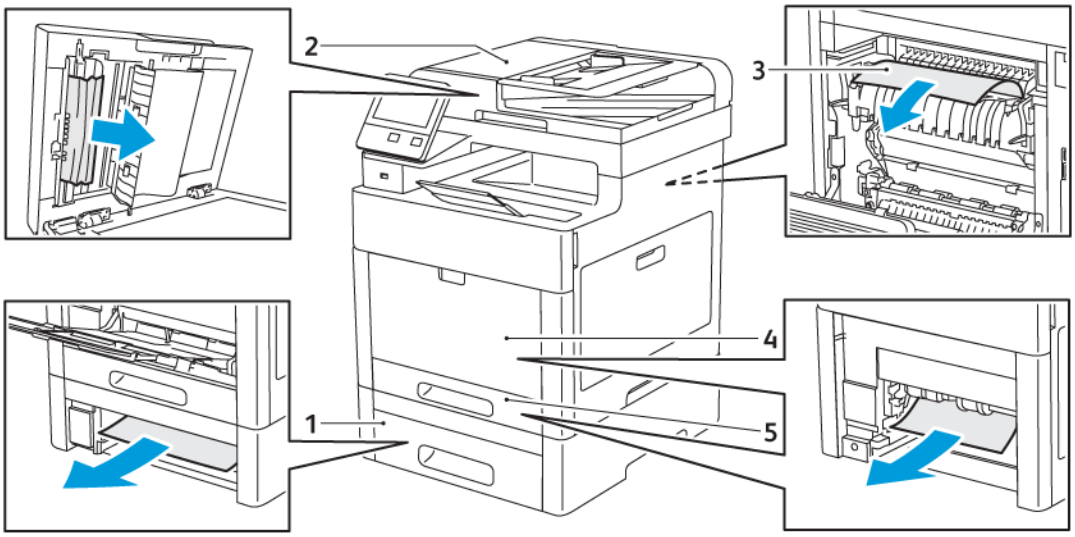

1. Tava 2
2. Alimentatorul automat de documente față-verso, cu o singură trecere
3. Cuptor
4. Tava manuală
5. Tava 1

Reducerea blocajelor de hârtie

Imprimanta este concepută pentru a funcționa cu blocaje de hârtie minime dacă se utilizează hârtie Xerox acceptată. Alte tipuri de hârtie pot cauza blocaje. Dacă hârtia acceptată se blochează frecvent într-o anumită zonă, curățați zona respectivă a traseului de hârtie.

Următoarele situații pot cauza blocaje de hârtie:

- Selectarea tipului de hârtie incorect în driverul de imprimare
- Utilizarea hârtiei deteriorate

- Utilizarea hârtiei neacceptate
- Încărcarea incorectă a hârtiei
- Încărcarea excesivă a tăvii
- Reglarea incorectă a ghidajelor de hârtie

Majoritatea blocajelor pot fi evitate prin respectarea unui set simplu de reguli:

- Utilizați doar hârtie acceptată. Pentru mai multe informații, consultați .
- Respectați tehnicile adecvate de manevrare şi alimentare a hârtiei.
- Utilizați întotdeauna hârtie curată, fără deteriorări.
- Evitați hârtia ondulată, ruptă, umedă, încrețită sau pliată.
- Pentru a separa colile lipite între ele înainte de încărcarea hârtiei în tavă, filați muchiile teancului de hârtie.
- Nu încărcați hârtie peste limita maximă de umplere.
- După încărcarea hârtiei în tăvi, reglați ghidajele hârtiei din toate tăvile. Un ghidaj reglat incorect poate produce o calitate redusă a imprimării, alimentări greşite ale hârtiei, imprimări asimetrice şi deteriorarea imprimantei.
- După încărcarea hârtiei în tăvi, selectați tipul şi formatul de hârtie corect la panoul de comandă.
- Înainte de a imprima, selectați tipul şi formatul de hârtie corect în driverul de imprimare.
- Depozitați hârtia într-un loc uscat.

Următoarele pot cauza blocaje de hârtie:

- Hârtie cu peliculă de poliester, concepută special pentru imprimante cu jet de cerneală
- Hârtia pliată, încrețită sau ondulată excesiv
- Încărcarea simultană în aceeaşi tavă a mai multor tipuri, formate şi greutăți de hârtie
- Încărcarea hârtiei peste limita maximă de umplere a tăvii
- Încărcarea excesivă a tăvii de ieşire cu documente

Pentru lista detaliată a tipurilor de hârtie acceptate, consultați .

Înlăturarea blocajelor de hârtie

Înlăturarea blocajelor de hârtie din alimentatorul automat de documente față-verso

1. Deschideți uşa superioară şi îndepărtați hârtia.

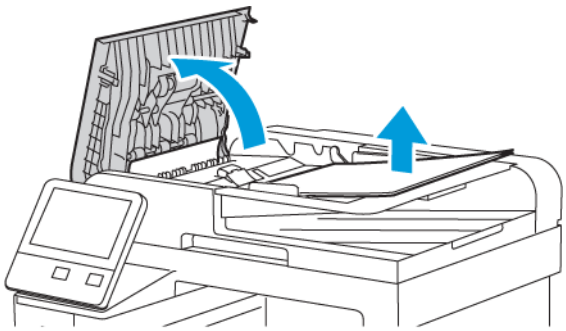

2. Dacă hârtia este blocată în alimentatorul automat de documente față-verso, cu o singură trecere, deschideți capacul documentului.

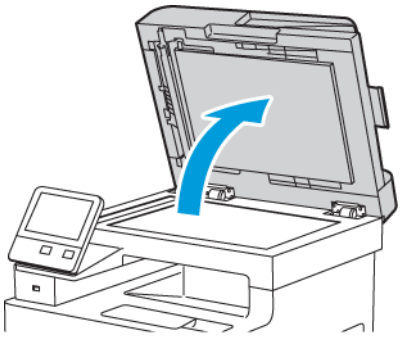

3. Pentru a ajunge la hârtia blocată, deschideți capacul de acces la scanerul de verso. Scoateți hârtia blocată.

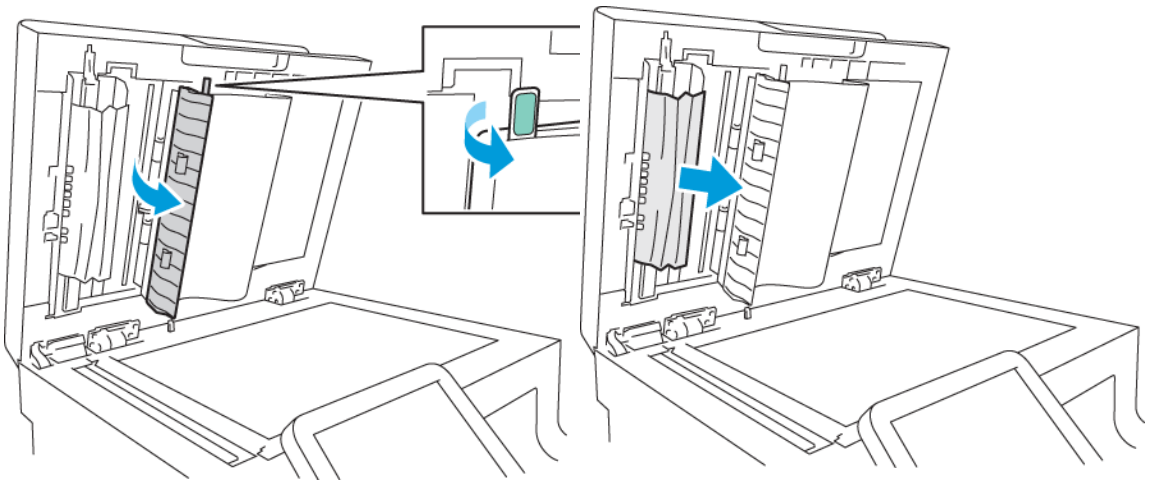

4. Închideți capacul de acces la scanerul de verso.

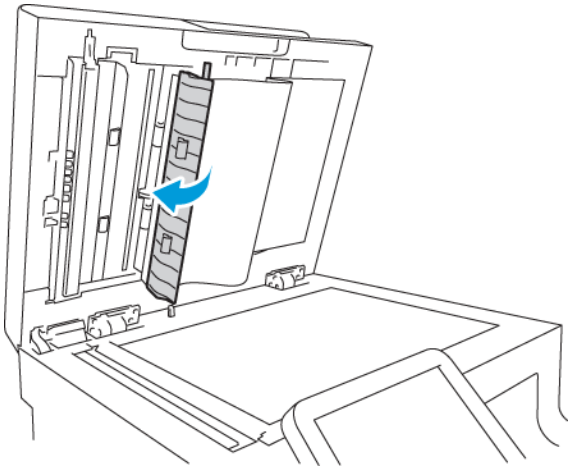

5. Închideți capacul documentului, apoi reîncărcați documentul în alimentatorul automat de documente față-verso, cu o singură trecere.

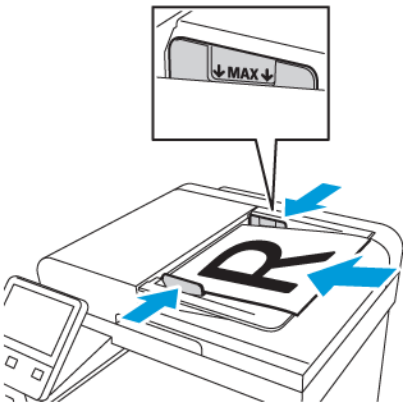

Pentru a preveni blocajele de hârtie:

- Nu încărcați originale peste limita maximă (MAX) de umplere.
- Ajustați ghidajele hârtiei astfel încât să atingă uşor originalele.

- Utilizați doar hârtie acceptată. Pentru detalii, consultați .

Înlăturarea blocajelor de hârtie din tava manuală

Pentru a rezolva eroarea afişată pe panoul de comandă, trebuie să scoateți toată hârtia de pe traseul hârtiei.

1. Scoateți toată hârtia din tava manuală.

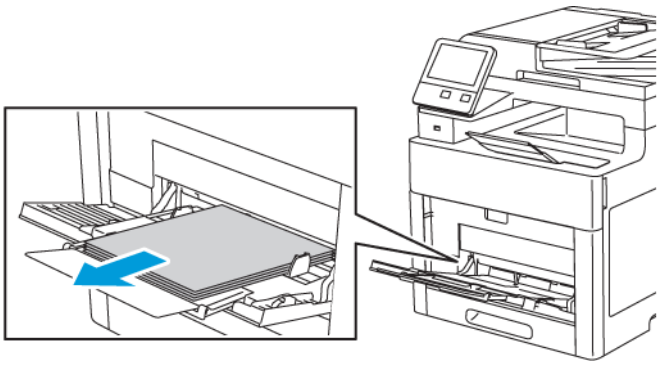

2. Apucați tava manuală de părțile laterale, apoi trageți-o afară din imprimantă, ținând-o drept.

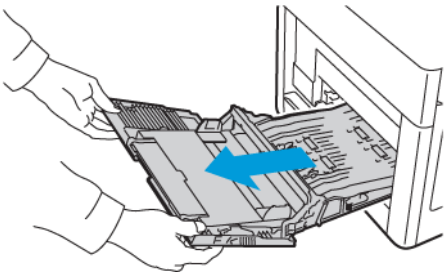

3. Scoateți tava 1 din imprimantă.

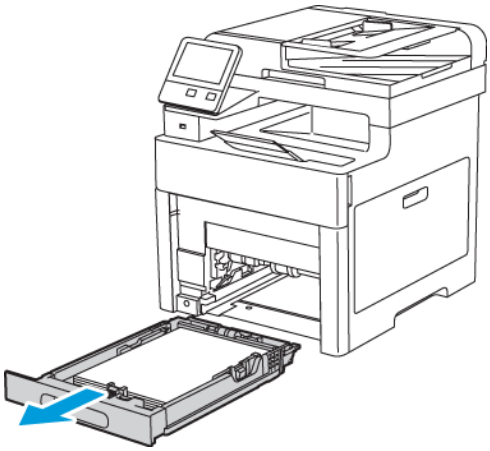

4. Înlăturați hârtia blocată.

5. Introduceți tava 1 în imprimantă, apoi împingeți-o până la capăt.

   Notă: Dacă tava este extinsă pentru formatul de hârtie Legal, aceasta va fi proeminentă după introducerea în imprimantă.

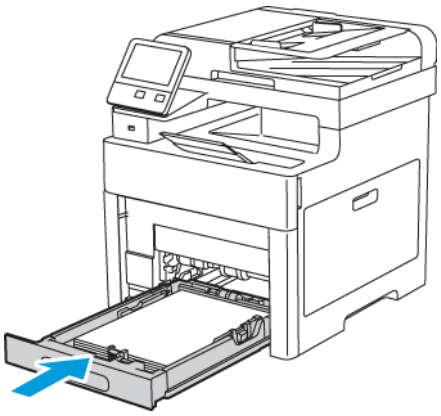

6. Introduceți tava manuală înapoi în imprimantă, până la capăt.

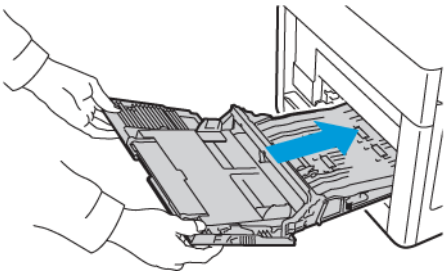

7. Dacă modul de tavă este setat la Complet reglabilă, imprimanta că solicită să setați tipul şi formatul hârtiei.
   a. Dacă tipul şi formatul hârtiei sunt corecte, atingeți **OK**.
   b. Dacă setările de format sau de tip al hârtiei nu sunt corecte, modificați-le.
      - Pentru a selecta formatul colii, atingeți setarea de format actuală, apoi selectați formatul dorit din listă.
      - Pentru a selecta tipul de hârtie, atingeți tipul actual, apoi selectați-l pe cel dorit din listă.
      - Pentru a salva setările, atingeți **OK**.
8. Dacă apare nicio solicitare în urma încărcării hârtiei, setați tipul şi formatul hârtiei.
   a. La panoul de comandă al imprimantei, apăsați butonul **Ecran de pornire**.
   b. Atingeți **Dispozitiv**→**Tăvi de hârtie**.
   c. Pentru a deschide meniul Tava manuală, atingeți pictograma **Tava manuală**. Se afişează în poziția de sus, înainte de tăvile numerotate.
   d. Pentru a selecta formatul colii sau al plicului, atingeți setarea de format actuală, apoi selectați formatul dorit din listă.
   e. Pentru a selecta tipul de hârtie, atingeți tipul actual, apoi selectați-l pe cel dorit din listă.
   f. Pentru a salva setarea, apăsați pe **OK**.
   g. Pentru a reveni la ecranul de pornire, apăsați butonul **Ecran de pornire**.

Înlăturarea blocajelor de hârtie din zona tăvii 1

Pentru a rezolva eroarea afişată pe panoul de comandă, trebuie să scoateți toată hârtia de pe traseul hârtiei.

1. Scoateți toată hârtia din tava manuală.

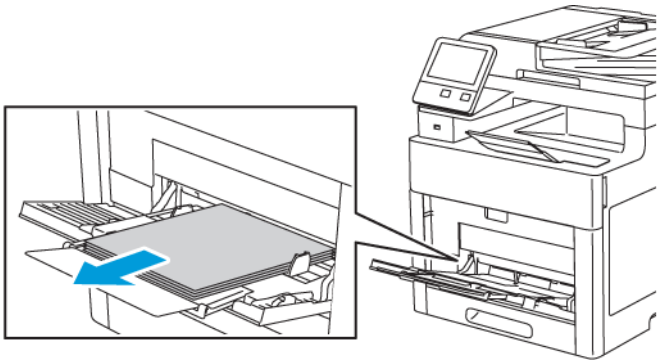

2. Apucați tava manuală de părțile laterale, apoi trageți-o afară din imprimantă, ținând-o drept.

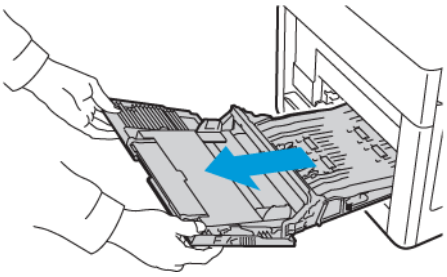

3. Scoateți tava 1 din imprimantă.

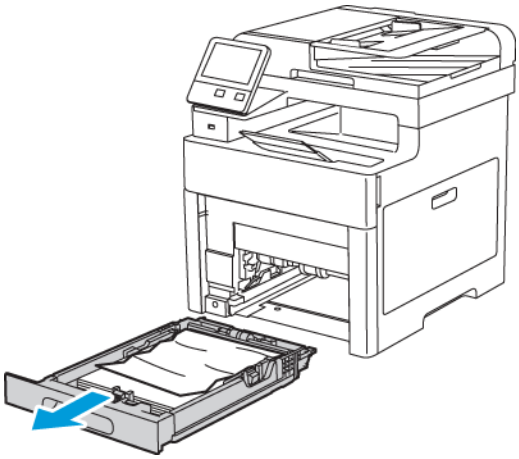

4. Scoateți hârtia şifonată din tavă. Scoateți şi resturile de hârtie blocate în imprimantă, dacă este cazul.

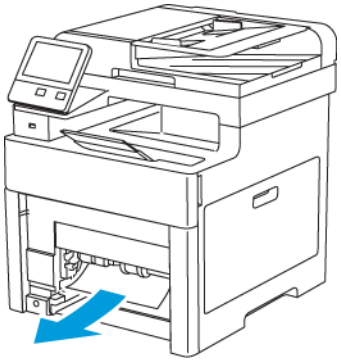

5. Introduceți tava 1 în imprimantă, apoi împingeți-o până la capăt.

   Notă: Dacă tava este extinsă pentru formatul de hârtie Legal, aceasta va fi proeminentă după introducerea în imprimantă.

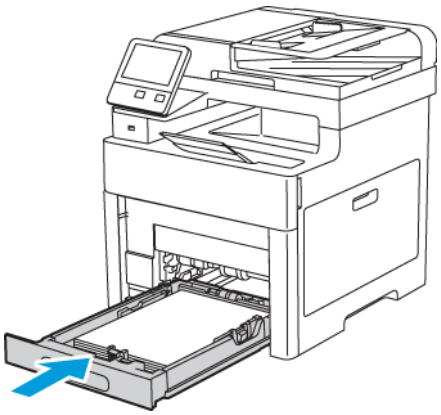

6. Introduceți tava manuală înapoi în imprimantă, până la capăt.

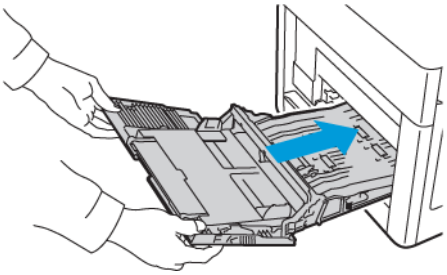

7. Dacă apare o solicitare pe panoul de comandă, verificați formatul şi tipul de hârtie afişate. Dacă nu apare solicitarea, modificați setările hârtiei.
   a. La panoul de comandă al imprimantei, apăsați butonul **Ecran de pornire**.
   b. Atingeți **Dispozitiv**→**Tăvi de hârtie**.
   c. În meniul Tăvi de hârtie, atingeți tava dorită.
   d. Pentru a configura imprimanta să solicite setarea tipului şi a formatului hârtiei în urma încărcării acesteia, atingeți **Mod tavă**, apoi atingeți **Complet reglabilă**.

e. Pentru a rezerva tava unui format, unui tip sau unei culori de hârtie, atingeți **Mod tavă**, apoi atingeți **Dedicată**.
   - Pentru a selecta formatul colii sau al plicului, atingeți setarea de format actuală, apoi selectați formatul dorit din listă.
   - Pentru a selecta tipul de hârtie, atingeți tipul actual, apoi selectați-l pe cel dorit din listă.
   - Pentru a selecta culoarea de hârtie, atingeți culoarea actuală, apoi selectați-o pe cea dorită din listă.

f. Pentru a salva setarea, apăsați pe **OK**.

g. Pentru a reveni la ecranul de pornire, apăsați butonul **Ecran de pornire**.

Înlăturarea blocajelor de hârtie din zona tăvii 2

Pentru a rezolva eroarea afişată pe panoul de comandă, trebuie să scoateți toată hârtia de pe traseul hârtiei.

1. Trageți tava 2 în afară până când se opreşte.

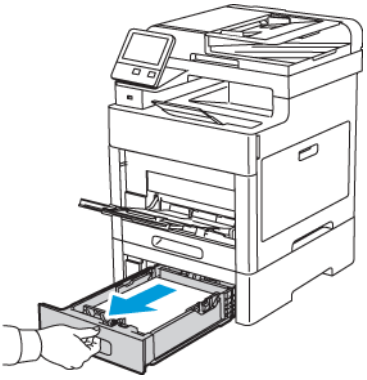

2. Pentru a scoate tava, ridicați uşor partea frontală a acesteia, apoi trageți-o afară din imprimantă.

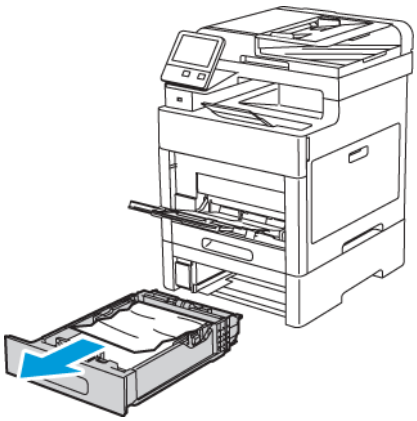

3. Scoateți hârtia şifonată din tavă. Scoateți şi resturile de hârtie blocate în partea frontală a imprimantei, dacă este cazul.

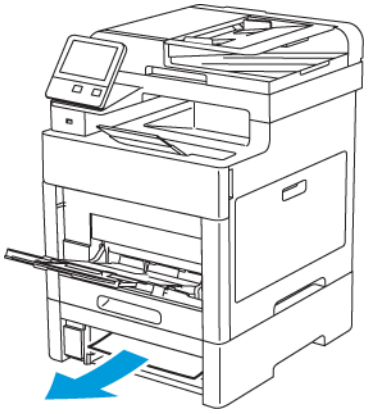

4. În partea din spate a imprimantei, deschideți uşa tăvii 2, apoi scoateți toată hârtia blocată în partea din spate a imprimantei.

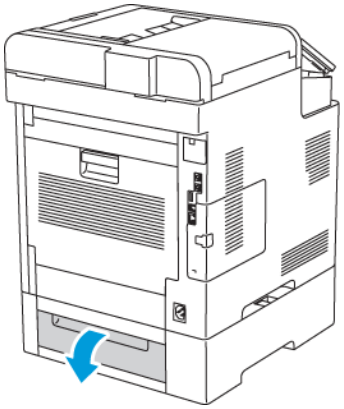

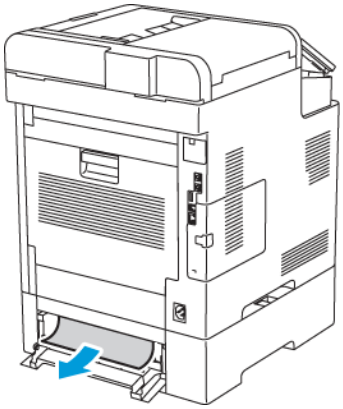

5. Introduceți tava 2 în imprimantă, apoi împingeți-o până la capăt.

Notă: Dacă tava este extinsă pentru formatul de hârtie Legal, aceasta va fi proeminentă după introducerea în imprimantă.

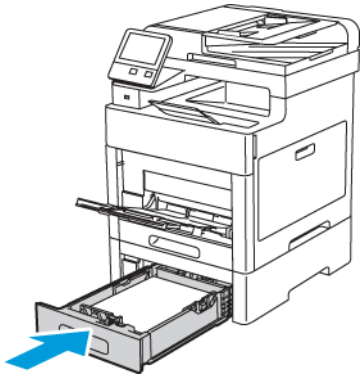

6. Dacă apare o solicitare pe panoul de comandă, verificați formatul şi tipul de hârtie afişate. Dacă nu apare solicitarea, modificați setările hârtiei.
   a. La panoul de comandă al imprimantei, apăsați butonul **Ecran de pornire**.
   b. Atingeți **Dispozitiv**→**Tăvi de hârtie**.
   c. În meniul Tăvi de hârtie, atingeți tava dorită.

d. Pentru a configura imprimanta să solicite setarea tipului şi a formatului hârtiei în urma încărcării acesteia, atingeți **Mod tavă**, apoi atingeți **Complet reglabilă**.

e. Pentru a rezerva tava unui format, unui tip sau unei culori de hârtie, atingeți **Mod tavă**, apoi atingeți **Dedicată**.

- Pentru a selecta formatul colii sau al plicului, atingeți setarea de format actuală, apoi selectați formatul dorit din listă.
- Pentru a selecta tipul de hârtie, atingeți tipul actual, apoi selectați-l pe cel dorit din listă.
- Pentru a selecta culoarea de hârtie, atingeți culoarea actuală, apoi selectați-o pe cea dorită din listă.

f. Pentru a salva setarea, apăsați pe **OK**.

7. Pentru a reveni la ecranul de pornire, apăsați butonul **Ecran de pornire**.

Înlăturarea blocajelor de hârtie din zona cuptorului

Pentru a rezolva eroarea afişată pe panoul de comandă, îndepărtați toată hârtia de pe traseul hârtiei.

1. Ridicați butonul de deblocare a uşii din spate, apoi trageți de uşă pentru a o deschide.

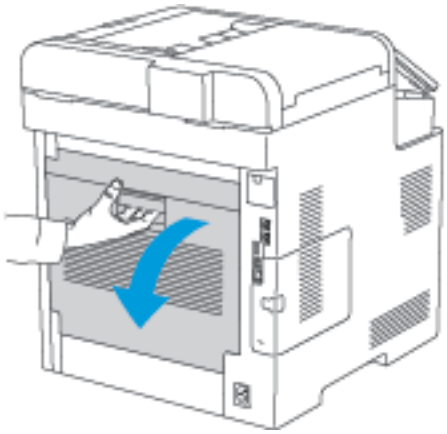

2. Pentru a deschide ghidajul hârtiei din partea de sus a cuptorului, ridicați agățătoarea ghidajului.

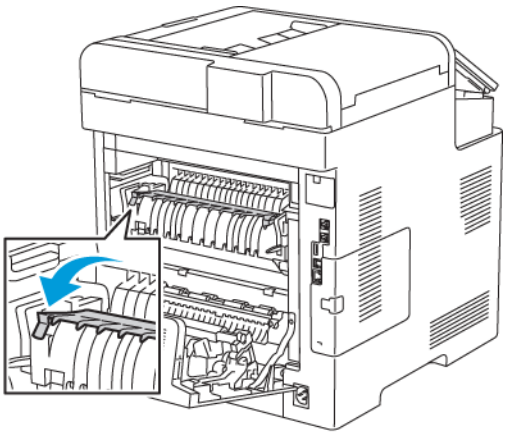

3. Îndepărtați toată hârtia blocată în partea din spate a imprimantei.

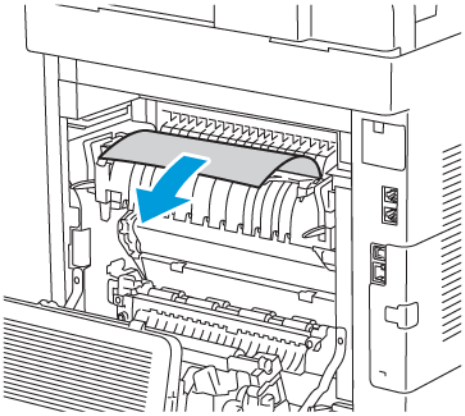

4. Închideți ghidajul hârtiei de pe cuptor.

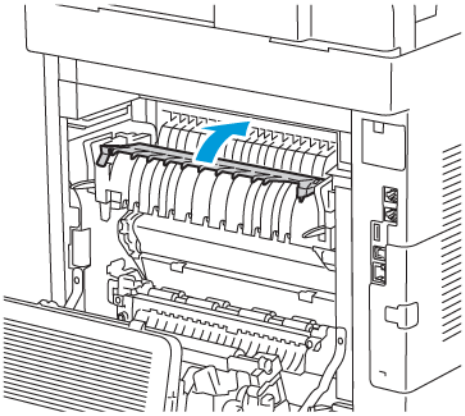

5. Închideți uşa din spate.

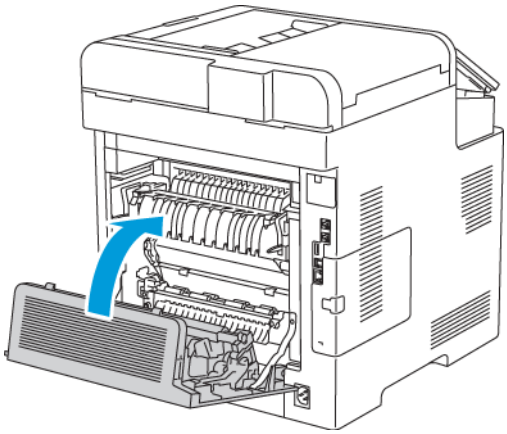

Rezolvarea problemelor legate de blocajele de hârtie

Mai multe coli alimentate simultan

Cauze probabile	Soluții
Tava de hârtie este prea plină.	Îndepărtați o parte din hârtie. Nu încărcați hârtie peste limita de umplere.
Marginile hârtiei nu sunt aliniate.	Scoateți hârtia, aliniați marginile şi realimentați-o.
Hârtia este umedă.	Scoateți hârtia din tavă şi înlocuiți-o cu hârtie uscată.

Cauze probabile	Soluții
Există prea multă electricitate statică.	Folosiți un top de hârtie nou.
Utilizarea hârtiei neacceptate.	Utilizați doar hârtie aprobată de Xerox®. Pentru detalii, consultați .
Umiditatea este prea ridicată pentru hârtia tratată.	Alimentați hârtia coală cu coală.
Rolele de alimentare sunt murdare.	Curățați rolele de alimentare. Pentru detalii, consultați .
Tava este alimentată cu hârtie mixtă.	Alimentați tava cu un singur tip şi format de hârtie.

Alimentări greşite ale hârtiei

Cauze probabile	Soluții
Hârtia nu este poziționată corect în tavă.	• Scoateți hârtia alimentată greşit şi repoziționați-o în mod corespunzător în tavă. • Reglați ghidajele de hârtie din tavă pentru a se potrivi cu formatul hârtiei.
Tava de hârtie este prea plină.	Îndepărtați o parte din hârtie. Nu încărcați hârtie peste limita de umplere.
Ghidajele de hârtie nu sunt reglate corect pentru formatul hârtiei.	Reglați ghidajele de hârtie din tavă pentru a se potrivi cu formatul hârtiei.
Tava conține hârtie îndoită sau încrețită.	Scoateți hârtia, neteziți-o, apoi reîncărcați-o. Dacă se alimentează în continuare greşit, nu mai utilizați hârtia respectivă.
Hârtia este umedă.	Scoateți hârtia umedă şi înlocuiți-o cu hârtie nouă, uscată.
Folosirea hârtiei cu format, grosime sau tip incorecte.	Utilizați doar hârtie aprobată de Xerox. Pentru detalii, consultați .
Rolele de alimentare sunt murdare.	Curățați rolele de alimentare. Pentru detalii, consultați .

Alimentarea greşită a etichetelor şi a plicurilor

Cauze probabile	Soluții
Coala de etichete este alimentată în tavă cu fața în direcția greşită.	• Alimentați colile de etichete în conformitate cu instrucțiunile producătorului. • Încărcați etichetele în tavă, orientate cu fața în sus. • Pentru mai multe informații, consultați .
Etichetele lipsesc, sunt ondulate sau sunt desprinse de pe coala suport.	Nu folosiți coli de pe care etichetele lipsesc, sunt ondulate sau desprinse de pe coala suport.
Plicurile sunt încărcate incorect.	Puteți imprima pe plicuri folosind tava manuală sau tava 1. Pentru mai multe informații, consultați .
Plicurile se încrețesc.	• Căldura şi presiunea produse în timpul procesului de imprimare cu laser pot cauza încrețire. • Utilizați plicuri acceptate. Pentru mai multe informații, consultați . **Notă:** Atunci când alimentați plicuri pe muchia lungă, asigurați-vă că specificați orientarea peisaj în driverul de imprimare.

Mesajul care semnalează un blocaj de hârtie rămâne pe ecran

Notă: Verificați dacă există şi, dacă este cazul, înlăturați bucățile de hârtie ruptă de pe traseul hârtiei.

Cauze probabile	Soluții
În imprimantă a rămas încă hârtie blocată.	Verificați încă o dată traseul hârtiei şi asigurați-vă că ați îndepărtat toată hârtia blocată.
Una dintre uşile imprimantei este deschisă.	Verificați uşile imprimantei. Închideți toate uşile deschise.

Blocaje produse în timpul imprimării automate pe 2 fețe

Cauze probabile	Soluții
Folosirea hârtiei cu format, grosime sau tip incorecte.	Folosiți hârtie cu format, grosime şi tip corecte. Pentru mai multe informații, consultați .
Hârtia este alimentată în tava greşită.	Asigurați-vă că hârtia este încărcată în tava corectă. Pentru mai multe informații, consultați .
Tava este alimentată cu hârtie mixtă.	Alimentați tava cu un singur tip şi format de hârtie.

Probleme de calitate a imprimării

Imprimanta dvs. este concepută pentru a produce imprimări cu calitate ridicată constantă. Dacă observați probleme de calitate a imprimării, utilizați informațiile din această secțiune pentru a le remedia. Pentru mai multe informații, accesați www.xerox.com/office/WC6515support.

Atenție: Garanția Xerox, contractul de service sau Total Satisfaction Guarantee (Garanția satisfacției totale) oferită de Xerox nu acoperă daunele cauzate de utilizarea hârtiei sau a altor suporturi de imprimare/copiere speciale neacceptate. Total Satisfaction Guarantee (Garanția satisfacției totale) oferită de Xerox este disponibilă în Statele Unite şi în Canada. Acoperirea asigurată de garanție poate varia în afara acestor regiuni. Contactați reprezentanța Xerox locală pentru detalii.

Notă:

- Pentru a asigura o calitate constantă a imprimării, cartuşele cu toner, cartuşele de imprimare şi cartuşele cilindru ale multor dispozitive sunt proiectate astfel încât să-şi înceteze funcționarea la un moment prestabilit.
- Imaginile în nuanțe de gri imprimate cu setarea Composite Black (Negru Mixt) cresc numărul de pagini color contorizate, întrucât se utilizează consumabile color. Composite Black (Negru Mixt) este setarea implicită la majoritatea imprimantelor.

Controlarea calității imprimării

Calitatea imprimărilor poate fi afectată de diverşi factori. Pentru a menține o calitate constantă şi optimă a imprimării, utilizați hârtie concepută pentru imprimanta dvs. şi setați corect modul Print-Quality (Calitate Imprimare) şi funcția Color Adjustments (Reglări Culoare). Urmați instrucțiunile din această secțiune pentru a menține calitatea optimă la imprimare.

Temperatura şi umiditatea afectează calitatea imprimărilor. Intervalul în care se obține calitatea de imprimare optimă este de 15-28°C (59-82°F) şi 20-70 % umiditate relativă. Cu toate acestea, calitatea imprimării poate fi afectată dacă valorile de temperatură, respectiv de umiditate, se apropie de limitele acestor intervale.

Hârtia şi suporturile de imprimare/copiere

Imprimanta dvs. este proiectată pentru a utiliza o gamă largă de hârtie şi alte tipuri de suport de imprimare/copiere. Urmați instrucțiunile din această secțiune pentru a obține calitatea optimă la imprimare şi pentru a evita apariția blocajelor.

- Utilizați doar hârtie aprobată de Xerox. Pentru mai multe informații, consultați .
- Utilizați numai hârtie uscată, nedeteriorată.

Atenție: Anumite tipuri de hârtie şi de suporturi de imprimare/copiere pot determina scăderea calității imprimării, risc crescut de blocaje de hârtie sau pot deteriora imprimanta. Nu folosiți următoarele:

- Hârtie rugoasă sau poroasă
- Hârtie pentru imprimare cu jet de cerneală
- Hârtie lucioasă sau tratată care nu este indicată pentru imprimare laser
- Hârtie fotocopiată
- Hârtie pliată sau încrețită
- Hârtie cu decupaje sau perforații
- Hârtie capsată
- Plicuri cu fereastră, cu cleme metalice, cu cută laterală sau plicuri adezive cu benzi detaşabile
- Plicuri căptuşite
- Suporturi de imprimare/copiere din plastic
- Transparente

- Asigurați-vă că tipul de hârtie selectat în driverul de imprimare se potriveşte cu tipul de hârtie pe care imprimați.
- Dacă acelaşi format de hârtie este alimentat în mai multe tăvi, asigurați-vă că în driverul de imprimare este selectată tava corectă.
- Pentru a obține o calitate optimă la imprimare, depozitați hârtia şi alte suporturi de imprimare/copiere în mod adecvat. Pentru mai multe informații, consultați .

Rezolvarea problemelor de calitate a imprimării

Atunci când calitatea imprimării este slabă, alegeți cel mai similar simptom din următorul tabel şi consultați soluția corespunzătoare pentru corectarea problemei. De asemenea, puteți să imprimați o pagină demonstrativă pentru a determina mai exact problema de calitate a imprimării. Pentru detalii, consultați .

În cazul în care calitatea imprimării nu se îmbunătățeşte după efectuarea acțiunii corespunzătoare, contactați reprezentantul Xerox.

Notă:

- Pentru a îmbunătăți calitatea imprimării, cartuşele cu toner pentru multe modele ale echipamentului au fost proiectate astfel încât să-şi înceteze funcționarea la un moment prestabilit.
- Imaginile în nuanțe de gri imprimate cu setarea Negru mixt cresc numărul de pagini color contorizate, întrucât se utilizează consumabile color. Composite Black (Negru Mixt) este setarea implicită la majoritatea imprimantelor.

Simptom	Cauze probabile	Soluții
• Marginile paginii sunt neuniforme. • Imaginea nu este centrată pe pagină sau marginile nu sunt la fel. 	Trebuie reglată registrația hârtiei.	Urmați procedura de registrație a hârtiei pentru a regla poziția imaginii pe pagină. Pentru detalii, consultați .
Imprimări decolorate, cu mai multe culori estompate. 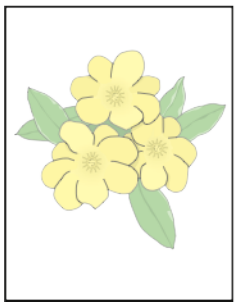	Cartuşele cu toner nu sunt cartuşe cu toner Xerox®.	Asigurați-vă că sunt respectate specificațiile pentru cartuşele cu toner şi înlocuiți cartuşele dacă este necesar.
	Hârtia care urmează să fie utilizată este în afara intervalului recomandat indicat în specificații.	Înlocuiți hârtia cu tipul şi formatul recomandate şi confirmați că setările panoului de comandă şi ale driverului de imprimare sunt corecte. Pentru detalii, consultați .
	Tipul de hârtie este mai greu sau mai gros decât tipul de hârtie selectat.	• Asigurați-vă că în tavă este hârtie corectă. • Alegeți un tip de hârtie mai greu, la panoul de comandă şi în driverul de imprimare. • Utilizați o hârtie sau un tip de hârtie mai uşor.
	Tensiunea de transfer prin polarizare nu este reglată corect pentru tipul de hârtie.	Verificați dacă tipurile de hârtie setate la panoul de comandă şi în driverul de imprimare se potrivesc cu hârtia din tavă.
	Setările din aplicație sau din driverul de imprimare sunt incorecte.	Imprimați pagina demonstrativă. Pentru detalii, consultați . Dacă pagina demonstrativă arată corect, imprimanta imprimă în mod adecvat. Verificați dacă selecțiile din aplicație şi din driverul de imprimare sunt corecte pentru lucrarea de imprimare.
	Hârtia este umedă.	Reintroduceți hârtia.
	Alimentarea cu tensiune ridicată este defectă.	Pentru asistență, vizitați site-ul web de asistență Xerox® la www.xerox.com/office/WC6515support.

Simptom	Cauze probabile	Soluții
Numai o culoare este estompată. 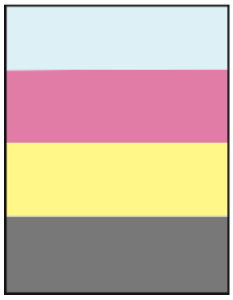	Cartuşul cu toner este gol sau deteriorat.	Verificați starea cartuşului cu toner şi înlocuiți-l dacă este necesar.
Culoarea din jurul marginii imprimării este incorectă.	Alinierea culorii este incorectă.	Reglați registrația de culoare. Pentru detalii, consultați .
Puncte negre rătăcite sau zone albe (zone cu pierderi de culoare). 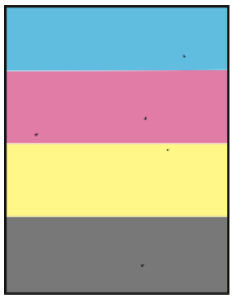	Hârtia este în afara intervalului recomandat indicat în specificații.	Înlocuiți hârtia cu tipul şi formatul recomandate şi confirmați că setările panoului de comandă şi ale driverului de imprimare sunt corecte. Pentru detalii, consultați .
	Sunt fragmente pe role.	Ştergeți rolele de alimentare cu o lavetă curată şi umezită, pentru a îndepărta fragmentele de pe acestea. Nu atingeți rola de transfer sau capătul expus al benzii de transfer. Amprentele pot provoca probleme de calitate a imprimării.
	Cartuşele cu toner nu sunt cartuşe cu toner Xerox®.	Asigurați-vă că sunt respectate specificațiile pentru cartuşele cu toner şi înlocuiți cartuşele dacă este necesar. Pentru detalii, consultați .
• Dungi verticale de culoare neagră sau color sau multe dungi sau linii colorate. • Dungile sunt într-o singură culoare. 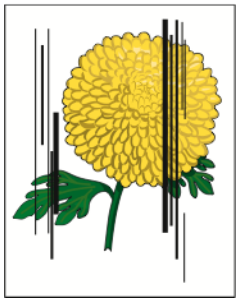	Cartuşele cu toner nu sunt cartuşe cu toner Xerox®.	Asigurați-vă că sunt respectate specificațiile pentru cartuşele cu toner şi înlocuiți cartuşele dacă este necesar. Pentru detalii, consultați .
	Reziduurile din imprimantă ating tonerul înainte de topirea acestuia.	Îndepărtați fragmentele sau bucățile de hârtie de pe traseul hârtiei, sub capacul din spate.
	Există o problemă la cartuşul cu toner pentru acea culoare.	Verificați dacă este deteriorat cartuşul cu toner şi înlocuiți-l dacă este necesar. Pentru asistență, vizitați site-ul web de asistență Xerox® la www.xerox.com/office/WC6515support.

Simptom	Cauze probabile	Soluții
Zone albe parțiale, hârtie încrețită sau imprimare pătată. 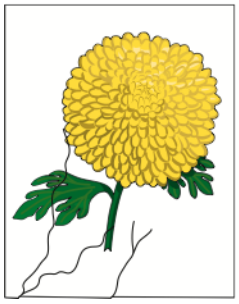	Hârtia este umedă.	Reintroduceți hârtia.
	Hârtia este în afara intervalului recomandat indicat în specificații.	Înlocuiți hârtia cu un format şi tip recomandat. Pentru detalii, consultați .
	Imprimanta este uzată sau deteriorată.	Pentru asistență, vizitați site-ul web de asistență Xerox® la www.xerox.com/office/WC6515support.
	Cartuşele cu toner nu sunt cartuşe cu toner Xerox®.	Asigurați-vă că sunt respectate specificațiile pentru cartuşele cu toner şi înlocuiți cartuşele dacă este necesar. Pentru detalii, consultați .
	Hârtia întâlneşte obstacole pe traseu.	• Îndepărtați hârtia şi eventualele fragmente de pe traseul hârtiei. • Asigurați-vă că tăvile sunt complet introduse. • Verificați închiderea şi blocarea capacului din spate.
	Condensul din interiorul imprimantei cauzează zone albe parțiale sau hârtie încrețită.	Porniți imprimanta şi lăsați-o pornită timp de cel puțin o oră pentru a se curăța condensul. Pentru asistență, vizitați site-ul web de asistență Xerox® la www.xerox.com/office/WC6515support.
Apar zone albe verticale. 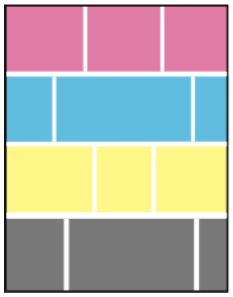	Lentilele LED sunt blocate.	Curățați lentilele LED. Pentru detalii, consultați .
	Imprimanta este uzată sau deteriorată.	Pentru asistență, vizitați site-ul web de asistență Xerox® la www.xerox.com/office/WC6515support.
	Cartuşele cu toner nu sunt cartuşe cu toner Xerox®.	Asigurați-vă că sunt respectate specificațiile pentru cartuşele cu toner şi înlocuiți cartuşele dacă este necesar.
Linii sau dungi albe care apar pe o singură culoare.	Lentila corespunzătoare culorii cu probleme este blocată de ceva.	Curățați lentila corespunzătoare culorii cu probleme. Pentru detalii, consultați .

Simptom	Cauze probabile	Soluții
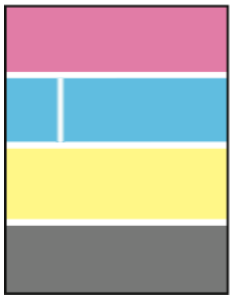		
Linii sau dungi albe pe toate culorile. 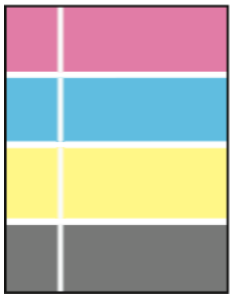	Hârtia sau reziduurile ating partea inferioară a benzii de transfer.	• Îndepărtați hârtia sau fragmentele din imprimantă. • Pentru asistență, vizitați site-ul web de asistență Xerox® la www.xerox.com/office/WC6515support.
Imprimare înclinată. 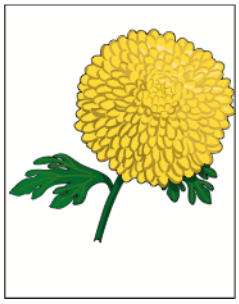	Ghidajele tăvilor de hârtie nu sunt reglate corect.	Repoziționați ghidajele tăvilor de hârtie. Pentru detalii, consultați .

Simptom	Cauze probabile	Soluții
Imagini cu aspect pestriț sau pătat.	Hârtia este prea uşoară sau prea subțire.	Înlocuiți hârtia cu alta, de tipul recomandat, apoi asigurați-vă că setările panoului de comandă şi ale driverului de imprimare sunt corecte.
	Hârtia este umedă.	Înlocuiți hârtia.
	Umiditatea este prea mare.	Reduceți umiditatea din încăpere sau mutați imprimanta în alt loc.
Pe imprimări apar puncte sau linii la intervale regulate.	Una sau mai multe componente de pe traseul hârtiei lasă urme pe hârtie.	1 Imprimați paginile Defecte repetate. Pentru detalii, consultați . 2 Pentru a afla care este cauza, măsurați distanța dintre defectele de imprimare. • 28 mm (1,1 in.) – Cartuşul cilindru • 52 mm (2,1 in.) – Cartuşul cilindru • 94 mm (3,7 in.) – Cartuşul cilindru • 56,5 mm (2,2 in.) – Rola de transfer • 63 mm (2,5 in.) – Cuptorul • 67 mm (2,6 in.) – Cuptorul 3 Dacă defectele repetitive corespund uneia dintre distanțele de cartuş cilindru, înlocuiți cartuşul corespunzător culorii afectate. 4 Dacă distanța corespunde cuptorului sau rolei de transfer, apelați la service.

Probleme la copiere şi scanare

În cazul în care calitatea copiilor sau a scanărilor este slabă, consultați tabelul următor.

Simptome	Soluții
Dungi sau pete prezente doar pe copiile realizate din alimentatorul de documente.	Sunt fragmente pe ecranul CVT sau pe ansamblul obiectivului scanerului de verso. La scanare, hârtia din alimentatorul de documente trece peste zonele murdare de pe suprafețele de sticlă, producându-se astfel dungi sau pete. Curățați toate suprafețele din sticlă cu o lavetă care nu lasă scame. Pentru detalii, consultați .
Pete prezente pe copiile realizate de pe ecranul documentului.	Suprafața ecranului documentului nu este curată. La scanare, zonele murdare creează o pată pe imagine. Curățați toate suprafețele din sticlă cu o lavetă care nu lasă scame.
Imaginea este prea deschisă sau prea închisă.	Ajustați setarea Mai deschis/mai închis.
Culorile sunt neclare.	• Reglați setărilor de culoare şi asigurați-vă că Tip original este setat corect. • Efectuați procedura Uniformitatea culorilor la scanare. Pentru detalii, consultați .

Dacă problema persistă, pentru informații de asistență online, accesați www.xerox.com/office/WC6515support.

Probleme la fax

Notă: Dacă imprimanta nu poate trimite şi recepționa faxuri, asigurați-vă că aparatul este conectat la o linie telefonică analogică aprobată. Faxul nu poate trimite sau recepționa dacă este conectat la o linie telefonică digitală.

Dacă nu puteți trimite şi recepționa faxuri în mod corect, consultați tabelele următoare.

Probleme la transmiterea faxurilor

Simptome	Cauze	Soluții
Documentul nu este scanat utilizând alimentatorul de documente.	Documentul este prea gros, prea subțire sau prea mic.	Utilizați ecranul documentului pentru a transmite faxul.
Documentul este scanat strâmb.	Ghidajele alimentatorului de documente nu sunt reglate la lățimea documentului.	Ajustați ghidajele alimentatorului de documente pentru a încadra lățimea documentului.
Faxul recepționat de către destinatar este neclar.	Documentul este poziționat incorect.	Poziționați corect documentul.
	Ecranul documentului este murdar.	Curățați ecranul documentului.
	Textul din document este prea deschis.	Ajustați rezoluția.

Simptome	Cauze	Soluții
	Există o problemă la conexiunea telefonică.	Verificați dacă linia telefonică funcționează, apoi transmiteți faxul din nou.
	Există o problemă la aparatul fax al apelantului.	Realizați o copie pentru a verifica dacă imprimanta dvs. funcționează corect. În cazul în care copia a fost imprimată corect, solicitați destinatarului să verifice starea aparatul fax receptor.
Pe faxul recepționat de către destinatar nu apare nimic.	Documentul a fost încărcat incorect.	• Alimentatorul de documente: amplasați documentul original cu partea imprimată în sus. • Ecranul documentului: amplasați documentul original cu partea imprimată în jos.
Faxul nu a fost transmis.	Numărul de fax este greşit.	Verificați numărul de fax.
	Linia telefonică este conectată incorect.	Verificați conexiunea telefonică. Dacă este deconectată, conectați-o.
	Există o problemă la aparatul fax al destinatarului.	Contactați destinatarul.
	Faxul nu este instalat sau nu este activat.	Verificați dacă faxul este instalat şi activat.

Dacă problema persistă, pentru informații de asistență online, accesați www.xerox.com/office/WC6515support.

Probleme la recepționarea faxurilor

Simptome	Cauze	Soluții
Pe faxul recepționat nu apare nimic.	Există o problemă la conexiunea telefonului sau la aparatul fax al expeditorului.	Verificați dacă imprimanta poate efectua copii. Rugați expeditorul să retrimită faxul.
	Expeditorul faxului a încărcat paginile incorect.	Contactați expeditorul.
Imprimanta răspunde la apel, dar nu acceptă date din exterior.	Nu există memorie suficientă.	Dacă lucrarea conține mai multe imagini grafice, este posibil ca imprimanta să nu dispună de memorie suficientă. Dacă memoria este redusă, imprimanta nu răspunde la

Simptome	Cauze	Soluții
		comenzi. Ştergeţi documente şi lucrări stocate şi aşteptaţi finalizarea lucrării existente. Acest lucru va spori memoria disponibilă.
Dimensiunea faxului recepționat este redusă.	Sursa de hârtie a imprimantei nu concordă cu formatul documentului transmis.	Confirmați formatul original al documentelor. Documentele pot fi micşorate în funcție de sursa de hârtie disponibilă la imprimantă.
Faxurile nu pot fi recepționate automat.	Imprimanta este setată pe recepționarea manuală a faxurilor.	Setați imprimanta pe recepție automată.
	Memoria este plină.	Alimentați hârtie dacă nu există, apoi imprimați faxurile stocate în memorie.
	Linia telefonică este conectată incorect.	Verificați conexiunea liniei telefonice. Dacă este deconectată, conectați-o.
	Există o problemă la aparatul fax al expeditorului.	Realizați o copie pentru a verifica dacă imprimanta dvs. funcționează corect. În cazul în care copia este imprimată corect, solicitați destinatarului să verifice funcționarea corectă a propriului aparat fax.

Dacă problema persistă, pentru informații de asistență online, accesați www.xerox.com/office/WC6515support.

Accesarea ajutorului

Imprimanta include utilitare şi resurse pentru a vă ajuta să rezolvați problemele de imprimare.

Vizualizarea mesajelor de avertisment pe panoul de comandă

Dacă apare o situație care generează un avertisment, imprimanta vă informează în legătură cu problema. Pe panoul de comandă apare un mesaj, iar LED-ul de stare de pe panoul emite lumină intermitentă portocalie sau roşie. Mesajele de avertisment vă informează în legătură cu anumite stări ale imprimantei, cum ar fi consumabilele epuizate sau uşile deschise, care necesită intervenția dvs. Dacă se manifestă simultan mai multe situații generatoare de avertismente, pe panoul de comandă apare un singur mesaj.

Vizualizarea erorilor curente pe panoul de comandă

Dacă apare o situație de eroare, pe panoul de comandă apare un mesaj care vă informează despre problemă. Mesajele de eroare vă avertizează în legătură cu anumite stări ale imprimantei, care împiedică imprimarea sau degradează calitatea imprimării. Dacă se produc simultan mai multe erori, pe panoul de comandă se afişează numai una.

Utilizarea instrumentelor integrate de rezolvare a problemelor

Imprimanta are un set de rapoarte pe care le puteți imprima. Între acestea se numără pagina demonstrativă şi raportul istoricului de erori, care vă pot ajuta să rezolvați anumite probleme. Pagina demonstrativă înseamnă imprimarea unei imagini pentru a arăta calitatea imprimării. Puteți folosi această pagină pentru a rezolva problemele de calitate a imprimării. Raportul care conține istoricul erorilor imprimă informații despre cele mai recente erori ale imprimantei.

Pentru mai multe informații, consultați .

Imprimarea raportului cu istoricul de erori

1. La panoul de comandă al imprimantei, apăsați butonul **Ecran de pornire**.
2. Pentru a imprima Raport istoric erori, atingeți **Dispozitiv**→**Asistență**→**Pagini asistență**→**Raport istoric erori**.
3. Pentru a reveni la ecranul de pornire, apăsați butonul **Ecran de pornire**.

Vizualizarea contorului

Meniul Facturare/utilizare afişează numărul total de imprimări generate de imprimantă sau imprimate în întreaga durată de funcționare. Nu puteți să resetați contoarele. O parte a unei coli de hârtie se consideră o pagină. De exemplu, o coală de hârtie imprimată față-verso este contorizată ca două imprimări.

Notă: Dacă furnizați informații de facturare periodice despre dispozitiv, puteți simplifica procesul cu funcția Servicii la distanță Încărcare. Puteți să activați funcția Servicii la distanță pentru a trimite automat citirile contorului de facturare către Xerox, astfel încât să nu mai fie necesar să colectați manual citirile. Pentru mai multe informații, consultați Activarea serviciilor la distanță.

Pentru a vizualiza informațiile de facturare legate de imprimantă:

1. La panoul de comandă al imprimantei, apăsați butonul **Ecran de pornire**.
2. Atingeți **Dispozitiv**→**Facturare/utilizare**.
3. Pentru a vizualiza mai multe detalii, atingeți **Contoare de utilizare**, apoi selectați o opțiune.
4. După ce ați vizualizat valorile contoarelor de utilizare, apăsați butonul **Ecran de pornire** pentru a reveni la ecranul de pornire.

Online Support Assistant (Asistentul de Ajutor Online)

Online Support Assistant (Asistentul de ajutor online) este o bază de cunoştințe care oferă instrucțiuni şi ajutor pentru rezolvarea problemelor imprimantei. Puteți găsi soluții de remediere a problemelor de calitate a imprimării, a blocajelor de hârtie, a problemelor legate de instalarea software-ului şi multe altele.

Pentru a accesa Online Support Assistant (Asistentul de ajutor online), vizitați www.xerox.com/office/WC6515support.

Pagini de informații utile

Imprimanta vă oferă o serie de pagini de informații pe care le puteți tipări şi care vă ajută la rezolvarea problemelor. Aceste pagini includ, printre altele, informații despre configurație şi fonturi, pagini demonstrative şi altele. Pentru mai multe informații, consultați .

Mai multe informații despre imprimanta dvs.

Pentru a obține mai multe informații despre imprimantă, consultați .

11

Funcții pentru administratorii de sistem

Acest capitol conține:

- Accesarea setărilor de administrare şi de configurare 220
- Conectarea imprimantei 222
- Configurarea setărilor generale prin Embedded Web Server 231
- Configurarea setărilor generale prin panoul de comandă 246
- Configurarea setărilor implicite şi a politicilor de imprimare, prin Embedded Web Server 251
- Configurarea scanării 257
- Configurarea lucrului cu fax 264
- Configurarea setărilor de securitate prin Embedded Web Server 272
- Configurarea setărilor de securitate prin panoul de comandă 282
- Configurarea rolurilor de utilizatori şi a permisiunilor de acces 283
- Gestionarea certificatelor 294
- Configurarea încărcării în servicii la distanță 300
- Actualizarea software-ului imprimantei 303

Accesarea setărilor de administrare şi de configurare

Panoul de comandă conține ecranul senzorial şi butoanele pe care trebuie să apăsați pentru a controla funcțiile disponibile la imprimantă.

Embedded Web Server este software-ul de administrare şi de configurare instalat pe imprimantă. Acesta vă permite să configurați şi să administrați imprimanta de la un browser web.

- Pentru a accesa setările de administrare şi de configurare la panoul de comandă, conectați-vă ca administrator, apoi atingeți butonul**Dispozitiv**.
- Pentru a accesa setările de administrare şi de configurare în Embedded Web Server, deschideți un browser web, apoi tastați adresa IP a imprimantei în câmpul de adresă. În ecranul de pornire, faceți clic pe **Log In** (Conectare), apoi conectați-vă ca administrator.

Accesarea panoului de comandă ca administrator de sistem

La versiunile de software anterioare PL6 (XX.5X.XX), parola implicită a administratorului este **1111**. La versiunile de software PL6 (XX.5X.XX) sau mai recente, parola implicită a administratorului este numărul de serie al dispozitivului. Numărul de serie se găseşte pe partea din spate a dispozitivului, în raportul de configurare sau pe pagina de pornire Embedded Web Server. Parola este sensibilă la litere mari şi mici.

Notă: Dacă se face upgrade la versiunea PL6 (XX.5X.XX), parola de administrator nu se schimbă. Dacă resetați dispozitivul la setările implicite din fabricație, parola de administrator se schimbă la numărul de serie al dispozitivului în cazul versiunilor de software PL6 (XX.5X.XX) sau mai recente.

1. La panoul de comandă al imprimantei, apăsați butonul **Conectare**.
2. Atingeți sau tastați **admin**.
3. Introduceți parola administratorului, apoi atingeți **OK**.

Accesarea Embedded Web Server ca administrator de sistem

Înainte de a începe:

- Asigurați-vă că imprimanta este conectată la o rețea.
- Imprimați raportul de configurare şi căutați în acesta adresa IP a imprimantei. Pentru detalii, consultați Raport de configurare.

Pentru a vă conecta ca administrator la Embedded Web Server:

1. Deschideți un browser web pe computer.
2. Tastați adresa IP a imprimantei în câmpul de adrese, apoi apăsați **Enter** sau **Return**.
3. În colțul din dreapta, sus, al paginii, faceți clic pe **Log In** (Conectare).
4. La Conturi de utilizator, faceți clic sau tastați **admin**.

5. La Parolă, tastați parola de administrator. La versiunile de software anterioare PL6 (XX.5X.XX), parola implicită a administratorului este **1111**. La versiunile de software PL6 (XX.5X.XX) sau mai recente, parola implicită a administratorului este numărul de serie al dispozitivului. Numărul de serie se găseşte pe partea din spate a dispozitivului, în raportul de configurare sau pe pagina de pornire Embedded Web Server. Parola este sensibilă la litere mari şi mici.

   Notă: Dacă se face upgrade la versiunea PL6 (XX.5X.XX), parola de administrator nu se schimbă. Dacă resetați dispozitivul la setările implicite din fabricație, parola de administrator se schimbă la numărul de serie al dispozitivului în cazul versiunilor de software PL6 (XX.5X.XX) sau mai recente.

6. Faceți clic pe **Log In** (Conectare).

Schimbarea parolei administratorului de sistem

Numele de utilizator pentru contul de administrator este admin. La versiunile de software anterioare PL6 (XX.5X.XX), parola implicită a administratorului este **1111**. La versiunile de software PL6 (XX.5X.XX) sau mai recente, parola implicită a administratorului este numărul de serie al dispozitivului. Numărul de serie se găseşte pe partea din spate a dispozitivului, în raportul de configurare sau pe pagina de pornire Embedded Web Server. Parola este sensibilă la litere mari şi mici.

Notă:

- Dacă se face upgrade la versiunea PL6 (XX.5X.XX), parola de administrator nu se schimbă. Dacă resetați dispozitivul la setările implicite din fabricație, parola de administrator se schimbă la numărul de serie al dispozitivului în cazul versiunilor de software PL6 (XX.5X.XX) sau mai recente.
- Dacă schimbați parola de administrator password, țineți noua parolă într-un loc sigur.
- La versiunile de software anterioare PL6 (XX.5X.XX), dacă ați schimbat parola de administrator şi doriți să readuceți dispozitivul la starea de sistem deschis, resetați-l la setările implicite din fabricație. Setările pe care le-ați configurat se vor pierde în momentul readucerii dispozitivului la setările implicite din fabrică. Pentru detalii, consultați Resetarea setărilor imprimantei.
- La versiunile de software PL6 (XX.5X.XX) sau mai recente, opțiunea de sistem deschis nu este disponibilă.

Pentru a schimba parola de administrator:

1. Conectați-vă la Embedded Web Server ca administrator, apoi faceți clic pe **Permissions** (Permisiuni).
2. La Conturi de utilizatori, faceți clic pe **admin**.
3. Faceți clic pe **Change Password** (Modificare parolă).
4. Tastați parola veche. Toate parolele sunt sensibile la litere mari şi mici.
5. Tastați parola nouă, apoi tastați-o din nou, pentru a o confirma.
6. Faceți clic pe **OK**.

Imprimarea raportului de configurare

1. La panoul de comandă al imprimantei, apăsați butonul **Ecran de pornire**.
2. Atingeți **Dispozitiv**→**Despre**→**Pagini informații**.
3. Atingeți **Raport configurare**.
4. Pentru a reveni la ecranul de pornire, apăsați butonul **Ecran de pornire**.

Conectarea imprimantei

Conectarea la o rețea fără fir

Notă:

- Dacă imprimanta este conectată la rețeaua cu fir, puteți configura setările de rețea fără fir prin Embedded Web Server.
- Înainte de a începe, cumpărați şi instalați adaptorul de rețea fără fir Xerox®.

Pentru a verifica starea conexiunii fără fir şi a căuta adresa IP corespunzătoare acesteia, imprimați un raport de configurare. Pentru detalii, consultați Raport de configurare. Examinați secțiunile Conectivitate Conexiuni fizice, Conectivitate Protocoale şi TCP/IPv4 din raport.

Notă:

- Imprimanta foloseşte setări IP separate pentru conexiunile de rețea cu fir, respectiv fără fir. Pentru mai multe informații, consultați Alocarea adresei IP a imprimantei.
- Atunci când treceți de la o conexiune cu fir la una fără fir, adresa IP a imprimantei se schimbă. Conexiunea prin browser web la Embedded Web Server se închide. Pentru a vă reconecta la Embedded Web Server, tastați noua adresă IP sau numele de gazdă al imprimantei în câmpul de adresă al browserului.

Configurarea Wi-Fi prin Embedded Web Server

1. Conectați imprimanta la o rețea cu fir.
2. Conectați-vă la Embedded Web Server ca administrator, apoi faceți clic pe **Connectivity** (Conexiuni).
3. În zona Connections (Conexiuni), faceți clic pe **Wi-Fi**.

   Notă: Conexiunea Wi-Fi este disponibilă după ce instalați adaptorul de rețea fără fir Xerox®.

1. Pentru a activa Wi-Fi, faceți clic pe butonul **Enable** (Activare).
2. Faceți clic pe **Wi-Fi Band** (Bandă Wi-Fi), apoi selectați o opțiune.
3. La SSID, tastați SSID-ul rețelei la care doriți să vă conectați.
4. Faceți clic pe **Network Type** (Tip rețea), apoi selectați **Infrastructure** (Infrastructură) sau **Ad hoc**, după caz.
5. În zona TCP/IP Settings (Setări TCP/IP), configurați setările de IPv4, IPv6 şi DNS.

Notă: Imprimanta foloseşte setări IP separate pentru conexiunile de rețea cu fir, respectiv fără fir. Pentru detalii, consultați IP.

1. În zona Security Settings (Setări de securitate), faceți clic pe **Encryption** (Criptare), apoi selectați un mod de criptare.
2. Configurați setările modului de criptare selectat.
   - Dacă ați selectat WEP:

  - Pentru a activa cheia de transmitere, faceți clic pe **Transmit Key** (Cheie de transmitere).
  - Pentru fiecare cheie de transmitere selectată, tastați valorile în câmpurile corespunzătoare.
- Dacă ați selectat WPA2 Personal sau Mixed Mode Personal (Mod mixt personal), tastați parola de acces la rețea în câmpul Passcode (Parolă), apoi repetați-o în câmpul Retype Passcode (Tastați din nou parola).
- Dacă ați selectat WPA2 Enterprise (WPA2 întreprindere) sau Mixed Mode Enterprise (Mod mixt întreprindere):
  - Faceți clic pe **Authentication Method** (Metodă de autentificare), apoi selectați metoda de autentificare folosită de rețeaua fără fir.
  - La Root Certificate (Certificat rădăcină), încărcați un certificat rădăcină.
  - Completați câmpurile EAP Identity (Identitate EAP), Login Name (Nume de conectare) şi Password (Parolă).

3. Faceți clic pe **OK**.
4. Pentru ca noile setări să devină operaționale, reporniți imprimanta.
5. Deconectați imprimanta de la rețeaua cu fir.

Conectarea la o rețea fără fir prin intermediul panoului de comandă

Pentru a conecta dispozitivul la o rețea fără fir, prin intermediul panoului de comandă:

1. La panoul de comandă al imprimantei, apăsați butonul **Ecran de pornire**.
2. Conectați-vă ca administrator. Pentru detalii, consultați Accesarea panoului de comandă ca administrator de sistem.
3. Atingeți **Dispozitiv**→**Conectivitate** →**Wi-Fi**.
4. Pentru a activa conexiunea Wi-Fi, atingeți comutatorul de activare.
5. Pentru a conecta automat dispozitivul la o rețea Wi-Fi existentă:
   a. În lista rețelelor Wi-Fi disponibile, atingeți-o pe cea dorită.

      Notă: Dacă rețeaua Wi-Fi nu apare în listă sau utilizează WPS, configurați manual conexiunea. Pentru detalii, consultați pasul 6.

   b. Dacă este cazul, tastați parola de conectare la rețea.
   c. Pentru a selecta o bandă de frecvență Wi-Fi, atingeți **Bandă Wi-Fi**, apoi selectați o opțiune.

      Notă: Implicit, banda de frecvență Wi-Fi este setată la AUTO.

   d. Atingeți **OK**.
6. Pentru a conecta manual dispozitivul la o rețea Wi-Fi existentă:
   a. Atingeți **Configurare manuală**.
   b. Tastați numele rețelei Wi-Fi în primul câmp, apoi atingeți **Introducere**.
   c. Atingeți **Tip rețea**, apoi selectați o opțiune.
   d. Atingeți **Securitate**, apoi selectați o opțiune.

e. Atingeți **Wi-Fi Protected Setup (WPS)**, apoi selectați o opțiune.

   Notă: Pentru a configura WPS cu un Conexiune cu apăsare de buton, selectați **PBC**.

f. Atingeți **OK**.

Configurarea setărilor de rețea principală folosind panoul de comandă

Tipul conexiunii de rețea principale se poate seta la panoul de comandă al dispozitivului.

Notă:

- Configurarea conexiunii de rețea principale este obligatorie numai dacă kitul opțional de conexiune Wi-Fi este instalat şi activat.
- Implicit, în absența conexiunii Wi-Fi, rețeaua principală este setată la Ethernet. Dacă kitul este instalat şi activat, dispozitivul are două conexiuni de rețea. Una dintre conexiuni este principală, cealaltă secundară.
- Funcțiile de mai jos sunt disponibile numai prin conexiunea principală:
  - IPsec
  - SMTP
  - SNTP
  - Scanarea WSD
  - Scanarea în SFTP, Scanarea în SMB, Scanarea în e-mail
  - LDAP
  - Descoperirea UPnP
  - ThinPrint
  - Serviciul web EIP
- Dacă scoateți modulul de conexiune Wi-Fi, conexiunea de rețea principală se setează la Ethernet.

Pentru a configura Rețea principală pe panoul de comandă:

1. La panoul de comandă al imprimantei, apăsați butonul **Ecran de pornire**.
2. Conectați-vă ca administrator. Pentru detalii, consultați Accesarea panoului de comandă ca administrator de sistem.
3. Atingeți **Dispozitiv**→**Conectivitate** →**Rețea principală**.
4. Selectați tipul corect de conexiune de rețea pentru dispozitiv.
5. Pentru a salva modificările şi a reporni dispozitivul, atingeți **Repornire imediată** în mesajul afişat.

Configurarea rețelei principale prin Embedded Web Server

Tipul conexiunii de rețea principale se poate seta prin Embedded Web Server.

Notă:

- Configurarea Primary Network (Rețea principală) din Embedded Web Server este posibilă numai dacă kitul opțional de conexiune Wi-Fi este instalat şi activat.
- Implicit, în absența conexiunii Wi-Fi, rețeaua principală este setată la Ethernet. Dacă kitul este instalat şi activat, dispozitivul are două conexiuni de rețea. Una dintre conexiuni este principală, cealaltă secundară.
- Funcțiile de mai jos sunt disponibile numai prin conexiunea principală:
  - IPsec
  - SMTP
  - SNTP
  - Scanarea WSD
  - Scanarea în SFTP, Scanarea în SMB, Scanarea în e-mail
  - LDAP
  - Descoperirea UPnP
  - ThinPrint
  - Serviciul web EIP
- Dacă scoateți modulul de conexiune Wi-Fi, conexiunea de rețea principală se setează la Ethernet.

1. Conectați-vă la Embedded Web Server ca administrator, apoi faceți clic pe **Connectivity** (Conexiuni).
2. În zona Connections (Conexiuni), faceți clic pe **Ethernet**.
3. În zona Common (Comun), faceți clic pe **Edit** (Editare).
4. Faceți clic pe **Primary Network** (Rețea principală), apoi selectați conexiunea de rețea corespunzătoare pentru dispozitiv.
5. Faceți clic pe **OK**.
6. Pentru a activa modificările, faceți clic pe **Restart Now** (Repornire imediată) în mesajul afişat.

Configurarea Wi-Fi prin intermediul unei conexiuni directe cu imprimanta

Pentru a configura setările rețelei fără fir, conectați-vă computerul direct la imprimantă, printr-un cablu Ethernet. Nu stabiliți conexiunea printr-o rețea cu fir.

1. Asigurați-vă că imprimanta nu este conectată la nicio rețea Ethernet cu fir.
2. Reporniți imprimanta.
3. Generați un raport de configurare. Pentru detalii, consultați Raport de configurare. Rețineți că adresa IP pe care imprimanta şi-o atribuie automat, va fi în intervalul 169.254.x.x.

4. Conectați un computerul la imprimantă direct, cu un cablu Ethernet.

   Notă:

   - Asigurați-vă că pe computer este dezactivată conexiunea fără fir.
   - În funcție de componentele hardware ale computerului, folosiți un cablu încrucişat sau un adaptor.
5. Verificați adresa IP a computerului. Asigurați-vă că adresa IP obținută de computer este privată, în intervalul 169.254.x.x, astfel încât să fie în aceeaşi subrețea cu imprimanta.
6. Accesați Embedded Web Server pe computer, conectați-vă ca administrator, apoi configurați setările de rețea fără fir. Pentru detalii, consultați Conectarea la o rețea fără fir.
7. Pentru ca noile setări să devină operaționale, reporniți imprimanta.
8. Deconectați cablul Ethernet de la imprimantă şi de la computer.

Dezactivarea conexiunii de rețea fără fir

Dezactivarea rețelei fără fir de la panoul de comandă

Puteți dezactiva rețeaua fără fir de la panoul de comandă al imprimantei.

Notă: Rețelele fără fir sunt accesibile numai imprimantelor pe care este instalat adaptorul opțional de rețea fără fir.

Pentru a dezactiva rețeaua fără fir de la panoul de comandă:

1. La panoul de comandă al imprimantei, apăsați butonul **Ecran de pornire**.
2. Conectați-vă ca administrator. Pentru detalii, consultați Accesarea panoului de comandă ca administrator de sistem.
3. Pentru a deschide meniul Wi-Fi, atingeți **Dispozitiv**→**Conectivitate**→**Wi-Fi**.
4. Pentru a activa sau a dezactiva funcția Wi-Fi, atingeți comutatorul **Wi-Fi**.
5. Atingeți **OK**.
6. Apăsați butonul **Ecran de pornire**.
7. Pentru ca setările să aibă efect, atingeți **Repornire imediată** în mesajul afişat.

Dezactivarea conexiunii de rețea fără fir prin intermediul Embedded Web Server

Notă: Rețelele fără fir sunt accesibile numai imprimantelor pe care este instalat adaptorul opțional de rețea fără fir.

1. Conectați-vă la Embedded Web Server ca administrator, apoi faceți clic pe **Connectivity** (Conexiuni).
2. În zona Connections (Conexiuni), faceți clic pe **Wi-Fi**.
3. Faceți clic pe butonul de comutare **Enable** (Activare).
4. Faceți clic pe **OK**.
5. Pentru a activa modificările, faceți clic pe **Restart Now** (Repornire imediată) în mesajul afişat.

Wi-Fi Direct

O conexiune Wi-Fi Direct permite conectarea directă a unui dispozitiv la altul, fără să fie nevoie de un punct de acces la rețeaua fără fir. Vă puteți conecta la imprimantă de la un dispozitiv mobil cu Wi-Fi, cum ar fi o tabletă, un computer sau un telefon inteligent.

Conexiunile Wi-Fi Direct nu necesită configurare manuală.

Notă:

- Rețelele fără fir sunt accesibile numai imprimantelor pe care este instalat adaptorul opțional de rețea fără fir.
- Conexiunea Wi-Fi Direct este implicit dezactivată.

Pentru a configura Wi-Fi Direct prin Embedded Web Server:

1. Conectați-vă la Embedded Web Server ca administrator, apoi faceți clic pe **Connectivity** (Conexiuni).
2. La Connections (Conexiuni), faceți clic pe **Wi-Fi Direct**.
3. Pentru a activa Wi-Fi Direct, faceți clic pe butonul **Enable** (Activare).
4. Faceți clic pe **Group Role** (Rol de grup), apoi selectați o opțiune din meniu.
   - Pentru a seta imprimanta să configureze automat Group Role (Rol de grup):
     - Selectați **Auto**.
     - La Device Name (Nume dispozitiv), tastați numele imprimantei.
   - Pentru a seta imprimanta ca Group Owner (Proprietar grup) pentru un grup Wi-Fi Direct, asemănător unui punct de acces fără fir:
     - Selectați **Group Owner** (Proprietar grup).
     - În zona Group Owner (Proprietar grup), completați SSID şi Passcode (Parola).
5. În cazul DHCP Server (Server DHCP):
   - Tastați IP Address (Adresă IP) şi Subnet Mask (Mască rețea).
   - Introduceți numărul de minute în IP Address Lease Time (Perioadă de atribuire adresă IP).
6. Faceți clic pe **OK**.

Pentru a configura Wi-Fi Direct prin panoul de comandă:

1. La panoul de comandă al imprimantei, apăsați butonul **Ecran de pornire**.
2. Conectați-vă ca administrator.
3. Atingeți **Dispozitiv**→**Conectivitate** →**Wi-Fi Direct**.
4. Pentru a activa Wi-Fi Direct, atingeți butonul de activare.
5. Atingeți **Configurare**.
6. Atingeți **Rol grup**, apoi selectați o opțiune.
7. Dacă este cazul, atingeți **Sufix SSID**, apoi introduceți sufixul.
8. Dacă ați selectați Proprietar grup în Rol grup, introduceți o parolă alcătuită din opt caractere în câmpul Parolă.
9. Atingeți **OK**.

Notă: Pentru ca noile setări să devină operaționale, reporniți imprimanta.

IP

Internet Protocol (IP) este in protocol din Internet Protocol Suite, prin care se gestionează transmiterea mesajelor de la un computer la altul.

Alocarea manuală a adresei IP

Puteți aloca imprimantei o adresă IP statică folosind panoul de comandă. După ce se alocă o adresă IP, o puteți schimba în Embedded Web Server.

Pentru a aloca imprimantei o adresă IP statică, pregătiți următoarele informații:

- O adresă IP configurată corespunzător pentru rețeaua dvs.
- Adresa mască de rețea
- Adresa implicită pentru ruter/gateway

Dacă sunteți într-o rețea gestionată de un administrator de rețea, contactați administratorul de rețea pentru a obține informațiile referitoare la rețea.

Pentru o rețea de domiciliu care foloseşte rutere sau alte dispozitive pentru conectarea imprimantei la rețea, consultați instrucțiunile aferente dispozitivului privind alocarea adreselor de rețea. Documentația ruterului sau a dispozitivului vă poate oferi un interval de numere de adresă acceptabile pe care să le utilizați. Este important ca adresele să fie similare cu adresele IP utilizate de către alte imprimante şi computere din rețea, dar nu aceleaşi. Numai ultima cifră trebuie să fie diferită. De exemplu, imprimanta poate avea adresa IPv4 192.168.1.2, în timp ce computerul are adresa IP 192.168.1.3. Un alt dispozitiv poate avea adresa IP 192.168.1.4.

Ruterul poate aloca adresa IP statică a imprimantei unui alt computer care îşi obține adresa IP în mod dinamic. Pentru a evita realocarea adresei IP, alocați imprimantei o adresă de la extrema superioară a intervalului permis de ruter sau dispozitiv. De exemplu, în cazul în care computerul are adresa IP 192.168.1.2, iar dispozitivul permite adrese până la 192.168.1.255, selectați o adresă între 192.168.1.200 şi 192.168.1.254.

Se recomandă ca la configurarea unei adrese IP statice să setați şi o rezervare DHCP. Pentru detalii, consultați documentația ruterului.

În configurațiile de rețea IPv6, adresa IPv6 este alocată automat.

Pentru a atribui imprimantei o adresă IP statică:

1. La panoul de comandă al imprimantei, apăsați butonul **Ecran de pornire**.
2. Atingeți **Dispozitiv**→**Conectivitate**→**Ethernet**→**IPv4**.
3. Atingeți **STATIC**.
4. La apariția solicitării de repornire a sistemului, atingeți **Continuare**.
5. Atingeți câmpul **Adresă IPv4**.
6. Utilizați tastatura pentru a introduce adresa, în formatul X.X.X.X, unde X este un număr cuprins între 0 şi 255, apoi atingeți **Introducere**.
7. Atingeți câmpul **Mască subrețea**.
8. Utilizați tastatura pentru a introduce adresa, în formatul X.X.X.X, unde X este un număr cuprins între 0 şi 255, apoi atingeți **Introducere**.
9. Atingeți câmpul **Adresă gateway**.
10. Utilizați tastatura pentru a introduce adresa, în formatul X.X.X.X, unde X este un număr cuprins între 0 şi 255, apoi atingeți **Introducere**.

11. Atingeți **Repornire**.
12. La două minute după repornirea imprimantei, verificați dacă aceasta a păstrat adresa IP. Pentru detalii, consultați .

Referință:

Online Support Assistant (Asistentul de ajutor online) la: www.xerox.com/office/WC6515support

Schimbarea adresei IP prin Embedded Web Server

Pentru a schimba adresa IP a imprimantei folosind Embedded Web Server:

1. Deschideți un browser web pe computer. Tastați adresa IP a imprimantei în câmpul de adrese, apoi apăsați **Enter** sau **Return**.

   Notă: Dacă nu cunoaşteți adresa IP a imprimantei, consultați .

2. Faceți clic pe **Connectivity** (Conectivitate).
3. Faceți clic pe **Ethernet**.
4. La IPv4, faceți clic pe **Edit** (Editare).
5. În pagina IPv4, faceți clic pe **STATIC**.
6. Tastați în câmpul IP Address (Adresă IP) valoarea adresei, sub forma X.X.X.X, unde X este un număr cuprins între 0 şi 255.
7. Tastați în câmpul IP Address (Adresă IP) valoarea adresei, sub forma X.X.X.X, unde X este un număr cuprins între 0 şi 255.
8. Tastați în câmpul Gateway Address (Adresă gateway) valoarea adresei, sub forma X.X.X.X, unde X este un număr cuprins între 0 şi 255.
9. Faceți clic pe **OK**.

   Notă: Schimbarea adresei IP duce la deconectarea Embedded Web Server.

10. Pentru a vă reconecta la Embedded Web Server, tastați noua adresă IP a imprimantei în câmpul de adresă al browserului.
11. Apăsați **Enter** sau **Return**.

Se deschide Embedded Web Server.

NFC

Near Field Communication (NFC) este o tehnologie care face posibilă comunicarea între dispozitivele aflate la cel mult 10 cm unul față de celălalt.

Cu NFC puteți obține o interfață de rețea pentru a stabili o conexiune TCP/IP între dispozitiv şi imprimantă.

Pentru a configura NFC:

1. Deschideți un browser web pe computer. Tastați adresa IP a imprimantei în câmpul de adrese, apoi apăsați **Enter** sau **Return**.
2. Conectați-vă la Embedded Web Server ca administrator de sistem. Pentru detalii, consultați .
3. Faceți clic pe **Connectivity** (Conectivitate).
4. La Connections (Conexiuni), faceți clic pe **NFC**.
5. Pentru a activa NFC, faceți clic pe butonul **Enable** (Activare), apoi pe **OK**.

6. Faceți clic pe **OK**.
7. Pentru ca noile setări să devină operaționale, reporniți imprimanta.

Configurarea setărilor generale prin Embedded Web Server

Această secțiune conține informații care vă vor ajuta să configurați setările generale ale imprimantei, din browser, cu Embedded Web Server. Puteți configura setări ca modul de economisire a energiei, alertele şi politicile legate de lucrările de imprimare.

Vizualizarea informațiilor referitoare la imprimantă

1. Deschideți un browser web pe computer. Tastați adresa IP a imprimantei în câmpul de adrese, apoi apăsați **Enter** sau **Return**.

   Se afişează pagina de pornire Embedded Web Server.

2. În zona cu informații de stare despre imprimantă, faceți clic pe **Details** (Detalii).

Se deschide pagina Device Details (Detalii dispozitiv), cu informații despre imprimantă, cu detalii despre conexiunile de rețea şi cu informații pentru administratorul de sistem.

Afişarea adresei IPv4 în ecranul de pornire

Puteți seta adresa IPv4 în Ecranul de pornire al dispozitivului.

1. Conectați-vă la Embedded Web Server ca administrator, apoi faceți clic pe **Home** (Ecran de pornire).
2. În colțul din dreapta, sus, al ferestrei, faceți clic pe **Details** (Detalii).
3. În zona Network (Rețea), faceți clic pe **Display Network on Home** (Afişare rețea în ecranul de pornire).
4. Faceți clic pe **Display IPv4 Address** (Afişare adresă IPv4).
5. Faceți clic pe **OK**.

   Adresa IPv4 apare în Ecranul de pornire al dispozitivului.

Configurarea metodei de conectare prin Embedded Web Server

1. Deschideți un browser web pe computer. Tastați adresa IP a imprimantei în câmpul de adrese, apoi apăsați **Enter** sau **Return**.
2. Conectați-vă la Embedded Web Server ca administrator de sistem. Pentru detalii, consultați .
3. Faceți clic pe **Permissions (Permisiuni)**→**Login/Logout Settings (Setări de conectare/deconectare)**.
4. Selectați o metodă de conectare:
   - **Simple** (Simplă): fără parolă.
   - **Local** (Locală): se solicită parolă.
   - **Rețea**: Autentificarea la conectare este realizată de un server la distanță. Conturile de utilizatori de pe dispozitiv se utilizează numai pentru personalizare şi permisiuni.
   - **Convenience** (Simplificată, cu card): conectarea se face cu un card cu bandă magnetică. Conturile de utilizatori de pe dispozitiv se utilizează numai pentru personalizare şi permisiuni.
5. Pentru a selecta autentificarea simplă sau locală, faceți clic pe **Select** (Selectare) în dreptul opțiunii dorite, selectați modul în care se identifică utilizatorii, apoi faceți clic pe **OK**.

6. Pentru a selecta autentificarea în rețea, faceți clic pe **Select** (Selectare) la Network (Rețea). Alegeți un protocol de autentificare, faceți clic pe **Next** (Următorul), apoi configurați setările de autentificare. Pentru asistență, contactați administratorul de sistem.
7. Pentru a selecta autentificarea simplificată, cu card, la **Convenience** (Simplificată), faceți clic pe **Select** (Selectare), introduceți adresa IP a serverului, apoi faceți clic pe **Next** (Următorul).

Configurarea economizorului de energie prin Embedded Web Server

Puteți seta cât timp rămâne imprimanta în stare de inactivitate în modul pregătit până când trece automat la un nivel de consum mai redus de energie.

Pentru a configura duratele economizorului de energie:

1. Deschideți un browser web pe computer. Tastați adresa IP a imprimantei în câmpul de adrese, apoi apăsați **Enter** sau **Return**.
2. În Embedded Web Server, faceți clic pe **System (Sistem)**→**Power Saver (Economizor de energie)**.

   Notă: Dacă această funcție nu este afişată, conectați-vă ca administrator de sistem. Pentru detalii, consultați .

3. Pentru a seta perioada după care imprimanta trece în modul Consum redus, la **Low Power Timeout** (Perioadă trecere în modul Consum redus), faceți clic pe valoarea actuală, apoi tastați perioada dorită, în minute.
4. Pentru a seta perioada după care imprimanta trece în modul Veghe, la **Sleep Timeout** (Perioadă trecere în modul Veghe), faceți clic pe valoarea actuală, apoi tastați perioada dorită, în minute.

   Notă: Suma celor două perioade nu poate depăşit 60 de minute.

5. Pentru a configura Oprirea automată, faceți clic pe **Auto Power Off (Oprire automată)**:
   - Pentru a opri dispozitivul după ce expiră toate perioadele de aşteptare, selectați **On** (Pornit), faceți clic pe valoarea actuală, apoi tastați perioada corespunzătoare, exprimată în ore.
   - Pentru a opri dispozitivul numai dacă sunt îndeplinite anumite condiții:
     - Selectați **Only When Conditions Are Met** (Dacă se respectă condițiile).
     - Faceți clic pe valoarea actuală, apoi tastați perioada corespunzătoare, în ore.

   Condiții specifice înseamnă situațiile în care funcțiile de fax, unitate USB, rețea cu fir, respectiv fără fir nu sunt activate.

6. Pentru a finaliza selecțiile, faceți clic pe **OK**.

Panoul de comandă la distanță

Panoul de comandă la distanță vă permite să accesați panoul de comandă al imprimantei prin intermediul unui browser web. În mod implicit, funcția Panou de comandă la distanță a sistemelor închise nu poate fi activată decât de administrator. În sistemele deschise cu versiuni de software anterioare PL6 (XX.5X.XX), toți utilizatorii pot activa şi accesa funcția Panou de comandă la distanță. La versiunile de software PL6 (XX.5X.XX) sau mai recente, opțiunea de sistem deschis nu este disponibilă.

Notă:

- Pentru a utiliza Panou de comandă la distanță, asigurați-vă că pe dispozitiv este activat protocolul HTTPS. Pentru detalii, consultați Activarea HTTPS prin Embedded Web Server.
- După ce Panou de comandă la distanță a fost activat de către administratorul de sistem, toți utilizatorii pot accesa funcția.
- Dacă un utilizator local foloseşte dispozitivul în momentul trimiterii solicitării de utilizare la distanță, este necesar ca utilizatorul local să accepte solicitarea la dispozitiv.
- Nu se pot activa mai multe sesiuni de Panou de comandă la distanță în acelaşi timp.
- Dacă un administrator de sistem trimite solicitarea de utilizator la distanță, acesta poate suprascrie decizia utilizatorului local.
- Administratorii de sistem au posibilitatea să suprascrie şi să oprească o sesiune de utilizare generală de la distanță existentă.

Pentru a configura funcția Panou de comandă la distanță, astfel încât să permiteți accesul utilizatorilor, utilizați opțiunea Permisiuni.

1. Conectați-vă la Embedded Web Server ca administrator, apoi faceți clic pe **Home** (Ecran de pornire).
2. În zona Quick Links (Linkuri rapide), faceți clic pe **Remote Control Panel** (Panou de comandă la distanță).
3. Pentru a activa Remote Control Panel (Panou de comandă la distanță), atingeți butonul de comutare **Enable** (Activare), apoi faceți clic pe **Close** (Închidere).
4. Pentru a configura accesul utilizatorilor la Remote Control Panel (Panou de comandă la distanță), faceți clic pe **Permissions (Permisiuni)**→**Roles (Roluri)**→**Device User Roles (Roluri de utilizator dispozitiv)**, apoi selectați următoarele:
   a. La rolul de utilizator care trebuie să configureze permisiunile, faceți clic pe **Edit** (Editare).
   b. La Device Website Permissions (Permisiuni site web dispozitiv), faceți clic pe **Custom Permissions** (Permisiuni personalizate).
   c. Faceți clic pe **Setup** (Configurare).
   d. Faceți clic pe **Remote Control** (Comandă la distanță).
   e. La Access Remote Control (Acces comandă la distanță), faceți clic pe **Allow** (Permitere).
   f. Faceți clic pe **OK**.
   g. Faceți clic pe **Close** (Închidere), apoi pe **OK**.
5. Pentru a reveni la Home (Ecranul de pornire), faceți clic pe butonul **Home** (Ecranul de pornire).

Setarea datei şi a orei folosind Embedded Web Server

1. Deschideți un browser web pe computer. Tastați adresa IP a imprimantei în câmpul de adrese, apoi apăsați **Enter** sau **Return**.
2. În Embedded Web Server, faceți clic pe **System (Sistem)**→**Date & Time (Dată şi oră)**.

   Notă: Dacă această funcție nu este afişată, conectați-vă ca administrator de sistem. Pentru detalii, consultați .

3. În zona Date (Dată), selectați o opțiune de Date Format (Format de dată).
4. Pentru a introduce data, faceți clic pe câmpul respectiv şi alegeți data curentă din calendar.
5. În zona Oră, selectați opțiunile de ceas dorite, apoi introduceți ora curentă.
6. Pentru a seta fusul orar, faceți clic pe **Time Zone** (Fus orar), selectați fusul orar din listă, apoi faceți clic pe **OK**.
7. Pentru a activa sau a dezactiva ora de vară, faceți clic pe butonul de comutare.

   Notă: O bifă pusă pe butonul comutator indică faptul că setarea este activată.

8. Pentru a activa sau a configura sincronizarea cu un server de oră, la SNTP, faceți clic pe **Edit** (Editare).
   - Pentru a activa sau a dezactiva sincronizarea cu un server de oră, faceți clic pe butonul de comutare.

     Notă: O bifă pusă pe butonul comutator indică faptul că setarea este activată.

   - Tastați adresa serverului de oră.
   - Pentru a seta intervalul de timp între două sincronizări, la Time Synchronization Interval (Interval sincronizare oră), faceți clic pe valoarea actuală, apoi tastați una nouă (în ore).
   - Pentru a salva setările SNTP, faceți clic pe **OK**.
9. Pentru a salva setările de dată şi de oră, faceți clic pe **OK**.

Configurarea sunetelor prin Embedded Web Server

Puteți configura dispozitivul să avertizeze cu sunete utilizatorii, în legătură cu anumite stări sau evenimente. Pentru fiecare sunet puteți seta volumul independent de celelalte.

1. Conectați-vă la Embedded Web Server ca administrator, apoi faceți clic pe **System** (Sistem).
2. Faceți clic pe **Sounds** (Sunete).
3. Pentru a activa sunetele, selectați **Enable Sounds** (Activare sunete).

4. Pentru a regla volumul sunetului corespunzător unui eveniment, selectați evenimentul, apoi deplasați reglajul de volum corespunzător, după necesități:
   - **Touch** (Atingere): ori de câte ori utilizatorul interacționează cu ecranul senzorial al panoului de comandă, se redă un sunet.
   - **Job Completion** (Finalizare lucrare): ori de câte ori se finalizează o lucrare de imprimare, copiere sau de recepționare de fax, se redă un sunet.
   - **Error/Fault** (Eroare): ori de câte ori dispozitivul emite o avertizare sau necesită intervenția utilizatorului, se redă un sunet.
   - **Power** (Oprire): la oprirea dispozitivului se redă un sunet.
   - **Mobile Device Connected** (Conectare dispozitiv mobil): se redă un sunet ori de câte ori se detectează conectarea unui dispozitiv mobil.
   - **Fax Processing Tones** (Tonuri de prelucrare fax): la fiecare recepționare, respectiv transmitere de fax se redă un sunet.
   - **Fax Ring Tones** (Sonerii de fax): soneriile de linie fax se redau atunci când dispozitivul primeşte un apel fax.
5. Pentru a confirma setarea de volum, faceți clic pe **OK**.
6. Pentru a închide fereastra Sounds (Sunete), faceți clic pe **OK**.

Configurarea expirării timpului pentru panoul de comandă

Puteți seta un timp de expirare pentru panoul de comandă al dispozitivului. Cronometrul porneşte în momentul în care activitatea utilizatorului se opreşte. La expirarea duratei de expirare specificate, utilizatorul este deconectat automat.

1. Deschideți un browser web pe computer. Tastați adresa IP a imprimantei în câmpul de adrese, apoi apăsați **Enter** sau **Return**.
2. Conectați-vă la Embedded Web Server ca administrator de sistem. Pentru detalii, consultați .
3. Faceți clic pe **System (Sistem)**→**Timeouts (Timpi de expirare)**.
4. La System Timeout (Timp expirare sistem), tastați un număr de secunde.
5. Faceți clic pe **OK**.

Configurarea perioadei de expirare a site-ului web al dispozitivului

Puteți seta un timp de expirare pentru Embedded Web Server. Cronometrul porneşte în momentul în care activitatea utilizatorului se opreşte. La expirarea duratei de expirare specificate, utilizatorul este deconectat automat.

1. Deschideți un browser web pe computer. Tastați adresa IP a imprimantei în câmpul de adrese, apoi apăsați **Enter** sau **Return**.
2. Conectați-vă la Embedded Web Server ca administrator de sistem. Pentru detalii, consultați .
3. Faceți clic pe **System (Sistem)**→**Timeouts (Timpi de expirare)**.
4. La Device Website Timeout (Timp de expirare site web dispozitiv), tastați un număr de minute.
5. Faceți clic pe **OK**.

Setarea ecranului implicit de afişat pe panoul de comandă al dispozitivului

1. Deschideți un browser web pe computer. Tastați adresa IP a imprimantei în câmpul de adrese, apoi apăsați **Enter** sau **Return**.
2. Conectați-vă la Embedded Web Server ca administrator de sistem. Pentru detalii, consultați .
3. Faceți clic pe **Apps** (Aplicații).
4. Faceți clic pe **Preferences** (Preferințe).
5. Selectați o opțiune pentru Walkup Screen (Ecran de utilizare la dispozitiv).
6. Faceți clic pe **OK**.

Configurarea setărilor de tavă prin Embedded Web Server

Dacă tava manuală este setată la modul Complet reglabilă, puteți schimba setările hârtiei ori de câte ori încărcați tava. Atunci când încărcați hârtie în tava manuală, pe panoul de comandă par mesaje care vă solicită să setați formatul, tipul şi culoarea hârtiei.

Când celelalte tăvi sunt setate la modul Complet reglabilă, deschideți tava selectată şi încărcați hârtia dorită. În momentul în care închideți tava, pe panoul de comandă vi se solicită prin mesaje să setați formatul, tipul şi culoarea hârtiei.

Dacă o tavă de hârtie este setată drept Dedicată, nu puneți în aceasta decât hârtie cu formatul, tipul şi culoarea specificate. Dacă mişcați ghidajele sau încărcați altfel de hârtie, schimbați setările de format, tip şi culoare a hârtiei, prin panoul de comandă.

Funcția Prioritate Tavă determină ordinea în care imprimanta selectează tava pentru o lucrare de imprimare dacă nu ați specificat o anumită tavă. De asemenea, Prioritate Tavă determină ce tavă va selecta imprimanta în momentul în care o tavă de hârtie se goleşte în timpul imprimării unei lucrări. Prioritatea 1 indică prioritatea maximă pentru o tavă.

Pentru a configura setările pentru tavă:

1. Deschideți un browser web pe computer. Tastați adresa IP a imprimantei în câmpul de adrese, apoi apăsați **Enter** sau **Return**.

   Notă: Dacă nu cunoaşteți adresa IP a imprimantei, consultați .

2. În Embedded Web Server, faceți clic pe **Home** (Pornire).
3. În zona Trays (Tăvi), atingeți tava dorită.
4. Pentru a configura modul tăvii, faceți clic pe **Tray Mode** (Mod tavă).
   - Pentru a configura panoul de comandă al imprimantei să solicite setările hârtiei ori de câte ori alimentați tava, faceți clic pe **Fully Adjustable** (Complet reglabilă).
   - Dacă doriți să configurați tava pentru un anumit fel de hârtie, faceți clic pe **Dedicated** (Dedicată), apoi specificați formatul, tipul şi culoarea hârtiei.
5. Dacă doriți să configurați imprimanta să selecteze tava de hârtie potrivită pentru lucrarea de imprimare, faceți clic pe comutatorul **Auto Select** (Selectare automată). Dacă formatul de hârtie solicitat nu este disponibil, imprimanta vă solicită să încărcați hârtie cu formatul şi tipul potrivite pentru lucrare.

   Notă: O bifă pusă pe butonul comutator indică faptul că setarea este activată.

6. Pentru a determine ordinea în care imprimanta selectează tava pentru o lucrare de imprimare, faceți clic pe **Priority** (Prioritate), apoi selectați prioritatea tăvii.
7. Pentru a salva setările de tavă, faceți clic pe **OK**.

Clonarea setărilor imprimantei

Puteți utiliza duplicarea pentru a copia setările de configurare de pe o imprimantă pe alta în aceeaşi rețea.

Notă:

- Înainte de a utiliza funcția de clonare, asigurați-vă că fişierul clonă de pe fişierul sursă este compatibil cu imprimanta destinație.
- Înainte de a copia agenda cu adrese, asigurați-vă că agenda de pe imprimanta destinație este goală.

Pentru a clona setările imprimantei:

1. Deschideți un browser web pe computer. Tastați adresa IP a imprimantei în câmpul de adrese, apoi apăsați **Enter** sau **Return**.
2. Conectați-vă la Embedded Web Server ca administrator de sistem. Pentru detalii, consultați .
3. În partea inferioară a paginii Home (Pornire), faceți clic pe **Cloning** (Clonare).
4. Pentru a instala un fişier clonă:
   a. La Install Clone File (Instalare fişier clonă), faceți clic pe **Select** (Selectare).
   b. Căutați şi selectați un fişier clonă provenit de la imprimanta sursă, apoi faceți clic pe **Open** (Deschidere).
      - Pentru a selecta un alt fişier clonă, faceți clic pe pictograma de schimbare a fişierului.
      - Pentru a elimina fişierul clonă selectat, faceți clic pe pictograma Trash (Coş de gunoi).

      Notă: Eliminarea unui fişier clonă nu duce la ştergerea acestuia de pe computer.
   c. Pentru a instala fişierul clonă selectat, faceți clic pe **Instalare**.
5. Pentru a crea un fişier clonă:
   a. Selectați parametrii care se vor clona de pe această imprimantă.
      - Dacă doriți să clonați parametri individuali de clonat de pe această imprimantă, selectați-i.
      - Pentru a alege toate setările, selectați **Select/Clear All** (Selectare/Deselectare totală).
      - Pentru a elimina toate setările, selectați **Select/Clear All** (Selectare/Deselectare totală).
   b. Faceți clic pe **Create** (Creare).
   c. Dacă se afişează o solicitare, salvați fişierul clonă într-un loc în care să-l găsiți uşor dacă doriți să-l instalați.

   Notă: Dacă nu vi se solicită să specificat locul în care să fie salvat fişierul, căutați-l în folderul de descărcări de pe computer.
6. Când ați terminat crearea sau instalarea unui fişier clonă, faceți clic pe **Close** (Închidere).

Funcția de clonare din Xerox® Device Manager

Aceste imprimante acceptă funcția de clonare din Xerox® Device Manager. Funcția de clonare permite livrarea unui fişier de clonare pe dispozitivul cu acreditări de autentificare. Pentru informații suplimentare despre utilizarea funcției de clonare, consultați documentația *Xerox® Device Manager*.

Activarea funcției de plug-in

Pentru a configura dispozitivul să funcționeze cu aplicații plug-in compatibile, activați Funcția plug-in.

1. Conectați-vă la Embedded Web Server ca administrator, apoi faceți clic pe **System** (Sistem).
2. Faceți clic pe **Plug-in Settings** (Setări plug-in).
3. Pentru a activa funcția plug-in, faceți clic pe butonul de comutare **Plug-in Feature** (Funcție plug-in).
4. Faceți clic pe **Close** (Închidere).
5. Pentru a activa modificările, faceți clic pe **Restart Now** (Repornire imediată) în mesajul afişat.

Pentru mai multe informații despre aplicațiile plug-in compatibile, consultați www.support.xerox.com.

Resetarea imprimantei

Utilizarea resetărilor software pentru a reporni imprimanta este mai rapidă şi foloseşte mai puține consumabile față de pornirea şi oprirea imprimantei. Repornirea imprimantei poate dura câteva minute, în care nu puteți utiliza Embedded Web Server.

1. Deschideți un browser web pe computer. Tastați adresa IP a imprimantei în câmpul de adrese, apoi apăsați **Enter** sau **Return**.
2. În Embedded Web Server, faceți clic pe **Home (Pornire)**→**Support (Asistență)**→**Restart Device (Repornire dispozitiv)**.
3. Când se solicită confirmarea, faceți clic pe **Restart** (Repornire).

Configurarea unui server proxy

Această funcție vă permite să configurați şi să activați servicii proxy pe imprimantă. Puteți introduce datele de autentificare la panoul de comandă al imprimantei şi puteți accesa un set de funcții şi opțiuni proiectate special pentru necesități de afaceri. Puteți scana şi reproduce documente pe hârtie, puteți previzualiza miniaturi şi le puteți adăuga în locațiile obişnuite de stocare a documentelor.

Pentru a configura un server proxy:

1. Deschideți un browser web pe computer. Tastați adresa IP a imprimantei în câmpul de adrese, apoi apăsați **Enter** sau **Return**.
2. Conectați-vă la Embedded Web Server ca administrator de sistem. Pentru detalii, consultați .
3. Faceți clic pe **Connectivity** (Conectivitate).
4. Faceți clic pe **HTTP**.
5. Pentru a activa un server proxy, faceți clic pe comutatorul **Proxy Server** (Server proxy).

6. Pentru a stabili dacă sistemul utilizează servere proxy diferite sau comune, faceți clic pe **Proxy Setup** (Configurare proxy).
   - Dacă toată configurația utilizează un server proxy comun, selectați **Common Proxy** (Proxy comun).
   - Dacă toată configurația utilizează un server proxy comun, selectați **Different Proxies** (Servere proxy diferite). Faceți clic pe butoanele de comutare **Enable Proxy Server** (Activare server proxy), conform necesităților.
7. Pentru a configura un server proxy, faceți clic pe **Setup** (Configurare).
   - Dacă serverul proxy utilizează configurarea automată, selectați **Automatic** (Automat).
   - Dacă serverul proxy utilizează un script de configurare, selectați **Configuration Script** (Script de configurare). Tastați URL-ul la care se găseşte scriptul de configurare.
   - Dacă serverul proxy funcționează cu configurare manuală, selectați **Manual**, apoi configurați setările. Pentru asistență, contactați administratorul de sistem.
8. Faceți clic pe **OK**.

Configurarea unei agende cu adrese în rețea

Pentru a putea utiliza agenda cu adrese în rețea, configurați comunicațiile între imprimantă şi serverul LDAP. Pentru detalii, consultați .

Adăugarea sau editarea contactelor în agenda cu adrese, folosind Embedded Web Server

Pentru a adăuga contacte:

1. Deschideți un browser web pe computer. Tastați adresa IP a imprimantei în câmpul de adrese, apoi apăsați **Enter** sau **Return**.
2. În Embedded Web Server, faceți clic pe **Address Book** (Agendă cu adrese).
3. Faceți clic pe **Add Contact** (Adăugare contact).
4. Pentru a introduce un nume, faceți clic pe câmpul **First Name** (Prenume), **Last Name** (Nume) sau **Company** (Companie).
5. Pentru a adăuga o adresă de e-mail, introduceți adresa respectivă în câmpul Email (E-mail).
6. Pentru a adăuga un număr de fax, faceți clic pe **+** la Fax, apoi introduceți numărul.
7. Pentru a adăuga un folder de rețea, în **Network (SMB)** (Rețea (SMB)) sau **FTP**, faceți clic pe pictograma **Plus** (**+**), apoi introduceți următoarele informații.
   - **Nickname** (Poreclă): Introduceți numele pe care doriți să-l vedeți în agenda cu adrese.
   - **Type** (Tip): Selectați tipul conexiunii de rețea.
   - **IP Address**: Port (Adresă IP:Port): Introduceți adresa IP a computerului, apoi introduceți numărul de port SMB implicit (139) sau selectați un număr din intervalul utilizabil.
   - **Share** (Partajare): Introduceți numele de director sau de folder. De exemplu, dacă doriți ca fişierele scanate să fie stocate într-un folder numit scans, tastați scans.

     Notă: Rețelele FTP nu necesită nume pentru directoarele partajate.

   - **Document Path** (Cale document): Introduceți calea de foldere de pe serverul SMB. De exemplu, dacă doriți ca fişierele scanate să fie salvate într-un folder numit colorscans din folderul scans, tastați `colorscans`.
   - **Login Name** (Nume conectare): Introduceți numele utilizatorului computerului.
   - **Password** (Parola): Introduceți parola de conectare la computer.
   - **Retype Password** (Reintroducere parolă): Introduceți din nou parola.
8. Pentru a salva contactul, faceți clic pe **OK**.

Pentru a edita contacte:

1. Deschideți un browser web pe computer. Tastați adresa IP a imprimantei în câmpul de adrese, apoi apăsați **Enter** sau **Return**.
2. În Embedded Web Server, faceți clic pe **Address Book** (Agendă cu adrese).
3. Selectați un contact din Address Book (Agendă cu adrese).
4. Pentru a edita informațiile de contact, efectuați următorii paşi.
   a. Faceți clic pe numele sau pe informațiile contactului, apoi editați după necesități.
   b. Pentru a şterge informațiile contactului, faceți clic pe pictograma **Coş de gunoi** din dreptul informațiilor de şters.
   c. Pentru a salva modificările, faceți clic pe **OK**.
5. Pentru a elimina contactul selectat din Agenda cu adrese, faceți clic pe **Delete** (Ştergere). Faceți clic pe **Delete** (Ştergere) când vi se solicită aceasta.

Adăugarea sau editarea contactelor în agenda cu adrese, folosind panoul de comandă

Pentru a adăuga contacte:

1. La panoul de comandă al imprimantei, apăsați butonul **Ecran de pornire**.
2. Atingeți **Agendă cu adrese**.
3. Atingeți pictograma **Plus** (**+**), apoi selectați **Adăugare contact**.
4. Pentru a introduce un nume, atingeți câmpurile **Introduceți prenumele**, **Introduceți numele** sau **Introduceți compania**, apoi atingeți **Următorul** pentru a trece la câmpul următor. După ce ați terminat, atingeți **Introducere**.
5. Pentru a adăuga un număr de fax, atingeți **Adăugare fax**, introduceți numărul de fax, apoi atingeți **OK**.
6. Pentru a adăuga o adresă de e-mail, atingeți **Adăugare e-mail**, introduceți adresa, apoi atingeți **OK**.
7. Pentru a adăuga un folder de rețea, atingeți **Adăugare SMB**. Navigați la folderul de rețea din destinația dorită, apoi atingeți **OK**.

   Notă: Acreditările de conectare sunt obligatorii pentru computerele din rețelele securizate.
8. Pentru a adăuga o o locație FTP, atingeți **Adăugare FTP**, introduceți o adresă FTP, apoi atingeți **OK**.
9. Pentru a salva contactul, atingeți **OK**.
10. Pentru a reveni la ecranul de pornire, apăsați butonul **Început**.

Pentru a edita contacte:

1. La panoul de comandă al imprimantei, apăsați butonul **Ecran de pornire**.
2. Atingeți **Agendă cu adrese**.
3. În agenda cu adrese, atingeți numele contactului, apoi atingeți **Editare**.
4. Pentru a edita informațiile de contact, atingeți-le pe cele pe care doriți să le actualizați, faceți modificările necesare, apoi atingeți **OK**.
5. Pentru a salva modificările datelor contactului, atingeți **OK**.
6. Pentru a reveni la ecranul de pornire, apăsați butonul **Ecran de pornire**.

Configurarea alertelor

1. Deschideți un browser web pe computer. Tastați adresa IP a imprimantei în câmpul de adrese, apoi apăsați **Enter** sau **Return**.
2. Conectați-vă la Embedded Web Server ca administrator de sistem. Pentru detalii, consultați .
3. În pagina de pornire, la Supplies (Consumabile), faceți clic pe **Details** (Detalii).
4. La Options (Opțiuni), faceți clic pe **Alerts Setup** (Configurare alerte).
5. Pentru a activa alertele, faceți clic pe butonul de comutare de la Enable Alerts (Activare alerte).

   Notă: O bifă pusă pe butonul comutator indică faptul că setarea este activată.

6. Pentru a activa sau a dezactiva o alertă, la tipul de alertă, selectați opțiunea corespunzătoare:
   - Faceți clic pe butonul de comutare.
   - Faceți clic pe tipul de alertă, apoi selectați o opțiune din listă.
7. Faceți clic pe **OK**.

Configurarea alertelor prin e-mail

Notă: Pentru a putea configura alertele prin e-mail, configurați comunicațiile imprimantei cu serverul de e-mail SMTP. Pentru detalii, consultați .

1. Deschideți un browser web pe computer. Tastați adresa IP a imprimantei în câmpul de adrese, apoi apăsați **Enter** sau **Return**.
2. Conectați-vă la Embedded Web Server ca administrator de sistem. Pentru detalii, consultați .
3. În pagina de pornire, la Supplies (Consumabile), faceți clic pe **Details** (Detalii).
4. La Options (Opțiuni), faceți clic pe **Email Alerts** (Alerte e-mail).
5. La Email Alerts (Alerte e-mail), tastați adresa de e-mail a destinatarului acestora.

   Notă: O bifă pusă pe butonul comutator indică faptul că setarea este activată.

6. Pentru a activa sau a dezactiva o alertă prin e-mail, faceți clic pe butonul de comutare corespunzător tipului de alertă.
7. Faceți clic pe **OK**.

Configurarea setărilor PDL prin Embedded Web Server

Puteți configura setările următoarelor protocoale PDL:

- PCL® 6/5e
- PostScript®
- PDF

- TIFF/JPEG

Notă: Protocolul PDL implicit este PCL® 6/5e.

Configurarea setărilor PCL 6/5e

Notă: Setările implicite PCL® se folosesc atunci când nu s-a selectat niciun driver de imprimare. Setările din driverul de imprimare au prioritate față de setările PCL® implicite configurate prin Embedded Web Server.

1. Deschideți un browser web pe computer. Tastați adresa IP a imprimantei în câmpul de adrese, apoi apăsați **Enter** sau **Return**.
2. Conectați-vă la Embedded Web Server ca administrator de sistem. Pentru detalii, consultați .
3. Faceți clic pe **System (Sistem)** →**PDL Settings (Setări PDL)**.
4. Faceți clic pe **PCL 6/5e**.

5. Configurați următoarele setări, conform necesităților:
   - Pentru a seta modul de prioritate corespunzător cantității de imprimare, faceți clic pe **Print Quantity Priority** (Prioritate cantitate de imprimare), apoi selectați o opțiune.
   - Pentru a seta numărul limită de coli de imprimat, la Print Quantity (Cantitate imprimare), tastați un număr.
   - Pentru a specifica tava de hârtie implicită, faceți clic pe **Paper Tray** (Tavă de hârtie), apoi selectați o tavă. Pentru a permite selectarea automată a tăvii, selectați **Auto** (Automat).
   - Pentru a specifica formatul implicit al hârtiei din tava implicită, faceți clic pe **Paper Size** (Format de hârtie), apoi selectați un format.
   - Pentru a specifica formatul implicit al hârtiei din tava manuală, faceți clic pe **Paper Size (Bypass Tray)** (Format de hârtie (Tava manuală)), apoi selectați un format.
   - Pentru a selecta lățimea maximă a formatelor de hârtie personalizate, tastați un număr în câmpul Custom Paper Size Width (Lățime format de hârtie personalizat).
   - Pentru a selecta lungimea maximă a formatelor de hârtie personalizate, tastați un număr în câmpul Custom Paper Size Length (Lungime format de hârtie personalizat).
   - Pentru a seta culoarea implicită a ieşirii, faceți clic pe **Output Color** (Culoare ieşire) şi selectați o opțiune. Pentru a permite stabilirea automată a culorii rezultatului în funcție de documentul original, selectați **Auto Detect** (Detectare automată).
   - Pentru a seta imprimarea pe 2 fețe drept opțiune implicită, faceți clic pe **2-Sided** (2 fețe), apoi selectați o opțiune.
   - Pentru a configura dispozitivul să nu imprime pagini goale, faceți clic pe butonul de comutare Remove Blank Pages (Eliminare pagini goale).

     Notă: O bifă pusă pe butonul comutator indică faptul că funcția este activată.

   - Pentru a seta orientarea implicită a paginilor originale, faceți clic pe **Original Orientation** (Orientare original), apoi selectați o opțiune.
   - Pentru a activa imprimarea pe A4 lat, faceți clic pe butonul de comutare Wide A4 (A4 lat).
   - Pentru a seta densitatea de imprimare implicită, introduceți un număr în câmpul Pitch Size (Densitate de imprimare).
   - Pentru a seta dimensiunea de punct implicită în rezultatul imprimării, tastați un număr în Point Size (Dimensiune punct font).
   - Pentru a seta fontul implicit de imprimare, faceți clic pe **Font name** (Nume font) şi selectați un font.
   - Pentru a specifica setul de simboluri implicit pentru fontul selectat, faceți clic pe **Symbol Set** (Set de simboluri), apoi selectați o opțiune.
   - Pentru a seta numărul maxim de linii pe paginile imprimate, tastați un număr în câmpul Lines per Page (Linii pe pagină).
   - Pentru a activa Hex Dump, faceți clic pe butonul de comutare corespunzător.
   - Pentru a permite retuşarea automată a imaginii în imprimantă, faceți clic pe butonul de comutare Image Enhancement (Îmbunătățire imagine).
6. Pentru a salva setările, faceți clic pe **OK**.

Configurarea setărilor PostScript

1. Deschideți un browser web pe computer. Tastați adresa IP a imprimantei în câmpul de adrese, apoi apăsați **Enter** sau **Return**.
2. Conectați-vă la Embedded Web Server ca administrator de sistem. Pentru detalii, consultați .
3. Faceți clic pe **System (Sistem)** →**PDL Settings (Setări PDL)**.
4. Faceți clic pe **PostScript**.

5. Configurați următoarele setări, conform necesităților:
   - Pentru a specifica protocolul cu care se creează ieşirea PDF, faceți clic pe **Decomposer**, apoi selectați o opțiune.
   - Pentru a seta numărul limită de pagini imprimate, la Print Quantity (Cantitate imprimare), tastați un număr.

     Notă: O bifă pusă pe butonul comutator indică faptul că funcția este activată.

   - Pentru a specifica formatul implicit al hârtiei pentru ieşire, faceți clic pe **Paper Size** (Format de hârtie), apoi selectați un format.
   - Pentru a seta culoarea implicită a ieşirii, faceți clic pe **Output Color** (Culoare ieşire) şi selectați o opțiune. Pentru a permite stabilirea automată a culorii rezultatului în funcție de documentul original, selectați **Auto Detect** (Detectare automată).
   - Pentru a seta imprimarea pe 2 fețe drept opțiune implicită, faceți clic pe **2-Sided** (2 fețe), apoi selectați o opțiune.
   - Pentru a permite sortarea paginilor de ieşire, faceți clic pe **Collated** (Colaționate), apoi selectați **On** (Pornit).
   - Pentru a specifica opțiunea de calitate a ieşirii, faceți clic pe **Print Mode** (Mod de imprimare), apoi selectați o opțiune.
   - Pentru a selecta un mod de aspect al ieşirii, faceți clic pe **Layout** (Aspect), apoi selectați o opțiune.
   - Pentru a condiționa deschiderea ieşirii PDF de introducerea unei parole, tastați parola în câmpul Password (Parolă).

     Notă: Pentru a elimina punctele din câmpul Password (Parolă), faceți dublu clic pe câmp.

6. Faceți clic pe **OK**.

Configurarea setărilor pentru PDF

Notă: Setările implicite PDF se folosesc atunci când nu s-a selectat niciun driver de imprimare. Setările din driverul de imprimare au prioritate față de setările PDF implicite configurate prin Embedded Web Server.

1. Deschideți un browser web pe computer. Tastați adresa IP a imprimantei în câmpul de adrese, apoi apăsați **Enter** sau **Return**.
2. Conectați-vă la Embedded Web Server ca administrator de sistem. Pentru detalii, consultați .
3. Faceți clic pe **System (Sistem)** →**PDL Settings (Setări PDL)**.
4. Faceți clic pe **PDF**.
5. Configurați următoarele setări, conform necesităților:
6. Faceți clic pe **OK**.

Notă: O bifă pusă pe butonul comutator indică faptul că funcția este activată.

Notă: Pentru a elimina punctele din câmpul Password (Parolă), faceți dublu clic pe câmp, apoi faceți clic pe **OK**.

Configurarea setările pentru fişierele TIFF şi JPEG

Notă: Setările implicite TIFF şi JPEG se folosesc atunci când nu s-a selectat niciun driver de imprimare. Setările din driverul de imprimare au prioritate față de setările TIFF şi JPEG implicite configurate prin Embedded Web Server.

1. Deschideți un browser web pe computer. Tastați adresa IP a imprimantei în câmpul de adrese, apoi apăsați **Enter** sau **Return**.
2. Conectați-vă la Embedded Web Server ca administrator de sistem. Pentru detalii, consultați .
3. Faceți clic pe **System (Sistem)** →**PDL Settings (Setări PDL)**.
4. Faceți clic pe **TIFF/JPEG**.
5. Pentru a specifica formatul implicit al hârtiei pentru ieşire, faceți clic pe **Paper Size** (Format de hârtie), apoi selectați un format.
6. Faceți clic pe **OK**.

Vizualizarea informațiilor despre versiunea de protocol PDL

1. Deschideți un browser web pe computer. Tastați adresa IP a imprimantei în câmpul de adrese, apoi apăsați **Enter** sau **Return**.
2. Conectați-vă la Embedded Web Server ca administrator de sistem. Pentru detalii, consultați .
3. Faceți clic pe **System (Sistem)** →**PDL Settings (Setări PDL)**.
4. Pentru a vizualiza informații despre versiunea unui protocol PDL, faceți clic pe numele protocolului.

   Informațiile despre versiune se afişează în partea de sus a paginii de setări.
5. Pentru a reveni la pagina de PDL Settings (Setări PDL), faceți clic pe **OK** sau pe **Cancel** (Anulare).

Notă: Sunt disponibile informații despre versiunea de PostScript®, TIFF şi XPS.

Configurarea setărilor generale prin panoul de comandă

Utilizați aceste subiecte pentru a configura setările generale ale imprimantei prin intermediul panoului de comandă. Prin intermediul panoului de comandă puteți configura multe setări, inclusiv cele de economisire a energiei, de alerte, de ecran senzorial şi de securitate. De asemenea, puteți configura valorilor implicite de imprimare.

Configurarea modurilor economizorului de energie

Puteți seta timpul pe care imprimanta îl petrece în stare de inactivitate în modul pregătit înainte de a trece la un nivel de consum mai redus de energie.

Pentru a configura setările de economisire a energiei:

1. La panoul de comandă al imprimantei, apăsați butonul **Ecran de pornire**.
2. Atingeți **Dispozitiv**→**General**→**Economizor de energie**.
3. Atingeți cronometrul pe care doriți să îl modificați.
   - **Perioadă consum redus**: Utilizați această opțiune pentru a seta momentul în care imprimanta trece din modul Pregătit în modul Consum redus.
   - **Temporizator pentru veghe**: Utilizați această opțiune pentru a seta momentul în care imprimanta trece din modul Consum redus în modul Veghe.
   - **Oprire automată**: Utilizați această opțiune pentru a seta durata, în ore, după care se opreşte imprimanta.
4. Pentru a salva setările, atingeți **OK**.
5. Pentru a reveni la ecranul de pornire, apăsați butonul **Ecran de pornire**.

Setarea datei şi orei

1. La panoul de comandă al imprimantei, apăsați butonul **Ecran de pornire**.
2. Atingeți **Dispozitiv**→**General**.
3. Faceți clic pe **Data şi ora**.
4. Pentru a permite serviciului NTP setarea automată a orei, atingeți butonul de comutare **Setare automată**. Dacă se detectează un server NTP, valorile Fus orar, Data şi ora, precum şi Ora de vară se setează automat. Dacă nu se detectează niciun server NTP, se deschide meniul Server de oră, în care puteți introduce adresa IP a unui asemenea server.
5. Pentru a seta manual data şi ora:
   a. Atingeți **Fus orar**, apoi selectați zona geografică şi fusul orar.
   b. Faceți clic pe **Data şi ora**. Specificați data şi ora, apoi atingeți **OK**.
   c. Pentru a activa ora de vară, atingeți butonul de comutare **Ora de vară**.
6. Pentru a seta formatul de dată, atingeți **Format dată**, apoi atingeți formatul pe care doriți să-l utilizați.
7. Pentru a afişa ora în format de 24, atingeți butonul de comutare **Format de 24 de ore**.
8. Pentru a salva setările, atingeți **OK**.
9. Pentru a reveni la ecranul de pornire, apăsați butonul **Ecran de pornire**.

Stabilirea unităților de măsură

1. La panoul de comandă al imprimantei, apăsați butonul **Ecran de pornire**.
2. Atingeți **Dispozitiv**→**General**→**Măsurători**.
3. Pentru a selecta o opțiune de unități de măsură, atingeți **Unități**, apoi atingeți **Milimetri** sau **Inci**.
4. Pentru a seta unitățile de măsură folosite pentru formatele de hârtie personalizate, atingeți **Preferință format hârtie**, apoi atingeți **Inci** sau **Sistem metric**.
5. Atingeți **OK**.
6. Pentru a reveni la ecranul de pornire, apăsați butonul **Ecran de pornire**.

Setarea luminozității afişajului

1. La panoul de comandă al imprimantei, apăsați butonul **Ecran de pornire**.
2. Atingeți **Dispozitiv**→**General**→**Luminozitate afişaj**.
3. Reglați luminozitatea: deplasați cursorul spre dreapta pentru a o mări sau spre stânga pentru a o reduce.
4. Pentru a reveni la ecranul de pornire, apăsați butonul **Ecran de pornire**.

Setarea sunetelor la panoul de comandă

1. La panoul de comandă al imprimantei, apăsați butonul **Ecran de pornire**.
2. Atingeți **Dispozitiv**→**General**→**Sunete**.
3. Atingeți **Activare sunete**.
4. Atingeți evenimentul dorit. Pentru a reduce volumul, deplasați cursorul spre stânga. Pentru a-l mări, deplasați cursorul spre dreapta.
5. Repetați pasul 4 pentru fiecare ton pe care doriți să îl setați.
6. Pentru a salva setarea, apăsați pe **OK**.
7. Pentru a reveni la ecranul de pornire, apăsați butonul **Ecran de pornire**.

Configurarea mesajelor de alertă pentru nivelul scăzut al consumabilelor

1. La panoul de comandă al imprimantei, apăsați butonul **Ecran de pornire**.
2. Atingeți **Dispozitiv**→**Consumabile**→**Configurare alerte**.
3. Atingeți **Configurare alerte**.
4. Pentru a specifica nivelul de toner rămas la care se declanşează alerta, atingeți **Nivel toner**, apoi selectați un procent.
5. Pentru a seta alerte de nivel scăzut de toner, selectați o opțiune.
   - Pentru a afişa un mesaj de alertă atunci când tonerul ajunge al un nivel scăzut, atingeți butonul de comutare **Toner în curs de epuizare**.
   - Pentru a afişa un mesaj de alertă atunci când cartuşul de toner s-a golit, atingeți butonul de comutare **Toner epuizat**.
6. Pentru a specifica procentul rămas din durata de viață a cartuşului cilindru la care se declanşează alerta, atingeți **Nivel cartuş cilindru**, apoi selectați un procent.

7. Pentru a seta alerte pentru cartuşul cilindru, selectați o opțiune.
   - Pentru a afişa un mesaj de alertă atunci când cartuşul cilindru se apropie de sfârşitul duratei de viață, atingeți butonul de comutare **Comandă cartuş cilindru**.
   - Pentru a afişa un mesaj de alertă atunci când cartuşul cilindru se apropie de sfârşitul duratei de viață, atingeți butonul de comutare **Cartuş cilindru apr. sf. durată viață**.
   - Pentru a afişa un mesaj de alertă atunci când cartuşul cilindru s-a epuizat, atingeți butonul de comutare **Sf. durată de viață cartuş cil.**
8. Pentru a seta alerte pentru cartuşul de toner rezidual, selectați o opțiune.
   - Pentru a afişa un mesaj de alertă în momentul în care este recomandat să comandați un nou cartuş de toner rezidual, atingeți butonul de comutare **Comandare cartuş de toner rezidual R5**.
   - Pentru a afişa un mesaj de alertă atunci când cartuşul de toner rezidual este aproape plin, atingeți butonul de comutare **Cartuş de toner rezidual R5 aproape plin**.
   - Pentru a afişa un mesaj de alertă atunci când cartuşul de toner rezidual s-a umplut, atingeți butonul de comutare **Cartuş de toner rezidual R5 plin**.
9. Pentru a salva setările, atingeți **OK**.
10. Pentru a reveni la ecranul de pornire, apăsați butonul **Ecran de pornire**.

Setarea perioadei de expirare a panoului de comandă, prin intermediul acestui panou

Puteți seta un timp de expirare pentru panoul de comandă al dispozitivului. Cronometrul porneşte în momentul în care activitatea utilizatorului se opreşte. La expirarea duratei de expirare specificate, utilizatorul este deconectat automat.

1. La panoul de comandă al imprimantei, apăsați butonul **Ecran de pornire**.
2. Atingeți **Dispozitiv**→**General**→**Expirare**.
3. Selectați durata, în minute şi secunde, apoi atingeți **OK**.
4. Pentru a reveni la ecranul de pornire, apăsați butonul **Ecran de pornire**.

Configurarea setărilor pentru tavă

Dacă tava manuală este setată la modul Complet reglabilă, puteți schimba setările hârtiei ori de câte ori încărcați tava. Atunci când încărcați hârtie în tava manuală, pe panoul de comandă par mesaje care vă solicită să setați formatul, tipul şi culoarea hârtiei.

Când celelalte tăvi sunt setate la modul Complet reglabilă, deschideți tava selectată şi încărcați hârtia potrivită. În momentul în care închideți tava, pe panoul de comandă vi se solicită prin mesaje să setați formatul, tipul şi culoarea hârtiei.

Dacă o tavă de hârtie este setată drept Dedicată, nu puneți în aceasta decât hârtie cu formatul, tipul şi culoarea specificate. Dacă mişcați ghidajele sau încărcați altfel de hârtie, schimbați setările de format, tip şi culoare a hârtiei, prin panoul de comandă.

Funcția Prioritate tavă determină ordinea în care imprimanta selectează tava pentru o lucrare de imprimare dacă nu ați specificat o anumită tavă. De asemenea, Prioritate tavă determină ce tavă va selecta imprimanta în momentul în care o tavă de hârtie se goleşte în timpul imprimării unei lucrări. Prioritatea 1 indică prioritatea maximă pentru o tavă.

Pentru a configura setările tăvii de hârtie:

1. La panoul de comandă al imprimantei, apăsați butonul **Ecran de pornire**.
2. Atingeți **Dispozitiv**→**Tăvi de hârtie**.
3. În meniul Tăvi de hârtie, atingeți tava dorită.

4. Pentru a configura imprimanta să solicite setarea tipului şi a formatului hârtiei în urma încărcării acesteia, atingeți **Mod tavă**, apoi atingeți **Complet reglabilă**.
5. Pentru a rezerva tava unui format, unui tip sau unei culori de hârtie, atingeți **Mod tavă**, apoi atingeți **Dedicată**.
   - Pentru a selecta formatul colii sau al plicului, atingeți setarea de format actuală, apoi selectați formatul dorit din listă.
   - Pentru a selecta tipul de hârtie, atingeți tipul actual, apoi selectați-l pe cel dorit din listă.
   - Pentru a selecta culoarea de hârtie, atingeți culoarea actuală, apoi selectați-o pe cea dorită din listă.
6. Pentru a salva setarea, apăsați pe **OK**.
7. Pentru a reveni la ecranul de pornire, apăsați butonul **Ecran de pornire**.

Notă: Dacă doriți să accesați anumite meniul de pe panoul de comandă, vi se poate solicita să introduceți o parolă. Pentru asistență, contactați administratorul de sistem.

Resetare 802.1X şi IPsec

Setările se păstrează în memoria nevolatilă (NVRAM), chiar şi după oprirea imprimantei. Funcția Resetare 802.1X şi IPsec reinițializează anumite configurări stocate în imprimantă pentru setările de conexiune Ethernet. După ce funcția se execută şi imprimanta reporneşte, setările Ethernet 802.1X din IPsec din meniuri sunt resetate la valorile implicite.

Pentru a reseta configurările 802.1X şi IPsec din memoria nevolatilă:

1. La panoul de comandă al imprimantei, apăsați butonul **Ecran de pornire**.
2. Atingeți **Dispozitiv**→**Resetări**→**Resetare 802.1X şi IPsec**.
3. Când apare un mesaj, atingeți **Resetare**.
4. După terminarea procesului, imprimanta reporneşte automat.

Resetare la valorile implicite din fabricație

Atenție: Funcția Resetare la valorile implicite din fabricație şterge toate setările şi readuce imprimanta la starea inițială din fabrică. Se resetează toate lucrările, presetările, aplicațiile şi setările dispozitivului. Dacă imprimanta are hard disc, acesta se reinițializează.

Setările se păstrează în memoria nevolatilă (NVM), chiar şi după oprirea imprimantei. După terminare, imprimanta reporneşte şi afişează Asistentul de instalare.

Pentru a reseta imprimanta la valorile implicite din fabricație:

1. La panoul de comandă al imprimantei, apăsați butonul **Început**.
2. Atingeți **Dispozitiv**→**Resetări**→**Resetare la valorile implicite din fabricație**.
3. Când apare un mesaj, atingeți **Resetare**.
4. După terminarea procesului, imprimanta reporneşte automat.

Resetare fonturi, formulare şi macrocomenzi

Această funcție şterge fonturile, formularele şi macrocomenzile descărcate în memoria nevolatilă a imprimantei.

Pentru a reseta fonturile, formularele şi macrocomenzile descărcate:

1. La panoul de comandă al imprimantei, apăsați butonul **Ecran de pornire**.
2. Atingeți **Dispozitiv**→**Resetări**→**Resetare fonturi, formulare şi macrocomenzi**.

3. Când apare un mesaj, atingeți **Ştergere**.
4. După terminarea procesului, imprimanta reporneşte automat.

Configurarea setărilor implicite şi a politicilor de imprimare, prin Embedded Web Server

Această secțiune conține informații care vă ajută să configurați setările implicite şi politicile de imprimare ale imprimantei. Aceste setări se pot configura prin Embedded Web Server, într-un browser web. Puteți configura setările legate de alimentarea cu hârtie, de valorile implicite ale imprimantei şi de rapoarte.

Configurarea setărilor comune

Configurarea detectării formatului Legal al documentelor originale

1. Deschideți un browser web pe computer. Tastați adresa IP a imprimantei în câmpul de adrese, apoi apăsați **Enter** sau **Return**.

   Notă: Dacă nu cunoaşteți adresa IP a imprimantei, consultați .

2. Conectați-vă la Embedded Web Server ca administrator de sistem. Pentru detalii, consultați .
3. Faceți clic pe **System (Sistem)**→**Defaults and Policies (Valori implicite şi politici)**.
4. La Common (Setări comune), faceți clic pe **Legal Original Size Auto Detection** (Detectare automată format de original Legal).
5. Pentru a activa detectarea automată a formatului Legal al documentelor originale, faceți clic pe butonul de comutare Enable (Activare).

   Notă: O bifă pusă pe butonul comutator indică faptul că funcția este activată.

6. Selectați o opțiune de Legal Original Size Option (Opțiune format de original Legal).
7. Faceți clic pe **OK**.

Configurarea setărilor de alimentare cu hârtie

Reglarea tipului de hârtie

1. Deschideți un browser web pe computer. Tastați adresa IP a imprimantei în câmpul de adrese, apoi apăsați **Enter** sau **Return**.

   Notă: Dacă nu cunoaşteți adresa IP a imprimantei, consultați .

2. Conectați-vă la Embedded Web Server ca administrator de sistem. Pentru detalii, consultați .
3. Faceți clic pe **System (Sistem)**→**Defaults and Policies (Valori implicite şi politici)**.
4. La Paper Supply (Alimentare cu hârtie), faceți clic pe **Adjust Paper Type** (Reglare tip hârtie).
5. Pentru a regla tipul de hârtie, faceți clic pe numele tipului, apoi selectați o opțiune.
6. După ce ați făcut toate reglajele legate de tipul de hârtie, faceți clic pe **OK**.

Configurarea numelor de hârtie personalizate

1. Deschideți un browser web pe computer. Tastați adresa IP a imprimantei în câmpul de adrese, apoi apăsați **Enter** sau **Return**.

   Notă: Dacă nu cunoaşteți adresa IP a imprimantei, consultați .

2. Conectați-vă la Embedded Web Server ca administrator de sistem. Pentru detalii, consultați .
3. Faceți clic pe **System (Sistem)**→**Defaults and Policies (Valori implicite şi politici)**.
4. La Paper Supply (Alimentare cu hârtie), faceți clic pe **Custom Paper Names** (Nume personalizate hârtie).
5. Pentru a da un nume personalizat unui tip de hârtie, tastați un nume de Custom Paper Type (Nume tip hârtie personalizată).
6. După ce ați făcut toate reglajele legate de numele de hârtie, faceți clic pe **OK**.

Configurarea politicilor de imprimantă

Configurarea politicilor de lucrări

Puteți seta politici pentru lucrările de imprimare. Puteți configura setări pentru funcția Imprimare în apropiere, pentru ascunderea numelui lucrării şi pentru lucrările de imprimare stocate.

Dacă o lucrare de imprimare este trecută în pauză sau ajunge în stare de eroare, funcția Imprimare în apropiere permite imprimarea lucrărilor următoare din coadă. De exemplu, o lucrare de imprimare poate fi trecută în pauză pentru că necesită o hârtie care nu a fost pusă în tavă. Dacă funcția Imprimare în apropiere este activată, o lucrare următoare care necesită alt tip de hârtie se poate imprima imediat, deşi cea anterioară este reținută.

Activarea funcției Imprimare în apropiere

1. Deschideți un browser web pe computer. Tastați adresa IP a imprimantei în câmpul de adrese, apoi apăsați **Enter** sau **Return**.
2. Conectați-vă la Embedded Web Server ca administrator de sistem. Pentru detalii, consultați .
3. Faceți clic pe **Jobs (Lucrări)**→**Policies (Politici)**.
4. Pentru a activa funcția Print Around (Imprimare în apropiere), faceți clic pe butonul de comutare **Enable** (Activare).

   Notă: O bifă pusă pe butonul comutator indică faptul că funcția este activată.

5. Pentru a permite ştergerea, după o perioadă specificată, a lucrărilor reținute:
   - La Delete Held Jobs After (Ştergere lucrări reținute după), selectați **On** (Pornit).
   - Tastați perioada de timp după care se şterge lucrarea, în zile, ore şi minute.
6. Faceți clic pe **OK**.
7. Faceți clic pe **Restart Now** (Repornire imediată).

Ascunderea sau afişarea numelor de lucrări

1. Deschideți un browser web pe computer. Tastați adresa IP a imprimantei în câmpul de adrese, apoi apăsați **Enter** sau **Return**.
2. Conectați-vă la Embedded Web Server ca administrator de sistem. Pentru detalii, consultați .
3. Faceți clic pe **Jobs** (Lucrări).
4. Faceți clic pe **Policies** (Politici).

5. Selectați o opțiune de Conceal Job Names (Ascundere nume lucrări).
6. Faceți clic pe **OK**.
7. Faceți clic pe **Restart Now** (Repornire imediată).

Configurarea setărilor de lucrări de imprimare stocate

1. Deschideți un browser web pe computer. Tastați adresa IP a imprimantei în câmpul de adrese, apoi apăsați **Enter** sau **Return**.
2. Conectați-vă la Embedded Web Server ca administrator de sistem. Pentru detalii, consultați .
3. Faceți clic pe **Jobs** (Lucrări).
4. Faceți clic pe **Policies** (Politici).
5. În zona Stored Print Job Settings (Setări lucrare de imprimare stocată), tastați un număr în câmpul Minimum Number of Passcode Digits (Număr minim de cifre în parolă).
6. Selectați o opțiune de Delete Stored Print Jobs After (Ştergere lucrări stocate după):
   - Pentru a salva lucrările de imprimare stocate, select **Off** (Oprit).
   - Pentru a şterge lucrările de imprimare după un anumit număr de zile, la ora specificată, selectați **Days** (Zile). Tastați numărul de zile, selectați **AM** sau **PM**, apoi tastați ora, în ore şi minute.
   - Pentru a şterge lucrările de imprimare după o anumită perioadă, selectați **Length of Time** (Perioadă de timp). Tastați numărul de ore, respectiv minute.
7. Faceți clic pe **OK**.
8. Faceți clic pe **Restart Now** (Repornire imediată).

Configurarea memoriei PostScript®

1. Deschideți un browser web pe computer. Tastați adresa IP a imprimantei în câmpul de adrese, apoi apăsați **Enter** sau **Return**.

   Notă: Dacă nu cunoaşteți adresa IP a imprimantei, consultați .

2. Conectați-vă la Embedded Web Server ca administrator de sistem. Pentru detalii, consultați .
3. Faceți clic pe **System (Sistem)**→**Defaults and Policies (Valori implicite şi politici)**.
4. La Printer Settings (Setări imprimantă), faceți clic pe **Memory Settings** (Setări memorie).
5. Pentru a stabili cât spațiu pot ocupa în memorie datele PostScript®, tastați un număr de kilobyți în câmpul PostScript Memory (Memorie PostScript).

   Notă: Sistemul impune utilizarea unui multiplu al numărului 256.

6. Faceți clic pe **OK**.
7. Faceți clic pe **Restart Now** (Repornire imediată).

Setarea politicilor privind tipurile de lucrări de imprimare acceptate

1. Deschideți un browser web pe computer. Tastați adresa IP a imprimantei în câmpul de adrese, apoi apăsați **Enter** sau **Return**.

   Notă: Dacă nu cunoaşteți adresa IP a imprimantei, consultați .

2. Conectați-vă la Embedded Web Server ca administrator de sistem. Pentru detalii, consultați .
3. Faceți clic pe **System (Sistem)** →**Defaults and Policies (Valori implicite şi politici)**.

4. La Printer Settings (Setări imprimantă), faceți clic pe **Allowed Print Job Types** (Tipuri de lucrări de imprimare acceptate).
5. Selectați o opțiune:
   - **Personal, Secure, and Saved Only** (Doar personale, securizate şi salvate): această opțiune limitează tipurile de lucrări acceptate.
   - **All Jobs** (Toate lucrările): această opțiune permite orice tip de lucrare.
6. Faceți clic pe **OK**.
7. Faceți clic pe **Restart Now** (Repornire imediată).

Setarea politicilor referitoare la indisponibilitatea tipului de hârtie

1. Deschideți un browser web pe computer. Tastați adresa IP a imprimantei în câmpul de adrese, apoi apăsați **Enter** sau **Return**.
2. Conectați-vă la Embedded Web Server ca administrator de sistem. Pentru detalii, consultați .
3. Faceți clic pe **System (Sistem)** →**Defaults and Policies (Valori implicite şi politici)**.
4. La Printer Settings (Setări imprimantă), faceți clic pe **Specified Paper is Unavailable** (Hârtia specificată nu este disponibilă).
5. Selectați o opțiune:
   - **Prompt to Load Paper** (Se solicită alimentarea cu hârtie): această opțiune obligă utilizatorul să alimenteze imprimanta cu hârtie de tipul specificat, altfel lucrarea nu se poate executa.
   - **Letter/A4 Substitution** (Înlocuire Letter/A4): această opțiune îi permite imprimantei să utilizeze un suport de imprimare disponibil, cu format identic.
6. Faceți clic pe **OK**.
7. Faceți clic pe **Restart Now** (Repornire imediată).

Pentru a activa dialogul de confirmare a tipului şi a formatului de hârtie din tava manuală

1. Deschideți un browser web pe computer. Tastați adresa IP a imprimantei în câmpul de adrese, apoi apăsați **Enter** sau **Return**.

   Notă: Dacă nu cunoaşteți adresa IP a imprimantei, consultați .
2. Conectați-vă la Embedded Web Server ca administrator de sistem. Pentru detalii, consultați .
3. Faceți clic pe **System (Sistem)**→**Defaults and Policies (Valori implicite şi politici)**.
4. La Printer Settings (Setări imprimantă), faceți clic pe **Bypass Tray Paper Type and Size Confirmation** (Confirmare tip şi format hârtie în tava manuală).
5. Pentru a activa solicitarea confirmării tipului şi a formatului hârtiei din tava manuală, selectați **On** (Pornit).
6. Faceți clic pe **OK**.

Setarea politicilor referitoare la apariția erorilor în lucrările de imprimare

1. Deschideți un browser web pe computer. Tastați adresa IP a imprimantei în câmpul de adrese, apoi apăsați **Enter** sau **Return**.

   Notă: Dacă nu cunoaşteți adresa IP a imprimantei, consultați .

2. Conectați-vă la Embedded Web Server ca administrator de sistem. Pentru detalii, consultați .
3. Faceți clic pe **System (Sistem)**→**Defaults and Policies (Valori implicite şi politici)**.
4. La Printer Settings (Setări imprimantă), faceți clic pe **Resume Print After Error** (Reluare imprimare după eroare).
5. Pentru a relua lucrările de imprimare după soluționarea erorii, selectați o opțiune:
   - Pentru a permite continuarea automată a lucrării de imprimare, selectați **Auto Resume** (Reluare automată).
   - Pentru a relua lucrarea numai la solicitarea utilizatorului, selectați **Manual Resume** (Reluare manuală).
6. Faceți clic pe **OK**.
7. Faceți clic pe **Restart Now** (Repornire imediată).

Setarea politicilor referitoare la lucrările de imprimare afectate de blocaje de hârtie

1. Deschideți un browser web pe computer. Tastați adresa IP a imprimantei în câmpul de adrese, apoi apăsați **Enter** sau **Return**.

   Notă: Dacă nu cunoaşteți adresa IP a imprimantei, consultați .

2. Conectați-vă la Embedded Web Server ca administrator de sistem. Pentru detalii, consultați .
3. Click **System (Sistem)** →**Defaults and Policies (Valori implicite şi politici)**.
4. La Printer Settings (Setări imprimantă), faceți clic pe **When Paper Jam Occurs** (Când apare un blocaj de hârtie).
5. Selectați o opțiune de reluare a lucrărilor de imprimare după eliminarea blocajului de hârtie:
   - Pentru a permite continuarea automată a lucrării de imprimare, selectați **Resume Print After Jam Clearance** (Reluare imprimare după eliminarea blocajului).
   - Pentru a şterge lucrarea din memorie, atingeți **Cancel Print** (Anulare Imprimare).

   Notă: Pentru a imprima o lucrare anulată după îndepărtarea unui blocaj, retransmiteți lucrarea.

6. Faceți clic pe **OK**.
7. Faceți clic pe **Restart Now** (Repornire imediată).

Setarea politicilor de imprimare paginilor antet

1. Deschideți un browser web pe computer. Tastați adresa IP a imprimantei în câmpul de adrese, apoi apăsați **Enter** sau **Return**.
2. Conectați-vă la Embedded Web Server ca administrator de sistem. Pentru detalii, consultați .
3. Faceți clic pe **System (Sistem)**→**Defaults and Policies (Valori implicite şi politici)**.
4. La Printer Settings (Setări imprimantă), faceți clic pe **Print Banner Pages** (Imprimare pagini antet).

5. Configurați opțiunile dorite:
   - Pentru a configura setările legate de imprimarea paginilor antet, faceți clic pe **Print Banner Pages** (Imprimare pagini antet), apoi selectați o opțiune.
   - Pentru a dezactiva imprimarea paginilor antet, faceți clic pe **Print Banner Pages** (Imprimare pagini antet), apoi selectați **Off** (Oprit).
   - Dacă doriți să selectați o sursă de hârtie pentru paginile antet, faceți clic pe **Paper Tray** (Tavă de hârtie), apoi selectați tava potrivită.
   - Pentru a le permite utilizatorilor să aleagă imprimarea de pagini antet din driverul de imprimare, faceți clic pe butonul de comutare Allow Print Driver to Override (Permite driverului de imprimare să suprascrie).

     Notă: O bifă pusă pe butonul comutator indică faptul că funcția este activată.

   - Pentru a-i permite imprimantei să imprime pagina antet transmisă de client, faceți clic pe butonul de comutare Detect Client Banner Pages (Detectare pagini antet client).
6. Faceți clic pe **OK**.
7. Faceți clic pe **Restart Now** (Repornire imediată).

Configurarea setărilor de rapoarte

Setarea tăvii de ieşire pentru rapoarte

1. Deschideți un browser web pe computer. Tastați adresa IP a imprimantei în câmpul de adrese, apoi apăsați **Enter** sau **Return**.

   Notă: Dacă nu cunoaşteți adresa IP a imprimantei, consultați .

2. Conectați-vă la Embedded Web Server ca administrator de sistem. Pentru detalii, consultați .
3. Faceți clic pe **System (Sistem)**→**Defaults and Policies (Valori implicite şi politici)**.
4. La Report Settings (Setări rapoarte), faceți clic pe **Report Output Tray** (Tavă ieşire rapoarte).
5. Selectați tava de hârtie în care doriți să iasă rapoartele imprimate. Pentru selectarea automată a tăvii, selectați **Auto** (Automat).
6. Faceți clic pe **OK**.

Activarea raportului de ştergere a lucrărilor

1. Deschideți un browser web pe computer. Tastați adresa IP a imprimantei în câmpul de adrese, apoi apăsați **Enter** sau **Return**.

   Notă: Dacă nu cunoaşteți adresa IP a imprimantei, consultați .

2. Conectați-vă la Embedded Web Server ca administrator de sistem. Pentru detalii, consultați .
3. Faceți clic pe **System (Sistem)**→**Defaults and Policies (Valori implicite şi politici)**.
4. La Report Settings (Setări rapoarte), faceți clic pe **Job Deletion Report** (Raport ştergere lucrări).
5. Pentru a permite imprimarea raportului de ştergere a lucrărilor, selectați **On** (Pornit).
6. Faceți clic pe **OK**.

Configurarea scanării

Referință:

Configurarea scanării – prezentare generală

Dacă imprimanta este conectată la o rețea, scanarea este activată. Pentru a putea scana, trebuie să faceți următoarele:

- Dacă scanați într-un folder partajat de pe computer, partajați folderul, apoi setați permisiunile corecte. În Embedded Web Server, adăugați folderul în agenda cu adrese.
- Dacă scanați pe un server FTP, în Embedded Web Server, adăugați-l în agenda cu adrese. În intrarea de agendă cu adrese, atribuiți permisiunile de folder necesare.
- Dacă scanați cu trimitere la o adresă de e-mail, configurați serverul de e-mail în Embedded Web Server.

Dacă imprimanta este conectată prin intermediul unui cablu USB, nu puteți scana de la computer cu trimitere la o adresă de e-mail, într-o locație din rețea sau într-un folder de pe computer.

Configurarea scanării într-un folder partajat de pe computer

Pentru a putea scana într-un folder, partajați-l şi adăugați-l în agenda cu adrese, prin Embedded Web Server.

Pentru detalii despre partajarea unui folder şi adaăugarea unei intrări SMB, consultați .

Configurarea scanării către un server FTP

Pentru a putea configura scanarea pe un server FTP, acesta trebuie să aibă instalat software-ul corect şi trebuie să aibă configurate folderele partajate pentru fiecare utilizator.

1. Deschideți un browser web pe computer. Tastați adresa IP a imprimantei în câmpul de adrese, apoi apăsați **Enter** sau **Return**.
2. Conectați-vă la Embedded Web Server ca administrator de sistem. Pentru detalii, consultați .
3. Faceți clic pe **Address Book** (Agendă cu adrese).
4. Pentru a asocia serverul FTP cu un contact, faceți clic pe numele contactului. Pentru detalii, consultați .
5. La FTP, faceți clic pe pictograma **Plus** (**+**), apoi introduceți următoarele informații:
   - **Nickname** (Poreclă): Introduceți numele pe care doriți să-l vedeți în agenda cu adrese.
   - **Type** (Tip): Selectați tipul conexiunii de rețea.
   - **IP Address/Host Name (Adresă IP/nume gazdă): Port** (Adresă IP:Port) : Introduceți adresa IP sau numele de gazdă al computerului, apoi introduceți numărul implicit de port. În câmpul următor introduceți numărul de port FTP implicit (21) sau selectați un număr din intervalul utilizabil.
   - **Document Path** (Cale document): Introduceți calea de foldere de pe serverul SMB. De exemplu, pentru a salva fişierele scanate într-un folder numit colorscans din folderul scans, tastați `colorscans`.
   - **Login Name** (Nume conectare): Introduceți numele utilizatorului de pe computer.
   - **Password** (Parola): Introduceți parola de conectare la computer.
   - **Retype Password** (Reintroducere parolă): Introduceți din nou parola.
6. Pentru a salva setările de rețea, faceți clic pe **OK**.

7. Pentru a salva contactul, faceți clic pe **OK**.
8. Acum puteți scana către un server FTP.

Configurarea scanării pe un server SFTP

Înainte de a configura scanarea pe un server SFTP, asigurați-vă că software-ul corespunzător a fost instalat şi configurat pe serverul respectiv.

1. Conectați-vă la Embedded Web Server ca administrator de sistem. Pentru detalii, consultați Accesarea Embedded Web Server ca administrator de sistem.
2. Faceți clic pe **Address Book** (Agendă cu adrese).
3. Pentru a asocia serverul SFTP cu un contact, faceți clic pe numele contactului.
4. La SFTP, faceți clic pe pictograma **Plus** (**+**), apoi introduceți următoarele informații:
   - **Nickname** (Poreclă): Introduceți numele pe care doriți să-l vedeți în Address Book (Agenda cu adrese).
   - **Type** (Tip): Selectați tipul conexiunii de rețea.
   - **IP Address/Host Name: Port** (Adresă IP/nume gazdă:Port): Introduceți adresa IP sau numele de gazdă al serverului SFTP, apoi introduceți numărul implicit de port. În câmpul următor introduceți numărul de port SFTP implicit. Utilizați numărul de port implicit 22 sau selectați un număr din intervalul specificat.
   - **Document Path** (Cale document): Introduceți calea de foldere de pe serverul SFTP. De exemplu, pentru a salva fişierele scanate într-un folder numit `scanarecolor` din folderul scanare, tastați `scanare/scanarecolor`.
   - **Login Name** (Nume conectare): introduceți numele de utilizator al contului de conectare la serverul SFTP.
   - **Password** (Parola): introduceți parola contului de utilizator de pe serverul STP.
   - **Retype Password** (Reintroducere parolă): Introduceți din nou parola.

   Notă: După terminarea procesului scanarea pe serverul SFTP va fi activată.
5. Faceți clic pe **OK**.

Configurarea scanării către o adresă de e-mail

Pentru a putea scana cu trimitere la o adresă de e-mail, configurați comunicațiile imprimantei cu serverul de e-mail SMTP.

Pentru a configura setările serverului SMTP:

1. Deschideți un browser web pe computer. Tastați adresa IP a imprimantei în câmpul de adrese, apoi apăsați **Enter** sau **Return**.
2. Conectați-vă la Embedded Web Server ca administrator de sistem. Pentru detalii, consultați .
3. Faceți clic pe **Apps (Aplicații)**→**E-mail**.
4. La SMTP, faceți clic pe **Setup** (Configurare).
5. Pentru a activa Email Submission (Transmitere prin e-mail), faceți clic pe butonul **Email Submission** (Transmitere prin e-mail).

   Notă: O bifă pusă pe butonul comutator indică faptul că funcția este activată.

6. Introduceți următoarele informații:
   - La Device e-mail (E-mail dispozitiv), tastați o adresă de e-mail formatată corespunzător. Aceasta va apărea în câmpul „From” (De la) al mesajelor de e-mail trimise de imprimantă.
   - La SMTP Server (Server SMTP), faceți clic pe **Server Address** (Adresă server). Tastați adresa IP sau numele DNS al serverului SMTP.

     Dacă nu ştiți adresa IP sau numele DNS al serverului SMTP, faceți clic pe **Select Server from List** (Selectare server din listă).

     Notă: Această funcție necesită configurarea anumitor setări pentru rețea. Pentru detalii, contactați administratorul de rețea.

   - În Outgoing SMTP Port Number (Număr port SMTP pentru trimitere) tastați numărul de port implicit al serverului de SMTP sau selectați un număr din intervalul utilizabil.

     Notă: Numere implicite de port folosite frecvent pentru SMTP sunt 25, 465 şi 587.

7. Selectați protocolul de securizare a conexiunii potrivit mediului în care lucrați.
8. Selectați un tip de autentificare SMTP la trimitere potrivit.
   a. Dacă se impune autentificarea, faceți clic pe **SMTP Authentication** (Autentificare SMTP), apoi selectați **SMTP AUTH**. Dacă nu se solicită autentificare, selectați **Off** (Oprit).
   b. Dacă autentificarea este obligatorie, introduceți în SMTP AUTH User Name (Nume utilizator SMTP AUTH) un nume corect pentru conectarea la serverul SMTP.
   c. Dacă autentificarea este obligatorie, introduceți parola de acces la serverul SMTP în SMTP AUTH Password (Parola SMTP AUTH).

   Notă: Asigurați-vă că tipul de autentificare este compatibil cu serverul SMTP folosit.

9. Reintroduceți parola în Retype Password (Reintroducere parolă).
10. Pentru a salva modificările, faceți clic pe **OK**.

Notă: Contactați furnizorul de servicii internet sau administratorul de sistem pentru a afla numele sau adresa IP a serverului SMTP. Unii furnizori de servicii internet impun autentificarea. Asigurați-vă că ați confirmat tipul de autentificare, numele de conectare şi parola.

După terminarea acestui proces puteți scana cu trimitere la o adresă de e-mail. Pentru detalii, consultați .

Configurarea aplicației de e-mail

Cu aplicația E-mail puteți să scanați imagini şi le puteți ataşa unor mesaje de e-mail.

Pentru a configura aplicația E-mail:

1. Conectați-vă la Embedded Web Server ca administrator de sistem. Pentru detalii, consultați Accesarea Embedded Web Server ca administrator de sistem.
2. Faceți clic pe **Apps** (Aplicații).
3. În zona Installed Apps (Aplicații instalate), faceți clic pe **E-mail**.
4. La Display on Device (Afişare pe dispozitiv), faceți clic pe **Show** (Afişare).
5. Configurați setările din zonele de mai joc, în funcție de necesități:
   - Defaults (Valori implicite)
   - General Settings and Policies (Setări şi politici generale)
   - Scan To Apps General Settings (Setări generale pentru aplicațiile Scanare în)

- Presets (Presetări)

Notă: Pentru a configura setările implicite în aplicația E-mail, utilizați una dintre următoarele metode:

- La imprimantă, utilizați panoul de comandă al dispozitivului.
- În zona Quick Links (Linkuri rapide) a ecranului de pornire al Embedded Web Server, accesați funcția Remote Control Panel (Panou de comandă la distanță). Consultați Utilizarea funcției Panou de comandă la distanță.

6. Când ați terminat, închideți fereastra de configurare.

   Setările de configurare se salvează automat.

Configurarea scanării cu trimitere la o adresă de e-mail, printr-un furnizor terță parte

Cu aplicația E-mail puteți configura scanarea cu trimitere la un destinatar, prin intermediul unui furnizor terță parte de servicii de e-mail SMTP.

Înainte de a începe:

- Configurați imprimanta să comunice cu serverul de e-mail SMTP.
- Obțineți următoarele:
  - Un cont de e-mail existent, fie printr-un server local, fie printr-un alt furnizor de servicii.
  - Informații de conectare la furnizorul de servicii de e-mail.
  - Parola contului de e-mail.
  - Informații de securitate pentru accesul la serviciile furnizorului de e-mail.
  - Adresa IP a imprimantei.

    Notă: Pentru a afla adresa IP a imprimantei, imprimați raportul de configurare. Pentru detalii, consultați Imprimarea raportului de configurare.

    Notă: Asigurați-vă că rețeaua principală este configurată conform tipului rețelei în care folosiți dispozitivul. Pentru detalii, consultați Configurarea setărilor de rețea principală folosind panoul de comandă.

Pentru a configura scanarea cu trimitere la un destinatar de e-mail care foloseşte un furnizor terță parte:

1. Conectați-vă la Embedded Web Server ca administrator de sistem. Pentru detalii, consultați Accesarea Embedded Web Server ca administrator de sistem.
2. Faceți clic pe **Connectivity (Conectivitate)**→**SMTP**.
3. Asigurați-vă că funcția Email Submission (Transmitere e-mail) este activată.
4. Pentru a activa sau a dezactiva alertele prin e-mail, faceți clic pe **Email Alerts** (Alerte prin e-mail).

   Notă: Implicit, avertizările prin e-mail sunt activate.

5. La Device Email (E-mail dispozitiv), introduceți adresa de e-mail atribuită imprimantei.

6. În zona SMTP Server (Server SMTP), faceți clic pe **Server Address** (Adresă server), apoi urmați una dintre variantele de mai jos:
   - Pentru a introduce manual o adresă de server, tastați numele serverului SMTP în câmpul Server Address (Adresă server), apoi faceți clic pe **OK**.
   - Pentru a căuta un server SMTP, faceți clic pe **Select Server from** (Selectare server din), apoi faceți clic pe **Search** (Căutare). Selectați serverul necesar, apoi faceți clic pe **OK**.

     Notă: Pentru a utiliza funcția de căutare, configurați serverul DNS cu înregistrările corecte de servere de e-mail.
7. Tastați în câmpul Outgoing SMTP Port Number (Număr port SMTP pentru trimitere) numărul de port al serverului care trimite e-mailul.

   Notă: Numărul de port implicit este 25.
8. În zona Connection Security (Securitate conexiune), selectați protocolul de securitate corespunzător. Dacă nu folosiți niciun protocol de securitate, selectați **Off** (Dezactivat).

   Notă: Dacă nu ştiți ce protocol de securitate acceptă serverul, selectați **STARTTLS (dacă este disponibil)**. Această opțiune indică dispozitivului să încerce să utilizeze STARTTLS. Dacă serverul nu acceptă STARTTLS, comunicațiile prin SMTP nu se criptează.
9. Dacă serverul de e-mail necesită criptare, dar nu oferă comandă STARTTLS imprimantei, parcurgeți următorii paşi:
   a. În zona Outgoing SMTP Authentication (Autentificare SMTP la trimitere), faceți clic pe **SMTP Authentication** (Autentificare SMTP), apoi selectați **SMTP AUTH**.
   b. Introduceți în câmpul SMTP AUTH User Name (Nume utilizator SMTP AUTH) numele de utilziator sau adresa de e-mail cu care dispozitivul se conectează la server.
   c. Tastați parola corespunzătoare adresei de e-mail, apoi tastați-o din nou.
10. Pentru salvarea setărilor, faceți clic pe **OK**.

Configurarea scanării într-un folder Windows partajat prin SMB

Puteți folosi aplicația Scanare în pentru a scana într-un folder de pe un PC Windows, prin intermediul Agendei cu adrese.

Înainte de a începe:

- Aflați adresa imprimantei, din raportul de configurare. Pentru detalii, consultați Imprimarea raportului de configurare.
- Asigurați-vă că HTTPS este activat. Pentru detalii, consultați Activarea HTTPS prin Embedded Web Server.
- Asigurați-vă că rețeaua principală este configurată conform tipului rețelei în care folosiți dispozitivul. Pentru detalii, consultați Configurarea setărilor de rețea principală folosind panoul de comandă.
- Căutați şi notați-vă adresa IP şi numele de gazdă ale PC-ului. Pentru detalii, consultați Obținerea adresei IP şi a numelui de gazdă ale unui computer Windows.
- Pe PC, dezactivați Sharing Wizard (Expert de partajare). Pentru detalii, consultați Dezactivarea asistentului de partajare pe un computer Windows.

- Configurați un folder partajat de pe PC drept director de depozitare a imaginilor scanate.

Pentru a configura scanarea într-un folder de pe desktop prin intermediul Agendei cu adrese:

1. În Embedded Web Server, faceți clic pe **Address Book (Agendă cu adrese)**→**Add Contact (Adăugare contact)**.
2. Tastați prenumele şi numele noului contact.
3. Dacă este cazul, tastați numele de firmă corespunzător noului contact.
4. La Network (SMB) (Rețea (SMB)), faceți clic pe pictograma **Plus** (**+**), apoi introduceți următoarele informații:
   - **Nickname** (Poreclă): Introduceți numele pe care doriți să-l vedeți în Address Book (Agenda cu adrese).
   - **Type** (Tip): Selectați tipul conexiunii de rețea.

     Notă: Se recomandă să selectați tipul de conexiune Nume gazdă. Dacă adresa IP se schimbă, conexiunea cu serverul se păstrează, de obicei, prin intermediul numelui de gazdă.
   - **IP Address/Host Name: Port** (Adresă IP/nume gazdă:Port): În funcție de tipul de rețea pe care l-ați selectat, introduceți în primul câmp adresa IP sau numele de gazdă al PC-ului. Introduceți în al doilea câmp numărul de port implicit.
5. Introduceți în câmpul Share (Partajare) numele folderului partajat care va fi depozitul de imagini scanate.
6. Tastați în câmpul Login Name (Nume de conectare), numele de utilizator de pe PC.
7. Tastați parola de pe PC în câmpul Password (Parolă), apoi introduceți-o din nou în câmpul corespunzător.

Notă: Numele de utilizator şi parola necesare în paşii 6 şi 7 sunt acreditările cu care v-ați conectat la PC-ul pe care se află folderul partajat desemnat.

8. Pentru a salva informațiile SMB, faceți clic pe **OK**.
9. Pentru a adăuga contactul în Address Book (Agendă cu adrese) şi a închide fereastra Add Contact (Adăugare contact), faceți clic pe **OK**.

Obținerea adresei IP şi a numelui de gazdă ale unui computer Windows

1. Deschideți o fereastră de linie de comandă pe computer.
   a. Pornind din desktop, activați caseta de dialog Run (Executare): țineți apăsată tasta Windows, apoi apăsați **R**.
   b. Tastați `cmd` în câmpul text, apoi apăsați **Enter** sau **Return**.

      Se deschide ecranul de linie de comandă.
2. Tastați `ipconfig` în linia de comandă, apoi apăsați **Enter** sau **Return**. Căutați şi notați adresa IPv4 a computerului Windows.
3. Tastați `hostname` în linia de comandă, apoi apăsați **Enter** sau **Return**. Căutați şi notați adresa numele de gazdă al computerului Windows.

Dezactivarea asistentului de partajare pe un computer Windows

1. Accesați ecranul File Explorer Options (Opțiuni File Explorer):

a. Pornind din desktop, activați caseta de dialog Run (Executare): țineți apăsată tasta Windows, apoi apăsați **R**.

b. Tastați `control folders` în câmpul text, apoi apăsați **Enter** sau **Return**.

   Se deschide ecranul File Explorer Options (Opțiuni File Explorer).

2. Faceți clic pe fila **View** (Vizualizare).
3. În zona Advanced Settings (Setări complexe), deselectați caseta de validare **User Sharing Wizard (Recommended)** (Expert partajare utilizator (Recomandat)).
4. Faceți clic pe **Apply** (Se aplică), apoi pe **OK**.

Activarea serviciilor de scanare WSD

Web Services for Devices (WSD) este o tehnologie Microsoft care furnizează o metodă standard pentru descoperirea şi utilizarea dispozitivelor conectate la o rețea. Aceasta este compatibilă cu Windows Vista, Windows Server 2008 şi sisteme de operare mai recente. WSD este unul dintre numeroasele protocoale de comunicații acceptate.

Pentru a activa serviciile de scanare WSD:

1. Deschideți un browser web pe computer. Tastați adresa IP a imprimantei în câmpul de adrese, apoi apăsați **Enter** sau **Return**.

   Notă: Dacă nu cunoaşteți adresa IP a imprimantei, consultați .

2. În Embedded Web Server, faceți clic pe **Connectivity** (Conectivitate).

   Notă: Dacă această funcție nu este afişată, conectați-vă ca administrator de sistem. Pentru detalii, consultați .

3. La Protocols (Protocoale), faceți clic pe **WSD (Web Services on Devices)**.
4. Pentru a activa serviciile de scanare WSD, faceți clic pe comutatorul **WSD Scan** (Scanare WSD).
5. Faceți clic pe **OK**.
6. Când se solicită confirmarea, faceți clic pe **Restart Now** (Repornire imediată).

Configurarea lucrului cu fax

Activarea aplicațiilor Fax sau Fax server

Pe dispozitiv se poate activa o singură aplicație fax la un moment dat: aplicația Fax sau aplicația Fax server. Dacă hardware-ul de fax este instalat pe dispozitiv, utilizați funcția Fax Policies (Politici fax) pentru a activa aplicația Fax sau Server Fax (Fax server).

Notă: Aplicația Fax server nu necesită instalare hardware-ului de fax pe dispozitiv.

Pentru a configura aplicațiile şi hardware-ul de fax:

1. Conectați-vă la Embedded Web Server ca administrator, apoi faceți clic pe **System** (Sistem).
2. Faceți clic pe **Fax Policies** (Politici fax), apoi selectați o opțiune:
   - Pentru a activa aplicația Fax, în zona Fax App Enablement (Activare aplicație fax), selectați **Fax**.
   - Pentru a activa aplicația Server Fax (Fax server), în zona Fax App Enablement (Activare aplicație fax), selectați **Server Fax** (Fax server).
   - Dacă aplicația Server Fax (Fax server) este activată, puteți să dezactivați hardware-ul fax în zona Fax Hardware Enablement (Activare hardware fax): selectați **Disable** (Dezactivare).
3. Faceți clic pe **OK**.
4. Dacă vi se solicită să reporniți imprimanta, faceți clic pe **Restart Now** (Repornire imediată).

Fax

Când trimiteți un fax de la panoul de comandă al imprimantei, documentul este scanat şi transmis la un aparat fax prin intermediul unei linii telefonice dedicate. Pentru a putea folosi funcția Fax inclus, asigurați-vă că imprimante are acces la o linie telefonică funcțională, cu un număr atribuit.

Notă: Nu toate opțiunile menționate sunt acceptate de toate imprimantele. Unele opțiuni sunt valabile numai în situații particulare: un model de imprimantă, o configurație, un sistem de operare sau un tip de driver de imprimare.

Configurarea valorilor implicite şi a setărilor serviciului fax

Este ilegal să trimiteți un mesaj de la un aparat fax fără informațiile corespunzătoare din antet. Informațiile de mai jos trebuie să apară pe prima pagină ori în antetul sau în subsolul fiecărei pagini transmise:

- Identitatea firmei sau a persoanei care trimite faxul
- Numărul de telefon al aparatului expeditor

- Data şi ora transmisiei

La prima pornire a imprimantei se lansează Asistentul de instalare. Procesul Asistent instalare vă îndrumă în configurarea inițială a imprimantei şi include configurarea setărilor şi a valorilor implicite pentru fax.

Setările de fax care trebuie configurate sunt grupate în patru zone:

- Setări Linie Fax
- Valori Implicite Primire
- Valori Implicite Transmisie
- Rapoarte de fax

Pentru funcționare optimă, configurați toate setările înainte de a utiliza faxul. Puteți modifica setările prin intermediul panoului de comandă sau al Embedded Web Server.

Notă: Dacă imprimanta este conectată la computer prin Ethernet, configurați setările fax prin Embedded Web Server.

Configurarea setărilor de fax prin Embedded Web Server

1. Deschideți un browser web pe computer. Tastați adresa IP a imprimantei în câmpul de adrese, apoi apăsați **Enter** sau **Return**.

   Notă: Dacă nu cunoaşteți adresa IP a imprimantei, consultați .

2. Conectați-vă la Embedded Web Server ca administrator de sistem. Pentru detalii, consultați .
3. Faceți clic pe **Apps (Aplicații)**→**Fax**.
4. Pentru a configura setările liniei fax, la Fax Line (Linie de fax), faceți clic pe **Edit** (Editare).
   a. Introduceți numărul şi numele de fax.
   b. Selectați celelalte setări ale liniei de fax.
   c. După ce ați terminat, faceți clic pe **OK**.
5. La Valori implicite, selectați setările fax implicite necesare, apoi faceți clic pe **OK**.
6. La General Settings and Policies (Setări generale şi politici), selectați opțiunile necesare, apoi faceți clic pe **OK**.
7. La Presets (Presetări), selectați specificațiile de format de document original necesare, apoi faceți clic pe **OK**.

Configurarea rapoartelor de fax prin Embedded Web Server

1. Deschideți un browser web pe computer. Tastați adresa IP a imprimantei în câmpul de adrese, apoi apăsați **Enter** sau **Return**.

   Notă: Dacă nu cunoaşteți adresa IP a imprimantei, consultați .

2. Conectați-vă la Embedded Web Server ca administrator de sistem. Pentru detalii, consultați .
3. Faceți clic pe **Apps (Aplicații)**→**Fax**.

4. Selectați un raport în General Settings and Policy (Setări generale şi politici).
   - **Confirmation Report** (Raport confirmare): Aveți posibilitatea să imprimați un raport care să confirme când se transmit sau se recepționează faxurile. Raportul conține informații referitoare la depăşiri de timp, linii ocupate şi reîncercări eşuate.
   - **Broadcast Report** (Raport difuzare): Puteți imprima un raport cu evidența difuzărilor de faxuri, cu date ca numărul total de pagini scanate, stația la distanță, ora de început şi rezultatul.
   - **Activity Report** (Raport de activitate): Puteți imprima un raport cu evidența faxurilor transmise şi recepționate, cu date ca numărul total de pagini scanate, duratele, data şi ora de început şi conținutul.

   Notă: Pentru a imprima un raport de activitate după fiecare 100 de tentative de comunicații prin fax, în fereastra Activity Report (Raport de activitate), faceți clic pe **Print Activity Report** (Imprimare raport de activitate), apoi selectați **On** (Pornit). Pentru a imprima manual raportul de activitate, consultați .

5. Selectați opțiunile de raport dorite.
6. Pentru a salva setările, faceți clic pe **OK**.

Configurarea setărilor liniei de fax prin panoul de comandă

1. La panoul de comandă al imprimantei, apăsați butonul **Ecran de pornire**.
2. Atingeți **Dispozitiv**→**Aplicații**→**Fax**.
3. Atingeți **Linie fax**.
4. Atingeți **Număr Fax**, introduceți numărul liniei de fax, apoi atingeți **OK**.
5. Atingeți **Țară**, apoi selectați țara din listă.
6. Pentru a selecta un tip de formare pentru faxurile transmise, atingeți **Mod de formare**, apoi selectați o opțiune.
   - **Ton**: Această opțiune alege metoda de formare prin tonuri.
   - **Impuls 10 pps**: Această opțiune selectează metoda de formare prin 10 impulsuri pe secundă.
   - **Impuls 20 pps**: Această opțiune selectează metoda de formare prin 20 de impulsuri pe secundă.
7. Atingeți **Tip linie**, apoi selectați **PSTN** sau **PBX**.
8. Atingeți **Nume fax**, introduceți un nume, cum ar fi numele companiei, apoi atingeți **OK**.
9. Pentru a salva setarea, apăsați pe **OK**.
10. Pentru a reveni la ecranul de pornire, apăsați butonul **Ecran de pornire**.

Configurarea setărilor de fax folosind panoul de comandă

1. La panoul de comandă al imprimantei, apăsați butonul **Ecran de pornire**.
2. Atingeți **Dispozitiv**→**Aplicații**→**Fax**.
3. Pentru a configura recepționarea securizată:
   a. Atingeți **Recepționare Fax Securizat**.
   b. Pentru a comuta funcția de recepționare de faxuri securizate de la Oprit la Pornit, atingeți comutatorul **Recepție fax securizat**.
   c. Introduceți un cod alcătuit din 4 cifre, apoi atingeți **OK**.

4. Pentru a seta modul de prelucrare a apelurilor primite, selectați una dintre următoarele variante:
   - Pentru a seta imprimanta să preia toate apelurile primite cu ton de fax, atingeți **Mod recepționare**→**Răspuns automat fax, imediat**, apoi atingeți **OK**.
   - Pentru a răspunde manual la apeluri, atingeți **Mod recepționare**→**Răspuns manual fax**, apoi atingeți **OK**.
5. Pentru a configura modul de redirecționare a faxurilor:
   a. Atingeți **Redirecționare fax**→**Redirecționare fax**.
   b. Selectați **Doar recepție**, **Doar transmisie** sau **Transmisie/recepție**.
   c. Atingeți **Adăugare e-mail**, apoi introduceți adresa de e-mail prin intermediul tastaturii afişate pe ecranul senzorial sau selectați un contact din **Agenda cu adrese**.
   d. Pentru a adăuga un subiect, atingeți **Subiect**, introduceți textul subiectului, apoi atingeți **OK**.
   e. Pentru a adăuga un nume de fişier pentru fişierele ataşate, atingeți **Fişier ataşat**, apoi introduceți un nume de fişier.

      Notă: Formatul implicit de fişier este .pdf.

      Pentru a schimba formatul fişierului ataşat, atingeți extensia corespunzătoare formatului actual, apoi selectați noul format dorit.
   f. Pentru a salva setările, atingeți **OK**.
6. Pentru ca noile setări să aibă efect, apăsați butonul **Ecran de pornire**, apoi atingeți **Repornire acum** în mesajul afişat.

Modificarea setărilor de fax implicite

Imprimanta utilizează setările implicite ale funcției fax la toate lucrările de fax inclus, cu excepția cazului în care acestea sunt modificate pentru o lucrare individuală. Puteți modifica setările implicite ale funcției fax.

Pentru a modifica setările de fax implicite:

1. La panoul de comandă al imprimantei, apăsați butonul **Ecran de pornire**.
2. Atingeți **Fax**.
3. Atingeți lucrarea pe care doriți să o modificați.
4. Derulați până la sfârşit şi atingeți **Salvare**.
5. Atingeți **Salvare implicite**. Setările implicite existente vor fi suprascrise cu noile selecții.
6. Atingeți **Salvare**.

Configurarea setărilor aplicației de fax prin panoul de comandă

1. La panoul de comandă al imprimantei, apăsați butonul **Ecran de pornire**, apoi atingeți **Fax**.

   Notă: Pentru a afişa meniul fără a introduce un număr de fax, atingeți **Fax** în partea de sus a ecranului.
2. Pentru a ascunde sau a afişa funcții în meniul Fax, atingeți **Personalizare**→**Listă funcții**, apoi realizați o selecție.
   - Pentru a ascunde o funcție, atingeți pictograma **Ochi** corespunzătoare acesteia. Pentru a marca faptul că funcția este ascunsă, pictograma Ochi va fi barată.
   - Pentru a afişa o funcție, atingeți pictograma **Ochi** corespunzătoare acesteia. Pentru a marca faptul că funcția este vizibilă, pictograma încetează să aibă bară.

3. Pentru a reordona funcțiile meniului Fax, atingeți şi glisați funcțiile în ordinea necesară.
4. Pentru a salva configurația actuală, atingeți **Terminat**.

Fax server

Funcția de fax server vă permite să trimiteți faxuri prin rețea, către un server fax. Serverul transmite faxul unui aparat fax, printr-o linie telefonică.

Pentru a putea transmite un fax server, configurați un depozit sau o locație de arhivare fax. Serverul fax preia documentele din locația de arhivare, apoi transmite fişierele prin rețeaua telefonică. Puteți imprima un raport de confirmare.

Configurarea unui depozit de arhivare fax server

Pentru a putea trimite un fax server, configurați setările de depozit fax. Dacă există un depozit configurat, imprimanta transferă în acesta imaginile transmise prin fax. Serverul transmite faxul la destinație printr-o linie telefonică.

Puteți configura un depozit care foloseşte unul dintre următoarele protocoale:

- FTP
- SFTP
- SMB
- SMTP

Configurarea depozitului de fax prin FTP sau SFTP

Înainte de a începe:

- Asigurați-vă că serviciile FTP sau SFTP sunt active pe serverul sau computerul pe care urmează să fie stocate imaginile de trimis prin fax. Notați-vă adresa IP sau numele gazdei.
- Creați un cont de utilizator şi o parolă pentru imprimantă. Atunci când utilizați funcția de fax server, imprimanta se conectează cu acest cont, transferă fişierele pe server sau pe computer, apoi se deconectează. Notați-vă numele de utilizator şi parola.
- Creați directorul de utilizat ca depozit fax, direct în rădăcina FTP sau SFTP. Notați-vă calea directorului.

Pentru a configura un depozit fax prin FTP sau SFTP:

1. Conectați-vă la Embedded Web Server ca administrator, apoi faceți clic pe **Apps** (Aplicații).
2. În zona Installed Apps (Aplicații instalate), faceți clic pe **Server Fax** (Fax server).
3. La Display on Device (Afişare pe dispozitiv), faceți clic pe **Show** (Afişare).
4. La Server and Protocol (Server şi protocol), faceți clic pe **Edit** (Editare). Selectați **FTP** sau **SFTP** din listă.
5. Pentru a activa FTP sau SFTP, faceți clic pe butonul de comutare **Client Port** (Port client).
6. Pentru a selecta un mod de transfer FTP, faceți clic pe **Transfer Mode** (Mod transfer), apoi selectați o opțiune.
   - **Passive Mode** (Mod pasiv): această opțiune transferă datele printr-un port oarecare, specificat de serverul FTP dintr-o conexiune creată de pe imprimantă.
   - **Active Mode** (Mod activ): această opțiune transferă datele printr-un anumit port cunoscut, dintr-o conexiune creată de pe server.
7. Faceți clic pe **OK**.

8. Pentru a configura setările de Fax Server (Server fax) FTP sau SFTP, faceți clic pe **Setup** (Configurare), apoi introduceți informațiile de mai jos:
   - **IP Address: Port** (Adresă IP:Port): Introduceți adresa IP a serverului fax, apoi introduceți numărul de port.
   - **Document Path** (Cale document): introduceți calea de directoare până la folder, pornind din rădăcina serviciilor FTP sau SFTP. De exemplu, `//numedirector/numefolder`.
   - **Login Name** (Nume conectare): introduceți numele de utilizator al contului de conectare la server.
   - **Password** (Parola): introduceți parola contului de utilizator de pe server.
   - **Retype Password** (Reintroducere parolă): introduceți din nou parola.
9. Faceți clic pe **OK**.

Configurarea depozitului de fax prin SMB

Înainte de a începe:

- Creați un folder partajat care să devină director de depozitare pentru faxuri. Notați-vă numele de partajare al folderului, precum şi numele computerului sau al serverului.
- Creați un cont de utilizator şi o parolă pentru imprimantă, cu drepturi de acces fără restricții la depozitul de faxuri. Notați-vă numele de utilizator şi parola.

Pentru a configura un depozit de fax prin SMB:

1. Conectați-vă la Embedded Web Server ca administrator, apoi faceți clic pe **Apps** (Aplicații).
2. În zona Installed Apps (Aplicații instalate), faceți clic pe **Server Fax** (Fax server).
3. La Display on Device (Afişare pe dispozitiv), faceți clic pe **Show** (Afişare).
4. La Server and Protocol (Server şi protocol), faceți clic pe **Edit** (Editare). Selectați **SMB** din listă.
5. Pentru a activa SMB, faceți clic pe butonul de comutare de la **Port**.
6. Dacă este cazul, faceți clic pe butonul de comutare **WINS Server Address Acquisition by DHCP** (Obținere adresă de server WINS prin DHCP).
7. Dacă nu ați activat WINS Server Address Acquisition by DHCP (Obținere adresă de server WINS prin DHCP):
   - La Primary WINS Server Address (Adresă server WINS principal), tastați adresa IP a serverului WINS principal.
   - La Secondary WINS Server Address (Adresă server WINS secundar), tastați adresa IP a serverului WINS secundar.

   Notă: Dacă DHCP este configurat, adresele IP WINS sunt ignorate.
8. Faceți clic pe **OK**.

9. Pentru a configura setările de SMB Fax Server (Server fax SMB), faceți clic pe **Setup** (Configurare), apoi introduceți informațiile de mai jos:
   - **IP Address: Port** (Adresă IP:Port): introduceți adresa IP a serverului fax, apoi introduceți numărul de port.
   - **Share** (Partajare): introduceți numele de partajare.
   - **Document Path** (Cale document): introduceți calea de directoare până la folder, pornind din folderul partajat. De exemplu, dacă aveți un folder denumit faxserver într-un folder partajat, tastați `\faxserver`.
   - **Login Name** (Nume conectare): introduceți numele de utilizator al contului de conectare la server.
   - **Password** (Parola): introduceți parola corespunzătoare contului de utilizator de pe server.
   - **Retype Password** (Reintroducere parolă): introduceți din nou parola.
10. Faceți clic pe **OK**.

Configurarea depozitului de fax prin SMTP

1. Conectați-vă la Embedded Web Server ca administrator, apoi faceți clic pe **Apps** (Aplicații).
2. În zona Installed Apps (Aplicații instalate), faceți clic pe **Server Fax** (Fax server).
3. La Display on Device (Afişare pe dispozitiv), faceți clic pe **Show** (Afişare).
4. La Server and Protocol (Server şi protocol), faceți clic pe **Edit** (Editare). Selectați **SMTP** din listă.
5. Pentru a permite trimiterea de e-mailuri de pe imprimantă, faceți clic pe butonul de comutare **Email Submission** (Trimitere e-mail).
6. Pentru a permite trimiterea de e-mailuri de avertizare de pe imprimantă, faceți clic pe butonul de comutare **Email Notification** (Notificare prin e-mail).
7. La Device Email (E-mail dispozitiv), introduceți adresa de e-mail atribuită imprimantei.
8. În zona SMTP Server (Server SMTP):
   a. Faceți clic pe **Server Address** (Adresă server).
   b. Introduceți numele serverului SMTP printr-una dintre metodele de mai jos:
      - Tastați numele serverului SMTP în câmpul Server Address (Adresă server).
      - Pentru a căuta un server, faceți clic pe **Select Server from List** (Selectare server din listă), faceți clic pe **Search** (Căutare), selectați un server SMTP şi faceți clic pe **OK**.
   c. Tastați în câmpul Outgoing SMTP Port Number (Număr port SMTP pentru trimitere) numărul de port al serverului care trimite e-mailul. Numărul de port implicit este 25.
9. În zona Connection Security (Securitate conexiune), selectați un protocol de securitate. Dacă serverul SMTP nu foloseşte niciun protocol, selectați **Off** (Dezactivat).

   Notă:

   - Dacă nu ştiți ce metodă de criptare acceptă serverul, selectați **STARTTLS (dacă este disponibil)**. Dacă selectați STARTTLS (dacă este disponibil), imprimanta încearcă să folosească STARTTLS. Dacă serverul nu acceptă STARTTLS, comunicațiile prin SMTP nu se criptează.
   - Dacă serverul de e-mail necesită criptare, dar nu oferă comandă STARTTLS imprimantei, procesul de lucru cu e-mail nu reuşeşte.
10. În zona Outgoing SMTP Authentication (Autentificare SMTP la trimitere):

a. Pentru a activa autentificarea SMTP, faceți clic pe **SMTP Authentication** (Autentificare SMTP). Selectați **SMTP AUTH** din meniu.

b. Tastați acreditările de conectare în SMTP AUTH User Name (Nume utilizator SMTP AUTH), SMTP AUTH Password (Parolă SMTP AUTH) şi Retype Password (Reintroducere parolă).

c. Faceți clic pe **Login Credentials For Email Submission** (Acreditări de conectare pentru trimitere de e-mail), apoi selectați o opțiune.

- **Predefined** (Predefinit): Pentru a transmite mesaje serverului SMTP, imprimanta foloseşte valorile din câmpurile SMTP AUTH User Name (Nume utilizator SMTP AUTH) şi SMTP AUTH Password (Parolă SMTP AUTH).
- **Logged-In User** (Utilizator conectat): Pentru a trimite un e-mail serverului SMTP, imprimanta foloseşte acreditările de conectare la rețea.
- Dacă ați selectat Logged-In User (Utilizator conectat), faceți clic pe **When Authentication Fails** (Dacă autentificarea nu reuşeşte), apoi selectați o opțiune.
  - **Cancel Sending** (Se anulează trimiterea): această opțiune anulează trimiterea e-mailului.
  - **Authenticate with Predefined Credentials** (Autentificare cu acreditările predefinite): această opțiune duce la o a doua tentativă de a trimite e-mailul, de data aceasta cu acreditările de autentificare predefinite.

11. Faceți clic pe **OK**.
12. Pentru a configura setările de SMTP Fax Server (Server fax SMTP), faceți clic pe **Setup** (Configurare).
13. Introduceți numele de domeniu al serverului de fax SMTP în câmpul Domain Name (Nume domeniu).
14. Pentru a adăuga cuvântul Fax înainte de adresa de e-mail, în vederea identificării, faceți clic pe **Email Address Format** (Format adresă de e-mail), apoi selectați **Prepend "Fax="** (Prefixare cu „Fax=").
15. Faceți clic pe **OK**.
16. Dacă vi se solicită să reporniți imprimanta, faceți clic pe **Restart Now** (Repornire imediată).

Configurarea valorilor implicite şi a setărilor de fax server

Server Fax (Fax server) vă permite să trimiteți faxuri prin rețea, către un server fax. Serverul transmite faxul unui aparat fax, printr-o linie telefonică.

Pentru a configura setările generale şi implicite ale aplicației Server Fax (Fax server):

1. Conectați-vă la Embedded Web Server ca administrator, apoi faceți clic pe **Apps** (Aplicații).
2. În zona Installed Apps (Aplicații instalate), faceți clic pe **Server Fax** (Fax server).
3. La Display on Device (Afişare pe dispozitiv), faceți clic pe **Show** (Afişare).
4. Configurați setările din zonele de mai joc, în funcție de necesități:
   - Defaults (Valori implicite)
   - General Settings and Policies (Setări şi politici generale)
   - Scan To Apps General Settings (Setări generale pentru aplicațiile Scanare în)
   - Presets (Presetări)
5. Când ați terminat, închideți fereastra de configurare.

Configurarea setărilor de securitate prin Embedded Web Server

Utilizați setările de securitate pentru a configura setările de administrare, autentificarea, accesul şi privilegiile utilizatorului şi accesul la servicii.

Conectarea ca administrator la panoul de comandă

În funcție de setările de Permisiuni, unele servicii şi setări sunt blocate sau ascunse, până când introduceți numele de utilizator al administratorului şi parola corespunzătoare.

La versiunile de software anterioare PL6 (XX.5X.XX), parola implicită a administratorului este **1111**. La versiunile de software PL6 (XX.5X.XX) sau mai recente, parola implicită a administratorului este numărul de serie al dispozitivului. Numărul de serie se găseşte pe partea din spate a dispozitivului, în raportul de configurare sau pe pagina de pornire Embedded Web Server. Parola este sensibilă la litere mari şi mici.

Notă: Dacă se face upgrade la versiunea PL6 (XX.5X.XX), parola de administrator nu se schimbă. Dacă resetați dispozitivul la setările implicite din fabricație, parola de administrator se schimbă la numărul de serie al dispozitivului în cazul versiunilor de software PL6 (XX.5X.XX) sau mai recente.

Pentru a accesa panoul de comandă ca administrator:

1. La panoul de comandă al imprimantei, apăsați butonul **Ecran de pornire**.
2. Atingeți **Conectare**.
3. Dacă apare **admin**, atingeți-l. În caz contrar, introduceți **admin** cu tastatura, apoi atingeți **Următorul**.
4. Introduceți parola administratorului, apoi atingeți **OK**.

Conectarea ca administrator la Embedded Web Server

La versiunile de software anterioare PL6 (XX.5X.XX), parola implicită a administratorului este **1111**. La versiunile de software PL6 (XX.5X.XX) sau mai recente, parola implicită a administratorului este numărul de serie al dispozitivului. Numărul de serie se găseşte pe partea din spate a dispozitivului, în raportul de configurare sau pe pagina de pornire Embedded Web Server. Parola este sensibilă la litere mari şi mici.

Notă: Dacă se face upgrade la versiunea PL6 (XX.5X.XX), parola de administrator nu se schimbă. Dacă resetați dispozitivul la setările implicite din fabricație, parola de administrator se schimbă la numărul de serie al dispozitivului în cazul versiunilor de software PL6 (XX.5X.XX) sau mai recente.

Pentru a vă conecta ca administrator la Embedded Web Server:

1. Deschideți un browser web pe computer. Tastați adresa IP a imprimantei în câmpul de adrese, apoi apăsați **Enter** sau **Return**.

   Notă: Dacă nu cunoaşteți adresa IP a imprimantei, consultați .

2. În partea de sus a paginii, faceți clic pe **Log In** (Conectare).

3. Faceți clic pe **admin**.
4. Introduceți parola administratorului, apoi faceți clic pe **Log In** (Conectare).

Deschiderea meniului Security (Securitate)

1. Deschideți un browser web pe computer. Tastați adresa IP a imprimantei în câmpul de adrese, apoi apăsați **Enter** sau **Return**.
2. Conectați-vă la Embedded Web Server ca administrator de sistem. Pentru detalii, consultați .
3. Faceți clic pe **System (Sistem)**→**Security (Securitate)**.

Accesarea setărilor de securitate avansate

1. Deschideți un browser web pe computer. Tastați adresa IP a imprimantei în câmpul de adrese, apoi apăsați **Enter** sau **Return**.
2. Conectați-vă la Embedded Web Server ca administrator de sistem. Pentru detalii, consultați .
3. Faceți clic pe **Permissions** (Permisiuni), apoi faceți clic pe **Login/Logout Settings** (Setări de conectare/deconectare).
4. La Advanced Settings (Setări avansate), faceți clic pe **Edit** (Editare).

Configurarea setărilor de securitate avansate

Pentru a configura setările de securitate a conectării:

1. În Embedded Web Server, accesați meniul Advanced Security (Securitate avansată). Pentru detalii, consultați .
2. Pentru a stabili dacă se face diferență între literele mari şi cele mici în numele de utilizator, faceți clic pe **Case Sensitive User Name** (Litere mici/mari în nume utilizator), faceți clic pe **Case Sensitive** (Diferență litere mici/mari) sau pe **Not Case Sensitive** (Fără diferență litere mici/mari), apoi pe **OK**.
3. Pentru a configura înscrierea în jurnal a tentativelor de conectare nereuşite, faceți clic pe **Log Failed Login Attempts** (Înregistrare în jurnal încercări de conectare nereuşite).
   a. Pentru a activa înscrierea în jurnal a tentativelor de conectare nereuşite, faceți clic pe butonul de comutare **Log Failed Login Attempts** (Înregistrare în jurnal încercări de conectare nereuşite).
   b. Pentru a seta numărul maxim de încercări de conectare nereuşite permise într-o anumită perioadă de timp, tastați un număr în câmpul Failed Login Attempt Limit (Limită încercări de conectare nereuşite).
   c. Faceți clic pe **OK**.
4. Pentru a configura numărul limită de încercări de conectare cu numele de administrator, faceți clic pe **Limit Login Attempts of System Administrator** (Limitare încercări de conectare administrator de sistem).
   a. Pentru a limita numărul de încercări de conectare cu numele de administrator, faceți clic pe butonul de comutare **Limit Login Attempts of System Administrator** (Limitare încercări de conectare administrator de sistem).
   b. Pentru a seta numărul maxim de încercări de conectare nereuşite după care se dezactivează conectarea administratorului, tastați un număr în câmpul Failed Login Attempt Limit (Limită încercări de conectare nereuşite).

Notă: Această setare este disponibilă numai dacă există cel puțin doi utilizatori cu rolul Administrator de sistem pe dispozitiv.

5. Faceți clic pe **OK**.

Pentru a configura alte setări de securitate avansate:

1. În Embedded Web Server, accesați meniul **Advanced Security** (Securitate avansată). Pentru detalii, consultați .
2. Pentru a seta timpul de expirare a autentificării de server, tastați un număr în câmpul Server Authentication Response Timeout (Expirare răspuns autentificare server).
3. Pentru a seta timpul de expirare a funcției de căutare, tastați un număr în câmpul Search Timeout (Expirare căutare).
4. Pentru a configura opțiunile de afişare a numelui de utilizator la conectare, faceți clic pe **Display User Name** (Afişare nume utilizator).
   a. Pentru a ascunde numele de utilizatorul în timpul conectării, faceți clic pe **Hide** (Ascundere).
   b. Pentru a ascunde numele de utilizator la utilizarea unei cartele inteligente, faceți clic pe **Hide Smart Card ID** (Ascundere ID cartelă inteligentă).
   c. Pentru a afişa numele de utilizatorul în timpul conectării, faceți clic pe **Show** (Afişare).
5. Pentru a obține informațiile utilizatorului la conectare, faceți clic pe **Obtain User Information at Login** (Obținere informații utilizator la conectare), pe **On** (Pornit), apoi pe **OK**.
6. Pentru a stoca pe dispozitiv informațiile de conectare, faceți clic pe **Store Login Information on Device** (Stocare informații de conectare pe dispozitiv), apoi faceți clic pe **On** (Pornire).
7. Pentru a salva setările, faceți clic pe **OK**.

Configurarea setărilor de securitate

Pentru a le permite utilizatorilor să editeze câmpul De la în e-mailurile trimise de la imprimantă:

1. Deschideți un browser web pe computer. Tastați adresa IP a imprimantei în câmpul de adrese, apoi apăsați **Enter** sau **Return**.
2. Conectați-vă la Embedded Web Server ca administrator de sistem. Pentru detalii, consultați .
3. În Embedded Web Server, faceți clic pe **Apps (Aplicații)**→**Email (E-mail)**.
4. La Scan To Apps General Settings (Setări generale aplicații în care se scanează), faceți clic pe câmpul **„From”** (De la).
5. Selectați o opțiune:
   - Pentru a le permite utilizatorilor să editeze câmpul From (De la) în e-mailurile trimise de la imprimantă, selectați **Yes** (Da).
   - Pentru a nu permite decât utilizatorilor conectați să editeze câmpul From (De la) în e-mailurile trimise de la imprimantă, selectați **Logged-In Users Only** (Doar utilizatorii conectați).
   - Pentru a-i împiedica pe utilizatori să schimbe adresa de e-mail implicită a dispozitivului în câmpul From (De la), selectați **No** (Nu).
6. Faceți clic pe **OK**.

Pentru ca utilizatorii să fie limitați la selectarea destinatarilor exclusiv din agenda cu adrese:

1. Deschideți un browser web pe computer. Tastați adresa IP a imprimantei în câmpul de adrese, apoi apăsați **Enter** sau **Return**.
2. Conectați-vă la Embedded Web Server ca administrator de sistem. Pentru detalii, consultați .
3. Faceți clic pe **Permissions** (Permisiuni).

4. La Guest Accounts (Conturi oaspete), faceți clic pe **Edit** (Editare), apoi selectați **Device User Role** (Rol utilizator dispozitiv).
5. La Control Panel Permissions (Permisiuni panou de comandă), selectați **Custom Permissions** (Permisiuni personalizate), apoi faceți clic pe **Setup** (Configurare).
6. Faceți clic pe **Email** (E-mail).
7. Pentru a-i împiedica pe utilizatori să editeze câmpul To (Către) în e-mailurile trimise de la imprimantă, la Manually Enter Recipients (Introducere manuală destinatari), faceți clic pe **Hide** (Ascundere).
8. Pentru a salva selecțiile, faceți clic pe **OK**, apoi pe **Close** (Închidere).
9. Faceți clic pe **OK**.

Pentru a permite descărcarea actualizărilor de firmware:

1. Deschideți un browser web pe computer. Tastați adresa IP a imprimantei în câmpul de adrese, apoi apăsați **Enter** sau **Return**.
2. Conectați-vă la Embedded Web Server ca administrator de sistem. Pentru detalii, consultați .
3. Faceți clic pe **System (Sistem)**→**Software Update (Actualizare software)**.
4. Pentru a permite descărcarea actualizărilor de firmware, faceți clic pe **Enable** (Activare).
5. Când se solicită confirmarea, faceți clic pe **Restart Now** (Repornire imediată).

Server LDAP

Lightweight Directory Access Protocol - Protocolul de Acces al Directoarelor Uşoare (LDAP) este un protocol folosit pentru a procesa solicitările şi actualizările la un director de informații LDAP, pe un server extern. LDAP poate fi folosit şi pentru autentificarea şi autorizarea în rețea. Directoarele LDAP sunt foarte bine optimizate pentru performanța de citire. Folosiți această pagină pentru a defini modul în care imprimanta preia informațiile dintr-un director LDAP.

1. Deschideți un browser web pe computer. Tastați adresa IP a imprimantei în câmpul de adrese, apoi apăsați **Enter** sau **Return**.
2. Conectați-vă la Embedded Web Server ca administrator de sistem. Pentru detalii, consultați .
3. Faceți clic pe **Connectivity (Conectivitate)**→**LDAP**→**Servers/Directory Services (Servere/servicii de director LDAP)**.
4. În IP Address/Host Name: Port (Adresă IP/nume gazdă:port), introduceți adresa IP sau numele DNS al serverului LDAP, apoi introduceți numărul de port pentru LDAP.
5. Configurați informațiile de server LDAP în funcție de necesități.
   a. Introduceți calea rădăcină a directorului de căutare în câmpul Search Directory Root (Rădăcină director căutare) utilizând formatul Base DN (Nume domeniu de bază). De exemplu, DC=xerox, DC=net.
   b. Selectați tipul de server LDAP.
   c. Introduceți numele de conectare şi parola pentru a accesa serverul.
   d. La Search Timeout (Expirate căutare), specificați tipul de expirare care se va utiliza pentru server. Puteți configura serverul LDAP să limiteze durata sau puteți seta manual limita de timp, în câmpul cu secunde.
6. Faceți clic pe **OK**.
7. Pentru a activa LDAP-SSL/TLS:
   a. Faceți clic pe **System (Sistem)**→**Security (Securitate)**.
   b. La Network Security (Securitate rețea), faceți clic pe **SSL/TLS Settings** (Setări SSL/TLS).

c. Pentru a activa LDAP-SSL/TLS, faceți clic pe butonul de comutare **LDAP - SSL/TLS Communication** (LDAP – Comunicații SSL/TLS).

8. Faceți clic pe **OK**.
9. Când se solicită confirmarea, faceți clic pe **Restart Now** (Repornire imediată).

Mapări utilizator LDAP

Serverele LDAP afişează rezultate diferite, în funcție de modul de implementare a mapărilor. Utilizați această pagină pentru a mapa câmpurile LDAP la câmpurile de pe imprimantă. Editarea setărilor curente de mapare permite reglarea fină a rezultatelor de căutare a serverului.

Înainte de a începe:

- Asigurați-vă că ați configurat setările de server LDAP. Pentru detalii, consultați .
- Asigurați-vă că ați configurat autentificarea LDAP. Pentru detalii, consultați .
- Asigurați-vă că LDAP este activat. Pentru detalii, consultați .
- Asigurați-vă că autentificarea în rețea este activată. Pentru detalii, consultați .

Pentru a defini mapările de utilizator LDAP:

1. Deschideți un browser web pe computer. Tastați adresa IP a imprimantei în câmpul de adrese, apoi apăsați **Enter** sau **Return**.
2. Conectați-vă la Embedded Web Server ca administrator de sistem. Pentru detalii, consultați .
3. Faceți clic pe **Connectivity** (Conectivitate).
4. La Protocols (Protocoale), faceți clic pe **LDAP**, apoi pe **LDAP User Mappings** (Mapări utilizator LDAP).
5. Tastați un nume de utilizator în câmpul User Name (Nume utilizator), apoi faceți clic pe **Search** (Căutare).
6. Dacă Autentificare în rețea este activată, apare câmpul Director personal. Câmpul Home (Director personal) indică locația directorului personal al utilizatorului. Administratorul de sistem defineşte directorul personal implicit în momentul creării contului de utilizator.
7. Dacă în câmpurile de User Mapping (Mapare utilizator) apar informații incorecte, modificați-le.
8. Faceți clic pe **OK**.
9. Când se solicită confirmarea, faceți clic pe **Restart Now** (Repornire imediată).

Configurarea autentificării LDAP

1. Deschideți un browser web pe computer. Tastați adresa IP a imprimantei în câmpul de adrese, apoi apăsați **Enter** sau **Return**.
2. Conectați-vă la Embedded Web Server ca administrator de sistem. Pentru detalii, consultați .
3. Faceți clic pe **Connectivity** (Conectivitate).
4. La Protocols (Protocoale), faceți clic pe **LDAP**, apoi pe **LDAP Authentication** (Autentificare LDAP).
5. Dacă doriți să adăugați un şir de caractere la numele de utilizator, faceți clic pe butonul de comutare la Use Added Text String (Utilizare şir text adăugat).

   Notă: O bifă pusă pe butonul comutator indică faptul că funcția este activată.

6. La Added Text String (Utilizare şir text adăugat), introduceți şirul de adăugat la numele de utilizator în vederea autentificării.
7. Faceți clic pe **OK**, apoi pe **Close** (Închidere).

Configurarea autentificării în rețea

Autentificarea în rețea este un protocol de securitate care le impune utilizatorilor să-şi introducă acreditările de conectare pentru a dobândi acces la imprimantă. Imprimanta compară acreditările utilizatorului cu informațiile stocate într-un server de autentificare.

Pentru a-şi demonstra identitatea, utilizatorii îşi pot introduce acreditările la panoul de comandă, în Embedded Web Server sau pot folosi un cititor de cartele.

Pentru configurarea drepturilor de acces utilizând autentificarea în rețea:

- Furnizați informații despre serverul de autentificare şi configurați setările serverului de autentificare.
- Activați blocarea panoului.
- Asigurați-vă că blocajele de service sunt setate.
- Asigurați-vă că autentificarea în rețea este activată. Pentru detalii, consultați .

Pentru a accesa sistemul de autentificare:

1. Deschideți un browser web pe computer. Tastați adresa IP a imprimantei în câmpul de adrese, apoi apăsați **Enter** sau **Return**.
2. Conectați-vă la Embedded Web Server ca administrator de sistem. Pentru detalii, consultați .
3. Faceți clic pe **Permissions** (Permisiuni).
4. Faceți clic pe **Login/Logout Settings** (Setări de conectare/deconectare).
5. La Network (Rețea), faceți clic pe **Edit** (Editare).
6. La Network Login (Conectare rețea), selectați **Kerberos**, **SMB** sau **LDAP**, apoi faceți clic pe **Next** (Următorul).
7. Configurați setările de server LDAP, autentificare şi filtre personalizate. Pentru detalii, consultați secțiunea despre configurarea sistemului de autentificare.

Configurarea sistemului de autentificare LDAP

Pentru a putea utiliza autentificarea cu servere LDAP, configurați setările în Embedded Web Server.

Pentru a configura un sistem LDAP:

1. Deschideți un browser web pe computer. Tastați adresa IP a imprimantei în câmpul de adrese, apoi apăsați **Enter** sau **Return**.
2. Conectați-vă la Embedded Web Server ca administrator de sistem. Pentru detalii, consultați .
3. Faceți clic pe **Permissions** (Permisiuni), apoi faceți clic pe **Login/Logout Settings** (Setări de conectare/deconectare).
4. La Network (Rețea), faceți clic pe **Edit** (Editare).
5. La Network Login (Conectare rețea), selectați **LDAP**, apoi faceți clic pe **Next** (Următorul).
6. La LDAP, faceți clic pe fiecare subiect din listă. În fiecare fereastră, faceți configurările necesare, apoi faceți clic pe **OK**.
7. După ce ați terminat de configurat LDAP, faceți clic pe **Done** (Realizat).

Configurarea sistemului de autentificare SMB

Pentru a putea utiliza autentificarea cu servere SMB, configurați setările în Embedded Web Server.

Pentru a configura un sistem de configurare SMB:

1. Deschideți un browser web pe computer. Tastați adresa IP a imprimantei în câmpul de adrese, apoi apăsați **Enter** sau **Return**.
2. Conectați-vă la Embedded Web Server ca administrator de sistem. Pentru detalii, consultați .
3. Faceți clic pe **Permissions** (Permisiuni), apoi faceți clic pe **Login/Logout Settings** (Setări de conectare/deconectare).
4. La Network (Rețea), faceți clic pe **Edit** (Editare).
5. La Network Login (Conectare rețea), selectați **SMB (Windows ADS)**, apoi faceți clic pe **Next** (Următorul).
6. Tastați în SMB (Windows ADS) informațiile de configurare a serverului implicit şi a eventualelor servere alternative, apoi faceți clic pe **Done** (Realizat).

Configurarea sistemului de autentificare Kerberos

Pentru a putea utiliza autentificarea cu servere Kerberos, configurați setările în Embedded Web Server.

Notă: În cazul autentificării Kerberos, configurați ora şi data curente pe imprimantă. Pentru detalii, consultați .

Pentru a configura un sistem de configurare Kerberos:

1. Deschideți un browser web pe computer. Tastați adresa IP a imprimantei în câmpul de adrese, apoi apăsați **Enter** sau **Return**.
2. Conectați-vă la Embedded Web Server ca administrator de sistem. Pentru detalii, consultați .
3. Faceți clic pe **Permissions** (Permisiuni), apoi faceți clic pe **Login/Logout Settings** (Setări de conectare/deconectare).
4. La Network (Rețea), faceți clic pe **Edit** (Editare).
5. La Network Login (Conectare rețea), selectați **Kerberos (Windows ADS)**, apoi faceți clic pe **Next** (Următorul).
6. Tastați în Kerberos (Windows ADS) informațiile de configurare a serverului implicit şi a eventualelor servere alternative, apoi faceți clic pe **Done** (Realizat).
7. Faceți clic pe **Restart Now** (Repornire imediată).

Configurarea filtrării de adrese IP

1. Deschideți un browser web pe computer. Tastați adresa IP a imprimantei în câmpul de adrese, apoi apăsați **Enter** sau **Return**.
2. Conectați-vă la Embedded Web Server ca administrator de sistem. Pentru detalii, consultați .
3. Faceți clic pe **System (Sistem)**→**Security (Securitate)**.
4. Faceți clic pe **IP Address Filtering** (Filtrare adrese IP).
5. La IP Address Filtering (Filtrare adrese IP), faceți clic pe butonul de comutare asociat pentru a activa un protocol internet.

   Notă: O bifă pusă pe butonul comutator indică faptul că funcția este activată.

6. Pentru a adăuga o adresă IP:
   a. La Allowed IP Address/Subnet Mask (Adresă IP/mască de rețea permisă), faceți clic pe **Add** (Adăugare).
   b. În câmpul Enter IP Address (Introducere adresă IP), introduceți adresa IP a gazdei, în formatul X.X. X.X, unde X este un număr de la 0 până la 255. De exemplu, 192.168.200.10.
   c. Introduceți, în câmpul Enter IP Mask (Introducere mască IP), ultimele cifre ale măştii de rețea a gazdei.
   d. Faceți clic pe **OK**.
7. Pentru a elimina o adresă IP din lista de permisiuni, în dreptul acesteia:
   a. Faceți clic pe pictograma **Coş de gunoi**.
   b. Faceți clic pe **Delete** (Ştergere) când vi se solicită aceasta.
8. Pentru a edita o adresă IP acceptată:
   a. Faceți clic pe adresă în lista de Adrese IP acceptate.
   b. Editați informațiile.
   c. Faceți clic pe **OK**.
9. După ce ați terminat, salvați setările: la IP Address Filtering (Filtrare adrese IP), faceți clic pe **OK**.

Configurarea setărilor SSL prin Embedded Web Server

Secure Sockets Layer (SSL) este un protocol care creează o conexiune criptată între imprimantă şi server.

Pentru a putea activa SSL, aveți nevoie de un certificat digital.

Pentru a crea un certificat digital:

1. Deschideți un browser web pe computer. Tastați adresa IP a imprimantei în câmpul de adrese, apoi apăsați **Enter** sau **Return**.
2. Conectați-vă la Embedded Web Server ca administrator de sistem. Pentru detalii, consultați .
3. Faceți clic pe **System (Sistem)**→**Security (Securitate)**.
4. La Certificates (Certificate), faceți clic pe **Security Certificates (Certificate de securitate)**.
5. Din meniul Security Certificates (Certificate de securitate), selectați **Device Certificates** (Certificate dispozitiv).
6. Faceți clic pe **Create** (Creare), apoi selectați **Create Self-Signed Certificate** (Creare certificat autosemnat).
7. Selectați algoritmul de hashing şi lungimea cheii publice. Pentru asistență, contactați administratorul de sistem.
8. Pentru a seta câte zile va fi valabil certificatul, tastați numărul dorit în câmpul Validity Period (Perioadă de valabilitate).
9. Faceți clic pe **Create** (Creare).
10. Pentru a reveni la Security Certificates (Certificate de securitate), în mesajul afişat faceți clic pe **Close** (Închidere).
11. Pentru a închide pagina Security Certificates (Certificate de securitate), faceți clic pe **Close** (Închidere).

Pentru a configura setările SSL:

1. Deschideți un browser web pe computer. Tastați adresa IP a imprimantei în câmpul de adrese, apoi apăsați **Enter** sau **Return**.
2. Conectați-vă la Embedded Web Server ca administrator de sistem. Pentru detalii, consultați .
3. Faceți clic pe **System (Sistem)**→**Security (Securitate)**.
4. La Network Security (Securitate rețea), faceți clic pe **SSL/TLS Settings** (Setări SSL/TLS).
5. Selectați unul sau mai multe din lista protocoalelor SSL şi TLS.
6. Pentru a selecta un certificat de dispozitiv pentru server, faceți clic în zona Device Certificate - Server (Certificat dispozitiv – Server), apoi selectați un certificat din listă.
7. Pentru a activa comunicațiile SSL, faceți clic pe comutatorul **HTTP - SSL/TLS Communication** (HTTP – comunicații SSL/TLS).
8. La HTTP - SSL/TLS Port Number (HTTP – Număr port SSL/TLS), tastați un număr de port corect.

   Atenție: Înainte de a modifica valoarea implicită (443), luați legătura cu administratorul de sistem.

9. Dacă serverul LDAP necesită comunicații SSL cu autentificare LDAP, faceți clic pe butonul comutator **LDAP - SSL/TLS Communication** (LDAP – Comunicații SSL/TLS).
10. Pentru a activa comunicațiile SSL pentru SMTP, faceți clic pe **SMTP - SSL/TLS Communication** (SMTP – Comunicații SSL/TLS), apoi selectați o opțiune.
11. Dacă este necesar în mediul în care lucrați, faceți clic pe butonul comutator **Verify Remote Server Certificate** (Verificare certificat server la distanță), apoi faceți clic pe **OK**.
12. Pentru a activa modificările, faceți clic pe **Restart Now** (Repornire imediată) în mesajul afişat.

Notă: O bifă pusă pe butonul comutator indică faptul că setarea este activată.

Activarea HTTPS prin Embedded Web Server

1. Deschideți un browser web pe computer. Tastați adresa IP a imprimantei în câmpul de adrese, apoi apăsați **Enter** sau **Return**.
2. Conectați-vă la Embedded Web Server ca administrator de sistem. Pentru detalii, consultați Accesarea Embedded Web Server ca administrator de sistem.
3. Faceți clic pe **Connectivity (Conectivitate)**→**HTTP**.
4. Pentru a activa HTTPS, faceți clic pe butonul de comutare **HTTPS (SSL)**.

   Notă: O bifă pusă pe butonul comutator indică faptul că setarea este activată.

5. Faceți clic pe **OK**.
6. Pentru a activa modificările, faceți clic pe **Restart Now** (Repornire imediată) în mesajul afişat.

Configurarea filtrării de domenii SMTP

1. Deschideți un browser web pe computer. Tastați adresa IP a imprimantei în câmpul de adrese, apoi apăsați **Enter** sau **Return**.
2. Conectați-vă la Embedded Web Server ca administrator de sistem. Pentru detalii, consultați .
3. În Embedded Web Server, faceți clic pe **System (Sistem)**→**Security (Securitate)**.

4. La Network Security (Securitate rețea), faceți clic pe **Domain filtering** (Filtrare domenii).
   - Pentru a accepta anumite domenii, selectați **Allow Specific Domains** (Se acceptă anumite domenii). Tastați domeniile acceptate.
   - Pentru a bloca anumite domenii, selectați **Block Specific Domains** (Se blochează anumite domenii). Tastați domeniile de blocat.
   - Pentru a dezactiva filtrarea de domenii, selectați **Off** (Oprit).
5. Faceți clic pe **OK**.

Securitate port USB

Pentru a împiedica accesul neautorizat la imprimantă prin portul USB din față, dezactivați portul respectiv.

Pentru a activa sau a dezactiva portul USB:

1. Deschideți un browser web pe computer. Tastați adresa IP a imprimantei în câmpul de adrese, apoi apăsați **Enter** sau **Return**.
2. Conectați-vă la Embedded Web Server ca administrator de sistem. Pentru detalii, consultați .
3. Faceți clic pe **Permissions** (Permisiuni).
4. La Guest Access (Acces oaspete), faceți clic pe **Edit (Editare)**→**Device User Role (Rol utilizator dispozitiv)**.
5. La Control Panel Permissions (Permisiuni panou de comandă), faceți clic pe **Custom Permissions** (Permisiuni personalizate), apoi pe **Setup** (Configurare).
6. Faceți clic pe **USB**.
7. La fiecare opțiune de acces USB, faceți clic pe **Allow** (Permitere), **Restrict** (Interzicere) sau **Hide** (Ascundere).
8. Pentru a aplica noile setări, faceți clic pe **OK**.
9. Pentru a reveni la fereastra Permissions (Permisiuni), faceți clic pe **Close** (Închidere), apoi pe **OK**.

Configurarea setărilor de securitate prin panoul de comandă

Autentificarea cu un sistem de cititor de carduri

Când este configurată autentificarea simplificată Xerox®, utilizatorii trec un card de identificare preprogramat prin fața panoului de comandă. Imprimanta compară acreditările utilizatorului cu informațiile stocate într-un server de autentificare simplificată.

Pentru detalii, consultați documentația livrată cu software-ul de autentificare.

Configurarea rolurilor de utilizatori şi a permisiunilor de acces

Puteți configura permisiunile, cum ar fi setările de conectare, rolurile de utilizatori, restricțiile de imprimare şi regulile legate de parole.

Setarea metodei de conectare

1. Deschideți un browser web pe computer. Tastați adresa IP a imprimantei în câmpul de adrese, apoi apăsați **Enter** sau **Return**.

   Notă: Dacă nu cunoaşteți adresa IP a imprimantei, consultați .

2. Conectați-vă la Embedded Web Server ca administrator de sistem. Pentru detalii, consultați .
3. În Embedded Web Server, faceți clic pe **Permissions (Permisiuni)**→**Login/Logout Settings (Setări de conectare/deconectare)**.
4. Pentru a schimba opțiunile corespunzătoare metodei de conectare selectate, faceți clic pe **Edit** (Editare).
5. Pentru a schimba metoda de conectare cu o alta:
   a. Faceți clic pe **Select** (Selectare).
   b. Selectați opțiunile necesare.
   c. Faceți clic pe **OK**.
   d. Pentru a confirma modificarea, faceți clic pe **Change** (Modificare) atunci când vi se solicită un răspuns.

      Pentru a activa modificările, imprimanta reporneşte automat.

   Notă: Pentru detalii despre autentificare în rețea, consultați .

6. Pentru a configura alte setări de conectare, la Advanced Settings (Setări avansate), faceți clic pe **Edit** (Editare).
   a. La Input Settings (Setări introducere) şi la Authentication Settings (Setări de autentificare), faceți selecțiile necesare.
   b. Faceți clic pe **OK**.
   c. Pentru a activa modificările, faceți clic pe **Restart Now** (Repornire imediată) în mesajul afişat.

Gestionarea conturilor de utilizatori

Conturile de utilizatori vă permit să gestionați permisiunile de acces la dispozitiv şi de imprimare. Puteți crea, modifica şi şterge roluri de utilizator. De asemenea, puteți configura setările referitoare la contul de utilizator oaspete.

Configurarea permisiunilor de acces ale unui utilizator oaspete

Puteți seta drepturi de acces la dispozitiv şi permisiuni de imprimare pentru utilizatorii oaspeți. Utilizator oaspete înseamnă orice utilizator care nu s-a conectat la dispozitiv.

Pentru a configura permisiunile de acces la dispozitiv ale utilizatorilor oaspeți:

1. Deschideți un browser web pe computer. Tastați adresa IP a imprimantei în câmpul de adrese, apoi apăsați **Enter** sau **Return**.
2. În Embedded Web Server, faceți clic pe **Permissions** (Permisiuni).
3. La Guest Access (Acces oaspete), selectați **Edit** (Editare).
4. Selectați **Device User Role** (Rol utilizator dispozitiv).
5. La Control Panel Permissions (Permisiuni panou de comandă) sau Device Website Permissions (Permisiuni site web dispozitiv), selectați un rol din listă.
6. Pentru a atribui permisiuni unei anumite aplicații:
   a. Faceți clic pe **Custom Permissions** (Permisiuni personalizate), apoi faceți clic pe **Setup** (Configurare).
   b. Selectați o aplicație, apoi configurați permisiunile conform necesităților.
   c. Faceți clic pe **OK**.
   d. Faceți clic pe **Închidere**.
7. Faceți clic pe **OK**.

Pentru a configura permisiunile de imprimare ale utilizatorilor oaspeți:

1. Deschideți un browser web pe computer. Tastați adresa IP a imprimantei în câmpul de adrese, apoi apăsați **Enter** sau **Return**.
2. În Embedded Web Server, faceți clic pe **Permissions** (Permisiuni).
3. La Guest Access (Acces oaspete), selectați **Edit** (Editare).
4. Selectați **Printing User Role** (Rol utilizator imprimare).
5. La Printing Permissions (Permisiuni de imprimare), selectați o opțiune.

   Notă: După ce selectați Custom Permissions (Permisiuni personalizate), apar mai multe setări de imprimare. Configurați setările conform necesităților.

6. Faceți clic pe **OK**.

Configurarea regulilor de parolă

1. Deschideți un browser web pe computer. Tastați adresa IP a imprimantei în câmpul de adrese, apoi apăsați **Enter** sau **Return**.

   Notă: Dacă nu cunoaşteți adresa IP a imprimantei, consultați .

2. Conectați-vă la Embedded Web Server ca administrator de sistem. Pentru detalii, consultați .
3. Faceți clic pe **Permissions** (Permisiuni).
4. Faceți clic pe **Password Rules** (Reguli parolă).
5. Introduceți în câmpurile Minimum Length (Lungime minimă) şi Maximum Length (Lungime maximă) numărul minim, respectiv maxim, de caractere din care se vor compune parolele.
6. Pentru a permite sau a interzice includerea numelui de utilizator în parolă, selectați o opțiune la Password Contains User Name (Parola conține numele de utilizator).

7. Pentru a seta nivelul de securitate al parolelor, selectați o opțiune de Password Complexity (Complexitate parolă).
8. Faceți clic pe **OK**.

Adăugarea unui cont de utilizator

1. Deschideți un browser web pe computer. Tastați adresa IP a imprimantei în câmpul de adrese, apoi apăsați **Enter** sau **Return**.
2. În Embedded Web Server, faceți clic pe **Permissions** (Permisiuni).
3. La User Accounts (Conturi utilizator), faceți clic pe **Add** (Adăugare).
4. Tastați un nume de utilizator în câmpul User Name (Nume utilizator).
5. Introduceți, apoi repetați parola.
6. Faceți clic pe **Add** (Adăugare).

Noul cont de utilizator apare în lista User Accounts (Conturi utilizator).

Adăugarea unei fotografii la un cont de utilizator

1. Deschideți un browser web pe computer. Tastați adresa IP a imprimantei în câmpul de adrese, apoi apăsați **Enter** sau **Return**.

   Notă: Dacă nu cunoaşteți adresa IP a imprimantei, consultați .

2. Conectați-vă la Embedded Web Server ca administrator de sistem. Pentru detalii, consultați .
3. Faceți clic pe **Permissions** (Permisiuni).
4. La User Accounts (Conturi utilizator), selectați un cont de utilizator.
5. Faceți clic pe pictograma **Creion** în dreptul pictogramei de **Fotografie de profil**.
6. Selectați o imagine de afişat.
7. Faceți clic pe **OK**.

Modificarea permisiunilor de acces la dispozitiv ale unui utilizator oaspete

1. Deschideți un browser web pe computer. Tastați adresa IP a imprimantei în câmpul de adrese, apoi apăsați **Enter** sau **Return**.

   Notă: Dacă nu cunoaşteți adresa IP a imprimantei, consultați .

2. Conectați-vă la Embedded Web Server ca administrator de sistem. Pentru detalii, consultați .
3. Faceți clic pe **Permissions** (Permisiuni).
4. La User Accounts (Conturi utilizator), selectați un cont de utilizator.
5. La Roles (Roluri), faceți clic pe **Device User Role** (Rol utilizator dispozitiv).
6. La Control Panel Permissions (Permisiuni panou de comandă) sau Device Website Permissions (Permisiuni site web dispozitiv), selectați un rol din listă.
7. Pentru a atribui permisiuni unei anumite aplicații:
   a. Faceți clic pe **Custom Permissions** (Permisiuni personalizate), apoi faceți clic pe **Setup** (Configurare).
   b. Selectați o aplicație, apoi configurați permisiunile conform necesităților.

c. Faceți clic pe **OK**.

d. Faceți clic pe **Închidere**.

8. Faceți clic pe **OK**.

Modificarea permisiunilor de imprimare ale unui utilizator

1. Deschideți un browser web pe computer. Tastați adresa IP a imprimantei în câmpul de adrese, apoi apăsați **Enter** sau **Return**.

   Notă: Dacă nu cunoaşteți adresa IP a imprimantei, consultați .

2. Conectați-vă la Embedded Web Server ca administrator de sistem. Pentru detalii, consultați .
3. Faceți clic pe **Permissions** (Permisiuni).
4. La User Accounts (Conturi utilizator), selectați un cont de utilizator.
5. La Roles (Roluri), faceți clic pe **Printing User Role** (Rol utilizator imprimare).
6. Selectați un rol din listă.
7. Faceți clic pe **OK**.

Configurarea permisiunilor utilizatorului oaspete de a imprima dintr-o aplicație

1. Deschideți un browser web pe computer. Tastați adresa IP a imprimantei în câmpul de adrese, apoi apăsați **Enter** sau **Return**.
2. Conectați-vă la Embedded Web Server ca administrator de sistem. Pentru detalii, consultați .
3. Faceți clic pe **Permissions** (Permisiuni).
4. La Guest Access (Acces oaspete), faceți clic pe **Edit** (Editare).
5. La Printing Permissions (Permisiuni de imprimare), selectați o opțiune **Custom Permissions** (Permisiuni personalizate).
6. Selectați **Printing User Role** (Rol utilizator imprimare).
7. La Application Permissions (Permisiuni de aplicație), faceți clic pe **Setup** (Configurare).
8. Pentru a permite sau a restricționa imprimarea dintr-o aplicație, faceți clic pe numele acesteia.
9. Configurați opțiunile conform necesităților, apoi faceți clic pe **OK**.
10. Pentru a închide pagina Application Permissions (Permisiuni de aplicație), faceți clic pe **Close** (Închidere).
11. Pentru a salva modificările şi a părăsi pagina Edit Role (Editare rol), faceți clic pe **OK**.

Restabilirea setărilor implicite ale ecranului de pornire şi ale aplicațiilor pentru un cont de utilizator

1. Deschideți un browser web pe computer. Tastați adresa IP a imprimantei în câmpul de adrese, apoi apăsați **Enter** sau **Return**.

   Notă: Dacă nu cunoaşteți adresa IP a imprimantei, consultați .

2. Conectați-vă la Embedded Web Server ca administrator de sistem. Pentru detalii, consultați .
3. Faceți clic pe **Permissions** (Permisiuni).

4. La User Accounts (Conturi utilizator), selectați un cont de utilizator.
5. La Personalizations (Personalizări), faceți clic pe **Reset** (Resetare).
6. Pentru a confirma, faceți clic pe **Reset** (Resetare).

Legarea unui nume de utilizator de PC la un cont de utilizator, pentru informări despre stările lucrărilor

1. Deschideți un browser web pe computer. Tastați adresa IP a imprimantei în câmpul de adrese, apoi apăsați **Enter** sau **Return**.

   Notă: Dacă nu cunoaşteți adresa IP a imprimantei, consultați .

2. Conectați-vă la Embedded Web Server ca administrator de sistem. Pentru detalii, consultați .
3. Faceți clic pe **Permissions** (Permisiuni).
4. La PC User Names (Nume utilizatori PC), faceți clic pe **Link Account** (Legare cont).
5. Tastați numele de utilizator PC.
6. Faceți clic pe **OK**.

Notă: Puteți lega mai multe nume de utilizatori de PC la acelaşi cont de utilizator.

Adăugarea unei adrese de e-mail la un cont de utilizator

1. Deschideți un browser web pe computer. Tastați adresa IP a imprimantei în câmpul de adrese, apoi apăsați **Enter** sau **Return**.

   Notă: Dacă nu cunoaşteți adresa IP a imprimantei, consultați .

2. Conectați-vă la Embedded Web Server ca administrator de sistem. Pentru detalii, consultați .
3. Faceți clic pe **Permissions** (Permisiuni).
4. La Email "From" Address (Adresă de e-mail „De la”), faceți clic pe **Edit** (Editare).
5. Tastați adresa de e-mail.
6. Faceți clic pe **OK**.

Ştergerea unui cont de utilizator

1. Deschideți un browser web pe computer. Tastați adresa IP a imprimantei în câmpul de adrese, apoi apăsați **Enter** sau **Return**.

   Notă: Dacă nu cunoaşteți adresa IP a imprimantei, consultați .

2. Conectați-vă la Embedded Web Server ca administrator de sistem. Pentru detalii, consultați .
3. Faceți clic pe **Permissions** (Permisiuni).
4. La User Accounts (Conturi utilizator), selectați un cont.
5. Faceți clic pe **Delete User** (Ştergere utilizator).
6. Pentru a confirma, faceți clic pe **Delete** (Ştergere).

Gestionarea rolurilor de utilizator de dispozitiv

Rolurile de utilizator dispozitiv determină ce i se afişează utilizatorul conectat, pe panoul de comandă al imprimantei sau în Embedded Web Server. Puteți crea, modifica şi şterge roluri de

utilizator. De asemenea, puteți asocia conturi de utilizatori cu rolurile de utilizator dispozitiv. Utilizatorii adăugați la un rol sunt limitați la permisiunile de acces definite pentru rolul respectiv. Un utilizator care nu are niciun rol de utilizator dispozitiv primeşte automat rolul Utilizator simplu.

Adăugarea unui rol de utilizator de dispozitiv

1. Deschideți un browser web pe computer. Tastați adresa IP a imprimantei în câmpul de adrese, apoi apăsați **Enter** sau **Return**.

   Notă: Dacă nu cunoaşteți adresa IP a imprimantei, consultați .

2. Conectați-vă la Embedded Web Server ca administrator de sistem. Pentru detalii, consultați .
3. Faceți clic pe **Permissions** (Permisiuni).
4. Faceți clic pe **Roles** (Roluri).
5. Selectați **Device User Roles** (Roluri utilizator dispozitiv).
6. La Device User Roles (Roluri utilizator de dispozitiv), faceți clic pe pictograma **Plus** (**+**).
7. Selectați o opțiune:
   - Pentru a începe cu setările implicite, selectați **Add New Role** (Adăugare rol nou).
   - Pentru a începe cu setările unui rol existent, selectați **Add New Role** (Adăugare rol nou) din Existing (Existent), apoi selectați un rol din listă.
8. Introduceți un nume şi o descriere a rolului nou.
9. Selectați opțiunile necesare pentru Device Website Permissions (Permisiuni pentru site-ul dispozitivului).

   Notă: Dacă selectați Custom Permissions (Permisiuni personalizate), faceți clic pe **Setup (Configurare)**, apoi configurați setările necesare.

10. Faceți clic pe **OK**.

Editarea unui rol de utilizator de dispozitiv

1. Deschideți un browser web pe computer. Tastați adresa IP a imprimantei în câmpul de adrese, apoi apăsați **Enter** sau **Return**.

   Notă: Dacă nu cunoaşteți adresa IP a imprimantei, consultați .

2. Conectați-vă la Embedded Web Server ca administrator de sistem. Pentru detalii, consultați .
3. Faceți clic pe **Permissions** (Permisiuni).
4. Faceți clic pe **Roles** (Roluri).
5. Selectați **Device User Roles** (Roluri utilizator dispozitiv).
6. În zona Device User Roles (Roluri de utilizatori de dispozitiv), selectați un rol, apoi faceți clic pe **Edit** (Editare).
7. Selectați opțiunile necesare pentru Device Website Permissions (Permisiuni pentru site-ul dispozitivului).

   Notă: Dacă selectați Custom Permissions (Permisiuni personalizate), faceți clic pe **Setup (Configurare)**, apoi configurați setările necesare.

8. Faceți clic pe **OK**.

Adăugarea de membri la un rol de utilizator de dispozitiv

1. Deschideți un browser web pe computer. Tastați adresa IP a imprimantei în câmpul de adrese, apoi apăsați **Enter** sau **Return**.

   Notă: Dacă nu cunoaşteți adresa IP a imprimantei, consultați .

2. Conectați-vă la Embedded Web Server ca administrator de sistem. Pentru detalii, consultați .
3. Faceți clic pe **Permissions** (Permisiuni).
4. Faceți clic pe **Roles** (Roluri).
5. Selectați **Device User Roles** (Roluri utilizator dispozitiv).
6. În zona Device User Roles (Roluri de utilizatori de dispozitiv), selectați un rol, apoi faceți clic pe **Members** (Membri).
7. La Members (Membri), faceți clic pe pictograma **Plus** (**+**).
8. Selectați membrii pe care doriți să-i adăugați la Device User Role (Rol utilizator de dispozitiv).
9. Faceți clic pe **OK**.

Ştergerea de membri la un rol de utilizator de dispozitiv

1. Deschideți un browser web pe computer. Tastați adresa IP a imprimantei în câmpul de adrese, apoi apăsați **Enter** sau **Return**.

   Notă: Dacă nu cunoaşteți adresa IP a imprimantei, consultați .

2. Conectați-vă la Embedded Web Server ca administrator de sistem. Pentru detalii, consultați .
3. Faceți clic pe **Permissions** (Permisiuni).
4. Faceți clic pe **Roles** (Roluri).
5. Selectați **Device User Roles** (Roluri utilizator dispozitiv).
6. În zona Device User Roles (Roluri de utilizatori de dispozitiv), selectați un rol, apoi faceți clic pe **Members** (Membri).
7. Selectați membrii pe care doriți să-i eliminați din Device User Role (Rol de utilizator de dispozitiv).
8. Faceți clic pe **OK**.

Notă: Dacă eliminați un utilizator din rolul personalizat, utilizatorul va primi rolul Basic User (Utilizator simplu).

Ştergerea unui rol de utilizator de dispozitiv

1. Deschideți un browser web pe computer. Tastați adresa IP a imprimantei în câmpul de adrese, apoi apăsați **Enter** sau **Return**.

   Notă: Dacă nu cunoaşteți adresa IP a imprimantei, consultați .

2. Conectați-vă la Embedded Web Server ca administrator de sistem. Pentru detalii, consultați .
3. Faceți clic pe **Permissions** (Permisiuni).
4. Faceți clic pe **Roles** (Roluri).
5. Selectați **Device User Roles** (Roluri utilizator dispozitiv).
6. În zona Device User Roles (Roluri de utilizatori de dispozitiv), selectați un rol, apoi faceți clic pe **Edit** (Editare).

7. În partea inferioară a paginii Edit Role (Editare rol), faceți clic pe **Delete (Ştergere)**.
8. Pentru a confirma, faceți clic pe **Delete** (Ştergere).

   Notă:

   - Membrii eliminați din rolul Custom Permissions (Permisiuni personalizate) sunt adăugați automat la rolul Basic User (Utilizator simplu).
   - Rolul Basic User (Utilizator simplu) nu se poate edita.

Gestionarea rolurilor de utilizatori de imprimare

Un rol de utilizator imprimare este un set de permisiuni care controlează lucrările de imprimare transmise de la un computer. Puteți să creați, să modificați şi să ştergeți roluri de utilizatori pentru imprimare şi le puteți acorda utilizatorilor. Utilizatorii adăugați la un rol sunt limitați la permisiunile de imprimare definite pentru rolul respectiv. Un utilizator care nu are niciun rol de utilizator dispozitiv primeşte automat rolul Utilizator simplu de imprimare.

Puteți seta permisiuni pentru următoarele:

- Zile şi ore în care utilizatorul poate imprima
- Imprimare color
- Tipuri de lucrări
- Ieşire 1 față
- Utilizarea unei anumite tăvi
- Imprimarea din aplicații individuale

Adăugarea unui rol de utilizator de imprimare

1. Deschideți un browser web pe computer. Tastați adresa IP a imprimantei în câmpul de adrese, apoi apăsați **Enter** sau **Return**.

   Notă: Dacă nu cunoaşteți adresa IP a imprimantei, consultați .

2. Conectați-vă la Embedded Web Server ca administrator de sistem. Pentru detalii, consultați .
3. Faceți clic pe **Permissions** (Permisiuni).
4. Faceți clic pe **Roles** (Roluri).
5. Selectați **Printing User Roles** (Roluri utilizatori imprimare).
6. La Printing User Roles (Roluri utilizator de imprimare), faceți clic pe pictograma **Plus** (**+**).
7. Selectați o opțiune:
   - Pentru a începe cu setările implicite, selectați **Add New Role** (Adăugare rol nou).
   - Pentru a începe cu setările unui rol existent, selectați **Add New Role** (Adăugare rol nou) din Existing (Existent), apoi selectați un rol din listă.
8. Introduceți un nume şi o descriere a rolului nou.
9. Selectați opțiunile necesare pentru Printing Permissions (Permisiuni de imprimare).

   Notă: După ce selectați Custom Permissions (Permisiuni personalizate), apar mai multe setări de imprimare. Configurați setările conform necesităților.

10. Faceți clic pe **OK**.

Editarea unui rol de utilizator de imprimare

1. Deschideți un browser web pe computer. Tastați adresa IP a imprimantei în câmpul de adrese, apoi apăsați **Enter** sau **Return**.

   Notă: Dacă nu cunoaşteți adresa IP a imprimantei, consultați .

2. Conectați-vă la Embedded Web Server ca administrator de sistem. Pentru detalii, consultați .
3. Faceți clic pe **Permissions** (Permisiuni).
4. Faceți clic pe **Roles** (Roluri).
5. Selectați **Printing User Roles** (Roluri utilizatori imprimare).
6. În zona Printing User Roles (Roluri de utilizatori de imprimare), selectați un rol, apoi faceți clic pe **Edit** (Editare).
7. Selectați opțiunile necesare pentru Printing Permissions (Permisiuni de imprimare).

   Notă: După ce selectați Custom Permissions (Permisiuni personalizate), apar mai multe setări de imprimare. Configurați setările conform necesităților.

8. Faceți clic pe **OK**.

Adăugarea de membri la un rol de utilizator de imprimare

1. Deschideți un browser web pe computer. Tastați adresa IP a imprimantei în câmpul de adrese, apoi apăsați **Enter** sau **Return**.

   Notă: Dacă nu cunoaşteți adresa IP a imprimantei, consultați .

2. Conectați-vă la Embedded Web Server ca administrator de sistem. Pentru detalii, consultați .
3. Faceți clic pe **Permissions** (Permisiuni).
4. Faceți clic pe **Roles** (Roluri).
5. Selectați **Printing User Roles** (Roluri utilizatori imprimare).
6. În zona Printing User Roles (Roluri de utilizatori de imprimare), selectați un rol, apoi faceți clic pe **Members (Membri)**.
7. La Members (Membri), faceți clic pe pictograma **Plus** (**+**).
8. Selectați membrii pe care doriți să-i adăugați la Printing User Role (Rol utilizator de imprimare).
9. Faceți clic pe **OK**.

Ştergerea de membri la un rol de utilizator de imprimare

1. Deschideți un browser web pe computer. Tastați adresa IP a imprimantei în câmpul de adrese, apoi apăsați **Enter** sau **Return**.

   Notă: Dacă nu cunoaşteți adresa IP a imprimantei, consultați .

2. Conectați-vă la Embedded Web Server ca administrator de sistem. Pentru detalii, consultați .
3. Faceți clic pe **Permissions** (Permisiuni).
4. Faceți clic pe **Roles** (Roluri).
5. Selectați **Printing User Roles** (Roluri utilizatori imprimare).
6. În zona Printing User Roles (Roluri de utilizatori de imprimare), selectați un rol, apoi faceți clic pe **Members (Membri)**.

7. Selectați membrii pe care doriți să-i eliminați din Printing User Role (Rol utilizator de imprimare).
8. Faceți clic pe **OK**.

Notă: Dacă eliminați un utilizator din rolul personalizat, utilizatorul va primi rolul Basic User (Utilizator simplu).

Ştergerea unui rol de utilizator de imprimare

1. Deschideți un browser web pe computer. Tastați adresa IP a imprimantei în câmpul de adrese, apoi apăsați **Enter** sau **Return**.

   Notă: Dacă nu cunoaşteți adresa IP a imprimantei, consultați .

2. Conectați-vă la Embedded Web Server ca administrator de sistem. Pentru detalii, consultați .
3. Faceți clic pe **Permissions** (Permisiuni).
4. Faceți clic pe **Roles** (Roluri).
5. Selectați **Printing User Roles** (Roluri utilizatori imprimare).
6. În zona Printing User Roles (Roluri de utilizatori de imprimare), selectați un rol, apoi faceți clic pe **Edit (Editare)**.
7. În partea inferioară a paginii Edit Role (Editare rol), faceți clic pe **Delete (Ştergere)**.
8. Faceți clic pe **OK**.

   Notă:

   - Membrii eliminați din rolul Custom Permissions (Permisiuni personalizate) sunt adăugați automat la rolul Basic User (Utilizator simplu).
   - Rolul Basic User (Utilizator simplu) nu se poate şterge.

Configurarea unui grup de permisiuni de utilizatori LDAP

Puteți defini grupuri de permisiuni folosind servere LDAP.

Înainte de a începe, asigurați-vă că ați configurat setările de server LDAP. Pentru detalii, consultați .

Pentru a configura un grup de permisiuni de utilizatori LDAP:

1. Deschideți un browser web pe computer. Tastați adresa IP a imprimantei în câmpul de adrese, apoi apăsați **Enter** sau **Return**.

   Notă: Dacă nu cunoaşteți adresa IP a imprimantei, consultați .

2. Conectați-vă ca administrator de sistem. Pentru detalii, consultați .
3. În Embedded Web Server, faceți clic pe **Permissions** (Permisiuni).
4. Faceți clic pe **Roles** (Roluri), apoi selectați **Setup LDAP Permissions Groups** (Configurare grupuri de permisiuni LDAP).
5. Selectați un server LDAP, apoi faceți clic pe **OK**.
6. În pagina Permissions (Permisiuni), faceți clic pe **Roles (Roluri)**, apoi selectați **Edit LDAP Groups (Editare grupuri LDAP)**.
7. La LDAP Groups (Grupuri LDAP), faceți clic pe pictograma **Plus** (**+**).

8. Tastați în câmpul Add LDAP Group (Adăugare grup LDAP) numele grupului LDAP, apoi faceți clic pe pictograma de căutare.
9. Selectați un grup LDAP, apoi faceți clic pe **Next** (Următorul).
10. La Select Device User Role (Selectare rol de utilizator dispozitiv), selectați o opțiune, apoi faceți clic pe **Next (Următorul)**.
11. Selectați un rol de utilizator, apoi faceți clic pe **Next** (Următorul).

Gestionarea certificatelor

Despre certificatele de securitate

Un certificat digital este un fişier care conține date utilizate pentru verificarea identității clientului sau a serverului într-o tranzacție de rețea. Un certificat conține de asemenea o cheie publică utilizată pentru crearea şi verificarea semnăturilor digitale. Un dispozitiv îşi confirmă identitatea către altul prin prezentarea unui certificat în care celălalt dispozitiv are încredere. Sau dispozitivul poate prezenta un certificat semnat de către o terță parte de încredere şi o semnătură digitală care demonstrează că este deținătorul certificatului.

Un certificat digital include următoarele date:

- Informații despre proprietarul certificatului
- Numărul de serie şi data expirării certificatului
- Numele şi semnătura digitală a autorității de certificare (CA) care a emis certificatul
- O cheie publică
- Un scop care defineşte modul de utilizare a certificatului şi a cheii publice

Există trei tipuri de certificate:

- Certificat dispozitiv: Un certificat pentru care imprimanta are cheie privată. Destinația specificată în certificat permite utilizarea acestuia pentru a demonstra identitatea.
- Certificat CA: Un certificat cu autoritatea de a semna alte certificate.
- Certificat de încredere: Un certificat autosemnat de la un alt dispozitiv, căruia doriți să îi acordați încredere.

Pentru a permite imprimantei să comunice cu alte dispozitive printr-o conexiune securizată şi de încredere, pe ambele dispozitive trebuie să fie instalate anumite certificate.

Pentru protocoale precum HTTPS, imprimanta are rol de server şi trebuie să-şi demonstreze identitatea browserului web al clientului. Pentru protocoale precum 802.1X, imprimanta are rol de client şi trebuie să-şi demonstreze identitatea serverului de autentificare, de obicei un server RADIUS.

Următorii paşi prezintă liniile generale ale instalării certificatelor pentru HTTPS şi 802.1X:

- Instalați un certificat de dispozitiv la imprimantă.

  Notă: Pentru a activa HTTPS, creați un certificat autosemnat în pagina SSL a Embedded Web Server.

- Instalați la celălalt dispozitiv o copie a certificatului CA utilizat pentru semnarea certificatului de dispozitiv al imprimantei.

Protocoalele precum LDAP şi IPsec solicită ambelor dispozitive să îşi confirme reciproc identitatea.

Certificate pentru Embedded Web Server

Dispozitivul are un certificat HTTPS autosemnat. Dispozitivul generează automat certificatul, în timpul instalării. Certificatul se foloseşte la criptarea comunicațiilor între computer şi dispozitivul Xerox.

Notă:

- Pagina Embedded Web Server a dispozitivului Xerox poate afişa un mesaj de eroare, conform căruia certificatul de securitate nu prezintă încredere. Această configurație nu slăbeşte securitatea comunicațiilor între computer şi dispozitivul Xerox.
- Pentru a elimina avertizarea de conexiune în browser, puteți înlocui certificatul autosemnat cu unul semnat, emis de o autoritate de certificate. Pentru informații despre obținerea unui certificat de la o autoritate de certificare, contactați furnizorul de servicii de internet.

Obținerea unui certificat de server dispozitiv de la o autoritate de certificare

1. Conectați-vă la Embedded Web Server ca administrator de sistem. Pentru detalii, consultați Accesarea Embedded Web Server ca administrator de sistem.
2. Faceți clic pe **System (Sistem)**→**Security (Securitate)**.
3. La Certificates (Certificate), faceți clic pe **Security Certificates** (Certificate de securitate).
4. Faceți clic pe **Create** (Creare), apoi selectați **Create Certificate Signing Request (CSR)** (Creare solicitare de semnare certificat (CSR)).
5. Completați fiecare câmp cu valoarea corectă corespunzătoare implementării dvs.

   Notă: Pentru informații despre valorile corecte în cazul implementării dvs., consultați https://tools.ietf.org/html/rfc2511.
6. Pentru a salva detaliile şi a genera fişierul CSR, faceți clic pe **Create** (Creare).
7. Pentru a importa fişierul CSR, faceți clic pe **Download** (Descărcare). Salvați fişierul în locația selectată.

   Notă: Fişierul CSR se numeşte default.pem.
8. Pentru a obține fişierul de certificat Device Server (Server dispozitiv) corespunzător dispozitivului, căutați un fişier cu numele default.pem, apoi schimbați-l cu Autoritatea de certificare.

   Notă: Pentru informații despre schimbarea fişierului CSR default.pem cu un certificat de server dispozitiv, contactați autoritatea locală de certificare.
9. Salvați fişierul de certificat într-un folder local de pe unitatea hard disc a computerului.

Instalarea şi selectarea certificatului de server dispozitiv prin Embedded Web Server

Înainte de a instala un Device Server Certificate (Certificat de server dispozitiv), asigurați-vă că aveți un certificat în formatul corect. Codificările de certificat acceptate şi extensiile de fişiere tipice sunt:

- Distinguished Encoding Rules (DER): **.cer**, **.crt**, **.der**
- PKCS#7: **.p7b**

Notă: Pentru informații despre obținerea certificatului de server dispozitiv în formatul corect, contactați autoritatea de certificare.

Pentru a instala şi a selecta un Device Server Certificate (Certificat de server dispozitiv) corespunzător unui dispozitiv Xerox, folosind Embedded Web Server:

1. Conectați-vă la Embedded Web Server ca administrator de sistem. Pentru detalii, consultați Accesarea Embedded Web Server ca administrator de sistem.
2. Faceți clic pe **System (Sistem)**→**Security (Securitate)**.
3. La Certificates (Certificate), faceți clic pe **Security Certificates** (Certificate de securitate).
4. Faceți clic pe **Import**.
5. În fereastra Import Certificates (Import certificate), faceți clic pe **Select** (Selectare).
6. Navigați la un fişier certificat, selectați-l, apoi faceți clic pe **Open** (Deschidere).
7. Tastați parola corespunzătoare certificatului, apoi tastați-o din nou.
8. Pentru a instala certificatul, faceți clic pe **Import**.
9. Pentru a selecta certificatul drept Device Server Certificate (Certificat de server dispozitiv) corespunzător dispozitivului Xerox, în zona Network Security (Securitate rețea), faceți clic pe **SSL/TLS Settings (Setări SSL/TLS)**→**Device Certificate — Server (Certificat dispozitiv – Server)**. Alegeți certificatul corespunzător.
10. Pentru a salva modificările, faceți clic pe **OK**.

Prezentare generală a configurării certificatelor digitale

Paşii de mai jos conțin prezentarea generală a procedurii de configurare şi de utilizare a certificatelor digitale:

1. Pregătiți imprimanta pentru gestionarea certificatelor digitale prin activarea comunicațiilor HTTPS.
2. Importul şi configurarea certificatelor digitale.
   a. Importul certificatelor digitale.
   b. Configurarea scopului certificatului digital.
   c. Verificarea scopului certificatului digital.
3. Configurați funcțiile de securitate dorite pentru utilizarea certificatelor digitale importate.

Utilizați subiectele următoare pentru configurarea certificatelor digitale ale imprimantei.

Înainte de a începe

Pentru a putea scana în folderul personal definit într-un director LDAP, asigurați-vă că locația folderului personal este definită pentru fiecare utilizator.

Dacă doriți să scanați într-un folder partajat prin rețea, creați un folder pe o unitate de rețea, partajat cu privilegii de citire şi de scriere.

Crearea unui certificat de securitate

Notă: Pentru a putea importa un certificat, asigurați-vă că ați activat comunicațiile HTTP – SSL/TLS. Pentru detalii, consultați .

1. Deschideți un browser web pe computer. Tastați adresa IP a imprimantei în câmpul de adrese, apoi apăsați **Enter** sau **Return**.
2. Conectați-vă la Embedded Web Server ca administrator de sistem. Pentru detalii, consultați .
3. Faceți clic pe **System (Sistem)**→**Security (Securitate)**.
4. La Certificates (Certificate), faceți clic pe **Security Certificates (Certificate de securitate)**.
5. Din meniul de tipuri de certificate, selectați **Device Certificates** (Certificate dispozitiv).
6. Faceți clic pe **Create** (Creare), apoi selectați **Create Self-Signed Certificate** (Creare certificat autosemnat).
7. Selectați opțiunile dorite în câmpurile disponibile.
8. Confirmați sau schimbați emitentul certificatului auto-semnat SSL.
9. La Validity Period (Perioadă de valabilitate), specificați durata de valabilitate (în zile) a certificatului.
10. Faceți clic pe **Create** (Creare). Când apare un mesaj, faceți clic pe **Close** (Închidere).
11. După ce ați terminat, faceți clic pe **Close** (Închidere).

    Imprimanta creează un certificat digital şi-l amplasează în lista de certificate.
12. După ce ați terminat, faceți clic pe **Close** (Închidere).

Importul unui certificat digital

Nu uitați să faceți o copie de rezervă a fişierului certificat înainte de a importa certificatul.

Pentru a importa un certificat digital:

1. Deschideți un browser web pe computer. Tastați adresa IP a imprimantei în câmpul de adrese, apoi apăsați **Enter** sau **Return**.
2. Conectați-vă la Embedded Web Server ca administrator de sistem. Pentru detalii, consultați .
3. Faceți clic pe **System (Sistem)**→**Security (Securitate)**.
4. La Certificates (Certificate), faceți clic pe **Security Certificates (Certificate de securitate)**.
5. Faceți clic pe **Import**.
6. Faceți clic pe **Select** (Selectare).
7. Localizați şi selectați un fişier cu certificat, apoi faceți clic pe **Open** (Deschidere).

8. În funcție de tipul certificatului de securitate, efectuați una dintre operațiile de mai jos:
   - În cazul certificatelor PKCS#7 şi al altor certificate, lăsați necompletate câmpurile de parolă.
   - Dacă selectați un certificat PKCS#12, introduceți parola corespunzătoare fişierului certificat de importat. Pentru a confirma, reintroduceți parola.

   Notă: Parola este necesară doar pentru certificatele PKCS#12.
9. Pentru a importa fişierul, faceți clic pe **Import**.
10. După ce se termină procesul, faceți clic pe **Close** (Închidere).

Verificarea scopului certificatului digital

1. Deschideți un browser web pe computer. Tastați adresa IP a imprimantei în câmpul de adrese, apoi apăsați **Enter** sau **Return**.
2. Conectați-vă la Embedded Web Server ca administrator de sistem. Pentru detalii, consultați .
3. Faceți clic pe **System (Sistem)**→**Security (Securitate)**→**Security Certificates (Certificate de specialitate)**.
4. Pentru a vizualiza certificatele de securitate, selectați din meniul Security Certificates (Certificate de securitate) tipul de certificate de securitate pe care doriți să le verificați.
5. Pentru a vizualiza toate detaliile unui certificat, faceți clic pe acesta.
6. Asigurați-vă că certificatul este valabil şi că este cel asociat cu Certificate Purpose (Destinație certificat).
7. Pentru a reveni la pagina Security (Securitate), faceți clic pe **Close** (Închidere), apoi din nou pe **Close** (Închidere).

Ştergerea unui certificat digital

Atunci când ştergeți un certificat digital, funcția asociată cu certificatul şters se dezactivează. Pentru a şterge un certificat care este în uz, dezactivați în avans funcția sau comutați asocierea la un alt certificat.

- Pentru un server SSL, selectați alt certificat, de exemplu un Dispozitiv local.
- Pentru un Client SSL, dezactivați funcțiile LDAP-SSL/TLS şi IEEE802.1x.
- Pentru IPsec, modificați setarea IKE în Preshared Key (Cheie prepartajată) sau dezactivați funcția.

Pentru a şterge un certificat digital:

1. Deschideți un browser web pe computer. Tastați adresa IP a imprimantei în câmpul de adrese, apoi apăsați **Enter** sau **Return**.
2. Conectați-vă la Embedded Web Server ca administrator de sistem. Pentru detalii, consultați .
3. Faceți clic pe **System (Sistem)**→**Security (Securitate)**.
4. La Certificates (Certificate), faceți clic pe **Security Certificates (Certificate de securitate)**.
5. Selectați certificatul pe care doriți să-l ştergeți.
6. Faceți clic pe **Ştergere**.
7. Faceți clic pe **Delete** (Ştergere) când vi se solicită aceasta.
8. Faceți clic pe **Închidere**.

Exportul unui certificat digital

1. Deschideți un browser web pe computer. Tastați adresa IP a imprimantei în câmpul de adrese, apoi apăsați **Enter** sau **Return**.
2. Conectați-vă la Embedded Web Server ca administrator de sistem. Pentru detalii, consultați .
3. Faceți clic pe **System (Sistem)**→**Security (Securitate)**.
4. La Certificates (Certificate), faceți clic pe **Security Certificates (Certificate de securitate)**.
5. Pentru a vizualiza o listă de certificate, selectați din meniul Security Certificates (Certificate de securitate) tipul certificatului de securitate pe care doriți să îl exportați.
6. Pentru a vizualiza toate detaliile certificatului pe care doriți să-l exportați, faceți clic pe informațiile despre certificat.
7. Faceți clic pe **Certificate Details** (Detalii certificat).
8. Pentru a exporta certificatul, în partea de jos a listei de detalii, faceți clic pe **Export**.

   Notă: Parolele PKCS#12 nu se pot exporta. Pentru a exporta un certificat PKCS#12, exportați-l ca PKCS#7.

9. Pentru a reveni la pagina Security (Securitate), faceți clic pe **Close (Închidere)**, apoi din nou pe **Close (Închidere)**.

Configurarea încărcării în servicii la distanță

Servicii la distanță este un set de funcții care simplifică deținerea şi administrarea imprimantelor. Acesta asigură servicii gratuite pentru administrarea contoarelor de facturare şi a planurilor de aprovizionare cu consumabile a imprimantelor dintr-o rețea.

Dacă rețeaua foloseşte un server proxy HTTP, obțineți informații despre acesta înainte de a începe. Pentru detalii, consultați .

Configurarea unui server proxy

Această funcție vă permite să configurați şi să activați servicii proxy pe imprimantă. Puteți introduce datele de autentificare la panoul de comandă al imprimantei şi puteți accesa un set de funcții şi opțiuni proiectate special pentru necesități de afaceri. Puteți scana şi reproduce documente pe hârtie, puteți previzualiza miniaturi şi le puteți adăuga în locațiile obişnuite de stocare a documentelor.

Pentru a configura un server proxy:

1. Deschideți un browser web pe computer. Tastați adresa IP a imprimantei în câmpul de adrese, apoi apăsați **Enter** sau **Return**.
2. Conectați-vă la Embedded Web Server ca administrator de sistem. Pentru detalii, consultați .
3. Faceți clic pe **Connectivity** (Conectivitate).
4. Faceți clic pe **HTTP**.
5. Pentru a activa un server proxy, faceți clic pe comutatorul **Proxy Server** (Server proxy).
6. Pentru a stabili dacă sistemul utilizează servere proxy diferite sau comune, faceți clic pe **Proxy Setup** (Configurare proxy).
   - Dacă toată configurația utilizează un server proxy comun, selectați **Common Proxy** (Proxy comun).
   - Dacă toată configurația utilizează un server proxy comun, selectați **Different Proxies** (Servere proxy diferite). Faceți clic pe butoanele de comutare **Enable Proxy Server** (Activare server proxy), conform necesităților.
7. Pentru a configura un server proxy, faceți clic pe **Setup** (Configurare).
   - Dacă serverul proxy utilizează configurarea automată, selectați **Automatic** (Automat).
   - Dacă serverul proxy utilizează un script de configurare, selectați **Configuration Script** (Script de configurare). Tastați URL-ul la care se găseşte scriptul de configurare.
   - Dacă serverul proxy funcționează cu configurare manuală, selectați **Manual**, apoi configurați setările. Pentru asistență, contactați administratorul de sistem.
8. Faceți clic pe **OK**.

Activarea serviciilor la distanță

1. Deschideți un browser web pe computer. Tastați adresa IP a imprimantei în câmpul de adrese, apoi apăsați **Enter** sau **Return**.
2. Conectați-vă la Embedded Web Server ca administrator de sistem. Pentru detalii, consultați .
3. Faceți clic pe **System (Sistem)**→**Remote Services Upload (Încărcare în servicii la distanță)**.
4. La Remote Services (Servicii la distanță), faceți clic pe **Enable (Activare)**.
5. Faceți clic pe **OK**.

Testarea conexiunii cu centrul de date Xerox® Remote Services

1. Deschideți un browser web pe computer. Tastați adresa IP a imprimantei în câmpul de adrese, apoi apăsați **Enter** sau **Return**.
2. Conectați-vă la Embedded Web Server ca administrator de sistem. Pentru detalii, consultați .
3. Faceți clic pe **System (Sistem)**→**Remote Services Upload (Încărcare în servicii la distanță)**.
4. La Remote Services (Servicii la distanță), faceți clic pe **Settings (Setări)**.
5. Faceți clic pe **Test Connection** (Testare conexiune). Dacă testul de comunicații reuşeşte, se afişează un mesaj de stare.
6. Faceți clic pe **Închidere**.
7. Faceți clic pe **OK**.

Programarea încărcării zilnice a datelor în centrul de date Xerox® Remote Services

1. Deschideți un browser web pe computer. Tastați adresa IP a imprimantei în câmpul de adrese, apoi apăsați **Enter** sau **Return**.
2. Conectați-vă la Embedded Web Server ca administrator de sistem. Pentru detalii, consultați .
3. Faceți clic pe **System (Sistem)**→**Remote Services Upload (Încărcare în servicii la distanță)**.
4. La Remote Services (Servicii la distanță), faceți clic pe **Settings (Setări)**.
5. La Schedule Upload (Planificare încărcare), tastați ora la care datele de facturare şi cele despre consumabile se vor încărca în centrul de date Xerox® Remote Services.

   Notă: Introduceți ora în format de 24 de ore.

6. Pentru a descărca datele de facturare şi cele despre consumabile într-un fişier **.csv**, faceți clic pe **Download Data (Descărcare date)**.

   Notă: Căutați fişierul **.csv** în folderul de descărcări.

7. Faceți clic pe **OK**.

Activarea notificărilor prin e-mail pentru serviciile la distanță

1. Deschideți un browser web pe computer. Tastați adresa IP a imprimantei în câmpul de adrese, apoi apăsați **Enter** sau **Return**.
2. Conectați-vă la Embedded Web Server ca administrator de sistem. Pentru detalii, consultați .
3. Faceți clic pe **System (Sistem)**→**Remote Services Upload (Încărcare în servicii la distanță)**.
4. La Remote Services (Servicii la distanță), faceți clic pe **Settings (Setări)**.
5. La Email Notifications (Notificări e-mail), selectați una sau mai multe opțiuni.

   În momentul în care este îndeplinită condiția selectată sau are loc evenimentul selectat, sistemul generează un e-mail, care se trimite destinatarului specificat.

6. La Whom to notify (Cine va fi anunțat), tastați adresa de e-mail a destinatarului acestora.

   Notă: Puteți specifica până la cinci destinatari ai e-mailului.

7. Pentru a opri trimiterea de notificări unui anumit destinatar, faceți clic pe pictograma **Coş de gunoi** din dreptul adresei sale.
8. Faceți clic pe **OK**.

Dezactivarea serviciilor la distanță

1. Deschideți un browser web pe computer. Tastați adresa IP a imprimantei în câmpul de adrese, apoi apăsați **Enter** sau **Return**.
2. Conectați-vă la Embedded Web Server ca administrator de sistem. Pentru detalii, consultați .
3. Faceți clic pe **System (Sistem)**→**Remote Services Upload (Încărcare în servicii la distanță)**.
4. La Remote Services (Servicii la distanță), faceți clic pe **Disable (Dezacativare)**.
5. Selectați o opțiune la Who is disabling (Cine dezactivează).
6. Introduceți motivul dezactivării Remote Services Upload (Încărcare date în serviciile la distanță).
7. Faceți clic pe **Save** (Salvare).

Actualizarea software-ului imprimantei

Notă:

- Instalarea de software începe la câteva minute după ce transmiteți software-ul către imprimantă.
- Odată cu începerea instalării, Embedded Web Server se dezactivează.
- Puteți urmări desfăşurarea instalării la panoul de comandă al imprimantei.
- După ce se termină instalarea, imprimanta reporneşte şi imprimă un raport de upgrade de software.

Verificarea versiunii de software

Atunci când Xerox lansează noi versiuni de software sau firmware pentru imprimantă, vă puteți actualiza dispozitivul. Înainte de a încărca şi a instala software-ul nou, determinați versiunea actuală instalată pe imprimantă.

Pentru a determina versiunea de firmware prin Embedded Web Server:

1. În Embedded Web Server, faceți clic pe **System** (Sistem).
2. Faceți clic pe **Software Update** (Actualizare software).
3. În zona Software Update (Actualizare software), consultați Current Version (Versiunea curentă).

Pentru a determina versiunea de firmware prin intermediul panoului de comandă:

1. La panoul de comandă al imprimantei, apăsați butonul **Ecran de pornire**.
2. Atingeți **Dispozitiv**→**Actualizare software**.
3. Consultați numărul de Versiune curentă.

Activarea upgrade-urilor

1. În Embedded Web Server, faceți clic pe **System** (Sistem).
2. Faceți clic pe **Software Update** (Actualizare software).
3. În zona Software Update (Actualizare software), faceți clic pe **Enable** (Activare).

Instalarea şi configurarea actualizărilor software cu Embedded Web Server

Cu Embedded Web Server puteți verifica manual dacă au apărut actualizări software sau puteți configura dispozitivul să le caute automat. Puteți stabili frecvența cu care se face verificarea şi puteți configura adresa de e-mail pentru notificări.

1. Conectați-vă la Embedded Web Server ca administrator, apoi faceți clic pe **System** (Sistem).
2. Faceți clic pe **Software Update** (Actualizare software).
3. În zona Software Update (Actualizare software), faceți clic pe **Enable** (Activare) pentru a activa actualizările software.

4. În zona Software Update (Actualizare software), faceți clic pe **Check Now** (Verificare imediată).
   - Dacă nu sunt disponibile actualizări, faceți clic pe **Close** (Închidere).
   - Dacă au apărut actualizări, faceți clic pe **Install Software** (Instalare software).
5. În zona Check Automatically (Verificare automată), faceți clic pe meniul corespunzător întrebării When should the Device check for updates? (Când să caute dispozitivul actualizările?), apoi selectați o opțiune.
6. În zona Email Notifications (Notificări e-mail), la Whom to notify if an update is available? (Cine trebuie notificat dacă apar actualizări?), faceți clic pe **Setup** (Configurare), apoi introduceți o adresă de e-mail. Faceți clic pe **OK**.

   Notă: Puteți introduce până la trei destinatari ai e-mailului.
7. Pentru a instala imediat software-ul, în zona Update with File Specified (Actualizare cu fișierul specificat), selectați locația fișierului, apoi faceți clic pe **Install Now** (Instalare imediată).

Instalarea şi configurarea actualizărilor de software prin intermediul panoului de comandă

Cu panoul de comandă al imprimantei puteți verifica manual dacă au apărut actualizări software sau puteți configura dispozitivul să le caute automat. Puteți să setați frecvența verificărilor. Dacă a apărut o actualizare software, pe panoul de comandă se afişează o notificare.

1. La panoul de comandă al imprimantei, apăsați butonul **Ecran de pornire**.
2. Conectați-vă ca administrator.
3. Atingeți **Dispozitiv**→**Actualizare software**.
4. Pentru a configura dispozitivul să caute automat actualizările software, atingeți **Verificare automată**, apoi selectați o opțiune.

   Când apare o actualizare software, pe dispozitiv se afişează o notificare. Notificarea conține o opțiune de instalare a actualizării de software.
5. Pentru a căuta pe loc actualizări software, atingeți **Verificare acum**.
   - Dacă nu sunt disponibile actualizări, atingeți **Închidere**.
   - Dacă sunt disponibile actualizări, atingeți software-ul pe care doriți să-l instalați, apoi atingeți **Instalare acum**.

Instalarea de software după o notificare de actualizare software

Dacă dispozitivul este configurat să caute automat noile actualizări software şi le găseşte, se afişează un mesaj de notificare. Actualizarea software se poate instala din ecranul de notificare.

Pentru a instala software din Notificare actualizare software:

1. La panoul de comandă al imprimantei, apăsați butonul **Ecran de pornire**.
2. Conectați-vă ca administrator.

3. Atingeți notificarea **Actualizare software disponibilă**, apoi urmați una dintre variantele de mai jos:
   - Dacă se afişează opțiunea Instalare imediată:
     1. Atingeți **Instalare imediată**.
     2. Pentru a confirma instalarea, atingeți **Continuare**.
     3. Pentru a accepta acordul de licență software, atingeți **De acord**.
   - Dacă nu se afişează decât opțiunea Ştergere notificare:
     1. Atingeți **Ştergere notificare**.
     2. Atingeți **Dispozitiv**→**Actualizare software**.
     3. Atingeți **Actualizare imediată**.
     4. Atingeți **Instalare imediată**.
     5. Pentru a confirma instalarea, atingeți **Continuare**.
     6. Pentru a accepta acordul de licență software, atingeți **De acord**.
4. Începe instalarea şi se afişează un procent care indică starea procesului.

   Nu opriți dispozitivul. După terminarea instalării dispozitivul reporneşte şi imprimă un raport de confirmare.

Instalarea manuală a software-ului

Această metodă descrie paşii de instalare a software-ului descărcat de pe site-ul Xerox.

1. La panoul de comandă al dispozitivului, imprimați raportul de configurare.

   Notă: Pentru detalii despre imprimarea raportului de configurare, consultați Imprimarea raportului de configurare.

2. Descărcați pe computer software-ul de instalat.
   a. Deschideți un browser web, apoi tastați **www.xerox.com/support** în câmpul de adresă.
   b. Tastați modelul imprimantei în câmpul de căutare, apoi faceți clic pe **Drivers & Downloads** (Drivere şi descărcări).
   c. Faceți clic pe software-ul pe care doriți să-l instalați, apoi urmați instrucțiunile de descărcare a acestuia pe computer.
3. Pentru a accesa Embedded Web Server al imprimantei, deschideți un browser web şi tastați adresa IP a dispozitivului.
4. Conectați-vă ca administrator, apoi faceți clic pe **System (Sistem)**→**Software Update (Actualizare software)**.
5. În zona Update with File Specified (Actualizare cu fişierul specificat), faceți clic pe **Select** (Selectare).
6. Navigați la locația fişierului descărcat şi selectați fişierul.
7. Faceți clic pe **Install Now** (Instalare imediată).

Resetarea setărilor imprimantei

Atenție: Atunci când resetați dispozitivul la setările implicite din fabricație, se şterg toate setările şi imprimanta revine la starea inițială din fabrică. Se resetează toate lucrările, presetările, aplicațiile şi setările dispozitivului. La finalizarea resetării, imprimanta reporneşte, apoi se lansează Asistentul de instalare, care vă va îndruma în procesul de configurare.

1. Conectați-vă ca administrator la panoul de comandă al imprimantei, apoi apăsați butonul **Ecran de pornire**.
2. Atingeți **Dispozitiv**→**Resetări**.
3. Pentru a reseta setările de 802.1X şi de IPsec, atingeți **Reset 802.1X and IPsec (Resetare 802.1X şi IPsec)**.
4. Când apare mesajul de confirmare, atingeți **Resetare**.
5. Pentru a şterge toate fonturile, formularele şi macrocomenzile din memoria imprimantei, atingeți **Resetare fonturi, formulare şi macrocomenzi**.
6. Când apare mesajul de confirmare, atingeți **Resetare**.
7. Pentru a readuce setările imprimantei la valorile implicite din fabricație, atingeți **Resetare la valorile implicite din fabricație**.
8. Când apare mesajul de confirmare, atingeți **Resetare**.

Repornirea imprimantei prin intermediul panoului de comandă

Utilizarea funcției Resetare software pentru a reporni imprimanta este mai rapidă şi foloseşte mai puține consumabile față de pornirea şi oprirea imprimantei. Repornirea imprimantei poate dura până la cinci minute, în care nu puteți utiliza Embedded Web Server.

1. Asigurați-vă că imprimanta este în stare pregătită de funcționare.
2. Apăsați şi eliberați butonul de pornire/oprire.
3. Atingeți **Repornire**.
4. În ecranul de confirmare, atingeți **Repornire**.

A

Specificații

Această anexă conține:

- Configurațiile şi opțiunile imprimantei 308
- Specificații fizice 311
- Specificații de mediu 314
- Specificații electrice 315
- Specificații referitoare la performanță 317

Configurațiile şi opțiunile imprimantei

Configurațiile disponibile

Imprimanta multifuncțională color Xerox® WorkCentre® 6515 este disponibilă în trei configurații:

Configurație	Funcție
N	• Copiere • Imprimare • Scanare • Fax • Conectivitate USB sau rețea
DN	• Copiere • Imprimare • Scanare • Fax • Imprimare automată pe 2 fețe • Conectivitate USB sau rețea
DNi	• Copiere • Imprimare • Scanare • Fax • Imprimare automată pe 2 fețe • Conectivitate USB sau rețea • Adaptor de rețea fără fir

Caracteristici standard

Viteză de imprimare	• Modurile Standard şi Îmbunătățit: până la 30 ppm
Viteza de imprimare pe 2 fețe	• Modul Standard: până la 20 de imagini pe minut • Modul Îmbunătățit: până la 20 de imagini pe minut
Rezoluție de imprimare	• Modul Standard: 600 x 600 dpi • Modul Îmbunătățit: 600 x 600 x 8 dpi din drive-rul de imprimare, care se imprimă la 1200 x 2400 dpi
Capacitate hârtie • Tava manuală • Tava 1 • Alimentator opțional pentru 550 de coli • Alimentator opțional pentru 550 de coli • Tava de ieşire • Tava de ieşire	• 50 de coli • 250 de coli • 550 de coli • 550 coli • 150 coli • 150 de coli

Format maxim de imprimare	Legal (216 x 356 mm, 8,5 x 14 inchi)
Imprimare 2 fețe	• Configurație N: Manual • Configurație DN: până la 176 g/m² din oricare tavă
Viteză de copiere • Copiere pe 1 față • Copiere pe 2 fețe	 • 13 copii color sau 21 copii alb-negru pe minut • 8 copii color sau 9 copii alb-negru pe minut
Rezoluție de copiere	600 x 600 dpi
Format maxim copiere	Legal (216 x 356 mm, 8,5 x 14 in.)
Alimentator de documente	Alimentatorul automat de documente față-verso, cu o singură trecere
Capacitate alimentator de documente	50 de coli
Rezoluție optică de scanare	600 x 600 dpi
Format maxim scanare • Ecranul documentului • Alimentatorul automat de documente față-verso, cu o singură trecere	 • 215,9 x 297 mm (8,5 x 11,7 in.) • 215,9 x 355,6 mm (8,5 x 14 in.)
Formate de fişier	• JPEG • TIFF • PDF • PDF/A • XPS
Funcții de scanare acceptate	• Scanare pe desktop (WSD) • Scanare către SMB • Scanare către FTP • Scanare către E-mail • Scanare pe o unitate Flash USB
Panou de comandă	Ecran senzorial LCD de 5 inchi şi navigare de la tastatură
Conectivitate	• USB 2.0 • USB 3.0 • Unitate Flash USB • Ethernet 10/100/1000 Base-TX • Conectivitate de rețea fără fir, prin adaptorul de rețea fără fir compatibil IEEE802.11 n/g/b: Standard numai în cazul configurației DNi. • NFC • AirPrint™
Acces de la distanță	Embedded Web Server

Opțiuni şi actualizări

- Adaptor de rețea fără fir: opțional în cazul configurațiilor N şi DN, dar standard pentru configurația DNi. Adaptorul de rețea fără fir acceptă IEEE802.11 n/g/b şi funcționează la frecvențele de 2,4 GHz şi 5 GHz.
- Alimentator pentru 550 de coli

Specificații fizice

Greutate şi dimensiuni

	Configurații fără alimentatorul opțional pentru 550 de coli	Toate modelele cu alimentatorul opțional pentru 550 de coli
Lățime	420 mm (16,5 in.)	420 mm (16,5 in.)
Adâncime	506 mm (19,9 in.)	506 mm (19,9 in.)
Înălțime	500 mm (19,7 in.)	650 mm (25,6 in.)
Greutate	31 kg (68 livre)	38 kg (84 livre)

Configurație standard

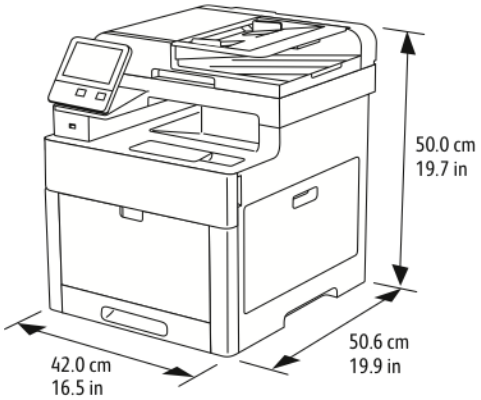

Configurația cu alimentator opțional pentru 550 de coli

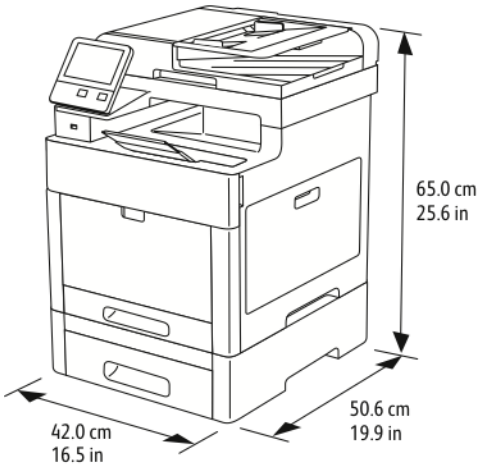

Cerințe de spațiu total

	Configurații fără alimentatorul opțional pentru 550 de coli	Toate modelele cu alimentatorul opțional pentru 550 de coli
Lățime	870 mm (34,3 inchi)	870 mm (34,3 inchi)
Adâncime	1264 mm (49,8 in.)	1264 mm (49,8 in.)
Înălțime	751 mm (29,6 in.)	901 mm (35,5 in.)

Cerințe de spațiu

Cerințe de spațiu pentru configurația de bază

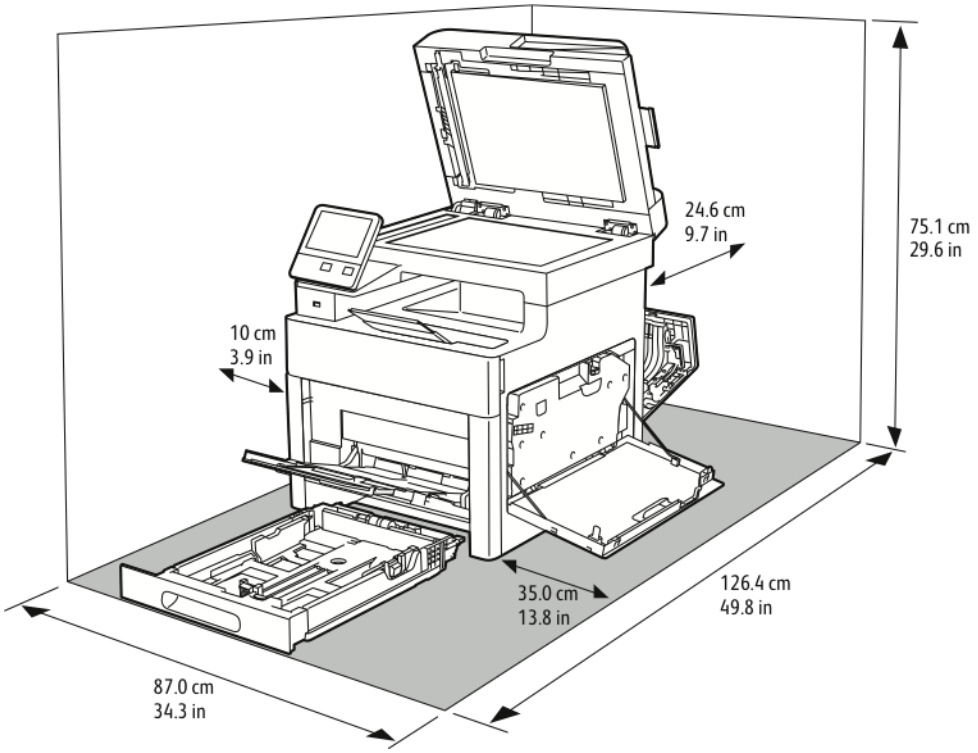

Cerințe de spațiu la configurația cu alimentator opțional pentru 550 de coli

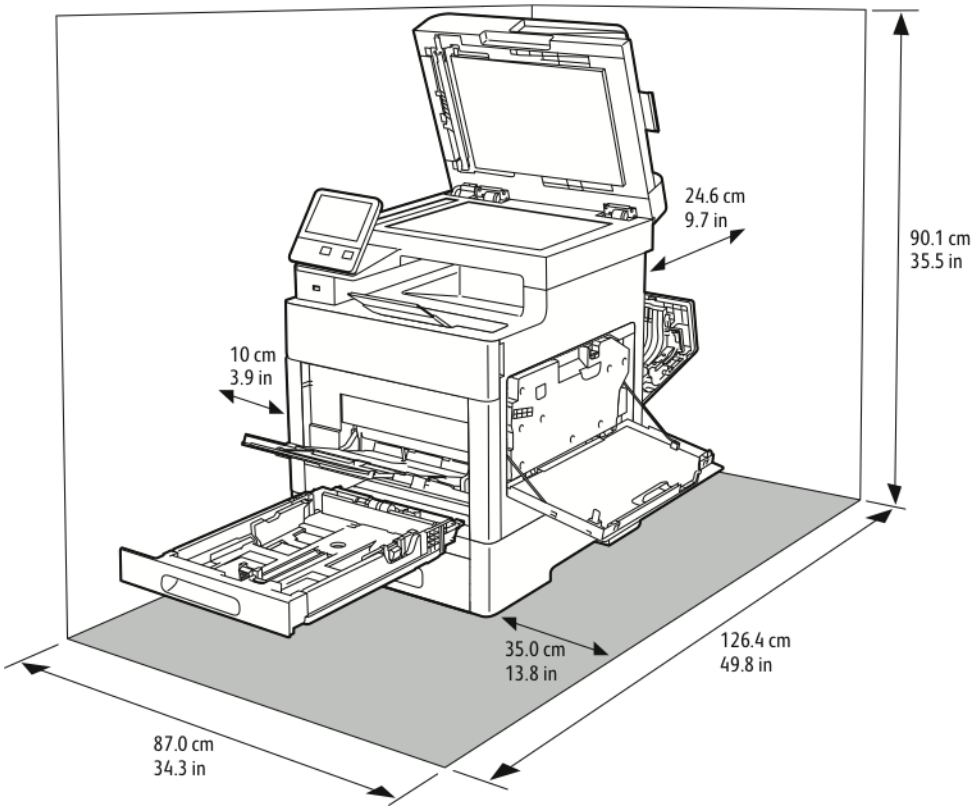

Specificații de mediu

Temperatură

- Temperatura de funcționare: 5–32˚C (41–90˚F)
- Temperatura optimă: 15–28˚C (59–82˚F)

Umiditate relativă

- Interval de umiditate minimă–maximă: 15–85 %
- Interval de umiditate optimă: 20–70 % umiditate relativă la 15–28°C (59–82°F)

Notă:

- În condiții de mediu extreme, precum temperatură de 10˚C şi umiditate relativă de 85 %, pot apărea defecte de imprimare din cauza condensului din dispozitiv.
- Dacă valorile de temperatură, respectiv de umiditate, se apropie de limitele acestor intervale, calitatea imprimării poate fi afectată.

Altitudine

Pentru performanțe optime, utilizați imprimanta la altitudini sub 3.100 m (10.170 ft.).

Specificații electrice

Tensiunea şi frecvența sursei de alimentare

Tensiune de alimentare	Frecvență	Intensitate curent necesară
120 V c.a. +/-10 % (108–132 V c.a.)	60 Hz +/- 3 Hz	12 A
220–240 V c.a +/-10 % (198–264 V c.a.)	50 Hz +/- 3 Hz	6 A

Consumul de putere

- Modul Economizor de energie (Veghe): 1,2 W
- Pregătit: 52 W
- Imprimare continuă: 370 W

Produs calificat ENERGY STAR

Acest produs este calificat ENERGY STAR® în conformitate cu cerințele programului ENERGY STAR pentru echipamente de imagistică.

ENERGY STAR şi marca ENERGY STAR sunt mărci comerciale înregistrate în Statele Unite.

Programul ENERGY STAR pentru echipamentele de formare a imaginilor este o muncă în echipă a guvernelor S.U.A., Uniunii Europene şi Japoniei şi a producătorilor de echipamente de birotică pentru promovarea copiatoarelor, imprimantelor, faxurilor, aparatelor multifuncționale, calculatoarelor personale şi a monitoarelor eficiente din punct de vedere energetic. Reducerea consumului de energie al acestor produse ajută la combaterea smogului, a ploii acide şi a schimbărilor pe termen lung ale climei, prin descreşterea emisiilor care rezultă din generarea curentului electric.

La echipamentul Xerox®, setările ENERGY STAR sunt presetate din fabrică să treacă în modul Economizor de energie la 1 minut după realizarea ultimei copii sau imprimări.

Germania – Blue Angel

RAL, Institutul German de Asigurare a Calității şi Certificate, a acordat acestui dispozitiv Certificatul de mediu Blue Angel. Acest certificat evidențiază faptul că dispozitivul îndeplineşte toate criteriile Blue Angel legate de mediu, în ceea ce priveşte proiectarea, producția şi exploatarea. Pentru mai multe informații, accesați: www.blauer-engel.de.

Reciclarea consumabilelor

Pentru mai multe informații despre programul de reciclare a consumabilelor Xerox®, vizitați www.xerox.com/gwa.

Specificații referitoare la performanță

Funcție	Specificații
Timp de încălzire a imprimantei	Pornire: În doar 53 de secunde. Reactivare din modul de Veghe: În doar 11 secunde. **Notă:** Perioada de încălzire presupune o temperatură ambiantă de 20°C (68°F) la o umiditate relativă de 60 %.

Viteza de imprimare

Vitezele de imprimare pentru imprimarea continuă sunt de până la 30 ppm. Vitezele de imprimare sunt identice pentru imprimarea color şi cea alb-negru.

Viteza de imprimare este influențată de diverşi factori:

- Modul de imprimare: Cele mai rapide moduri de imprimare sunt Standard şi Îmbunătățit.
- Formatul hârtiei: Pe formatul Letter (8,5 x 11 in.) se imprimă un pic mai rapid decât pe A4 (210 x 297 mm). Folosirea formatelor mai mari reduce vitezele de imprimare.
- Tipuri şi greutăți de hârtie: Pentru imprimare mai rapidă, utilizați hârtie cu greutatea de 105 g/m² sau mai mică.

Viteza maximă de imprimare pentru imprimarea pe o singură față este de 30 ppm pe hârtie Letter şi de 28,6 ppm pe hârtie A4.

Viteza maximă de imprimare pe o 2 fețe este de 20 ppm pe hârtie Letter şi de 18,8 ppm pe hârtie A4.

Viteza maximă de imprimare pe hârtie groasă este de 17 ppm.

B

Informații privind reglementările

Această anexă conține:

- Reglementări de bază 320
- Reglementări privind copierea 325
- Reglementări privind faxul 328
- Material Safety Data Sheets (Fişe tehnice privind siguranța materialelor utilizate) 332

Reglementări de bază

Xerox a testat această imprimantă în conformitate cu standardele de emisii electromagnetice şi cele de imunitate electromagnetică. Aceste standarde sunt concepute pentru a reduce interferențele cauzate sau recepționate de această imprimantă într-un mediu de birou tipic.

Reglementările FCC din Statele Unite

Acest echipament a fost testat şi s-a stabilit că respectă limitările valabile pentru dispozitive digitale din Clasa A, conform Secțiunilor 15 şi 18 din Reglementările FCC. Aceste limitări sunt concepute pentru a asigura o protecție rezonabilă împotriva interferențelor dăunătoare atunci când echipamentul este utilizat într-un mediu comercial. Acest echipament generează, foloseşte şi poate emite energie de radiofrecvență. Dacă nu este instalat şi utilizat în conformitate cu aceste instrucțiuni, echipamentul poate provoca interferențe dăunătoare radiocomunicațiilor. Este probabil ca utilizarea acestui echipament într-o zonă rezidențială să provoace interferențe dăunătoare. Utilizatorii sunt obligați să elimine interferențele pe propria cheltuială.

Dacă acest echipament cauzează interferențe nocive cu recepția radio sau TV, lucru care poate fi determinat prin pornirea şi oprirea echipamentului, utilizatorul este încurajat să corecteze interferențele prin una sau mai multe dintre metodele de mai jos:

- Reorientarea sau mutarea antenei receptoare.
- Mărirea distanței dintre echipament şi receptor.
- Conectarea echipamentului la o priză pe un circuit diferit de cel la care este conectat receptorul.
- Pentru ajutor, consultați distribuitorul sau un tehnician radio/TV cu experiență.

Schimbările sau modificările aduse acestui produs, neaprobate de Xerox, pot anula dreptul utilizatorului de a opera echipamentul.

AVERTISMENT: Pentru asigurarea conformității cu Secțiunile 15 şi 18 din Reglementările FCC, utilizați cabluri de interfață ecranate.

Canada

Acest aparat digital din Clasa A este conform cu standardele canadiene ICES-003 şi ICES-001.

Cet appareil numérique de la classe A est conforme à la norme NMB-003 et NMB-001 du Canada.

Certificări în Europa

Marcajul CE aplicat pe acest produs simbolizează declarația de conformitate Xerox cu următoarele Directive ale Uniunii Europene, intrate în vigoare la data indicată:

- 16 aprilie 2014: Directiva 2014/53/UE privind echipamentele radio

Prin prezenta, Xerox declară că echipamentul radio model WorkCentre® 6515 este în conformitate cu Directiva 2014/53/UE. Textul integral al declarației de conformitate UE poate fi consultat la următoarea adresă de internet: www.xerox.com/environment_europe

Această imprimantă, dacă este folosită în mod adecvat în conformitate cu instrucțiunile de utilizare, nu este periculoasă nici pentru utilizator, nici pentru mediu.

AVERTISMENT:

- Schimbările sau modificările aduse echipamentului, care nu sunt aprobate în mod expres de Xerox Corporation, pot anula dreptul utilizatorului de a utiliza acest echipament.
- Radiațiile externe emise de echipamentele industriale, ştiinţifice şi medicale (ISM) pot interfera cu funcționarea acestui produs Xerox. Dacă radiațiile externe, provenite de la echipamente ISM produc interferențe cu acest dispozitiv, contactați reprezentantul Xerox pentru a primi asistență.
- Acesta este un produs din Clasa A. În mediul casnic, acest produs poate provoca interferențe radio, caz în care utilizatorul trebuie să adopte măsurile corespunzătoare.
- Pentru asigurarea conformității cu reglementările Uniunii Europene, utilizați cabluri de interfață ecranate.

Uniunea Europeană - Acordul Lot 4 privind echipamentele de imagistică - Informații referitoare la mediu

Informații referitoare la mediu care oferă soluții ecologice şi reduc costurile

Informațiile de mai jos au fost elaborate în sprijinul utilizatorilor şi au fost emise cu referire la directiva Uniunii Europene (UE) privind produsele cu impact energetic, în special la studiul Lot 4 privind echipamentele de imagistică. Acesta impune producătorilor să optimizeze performanțele ecologice ale produselor vizate şi susține planul de acțiune al UE privind eficiența energetică.

Produsele vizate sunt echipamentele de uz casnic şi echipamentele de birou care îndeplinesc următoarele criterii:

- Produse standard de imprimare monocromă, având o viteză maximă care nu depăşeşte 66 de imagini A4 pe minut
- Produse standard de imprimare color, având o viteză maximă mai mică de 51 de imagini A4 pe minut

Introducere

Informațiile de mai jos au fost elaborate în sprijinul utilizatorilor şi au fost emise cu referire la directiva Uniunii Europene (UE) privind produsele cu impact energetic, în special la studiul Lot 4 privind echipamentele de imagistică. Acesta impune producătorilor să optimizeze performanțele ecologice ale produselor vizate şi susține planul de acțiune al UE privind eficiența energetică.

Produsele vizate sunt echipamentele de uz casnic şi echipamentele de birou care îndeplinesc următoarele criterii.

- Produse standard de imprimare monocromă, având o viteză maximă care nu depăşeşte 66 de imagini A4 pe minut
- Produse standard de imprimare color, având o viteză maximă mai mică de 51 de imagini A4 pe minut

Beneficiile ecologice ale imprimării duplex

Cele mai multe produse Xerox dispun de capacități de imprimare duplex, cunoscută şi sub numele de imprimare pe 2 fețe sau față-verso. Aceasta vă oferă posibilitatea să imprimați automat pe ambele fețe ale hârtiei şi prin urmare, reduce consumul de resurse valoroase prin diminuarea consumului de hârtie. Acordul privind echipamentele de imagistică Lot 4 prevede ca la modelele cu

viteză de imprimare color mai mare sau egală cu 40 ppm sau la cele cu viteză de imprimare alb-negru mai mare sau egală cu 45 ppm, caracteristica duplex să fie auto-activată în timpul configurării şi instalării driverului. Anumite modele Xerox a căror viteză nu depăşeşte valorile minime specificate pot fi de asemenea prevăzute cu setări implicite de imprimare față-verso în momentul instalării. Dacă folosiți în continuare caracteristica duplex, veți reduce impactul pe care îl are activitatea dvs. asupra mediului. Totuşi, dacă este necesar să utilizați imprimarea simplex/pe 1 față, aveți posibilitatea să modificați setările relevante în driverul de imprimare.

Tipuri de hârtie

Acest produs poate fi utilizat pentru imprimare atât pe hârtie reciclată, cât şi pe hârtie nereciclată, aprobată conform unei scheme de gestionare a mediului şi în conformitate cu standardul EN12281 sau un standard de calitate similar. În anumite situații se poate folosi şi hârtia cu greutate redusă (60 g/m²), care conține mai puține materii prime, economisindu-se astfel resurse la fiecare pagină imprimată. Vă recomandăm să verificați dacă acest tip de hârtie este indicat pentru cerințele dvs. de imprimare.

ENERGY STAR

Programul ENERGY STAR este o schemă voluntară care vizează promovarea dezvoltării şi cumpărării de modele economice din punct de vedere energetic, care ajută la reducerea impactului asupra mediului. Detalii despre programul ENERGY STAR şi despre modelele calificate ENERGY STAR se găsesc pe următorul site web: www.energystar.gov

Pentru informații suplimentare despre consumul de energie sau despre aspecte conexe, consultați pagina www.xerox.com/environment sau pagina www.xerox.com/environment_europe.

Consumul de energie electrică şi timpul de activare

Cantitatea de energie pe care o consumă un produs depinde de modul de utilizare a dispozitivului. Acest produs este conceput şi configurat să vă permită să reduceți consumul de electricitate.

După ultima pagină imprimată, dispozitivul trece în modul Pregătit. Dacă este în acest mod, dispozitivul poate imprima din nou, fără întârziere. Dacă produsul nu este utilizat un anumit interval de timp, va trece în modul Economizor de energie. În aceste moduri rămân active numai funcțiile esențiale ale produsului, în vederea asigurării unui consum redus de energie electrică. Imprimarea primei pagini durează mai mult dacă imprimanta iese din modul Economizor de energie, decât atunci când este în modul Pregătit. Această întârziere se produce din cauza reactivării sistemului din modul Economizor de energie şi este caracteristică celor mai multe produse de imagistică existente pe piață.

Puteți să configurați o perioadă de activare mai lungă pentru modul Economizor de energie sau să îl dezactivați complet. Este posibil ca trecerea într-un mod cu consum mai mic de energie să dureze mai mult.

Modificarea timpilor impliciți de activare a modului Economizor de energie poate avea ca rezultat un consum general de energie mai mare al produsului.

Pentru a afla mai multe despre participarea Xerox la inițiativele din domeniul sustenabilității, vizitați: www.xerox.com/environment.

Certificat EcoLogo pentru aparate de birotică CCD-035

Se certifică faptul că acest produs respectă standardul EcoLogo pentru echipamente de birotică şi îndeplineşte toate cerințele de impact ecologic redus. În procesul de certificare, Xerox Corporation a demonstrat că acest produs îndeplineşte criteriile EcoLogo privind eficiența energetică. Copiatoarele, imprimantele, aparatele multifuncționale, produsele fax certificate trebuie să îndeplinească şi criterii cum ar fi nivelul redus al emisiilor de substanțe chimice. De asemenea, trebuie să fie compatibile cu consumabilele reciclate. EcoLogo a luat naştere în 1988 pentru a-i ajuta pe consumatori să găsească produsele şi serviciile cu efecte reduse asupra mediului înconjurător. EcoLogo înseamnă o certificare ecologică voluntară, pe baza mai multor atribute. Se ia în considerare întregul ciclu de viață al produsului. Acest certificat indică faptul că produsul a fost testat prin metode ştiințifice riguroase ori a fost supus unui audit cuprinzător sau ambele, pentru a se demonstra că respectă standarde de mediu stricte, ale unor terțe părți.

Germania

Blendschutz

Das Gerät ist nicht für die Benutzung im unmittelbaren Gesichtsfeld am Bildschirmarbeitsplatz vorgesehen. Um störende Reflexionen am Bildschirmarbeitsplatz zu vermeiden, darf dieses Produkt nicht im unmittelbaren Gesichtsfeld platziert werden.

Lärmemission

Maschinenlärminformations-Verordnung 3. GPSGV: Der höchste Schalldruckpegel beträgt 70 dB (A) oder weniger gemäß EN ISO 7779.

Importeur

Xerox GmbH

Hellersbergstraße 2-4

41460 Neuss

Deutschland

Reglementarea RoHS Turcia

În conformitate cu Articolul 7 (d), certificăm prin prezenta că aparatul „este în conformitate cu reglementarea EEE.”

„EEE yönetmeliğine uygundur.”

Informații privind reglementările pentru adaptorul de rețea fără fir în banda de 2,4 GHz

Acest produs încorporează un modul radioemițător pentru rețea LAN fără fir de 2,4 GHz, care respectă cerințele specificate în Partea a 15-a a reglementărilor FCC, în standardul RSS-210 Industry Canada şi în Directiva 99/5/CE a Consiliului European.

Utilizarea acestui dispozitiv este condiționată de respectarea următoarelor două cerințe: (1) dispozitivul nu are voie să producă interferențe perturbante şi (2) trebuie să accepte orice interferență, inclusiv cele care pot duce la funcționare nedorită.

Schimbările sau modificările aduse dispozitivului, care nu sunt aprobate în mod expres de Xerox Corporation, pot anula dreptul utilizatorului de a opera acest echipament.

Reglementări privind copierea

Statele Unite

Congresul a interzis prin lege reproducerea următoarelor documente în anumite circumstanțe. Celor vinovați de realizarea unor astfel de reproduceri li se pot aplica pedepse care merg de la amenzi până la închisoare.

1. Obligațiunile sau titlurile de valoare ale Guvernului Statelor Unite, cum ar fi:
   - Obligațiuni pe termen scurt.
   - Valuta Băncii Naționale.
   - Cupoane din obligațiuni.
   - Bancnotele în dolari S.U.A. emise de FED în 1933 şi retrase în 1935.
   - Certificate Silver (cu acoperire în dolari din argint).
   - Certificate Gold (cu acoperire în dolari din aur).
   - Obligațiuni ale Statelor Unite ale Americii.
   - Certificate de trezorerie.
   - Bancnote în dolari S.U.A. emise de FED.
   - Certificate de trezorerie cu valori fracționare.
   - Certificate de depozit.
   - Bancnote.
   - Obligațiuni ale anumitor agenții ale guvernului S.U.A., cum ar fi FHA şi altele.
   - Obligațiuni. Obligațiunile de tezaur pentru economii emise de Statele Unite pot fi fotografiate doar în scop de publicitate pentru campania de vânzare a unor astfel de obligațiuni.
   - Timbre fiscale. Dacă este necesar să se reproducă un document juridic pe care există un timbru fiscal, aceasta se poate face dacă reproducerea documentului este făcută pentru scopuri legale.
   - Timbre poştale, anulate sau neanulate. Pentru scopuri filatelice, timbrele poştale pot fi fotocopiate în cazul în care copia este alb/negru şi mai mică de 75 % sau mai mare de 150 % decât dimensiunile originalului.
   - Mandate poştale.
   - Efecte de comerț, cecuri sau cambii care au ca tras sau trăgător ofițeri / funcționari autorizați ai Statelor Unite ale Americii.
   - Timbre sau alte valori, indiferent de valoare, care au fost sau pot fi emise prin intermediul unui Act al Congresului.
   - Certificate de plăți compensatorii ajustate pentru veterani din Războaiele Mondiale.
2. Obligațiuni sau titluri de valoare emise de orice bancă, corporație sau instituție guvernamentală.
3. Materiale protejate de legea drepturilor de autor (cu excepția cazului în care s-a obținut permisiunea proprietarului drepturilor de autor sau reproducerea intră sub incidența prevederilor privind condițiile de reproducere a materialelor de bibliotecă, prevederi introduse în legea drepturilor de autor). Mai multe informații despre aceste prevederi pot fi obținute de la Biroul pentru Drepturi de Autor, Biblioteca Congresului, Washington, D.C. 20559. Solicitați Circulara R21.
4. Certificate de cetățenie şi naturalizare. Certificatele de naturalizare străine pot fi fotografiate.

5. Paşapoarte. Paşapoartele străine pot fi fotografiate.
6. Documente de imigrare.
7. Carduri de înregistrare provizorie.
8. Documente de încorporare pentru Servicii Selective care conțin oricare dintre următoarele informații referitoare la solicitant:
   - Veniturile sau câştigurile.
   - Cazierul.
   - Condiția fizică sau psihică.
   - Statutul de dependență.
   - Livretul militar anterior.
   - Excepție: certificatele de lăsare la vatră din Armata Statelor Unite pot fi fotografiate.
9. Insigne, carduri de identificare, permise ale personalul militar sau ale personalului din Departamente Federale cum ar fi FBI, Trezoreria sau altele (cu excepția cazurilor în care fotocopia este solicitată de directorului unui astfel de departament sau birou).

În anumite state, este interzisă reproducerea următoarelor:

- Actele de înmatriculare ale autovehiculelor.
- Permisele de conducere.
- Titlurile de proprietate pentru automobile.

Lista de mai sus nu este completă şi nu se asumă nicio responsabilitate pentru exhaustivitatea sau exactitatea acesteia. În cazul unor nelămuriri, consultați un avocat.

Pentru mai multe informații despre aceste prevederi, contactați Biroul pentru Drepturi de Autor, Biblioteca Congresului, Washington, D.C. 20559. Solicitați Circulara R21.

Canada

Parlamentul a interzis prin lege reproducerea următoarelor documente în anumite circumstanțe. Celor vinovați de realizarea unor astfel de reproduceri li se pot aplica pedepse care merg de la amenzi până la închisoare.

- Bilete de bancă şi bancnote curente
- Obligațiuni sau titluri de valoare emise de un guvern sau o bancă
- Obligațiuni de stat sau document fiscale
- Sigiliul public al Canadei sau al unei provincii sau ştampila unui organism sau a unei autorități publice din Canada sau a unui tribunal
- Proclamații, ordine, reglementări sau numiri sau notificări ale acestora (cu intenția de a pretinde în fals că acestea au fost imprimate de Queen's Printer for Canada sau de o imprimerie similară a unei provincii)
- Marcaje, mărci, sigilii, ambalaje sau designuri folosite de către sau în numele Guvernului Canadei sau al unei provincii, al guvernului unui stat altul decât Canada sau al unui departament, consiliu, al unei comisii sau agenții înființate de Guvernul Canadei sau al unei provincii sau de guvernul unui stat, altul decât Canada
- Timbre imprimate sau adezive folosite în scopul câştigului de către Guvernul Canadei sau al unei provincii sau de către guvernul unui stat, altul decât Canada

- Documente, registre sau dosare păstrate de demnitari publici însărcinați cu efectuarea sau emiterea unor copii autorizate ale acestora, dacă se pretinde în fals că reproducerea este o copie autorizată a documentelor respective
- Materiale protejate prin drepturi de autor sau mărci comerciale reproduse în orice fel, fără obținerea permisiunii deținătorului drepturilor de autor sau al mărcii comerciale

Această listă este furnizată pentru a vă asigura confort şi asistență, dar nu este completă şi nu se asumă nicio responsabilitate pentru exhaustivitatea sau exactitatea acesteia. În cazul unor nelămuriri, consultați un avocat.

Alte țări

Copierea anumitor documente poate fi ilegală în țara dvs. Celor găsiți vinovați de efectuarea unor astfel de reproduceri li se pot aplica pedepse care merg de la amenzi până la închisoare.

- Bancnote
- Bilete de bancă şi cecuri
- Obligațiuni sau titluri de valoare emise de bancă sau de guvern
- Paşapoarte şi cărți de identitate
- Materiale protejate de legea drepturilor de autor sau mărci înregistrate, fără acordul deținătorului drepturilor de autor sau al mărcii comerciale
- Timbre poştale şi alte instrumente negociabile

Lista nu este exhaustivă şi nu ne asumăm responsabilitatea pentru caracterul complet sau precis al acesteia. În cazul unor nelămuriri, consultați un avocat.

Reglementări privind faxul

Statele Unite

Cerințe privitoare la transmiterea antetului fax

Actul din 1991 privind protecția consumatorului de servicii de telefonie stabileşte că este ilegal, pentru orice persoană care utilizează un calculator sau un alt dispozitiv electronic, inclusiv aparate fax, să trimită mesaje dacă aceste mesaje nu conțin, într-o zonă laterală aflată în partea de sus sau în partea de jos a oricărei pagini trimise sau pe prima pagină a transmisiei, data şi ora trimiterii şi identificatorul persoanei fizice sau juridice care trimite mesajul, precum şi numărul de telefon al aparatului expeditor. Numărul de telefon furnizat nu poate fi un număr care începe cu 900 şi niciun alt număr pentru care prețurile convorbirilor depăşesc prețurile transmisiunilor locale sau pe distanțe lungi.

Pentru instrucțiuni referitoare la programarea informațiilor Transmitere antet fax, consultați secțiunea privind setările implicite de transmisie din *System Administrator Guide* (Ghid pentru administrarea sistemului).

Informații despre cuplorul de date

Acest echipament este în conformitate cu Partea a 68-a a reglementărilor FCC şi cu cerințele adoptate de Administrative Council for Terminal Attachments (Consiliul Administrativ pentru Ataşarea Terminalelor) (ACTA). Pe capacul acestui echipament se află o etichetă care conține, printre alte informații, şi un identificator de produs în formatul US:AAAEQ##TXXXX. Acest număr trebuie furnizat companiei de telefonie, la solicitarea acesteia.

Fişa şi mufa utilizate pentru conectarea echipamentului la rețeaua telefonică şi la rețeaua de alimentare cu energie trebuie să se conformeze cerințelor aplicabile din Partea a 68-a a reglementărilor FCC, precum şi cerințelor adoptate de ACTA. Împreună cu acest produs sunt livrate un cablu telefonic şi o fişă modulară, conforme cu cerințele. Aparatul se conectează la o priză modulară compatibilă şi conformă cu reglementările. Consultați instrucțiunile de instalare pentru mai multe detalii.

Puteți conecta în siguranță aparatul la următoarea priză modulară standard: USOC RJ-11C, utilizând cablul telefonic (cu fişe modulare) care respectă reglementările, oferit împreună cu kitul de instalare. Consultați instrucțiunile de instalare pentru mai multe detalii.

Numărul REN (Ringer Equivalence Number) este utilizat pentru a determina numărul de echipamente care pot fi conectate la o linie telefonică. Un număr excesiv de echipamente pe o singură linie telefonică poate duce la dispariția tonului de apel la un apel recepționat. În cele mai multe zone, dar nu în toate, numărul REN nu poate depăşi cinci (5,0). Pentru a fi sigur de numărul de dispozitive care pot fi conectate la o linie telefonică, determinat de REN, contactați compania de telefonie. Pentru produsele aprobate după 23 iulie 2001, numărul REN este parte a identificatorului de produs cu formatul US:AAAEQ##TXXXX. Cifrele care înlocuiesc ## reprezintă REN fără virgula zecimală (de exemplu, 03 reprezintă REN=0,3). Pentru produsele anterioare, numărul REN este specificat în mod separat pe etichetă.

Pentru a comanda serviciul corect de la compania de telefonie locală, poate fi necesar să specificați codurile din lista următoare:

- Cod de interfață a unității (FIC) = 02LS2
- Cod pentru comandă serviciu (SOC) = 9.0Y

Atenție: Cereți companiei de telefonie locale să instaleze o priză modulară pe linia dumneavoastră telefonică. Conectarea acestui echipament la o mufă neautorizată poate deteriora echipamentul companiei de telefonie. Dvs., şi nu Xerox, vă asumați întreaga responsabilitate pentru orice daune cauzate de conectarea acestui aparat la o priză neautorizată.

Dacă echipamentul Xerox® afectează rețeaua de telefonie, compania de telefonie poate întrerupe temporar serviciul la linia telefonică la care este conectat echipamentul. Dacă notificarea în avans nu este practică, compania de telefonie va va anunța deconectarea cât de curând posibil. În cazul în care compania de telefonie vă întrerupe serviciul, veți fi informat în legătură cu dreptul dumneavoastră de a depune o plângere la FCC dacă sunteți de părere că acest lucru este necesar.

Compania de telefonie poate realiza modificări în ceea ce priveşte facilitățile, echipamentele, operațiile sau procedurile care pot afecta funcționarea echipamentului. Dacă schimbările efectuate afectează funcționarea echipamentului, compania de telefonie trebuie să vă informeze pentru ca dvs. să fiți în măsură să realizați modificările necesare pentru menținerea serviciului neîntrerupt.

Dacă întâmpinați dificultăți cu acest echipament Xerox®, vă rugăm să contactați centrul de service corespunzător pentru informații despre garanție sau despre reparații. Informațiile de contact se găsesc în aplicația Dispozitiv de pe imprimantă şi la sfârşitul secțiunii Rezolvarea problemelor din documentul *Ghid de utilizare*. Dacă echipamentul cauzează defecțiuni rețelei telefonice, compania de telefonie vă poate solicita deconectarea echipamentului până la rezolvarea problemei.

Operațiile de reparare a imprimantei trebuie realizate doar de către reprezentanța pentru service Xerox sau de către un furnizor de service autorizat Xerox. Această cerință se aplică oricând, în timpul sau după expirarea perioadei de garanție. Dacă sunt realizate reparații neautorizate, perioada de garanție rămasă va fi anulată.

Echipamentul nu trebuie utilizat pe linii pentru grupuri de abonați. Conectarea la linii pentru grupuri de abonați se conformează tarifelor specifice statului (din S.U.A.) respectiv. Contactați comisia pentru utilități publice, comisia pentru servicii publice sau comisia pentru firme din statul respectiv pentru mai multe informații.

Este posibil ca biroul dumneavoastră să aibă un echipament de alarmă special, conectat la rețeaua telefonică. Asigurați-vă că instalarea acestui echipament Xerox® nu dezactivează sistemul de alarmă.

Dacă aveți întrebări despre dezactivarea echipamentului de alarmă, consultați compania de telefonie sau un service de instalare calificat.

Canada

Acest produs respectă specificațiile tehnice aplicabile ale Innovation, Science and Economic Development Canada.

Reparațiile întreprinse la echipamentul certificat trebuie coordonate de către un reprezentant desemnat de furnizor. Reparațiile sau modificările realizate de utilizator la acest dispozitiv, precum şi problemele de funcționare ale acestuia, pot determina compania de telefonie să vă solicite deconectarea echipamentului.

Pentru protecția utilizatorilor, asigurați-vă că imprimanta este împământată corespunzător. Conexiunile de legare la pământ ale rețelei de energie electrică, liniilor telefonice şi sistemelor interne de țevi metalice pentru distribuția apei, dacă există, trebuie să fie conectate împreună. Această precauție poate fi vitală în zonele rurale.

AVERTISMENT: Nu încercați să efectuați personal aceste conexiuni. Pentru efectuarea acestor operațiuni, contactați autoritatea de inspecție electrică sau electricianul.

Numărul REN (Ringer Equivalence Number) indică numărul maxim de echipamente care pot fi conectate la o linie telefonică. La o interfață se poate conecta orice combinație de echipamente terminale, cu singura condiție ca suma numerelor REN să nu depăşească cinci. Numărul REN valabil în Canada este trecut pe eticheta echipamentului.

Canada CS-03 Ediția a 9-a

Acest produs a fost testat şi este conform cu CS–03 ediția a 9-a.

Uniunea Europeană

Directiva privind echipamentele radio şi echipamentele terminale de telecomunicații

Acest dispozitiv a fost proiectat pentru a funcționa în rețelele de telefonie publice naționale comutate, precum şi conectat la centrale private (PBX), în țările de mai jos:

Certificări de rețele PSTN pan-europene şi de centrale PBX compatibile		
Austria	Grecia	Olanda
Belgia	Ungaria	Norvegia
Bulgaria	Islanda	Polonia
Cipru	Irlanda	Portugalia
Republica Cehă	Italia	România
Danemarca	Letonia	Slovacia
Estonia	Liechtenstein	Slovenia
Finlanda	Lituania	Spania
Franța	Luxemburg	Suedia
Germania	Malta	Marea Britanie

Dacă aveți probleme cu produsul, contactați reprezentantul local Xerox. Acest produs poate fi configurat astfel încât să fie compatibil cu rețelele altor țări. Înainte de a reconecta dispozitivul la rețea într-o altă țară, contactați reprezentantul local Xerox pentru a primi asistență.

Notă:

- Deşi acest produs poate utiliza semnalele în impuls sau ton (DTMF), Xerox recomandă semnalele DTMF. Semnalele DTMF asigură o stabilire a legăturii mai fiabilă şi mai rapidă.
- Modificarea produsului sau conectarea la un software de control extern sau la aparate de control care nu sunt autorizate de către Xerox duc la anularea certificării.

Noua Zeelandă

1. Acordarea unui Telepermit pentru oricare element al echipamentului terminal indică doar faptul că Telecom a acceptat că elementul respectă condițiile minime pentru conectarea la rețeaua sa. Nu reprezintă susținerea produsului de către Telecom, nu oferă niciun fel de garanție şi nici nu presupune compatibilitatea produsului cu toate serviciile rețelei Telecom. Însă cel mai important aspect este faptul că nu constituie o asigurare privind funcționarea corectă din toate punctele de vedere cu alt element al unui echipament cu certificat Telepermit, de altă marcă sau model.

   Este posibil ca echipamentul să nu funcționeze corect la vitezele superioare de prelucrare a datelor indicate. Atunci când sunt conectate la anumite rețele PSTN, conexiunile pe 33,6 kbps şi 56 kbps se restricționează, probabil, la rate de biți mai reduse. Telecom nu va accepta responsabilitatea pentru problemele care pot apărea în aceste împrejurări.

2. Dacă echipamentul se defectează, deconectați-l imediat şi dispuneți înlăturarea sau repararea sa.
3. Acest modem nu trebuie să fie utilizat în niciun mod care poate deranja clienții Telecom.
4. Acest echipament funcționează cu modul de formare puls, în timp ce standardul Telecom este modul de formare ton DTMF. Nu există nicio garanție că liniile Telecom vor continua să accepte formarea puls.
5. Utilizarea formării puls, în timp ce acest echipament este conectat în aceeaşi rețea cu alte echipamente, poate genera un „apel fals” sau zgomot sau poate cauza o situație falsă de răspuns. Dacă apar astfel de probleme, nu contactați serviciul de deranjamente Telecom.
6. DTMF este metoda preferată de formare întrucât este mai rapidă decât formarea puls (decadică) şi este disponibilă la majoritatea centralelor telefonice din Noua Zeelandă.

   AVERTISMENT: În timpul unei căderi de tensiune, de la acest dispozitiv nu pot fi efectuate apeluri la numărul „111” sau la alte numere.

7. Este posibil ca acest echipament să nu fie capabil să redirecționeze corect un apel la un alt dispozitiv conectat pe aceeaşi linie.
8. Anumiți parametri necesari pentru respectarea cerințelor Telepermit stabilite de Telecom depind de echipamentul (computer) asociat acestui dispozitiv. Pentru a fi în conformitate cu specificațiile Telecom, echipamentul asociat va fi setat pentru a funcționa în următoarele limite:

   Pentru apelări repetate la acelaşi număr:

   - Pentru orice apelare manuală, se vor efectua maximum 10 încercări de apelare a aceluiaşi număr într-un interval de 30 de minute şi
   - Echipamentul va fi pus în furcă pentru o perioadă minimă de 30 de secunde între două încercări succesive de apelare.

   Pentru apelări automate la numere diferite:

   Echipamentul trebuie setat astfel încât la apelările automate la numere diferite să existe un interval de minimum cinci secunde între terminarea unei încercări de apelare şi începerea următoarei încercări.

9. Pentru ca echipamentul să funcționeze corect, suma tuturor dispozitivelor RN conectate la o singură linie nu trebuie să depăşească cinci.

Africa de Sud

Acest modem trebuie să fie utilizat împreună cu un dispozitiv omologat de protecție contra supratensiunii.

Material Safety Data Sheets (Fişe tehnice privind siguranța materialelor utilizate)

Pentru informații referitoare la siguranța materialelor utilizate, accesați:

- America de Nord: www.xerox.com/msds
- Uniunea Europeană: www.xerox.com/environment_europe

Pentru numerele de telefon ale Centrului de Asistență Clienți, accesați www.xerox.com/office/worldcontacts.

C

Reciclarea şi eliminarea produsului

Această anexă conține:

- Toate țările 334
- America de Nord 335
- Uniunea Europeană 336
- Alte țări 338

Toate țările

Dacă răspundeți de eliminarea produsului Xerox, rețineți că această imprimantă poate conține plumb, mercur, perclorat şi alte substanțe a căror eliminare poate fi reglementată din considerente ecologice. Prezența acestor substanțe este în deplină concordanță cu reglementările globale aplicabile în momentul introducerii produsului pe piață. Pentru informații privind eliminarea produsului, contactați autoritățile locale. Perclorat: acest produs poate să conțină unul sau mai multe dispozitive pe bază de perclorat, cum ar fi bateriile. Poate fi necesară adoptarea de măsuri speciale la manipulare. Pentru mai multe informații, accesați www.dtsc.ca.gov/hazardouswaste/perchlorate.

America de Nord

Xerox desfăşoară un program de returnare şi reutilizare/reciclare a echipamentelor vechi. Contactați reprezentanța Xerox (1-800-ASK-XEROX) pentru a afla dacă acest produs Xerox este inclus în program. Pentru mai multe informații despre programele Xerox privind mediul, vizitați www.xerox.com/environment sau contactați autoritățile locale pentru detalii referitoare la reciclare şi eliminare.

Uniunea Europeană

Anumite echipamente pot fi utilizate atât în mediul domestic/casnic, cât şi în cel profesional/de afaceri.

Mediul domestic/casnic

Aplicarea acestui simbol pe echipament confirmă obligația utilizatorului de a nu arunca echipamentul în circuitul normal de deşeuri menajere.

În conformitate cu prevederile legislației europene, echipamentele electrice şi electronice care urmează să fie înlăturate trebuie să fie separate de deşeurile menajere.

Gospodăriile particulare din statele membre ale UE pot returna în mod gratuit echipamentele electrice şi electronice uzate la unitățile de colectare stabilite. Contactați autoritățile locale pentru informații referitoare la evacuarea deşeurilor.

În unele state membre, la achiziționarea unui echipament nou, distribuitorul local are obligația de a prelua gratuit echipamentul vechi. Pentru informații, consultați distribuitorul local.

Mediul profesional/de afaceri

Aplicarea acestui simbol pe echipament confirmă obligația utilizatorului de a elimina echipamentul în conformitate cu procedurile naționale.

În conformitate cu legislația europeană, echipamentul electric şi electronic ajuns la sfârşitul duratei de viață şi care urmează să fie eliminat trebuie să fie gestionat conform procedurilor stabilite.

Înainte de a elimina produsul, contactați distribuitorul local sau reprezentanța Xerox pentru informații referitoare la returnare.

Colectarea şi înlăturarea echipamentului şi a bateriilor

Aceste simboluri aplicate pe produse şi/sau existente în documentația aferentă sugerează că produsele electrice şi electronice şi bateriile vechi nu trebuie să fie amestecate cu deşeurile menajere obişnuite.

Pentru a putea fi prelucrate, valorificate şi reciclate în mod corespunzător, predați produsele vechi şi bateriile consumate la punctele de colectare a deşeurilor, respectând legislația națională şi Directivele 2002/96/CE şi 2006/66/CE.

Înlăturând corect aceste deşeuri, vă aduceți aportul la economisirea resurselor valoroase şi la prevenirea efectelor negative potențiale asupra sănătății populației şi asupra mediului, care pot apărea în cazul manipulării neadecvate a deşeurilor.

Pentru mai multe informații despre colectarea şi reciclarea produselor şi a bateriilor vechi, contactați municipalitatea locală, serviciul de evacuare a deşeurilor sau magazinul din care ați achiziționat produsele.

În conformitate cu legislația națională, cei care nu respectă reglementările referitoare la evacuarea deşeurilor pot fi penalizați.

Întreprinderi utilizatoare din Uniunea Europeană

Dacă doriți înlăturarea echipamentului electric sau electronic, contactați distribuitorul local pentru informații detaliate.

Eliminarea echipamentului în afara Uniunii Europene

Aceste simboluri sunt valabile doar în Uniunea Europeană. Dacă doriți să înlăturați aceste articole, contactați autoritățile locale sau distribuitorul pentru a afla metoda de eliminare adecvată.

Notă privind simbolul pentru baterie

Simbolul pubelei cu roți poate fi utilizat în combinație cu un simbol chimic. Acesta stabileşte conformitatea cu cerințele stipulate prin Directivă.

Îndepărtarea bateriilor

Bateriile trebuie să fie înlocuite doar într-o unitate de service aprobată de către producător.

Alte țări

Contactați autoritățile locale responsabile cu gestionarea deşeurilor şi cereți informații referitoare la procedurile de eliminare.