Xerox WorkCentre 7120
Multifunction Printer

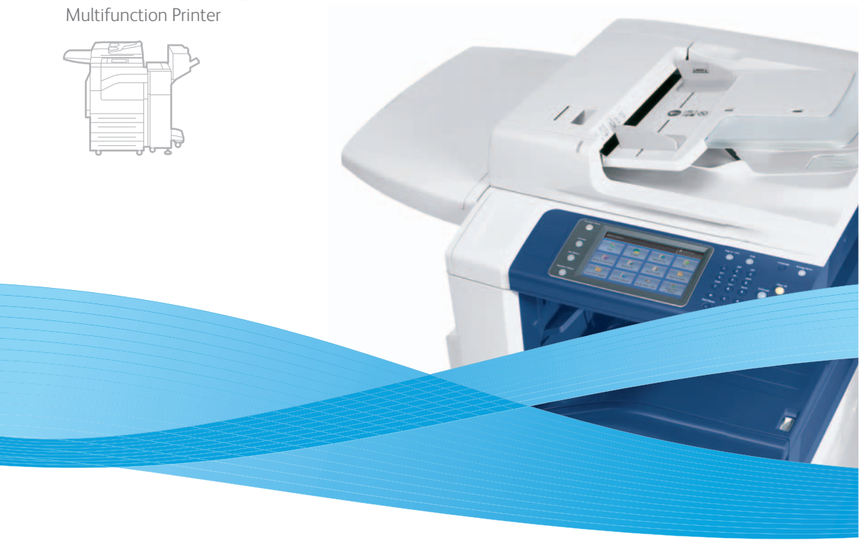

Xerox® WorkCentre® 7120
Installation Guide
Guide d'installation

IT Italiano — Guida all'installazione
DE Deutsch — Installationsanleitung
ES Español — Guía de instalación
PT Português — Guia de instalação
RU Русский — Руководство по установке

xerox

897E58650 Rev A
© 2010 Xerox Corporation. All rights reserved.

1 EN Unpack

FR Déballez
IT Disimballare il sistema
DE Auspacken
ES Desembalar
PT Desembalar
RU Снять упаковку

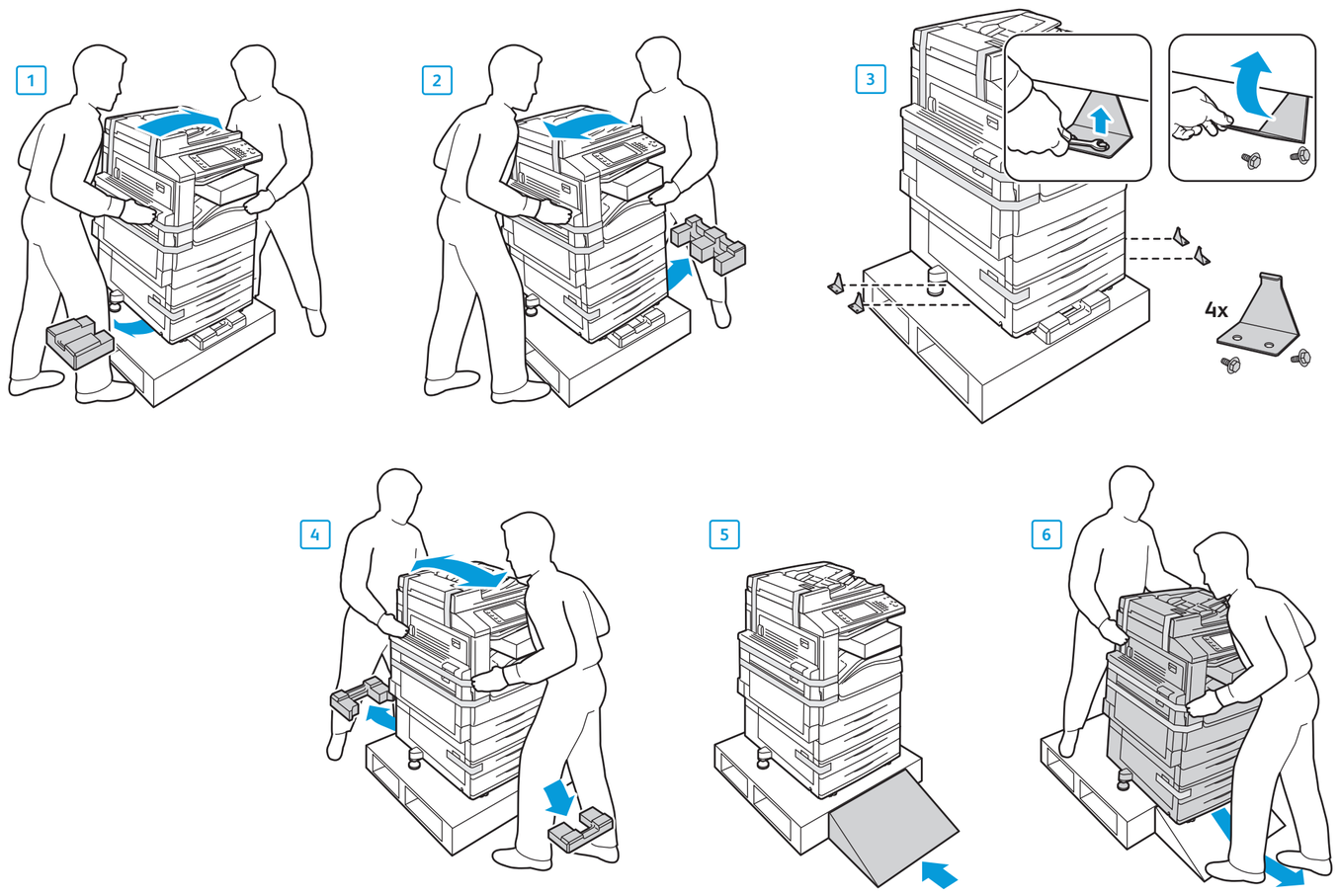

2 EN Remove Packing Material

FR Retirez les matériaux d'emballage
IT Rimuovere il materiale d'imballaggio
DE Verpackung entfernen
ES Quitar material de embalaje
PT Remover o material de embalagem
RU Снять упаковочный материал

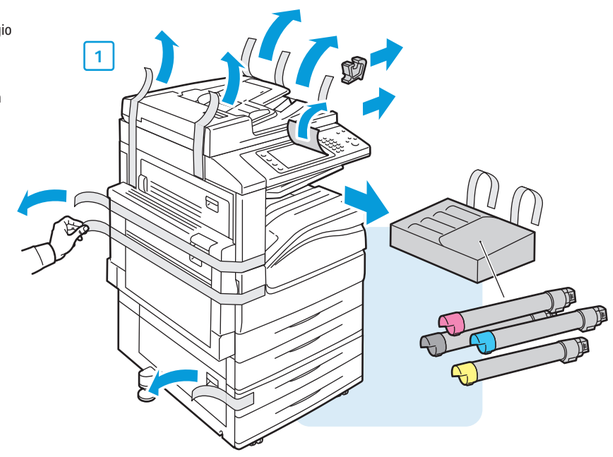

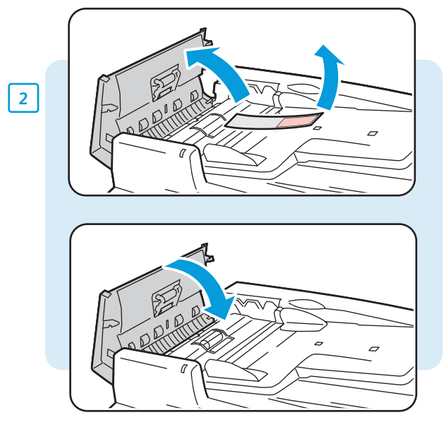

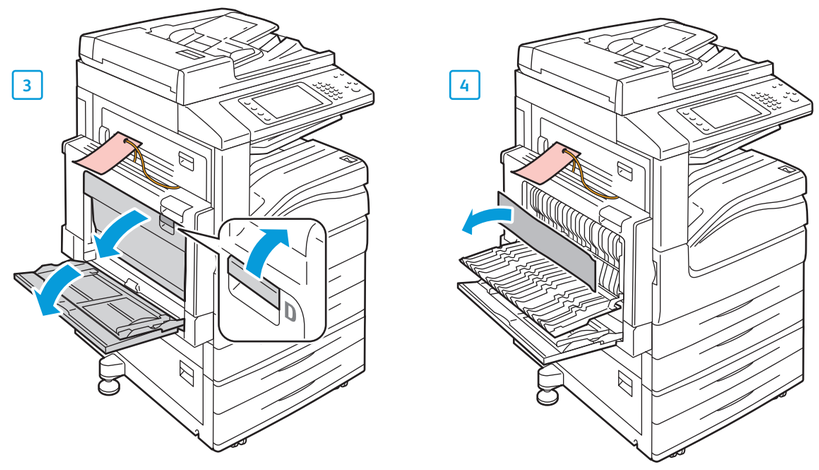

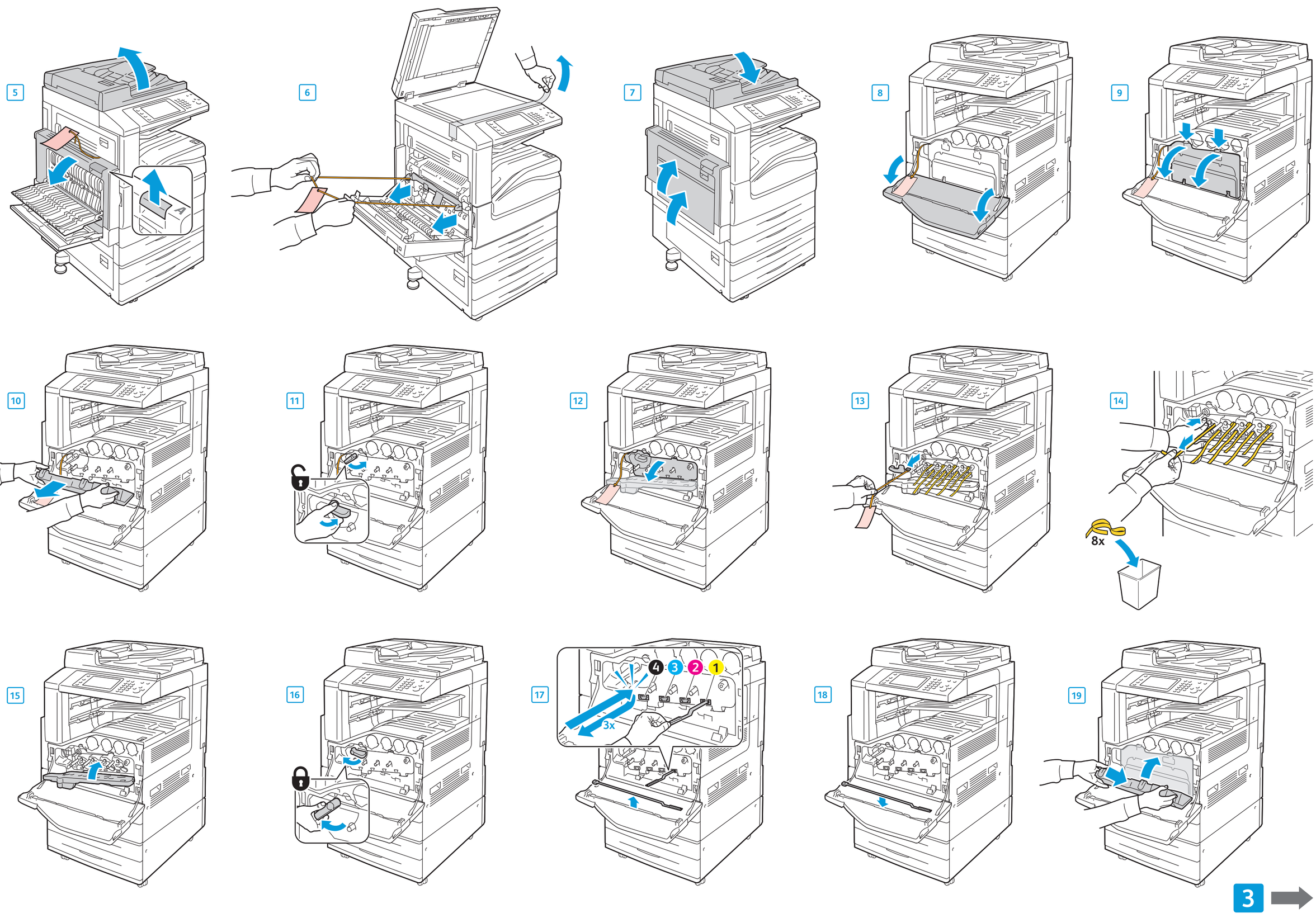

3

3 EN Install Toner

FR Installez le toner
IT Installare il toner
DE Tonermodul installieren
ES Instalar tóner
PT Instalar o toner
RU Установить тонер-картриджи

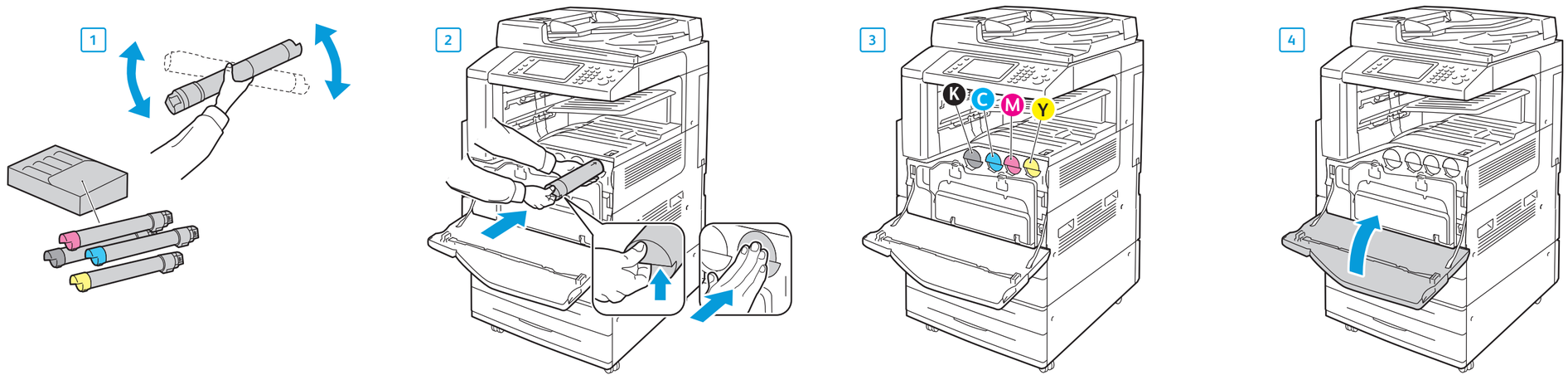

4 EN Load Paper

FR Chargez du papier
IT Caricare la carta
DE Druckmaterial einlegen
ES Colocar papel
PT Colocar papel
RU Вложить бумагу

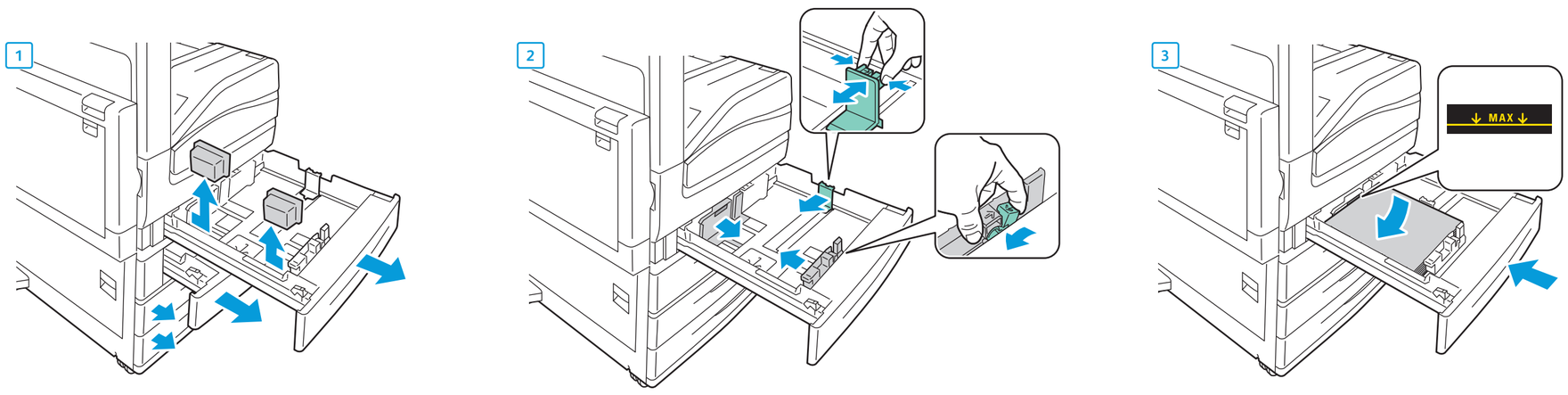

5 EN Choose Location

FR Choisissez un emplacement
IT Scegliere l'ubicazione
DE Aufstellungsort wählen
ES Elegir ubicación
PT Escolher o local
RU Выбрать место

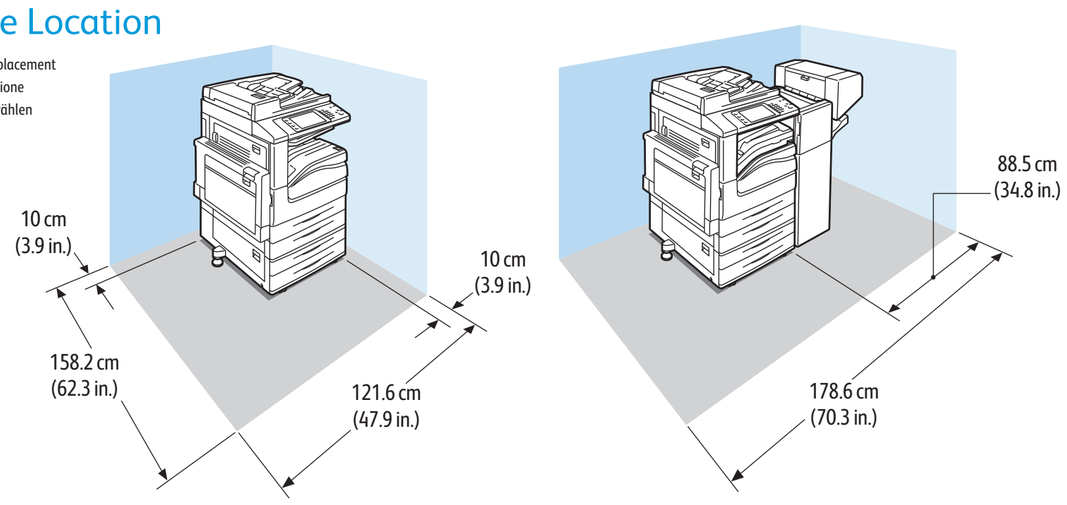

5 EN Connect Power

FR Branchez le câble d'alimentation
IT Collegare l'alimentazione
DE Netzanschluss
ES Conectar alimentación eléctrica
PT Conectar a alimentação
RU Подключить электропитание

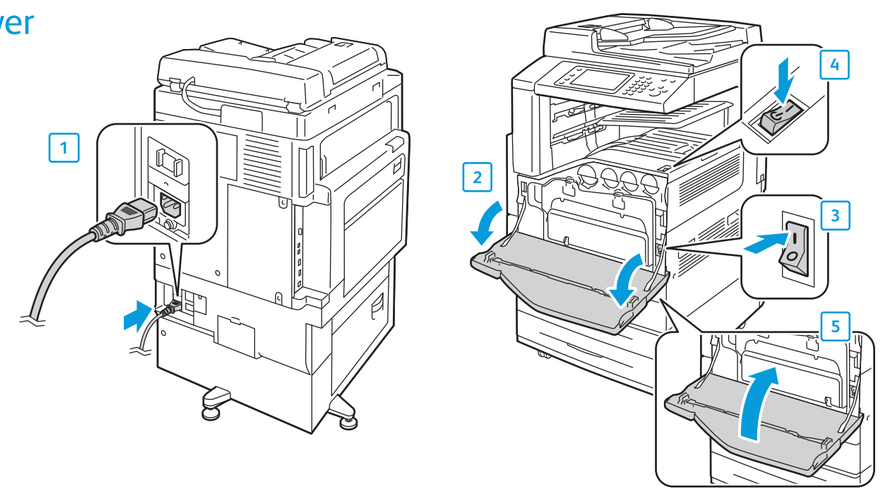

7 EN Select Language

FR Sélectionnez une langue
IT Selezionare la lingua
DE Sprache auswählen
ES Seleccionar idioma
PT Selecionar o idioma
RU Выбрать язык

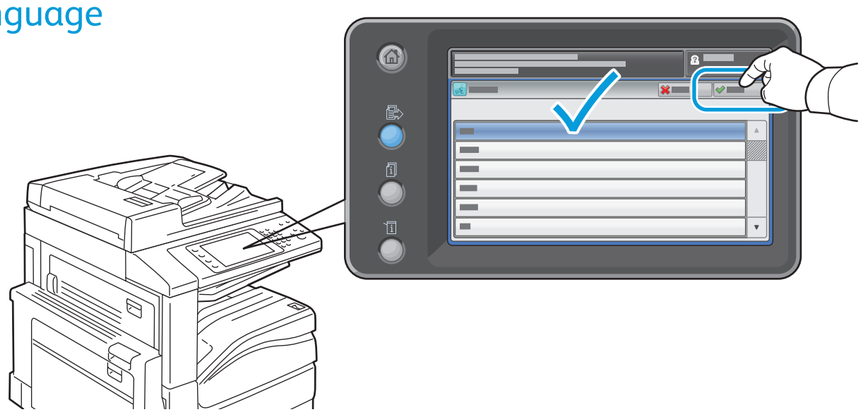

8 EN Follow Prompts to Choose Settings

FR Suivez les instructions affichées pour choisir les paramètres
IT Seguire le indicazioni per scegliere le impostazioni
DE Einstellungen über den Bildschirm wählen
ES Siga los indicativos para escoger los valores
PT Siga os avisos para escolher as configurações
RU Следуйте подсказкам для выбора настроек

9 EN Type Initialization Code (sent separately)

FR Entrez le code d'initialisation (envoyé séparément)
IT Digitare codice di inizializzazione (inviato sepratamente)
DE Initialisierungscode (separat gesendet) eingeben
ES Escribir el código de inicialización (se envía por separado)
PT Digitar o código de inicialização (enviado separadamente)
RU Ввести код инициализации (высылается отдельно)

EN For Metered products: Type Activation Code

FR Pour les produits facturés : entrez le code d'activation
IT Per prodotti soggetti a misurazione: digitare codice di attivazione
DE Geräte mit Zähler: Aktivierungscode eingeben
ES Para productos con contador: escribir el código de activación
PT Para produtos com medidor: digitar o código de ativação
RU Для изделий с дозированным расходом: ввести код активации

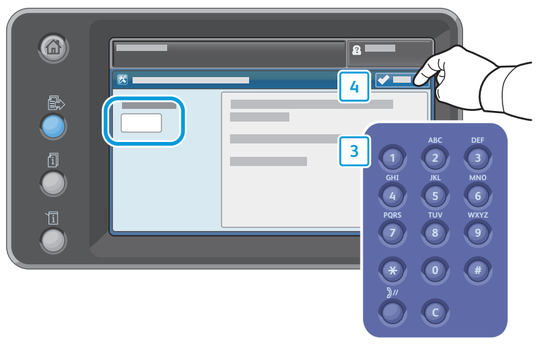

EN Other Products: Power Off/Power On

FR Autres produits : mettez la machine hors tension puis sous tension
IT Altri prodotti: spegnimento/accensione
DE Andere Geräte: Ausschalten/Einschalten
ES Otros productos: apagar/encender
PT Outros produtos: desligar/ligar
RU Для остальных изделий: выключить и снова включить аппарат

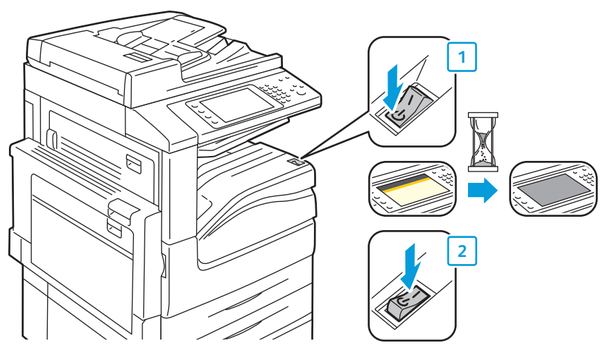

10 EN Install Options

FR Installez les options
IT Installare le opzioni
DE Optionen installieren
ES Instalar opciones
PT Instalar os opcionais
RU Установить дополнительные устройства

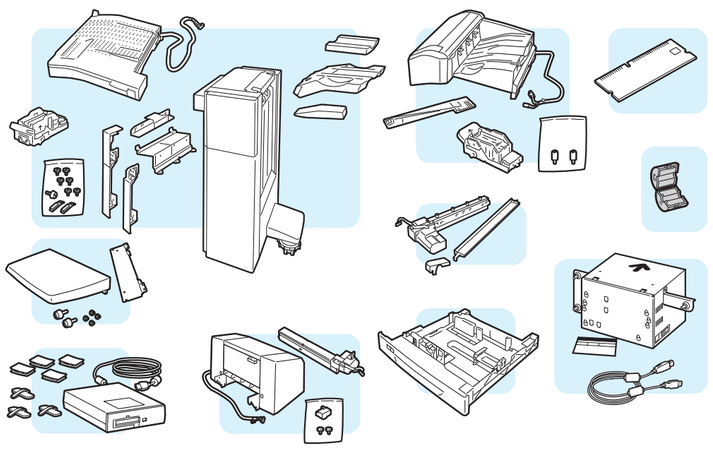

www.xerox.com/support