More Information

EN More Information
RU Дополнительные сведения
CZ Další informace
HU További információk
PO Więcej informacji

www.xerox.com/office/WC7120support

www.xerox.com/msds (U.S./Canada)
www.xerox.com/environment_europe

www.xerox.com/office/businessresourcecenter

www.xerox.com/security

www.xerox.com/office/WC7120support

EN
- **Printer drivers and utilities**
- **User manuals and instructions**
- **Online Support Assistant**
- **Safety specifications** (in *User Guide*)

RU
- Утилиты и драйверы принтера
- Руководства и инструкции пользователя
- Онлайновый ассистент поддержки
- Правила техники безопасности (в *руководстве пользователя*)

CZ
- Ovladače tiskárny a obslužné programy
- Uživatelské příručky a pokyny
- Asistent on-line podpory
- Bezpečnostní předpisy (v *uživatelské příručce*)

HU
- Nyomtatóillesztők és segédprogramok
- Felhasználói kézikönyvek és útmutatók
- Online támogatási segéd
- Biztonsági előírások (lásd: *Felhasználói útmutató*)

PO
- Sterowniki drukarki i narzędzia
- Podręczniki użytkownika i instrukcje
- Asystent pomocy online
- Specyfikacje bezpieczeństwa (w *podręczniku użytkownika*)

www.xerox.com/msds (U.S./Canada) www.xerox.com/environment_europe

EN **Material Safety Data Sheets**

RU Данные по безопасности материалов
CZ Bezpečnostní specifikace materiálu
HU Biztonsági adatlapok (MSDS)
PO Karty danych o bezpieczeństwie materiałów

www.xerox.com/office/businessresourcecenter

EN **Templates, tips, and tutorials**

RU Шаблоны, советы и учебные руководства
CZ Šablony, tipy a výukové programy
HU Sablonok, tippek és oktatóanyagok
PO Szablony, wskazówki i samouczki

www.xerox.com/security

EN **Security news and information**

RU Новости о средствах защиты и информационные сообщения
CZ Novinky a informace o zabezpečení
HU Biztonsági hírek és információk
PO Najnowsze wiadomości i informacje dotyczące bezpieczeństwa

Xerox WorkCentre 7120 / 7125
Multifunction Printer

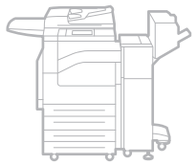

Xerox® WorkCentre® 7120 / 7125
Quick Use Guide

EN English
CZ Česky — Stručný návod k použití
HU Magyar — Gyorsismerteto
PO Polski — Skrócona instrukcja obsługi
TU Türkçe — Hızlı Kullanım Kılavuzu

© 2011 Xerox Corporation. All rights reserved.
Xerox® and the sphere of connectivity design are trademarks of Xerox Corporation in the United States and/or other countries.

Contents

RU Содержание
CZ Obsah
HU Tartalom
PO Spis treści

EN Printer Basics 3

RU Основные сведения о принтере
CZ Základy tisku
HU A nyomtató bemutatása
PO Podstawowe informacje o drukarce

EN Printer Tour 3

RU Общие сведения о принтере
CZ Prohlídka tiskárny
HU A nyomtató áttekintése
PO Przewodnik po drukarce

EN Control Panel 5

RU Панель управления
CZ Ovládací panel
HU Vezérlőpult
PO Panel sterowania

EN Machine Status Menu 6

RU Меню «Статус аппарата»
CZ Nabídka Stav přístroje
HU Gépállapot menü
PO Menu Stan maszyny

EN Billing and Usage Information 6

RU Информация по счетам и счетчики использования
CZ Informace o účtování a použití
HU Számlázási és használati információk
PO Informacje o zliczaniu i użytkowaniu

EN CentreWare Internet Services 7

RU CentreWare Internet Services
CZ Služby CentreWare Internet Services
HU CentreWare Internet Services
PO CentreWare Internet Services

EN Configuration Report 7

RU Отчет о конфигурации
CZ Sestava konfigurace
HU Konfigurációs jelentés
PO Raport konfiguracji

EN Printing 8

RU Печать
CZ Tisk
HU Nyomtatás
PO Drukowanie

EN Supported Media 8

RU Поддерживаемые типы материалов
CZ Podporované druhy médií
HU Támogatott másolóanyagok
PO Obsługiwane materiały

EN Loading Media 9

RU Загрузка материала
CZ Vkládání médií
HU Másolóanyag behelyezése
PO Ładowanie materiału

EN Printing from USB 10

RU Печать с USB
CZ Tisk z jednotky USB
HU Nyomtatás USB-ről
PO Drukowanie z portu USB

EN Copying 12

RU Копирование
CZ Kopírování
HU Másolás
PO Kopiowanie

EN Basic Copying 12

RU Основные операции копирования
CZ Základní kopírování
HU Alapvető másolási műveletek
PO Podstawy kopiowania

EN Scanning 14

RU Копирование
CZ Snímání
HU Szkennelés
PO Skanowanie

EN Scan to Email 14

RU Сканирование в эл. почту
CZ Snímání do e-mailu
HU Szkennelés e-mailbe
PO Skanowanie do poczty e-mail

EN Scan to USB 16

RU Сканирование в USB
CZ Snímání na jednotku USB
HU Szkennelés USB-re
PO Skanowanie do USB

EN Faxing 18

RU Работа с факсом
CZ Faxování
HU Faxolás
PO Faksowanie

EN Basic Faxing 18

RU Основные операции с факсом
CZ Základní faxování
HU Alapvető faxolási műveletek
PO Podstawy faksowania

EN Troubleshooting 20

RU Устранение неисправностей
CZ Řešení problémů
HU Hibaelhárítás
PO Rozwiązywanie problemów

EN Paper Jams 20

RU Застревания бумаги
CZ Zaseknutý papír
HU Papírelakadás
PO Zacięcia papieru

EN Printer Tour

RU Общие сведения о принтере
CZ Prohlídka tiskárny
HU A nyomtató áttekintése
PO Przewodnik po drukarce

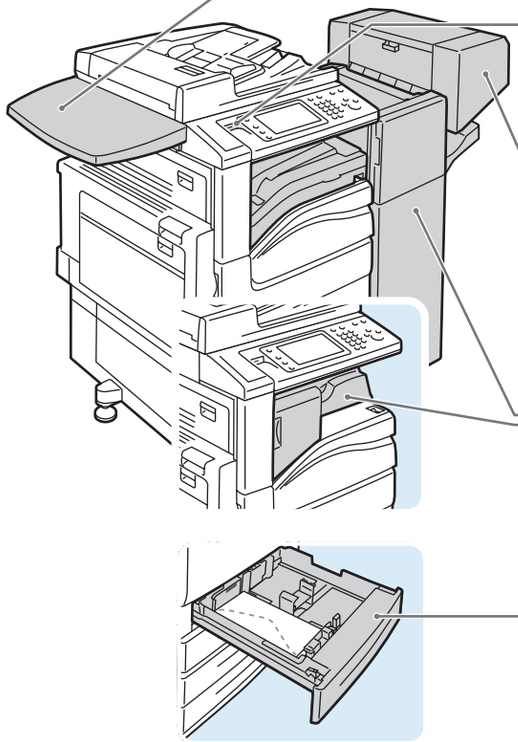

EN **Work Surface**

RU Рабочая сторона
CZ Pracovní povrch
HU Munkafelület
PO Powierzchnia robocza

EN **USB Port**

RU Порт USB
CZ Port USB
HU USB-port
PO Port USB

EN **Booklet Maker**

RU Брошюровщик
CZ Vazač brožur
HU Füzetkészítő
PO Urządzenie do tworzenia broszur

EN **Finishers**

RU Финишеры
CZ Finišery
HU Finiserek
PO Finishery

EN **Envelope Tray**

RU Лоток для конвертов
CZ Zásobník obálek
HU Borítéktálca
PO Taca kopert

EN Optional accessories may be part of your printer setup. See the *User Guide* for more information.

RU В комплектацию принтера могут входить дополнительные устройства. Дополнительные сведения см. *Руководство пользователя*.

CZ Volitelné příslušenství může být součástí nastavení tiskárny. Další informace naleznete v *uživatelské příručce*.

HU A nyomtatónak opcionális tartozékok is a részét képezhetik. További információkat a *Felhasználói útmutatóban* találhat.

PO Konfiguracja drukarki może obejmować akcesoria opcjonalne. Więcej informacji można znaleźć w *podręczniku użytkownika*.

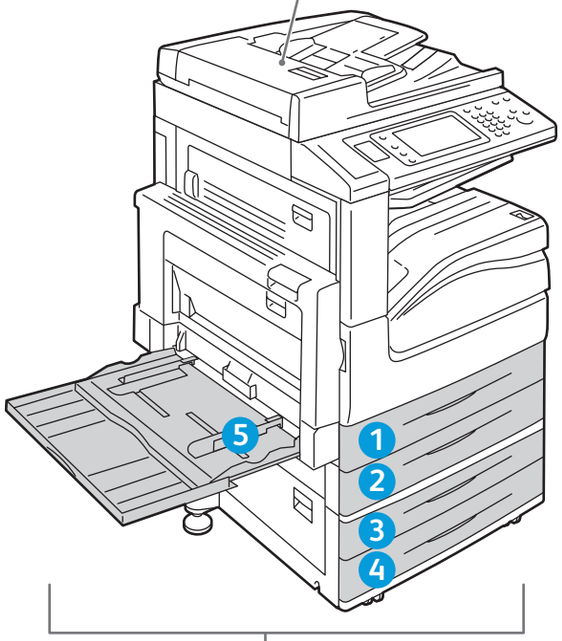

EN Duplex Automatic Document Feeder

RU Дуплексный автоматический податчик оригиналов
CZ Automatický duplexní podavač předloh
HU Kétoldalas automatikus dokuadagoló
PO Automatyczny dupleksowy podajnik dokumentów

EN Output Trays

RU Выходные лотки
CZ Výstupní přihrádky
HU Gyujtotálcák
PO Tace wyjściowe

EN Trays 1–5

RU Лотки 1-5
CZ Zásobníky 1–5
HU 1-5. tálca
PO Tace 1-5

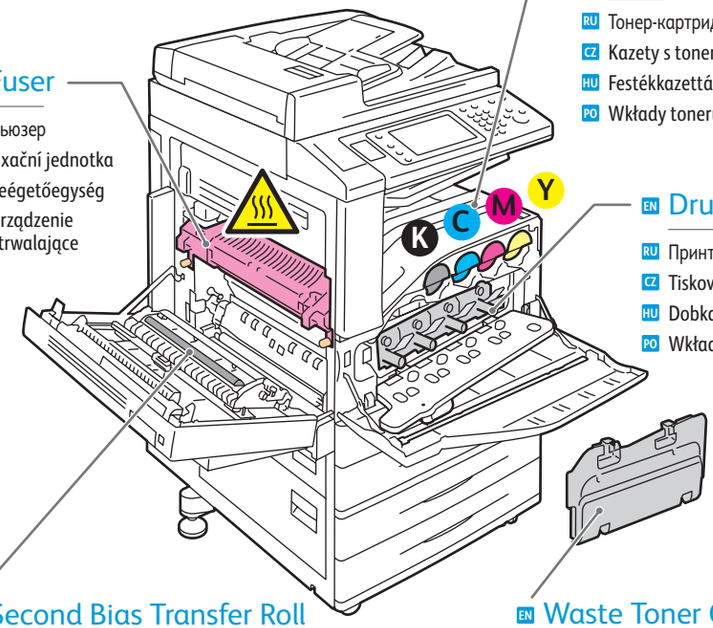

EN Toner Cartridges

RU Тонер-картриджи
CZ Kazety s tonerem
HU Festékkazetták
PO Wkłady toneru

EN Fuser

RU Фьюзер
CZ Fixační jednotka
HU Beégetőegység
PO Urządzenie utrwalające

EN Drum Cartridges

RU Принт-картриджи
CZ Tiskové jednotky
HU Dobkazetták
PO Wkłady bębna

EN Second Bias Transfer Roll

RU Второй ролик переноса смещения
CZ Druhý přenosový válec
HU Második előfeszített átvivőhenger
PO Druga rolka transferowa dociskająca

EN Waste Toner Container

RU Емкость для отработанного тонера
CZ Odpadní nádobka toneru
HU Használtfesték-tartály
PO Pojemnik na zużyty toner

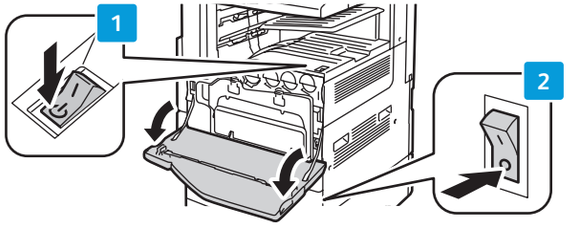

EN To restart printer, use **power switch** on top of printer. For full shut down turn off **power switch**, then turn off **main power switch** behind front cover.

RU Для перезагрузки принтера воспользуйтесь **выключателем питания** сверху принтера. Для полного отключения сначала нажмите данный **выключатель питания**, затем нажмите **главный выключатель питания** под задней крышкой.

CZ Chcete-li tiskárnu restartovat, použijte **vypínač** na horní části tiskárny. Chcete-li tiskárnu úplně vypnout, vypněte **vypínač** a potom vypněte **hlavní vypínač** za předním krytem.

HU A nyomtató újraindításához használja a nyomtató tetején található **bekapcsológombot** . A készülék teljes leállításához kapcsolja ki a **bekapcsológombot**, majd kapcsolja le az előlap mögött található **főkapcsolót**.

PO Aby uruchomić ponownie drukarkę, użyj **przełącznika zasilania** na górze drukarki. W celu wyłączenia drukarki użyj **przełącznika zasilania**, a następnie **głównego przełącznika zasilania** znajdującego się za przednią pokrywą.

EN Control Panel

RU Панель управления
CZ Ovládací panel
HU Vezérlőpult
PO Panel sterowania

EN Menu navigation

RU Перемещение по меню
CZ Pohyb v nabídkách
HU Navigáció a menüben
PO Nawigacja po menu

EN Services Home: main services screen

RU **Основные режимы:** экран основных режимов
CZ **Úvodní obrazovka Služby:** hlavní obrazovka služeb
HU **Szolgáltatások kezdőképernyő:** a szolgáltatások alapképernyője
PO **Strona główna usług:** główny ekran usług

EN Services: Services Home or last used screen

RU **Режимы:** экран основных режимов или экран, использовавшийся в прошлый раз
CZ **Služby:** Úvodní obrazovka Služby nebo naposledy použitá obrazovka
HU **Szolgáltatások:** Szolgáltatások kezdőképernyő vagy az utoljára használt képernyő
PO **Usługi:** Strona główna usług lub ostatnio używany ekran

EN Job Status: active and completed jobs

RU **Статус работы:** выполняемые и выполненные работы
CZ **Stav úlohy:** aktivní a dokončené úlohy
HU **Munkaállapot:** aktív és befejezett munkák
PO **Stan pracy:** prace aktywne i zakończone

EN Machine Status: settings and information

RU **Статус аппарата:** настройки и сведения
CZ **Stav přístroje:** nastavení a informace
HU **Gépállapot:** beállítások és információk
PO **Stan urządzenia:** ustawienia i informacje

EN Log In/Out: access to password protected features

RU **Вход в систему/Выход из системы:** доступ к функциям, защищенным паролем
CZ **Přihlášení/odhlášení:** přístup k funkcím chráněným heslem
HU **Be- és kijelentkezés:** a jelszóval védett funkciók elérése
PO **Logowanie/Wylogowanie:** dostęp do funkcji chronionych hasłem

English (default language)

Català, Čeština, Dansk, Deutsch, Español, Français, Italiano, Magyar, Nederlands, Norsk, Polski, Português, Română, Suomi, Svenska, Türkçe, Ελληνικά, Русский

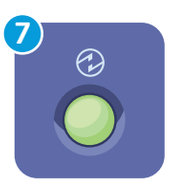

EN Energy Saver: enter or exit low power mode

RU **Экономия энергии:** переход в режим низкого энергопотребления и выход из него
CZ **Úspora energie:** aktivace nebo ukončení režimu úspory energie
HU **Energiatakarékosság:** az alacsony energiafelvételi üzemmód be- és kikapcsolása
PO **Tryb energooszczędny:** włączenie lub wyłączenie trybu niskiego zużycia energii

EN Machine Status Menu

RU Меню «Статус аппарата»
CZ Nabídka Stav přístroje
HU Gépállapot menü
PO Menu Stan maszyny

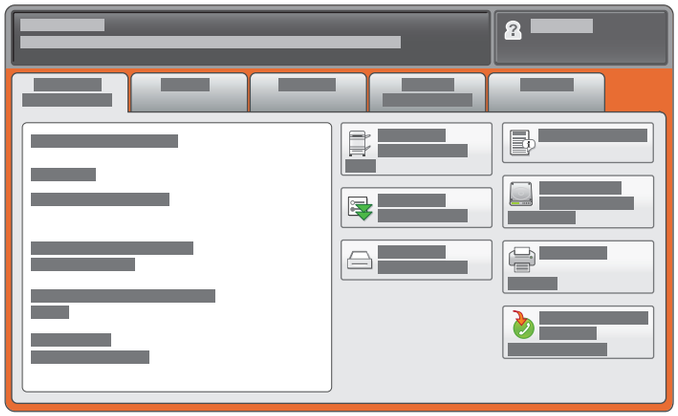

EN The Machine Status menu provides access to supplies status, printer information, and settings. To access all menus and settings, log in using the administrator name and password.

RU Меню «Статус аппарата» обеспечивает доступ к сведениям о принтере и состоянии расходных материалов, а также к настройкам. Для доступа ко всем меню и настройкам необходимо войти в систему, используя имя и пароль администратора.

CZ Pomocí nabídky Stav přístroje lze přistupovat ke stavu spotřebního materiálu, informacím o tiskárně a nastavení. Chcete-li přistupovat ke všem nabídkám a nastavením, přihlaste se pomocí uživatelského jména a hesla správce.

HU A Gépállapot menüben a kellékek állapotához, a nyomtatóadatokhoz és beállításokhoz férhet hozzá. Az összes menü és beállítás eléréséhez adminisztrátori névvel és jelszóval kell belépnie.

PO Menu Stan maszyny umożliwia dostęp do stanu materiałów eksploatacyjnych, informacji o drukarce i ustawień. Aby uzyskać dostęp do wszystkich menu i ustawień, należy się zalogować za pomocą nazwy i hasła administratora.

EN Billing and Usage Information

RU Информация по счетам и счетчики использования
CZ Informace o účtování a použití
HU Számlázási és használati információk
PO Informacje o zliczaniu i użytkowaniu

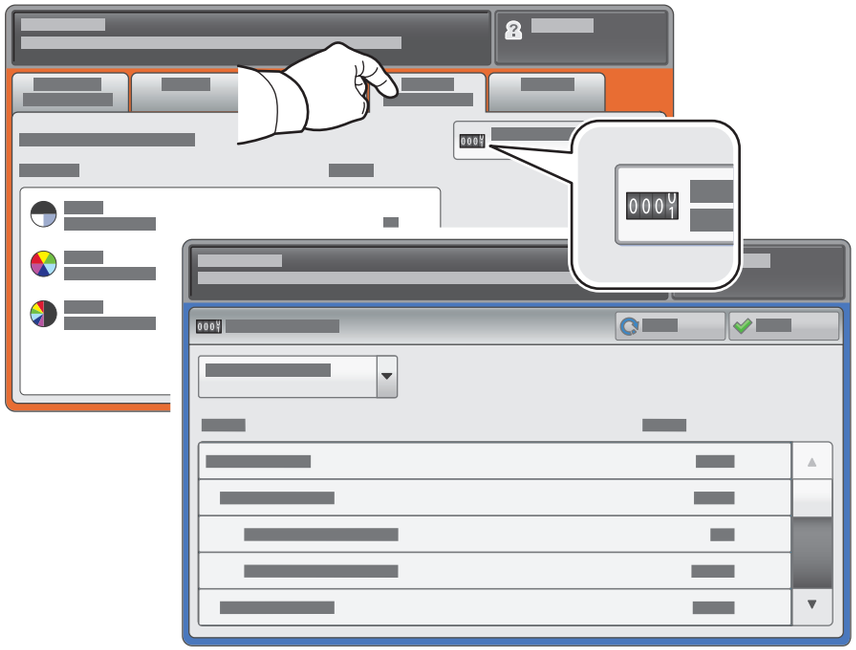

EN In the Machine Status menu, touch the **Billing Information** tab for basic impression counts. Touch the **Usage Counters** button for detailed usage counts.

RU В меню «Статус аппарата» перейдите на вкладку **Информация по счетам** для доступа к основным счетчикам отпечатков. Для доступа к подробным счетчикам нажмите кнопку **Счетчики использования**.

CZ Stisknutím karty **Informace pro účtování** v nabídce Stav přístroje zobrazíte základní počty vytištěných stran. Stisknutím tlačítka **Počitadla použití** zobrazíte podrobné hodnoty počitadel použití.

HU A Gépállapot menüben található **Számlázási információk** fül megérintésével hívhatja elő a fő lenyomatszámlálókat. A részletes használati adatokat a **Használati számlálók** gomb megérintésével érheti el.

PO W menu Stan maszyny dotknij karty **Informacje zliczania**, aby zapoznać się z wartościami podstawowych liczników wykonanych obrazów. Dotknij przycisku **Liczniki użycia**, aby uzyskać dostęp do szczegółowych liczników użytkowania.

EN CentreWare Internet Services

RU CentreWare Internet Services
CZ Služby CentreWare Internet Services
HU CentreWare Internet Services
PO CentreWare Internet Services

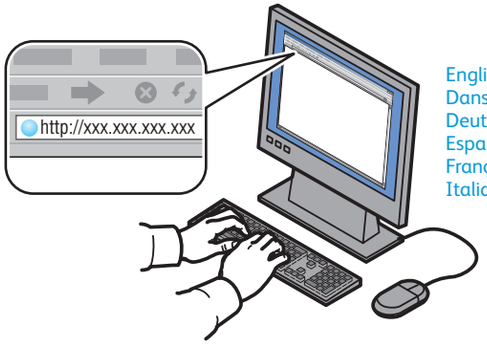

English
Dansk
Deutsch
Español
Français
Italiano
Nederlands
Norsk
Português
Suomi
Svenska

EN CentreWare Internet Services enables you to access printer configuration, security settings and diagnostic functions, and to manage address books and scanning over a TCP/IP network. To connect, type the printer's IP address in your computer's Web browser. The IP address is available on the Configuration Report information page.

RU CentreWare Internet Services обеспечивает доступ к сведениям о конфигурации принтера, настройкам безопасности и функциям диагностики, а также возможность управления адресными книгами и сканированием по сети TCP/IP. Для подключения введите на компьютере в окне веб-браузера IP-адрес принтера. IP-адрес указан в отчете о конфигурации.

CZ Služby CentreWare Internet Services umožňují přístup ke konfiguraci tiskárny, nastavení zabezpečení a diagnostickým funkcím a k správě adresářů a snímání prostřednictvím sítě TCP/IP. Chcete-li tiskárnu připojit, zadejte její adresu IP do webového prohlížeče v počítači. Adresa IP je k dispozici na informační stránce Sestava konfigurace.

HU A CentreWare Internet Services segítségével a nyomtató beállításait, a biztonsági beállításokat és a diagnosztikai funkciókat érheti el, kezelheti a címjegyzéket, illetve szkennelést végezhet TCP/IP hálózaton keresztül. A csatlakozáshoz írja be a nyomtató IP-címét a számítógépe webböngészőjébe. Az IP-címet a Konfigurációs jelentés adatlapon találja.

PO Oprogramowanie CentreWare Internet Services umożliwia dostęp do konfiguracji drukarki, ustawień zabezpieczeń i funkcji diagnostycznych, a także pozwala zarządzać książkami adresowymi i skanowaniem przez sieć TCP/IP. Aby nawiązać połączenie, wpisz adres IP drukarki w przeglądarce internetowej komputera. Adres IP znajduje się na stronie informacyjnej Raport konfiguracji.

EN Configuration Report

RU Отчет о конфигурации
CZ Sestava konfigurace
HU Konfigurációs jelentés
PO Raport konfiguracji

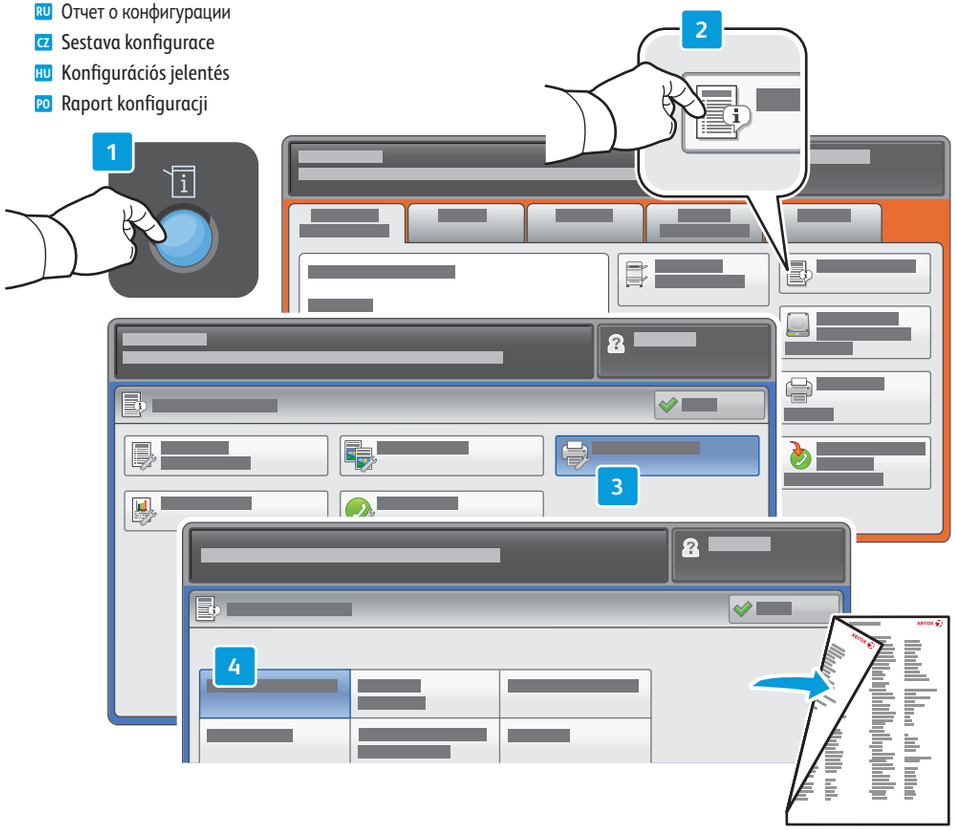

EN The Configuration Report lists the printer's IP address and other detailed information. In the **Machine Status** menu, touch **Print Reports,** select **Printer Reports**, then **Configuration Report**. Press **Start** button to print.

RU На странице «Отчет о конфигурации» содержится IP-адрес принтера и другие подробные сведения. В меню **Статус аппарата** нажмите кнопку **Печать отчетов** и выберите **Отчеты о печати**, затем **Отчет о конфигурации**. Нажмите кнопку **Старт**, чтобы начать печать.

CZ Informační stránka Sestava konfigurace obsahuje adresu IP tiskárny a další podrobné informace. V nabídce **Stav přístroje** stiskněte tlačítko **Tisk sestav**, zvolte položku **Sestavy tiskárny** a potom položku **Sestava konfigurace**. Spusťte tisk stisknutím tlačítka **Start**.

HU A Konfigurációs jelentésben a nyomtató IP-címét és egyéb részletes adatokat találhat. A **Gépállapot** menüben érintse meg a **Jelentések nyomtatása** pontot, és válassza a **Nyomtatójelentések**, majd a **Konfigurációs jelentés** pontot. A nyomtatást a **Start** gomb megnyomásával kezdheti el.

PO Raport konfiguracji zawiera adres IP drukarki i inne szczegółowe informacje. W menu **Stan maszyny** dotknij pozycji **Drukuj raporty**, wybierz pozycję **Raporty drukarki**, następnie **Raport konfiguracji**. Naciśnij przycisk **Start**, aby wydrukować.

Supported Media

EN Supported Media
RU Поддерживаемые типы материалов
CZ Podporované druhy médií
HU Támogatott másolóanyagok
PO Obsługiwane materiały

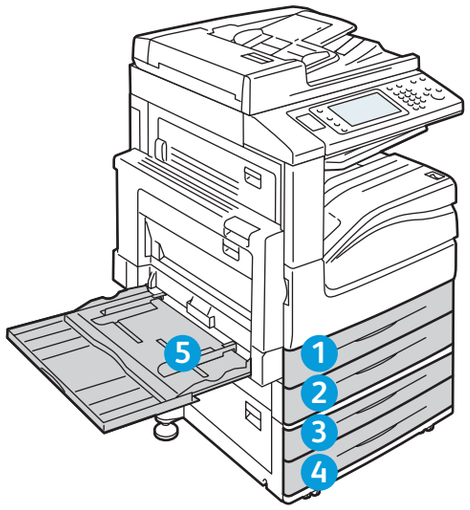

5

60–216 g/m²
(16 lb. Bond–80 lb. Cover)

Letter	8.5 x 11 in.
Legal	8.5 x 14 in.
Tabloid	11 x 17 in.
Postcard 4 x 6	4 x 6 in.
5 x 7	5 x 7 in.
Statement	5.5 x 8.5 in.
Executive	7.25 x 10.5 in.
8 x 10	8 x 10 in.
8.5 x 13	8.5 x 13 in.
A4	210 x 297 mm
A3	297 x 420 mm
A5	148 x 210 mm
A6	105 x 148 mm
B4	250 x 353 mm
Monarch	3.9 x 7.5 in.
Commercial #10	4.1 x 9.5 in.

1 2 3 4

60–256 g/m²
(16 lb. Bond–94 lb. Cover)

Letter	8.5 x 11 in.
Legal	8.5 x 14 in.
Tabloid	11 x 17 in.
Statement	5.5 x 8.5 in.
Executive	7.25 x 10.5 in.
8.5 x 13	8.5 x 13 in.
A4	210 x 297 mm
A3	297 x 420 mm
A5	148 x 210 mm
B4	250 x 353 mm
B5	176 x 250 mm

EN Custom
RU Пользовательская
CZ Uživatelské
HU Egyedi
PO Specjalny

1 2 3 4

X: 182–432 mm (7.2–17 in.)
Y: 140–297 mm (5.5–11.7 in.)

5

X: 99 – 432 mm (3.9 – 17 in.)
Y: 89 – 297 mm (3.5 – 11.7 in.)

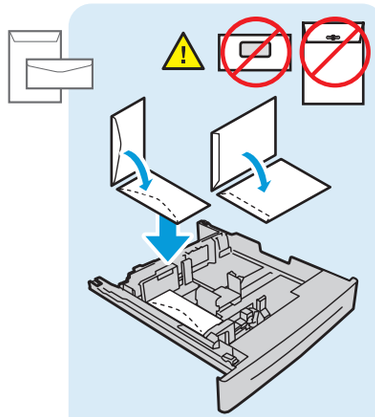

EN Envelope Tray (option)
RU Лоток для конвертов (опция)
CZ Zásobník obálek (volba)
HU Borítéktálca (opció)
PO Taca kopert (opcja)

Monarch	3.9 x 7.5 in.
Commercial #10	4.1 x 9.5 in.
C5	162 x 229 mm
DL	110 x 220 mm

X: 98 – 162 mm (3.9 – 6.4 in.)
Y: 148 – 241 mm (5.8 – 9.5 in.)

www.xerox.com/paper (U.S./Canada)
www.xerox.com/europaper

EN Recommended Media List
RU Список рекомендуемых материалов
CZ Seznam doporučených médií
HU Ajánlott másolóanyagok listája
PO Lista zalecanych nośników

Loading Media

EN Loading Media
RU Загрузка материала
CZ Vkládání médií
HU Másolóanyag behelyezése
PO Ładowanie materiału

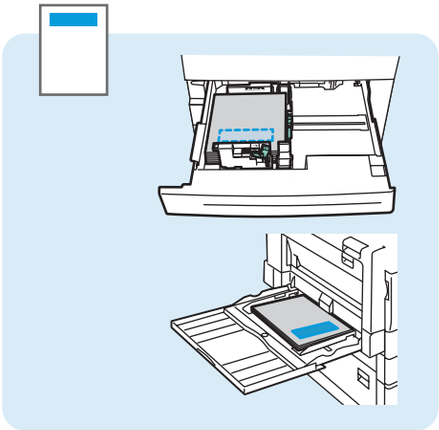

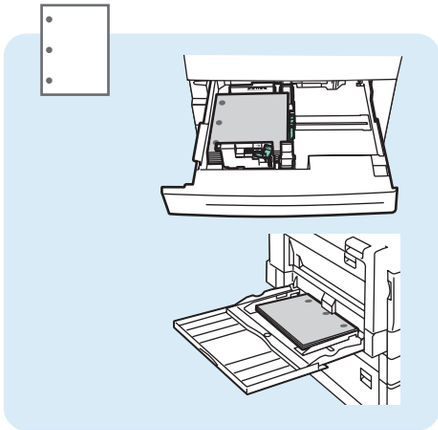

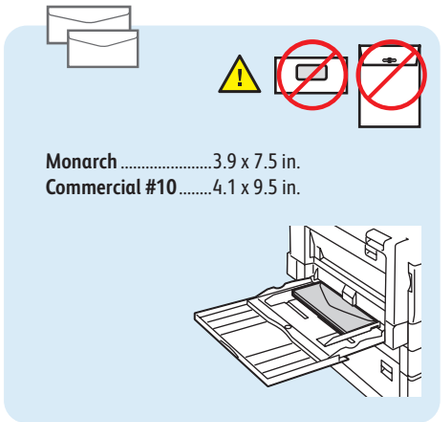

Printing

1

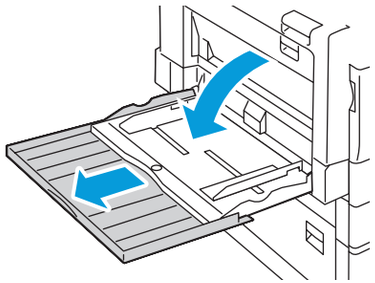

2

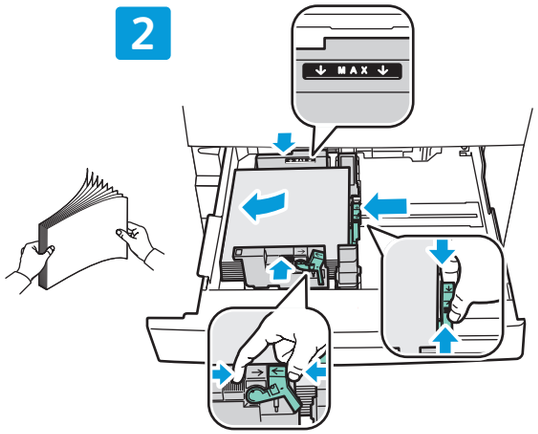

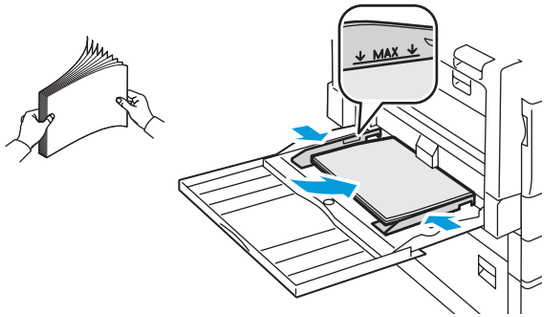

3

EN Confirm or change size and type settings

RU Подтвердите или измените настройки формата и типа бумаги

CZ Potvrďte nebo změňte nastavení formátu a typu

HU Erősítse meg vagy módosítsa a méret- és típusbeállításokat

PO Potwierdź lub zmień ustawienia rozmiaru i typu

4

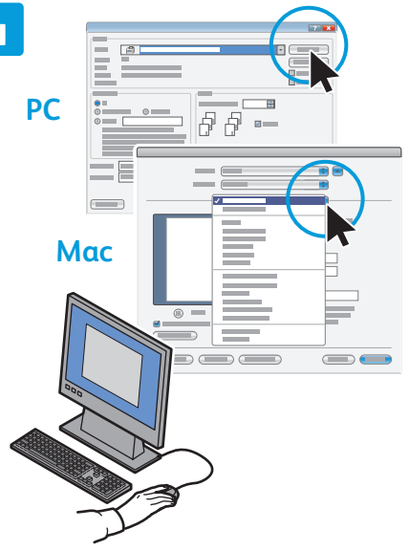

EN When printing, select printing options in the printer driver

RU При печати выберите настройки в драйвере принтера

CZ Při tisku vyberte volby tisku v ovladači tiskárny

HU Nyomtatáskor a nyomtatóillesztő-programban adja meg a nyomtatási beállításokat

PO W przypadku drukowania wybierz opcje drukowania w sterowniku drukarki

Printing from USB

EN Printing from USB
RU Печать с USB
CZ Tisk z jednotky USB
HU Nyomtatás USB-ről
PO Drukowanie z portu USB

1

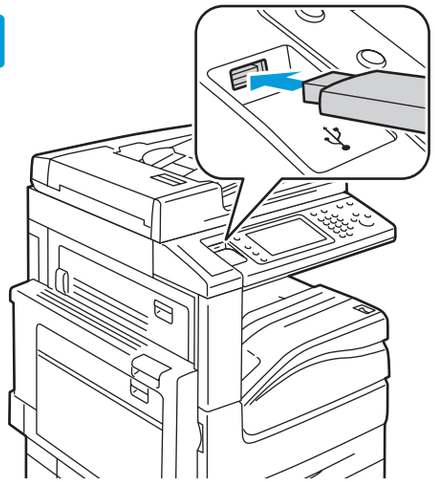

EN Insert USB Flash Drive in the USB port (option)

RU Вставьте USB-накопитель в порт USB (опция)
CZ Vložte jednotku USB Flash do portu USB (volba)
HU Helyezzen USB flashmeghajtót az USB-portba (opció)
PO Włóż urządzenie flash USB do portu USB (opcja)

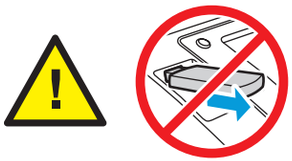

EN Do not remove USB Flash Drive during reading. Files may be damaged.

RU Не вынимайте USB-накопитель во время считывания. Это может вызвать повреждение файлов.
CZ Nevyjímejte jednotku USB Flash během čtení. Může dojít k poškození souborů.
HU Az USB flashmeghajtót ne távolítsa el beolvasás közben, ez ugyanis a fájlok sérülését okozhatja.
PO Nie wyjmuj urządzenia flash USB w trakcie odczytu. Pliki mogą ulec uszkodzeniu.

2

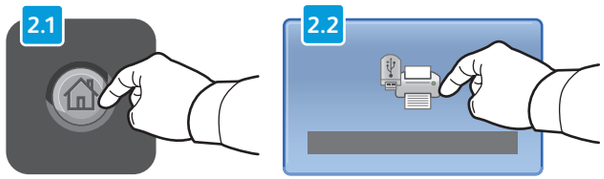

EN Press **Services Home**, then touch **Media Print-Text**

RU Нажмите кнопку **Основные режимы**, затем **Печ.с нос.-текст**
CZ Stiskněte tlačítko **Úvodní obrazovka Služby** a potom položku **Tisk z médií - text**
HU Érintse meg a **Szolgáltatások kezdőképernyő**, majd a **Média nyomtatása - Szöveg** gombokat
PO Dotknij pozycji **Strona główna usług**, następnie dotknij pozycji **Drukowanie mediów - Tekst**

3

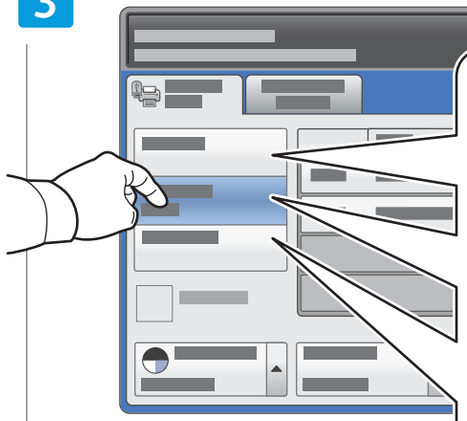

EN Select a printing option

RU Выберите вариант печати
CZ Vyberte volbu tisku
HU Adja meg a nyomtatási beállításokat
PO Wybierz opcję drukowania

EN **Select All**: select all files

RU **Выбрать все**: выбор всех файлов
CZ **Vybrat vše**: výběr všech souborů
HU **Összes kijelölése**: az összes fájl kijelölése
PO **Zaznacz wszystkie**: służy do zaznaczenia wszystkich plików

EN **Select from list**: select one or more files

RU **Выбрать из списка**: выбор одного или нескольких файлов
CZ **Vybrat ze seznamu**: výběr jednoho nebo více souborů
HU **Kijelölés listából**: egy vagy több fájl kijelölése
PO **Zaznacz z listy**: służy do zaznaczenia jednego lub większej liczby plików

EN **Select Range**: select a range of files

RU **Выбрать диапазон**: выбор диапазона файлов
CZ **Zvolit rozmezí**: výběr rozmezí souborů
HU **Tartomány kijelölése**: fájlok egy tartományának kijelölése
PO **Zaznacz wszystkie**: służy do zaznaczenia szeregu plików

4

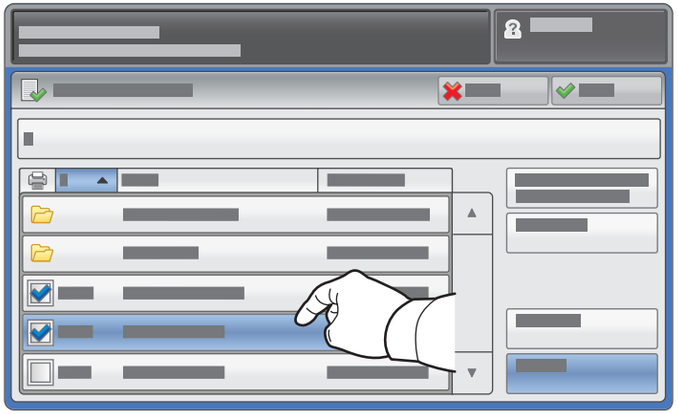

EN To select from list, touch the file names.
To deselect, touch file names again.

RU Для выбора в списке коснитесь имени файла.
Для отмены выбора снова коснитесь имени файла.

CZ Chcete-li vybrat ze seznamu, stiskněte názvy souborů.
Chcete-li výběr zrušit, stiskněte názvy souborů znovu.

HU A listáról való kijelöléshez érintse meg a kívánt fájlneveket.
A kijelölés megszüntetéséhez érintse meg újra a fájlneveket.

PO Aby zaznaczyć listę, dotknij nazwy plików.
Aby usunąć zaznaczenie, dotknij nazwy plików ponownie.

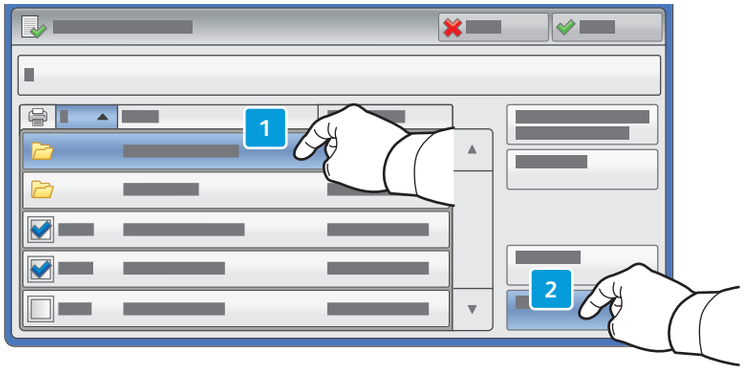

EN To open folders, touch the folder name then touch **Next**.

RU Чтобы открыть папку, коснитесь её имени и нажмите **Далее**.

CZ Chcete-li otevřít složku, stiskněte název složky a potom stiskněte tlačítko **Další**.

HU Mappák megnyitásához érintse meg először a mappanevet, majd a **Tovább** gombot.

PO Aby otworzyć folder, dotknij nazwy folderu, a następnie dotknij pozycji **Dalej**.

5

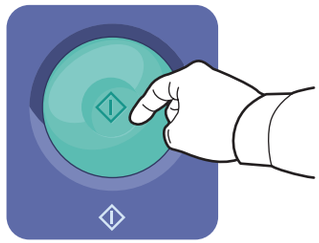

EN Press **Start**

RU Нажмите кнопку **Старт**

CZ Stiskněte tlačítko **Start**

HU Nyomja meg a **Start** gombot

PO Naciśnij przycisk **Start**

EN **Stop**: Pause or cancel job

RU **Стоп**: пауза или отмена работы

CZ **Stop**: Pozastavit nebo zrušit úlohu

HU **Stop**: a munka szüneteltetése vagy törlése

PO **Stop**: Wstrzymanie lub anulowanie pracy

EN **Interrupt**: Interrupt printing jobs

RU **Прервать**: прерывание работ печати

CZ **Přerušit**: Přerušit tiskové úlohy

HU **Megszakítás**: nyomtatási munka megszakítása

PO **Przerwij**: Przerwanie drukowania prac

Copying

RU Копирование
CZ Kopírování
HU Másolás
PO Kopiowanie

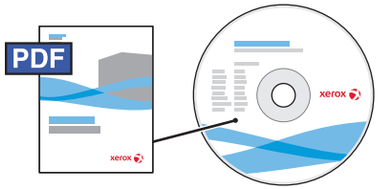

www.xerox.com/office/WC7120docs

EN For details on settings and advanced procedures, see the *Copying* chapter in the *User Guide* located on your *Software and Documentation* disc or online.

RU Подробные сведения о настройках и дополнительных процедурах см. раздел *Копирование в руководстве пользователя* на диске *Software and Documentation* (Компакт-диск с программным обеспечением и документацией) или на веб-сайте.

CZ Podrobnosti týkající se nastavení a pokročilých postupů najdete v kapitole *Kopírování* v *uživatelské příručce*, která se nachází na disku *Software and Documentation* (Disk se softwarem a dokumentací) nebo online.

HU A beállítások és a speciális műveletek részleteihez lásd a *Software and Documentation* (Szoftvereket és dokumentációkat tartalmazó lemez) használatával vagy online elérhető *Felhasználói útmutató Másolás* fejezetet.

PO W celu uzyskania szczegółowych informacji dotyczących ustawień i procedur zaawansowanych patrz rozdział *Kopiowanie* w *podręczniku użytkownika* znajdującym się na dysku *Software and Documentation* disc (Płyta z oprogramowaniem i dokumentacją)

Basic Copying

RU Основные операции копирования
CZ Základní kopírování
HU Alapvető másolási műveletek
PO Podstawy kopiowania

1

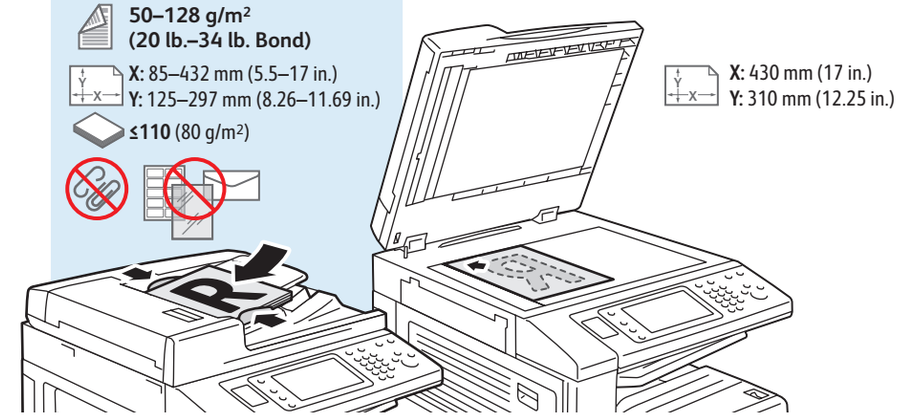

EN Load original

RU Загрузите оригинал
CZ Vložte předlohu
HU Töltse be az eredetit
PO Załaduj oryginał

2

EN Press **Services Home**, then touch **Copy**

RU Нажмите кнопку **Основные режимы**, затем **Копия**
CZ Stiskněte tlačítko **Úvodní obrazovka Služby** a potom položku **Kopírování**
HU Érintse meg a **Szolgáltatások kezdőképernyő**, majd a **Másolás** gombokat
PO Dotknij pozycji **Strona główna usług**, następnie dotknij pozycji **Kopiuj**

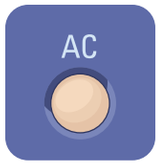

EN **Clear All**: clears previous settings

RU **Очистить все**: сброс предыдущих настроек
CZ **Vymazat vše**: vymaže předchozí nastavení
HU **Mindent töröl**: korábbi beállítások törlése
PO **Wyczyść wszystko**: umożliwia wyczyszczenie poprzednich ustawień

3

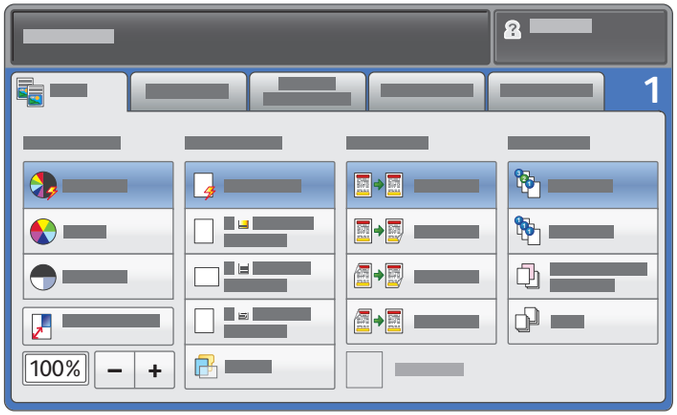

EN Select settings

RU Выберите настройки
CZ Zvolte nastavení
HU Adja meg a beállításokat
PO Wybierz ustawienia

4

EN Select number of copies

RU Выберите количество копий
CZ Zvolte počet kopií
HU Adja meg a másolatok számát
PO Wybierz liczbę kopii

5

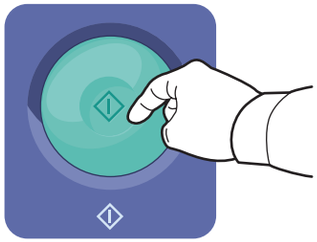

EN Press **Start**

RU Нажмите кнопку **Старт**
CZ Stiskněte tlačítko **Start**
HU Nyomja meg a **Start** gombot
PO Naciśnij przycisk **Start**

EN **Stop**: Pause or cancel job

RU **Стоп**: пауза или отмена работы
CZ **Stop**: Pozastavit nebo zrušit úlohu
HU **Stop**: a munka szüneteltetése vagy törlése
PO **Stop**: Wstrzymanie lub anulowanie pracy

EN **Interrupt**: Interrupt printing jobs

RU **Прервать**: прерывание работ печати
CZ **Přerušit**: Přerušit tiskové úlohy
HU **Megszakítás**: nyomtatási munka megszakítása
PO **Przerwij**: Przerwanie drukowania prac

EN Scanning

RU Копирование
CZ Snímání
HU Szkennelés
PO Skanowanie

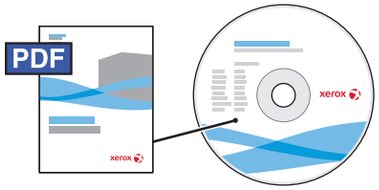

www.xerox.com/office/WC7120docs

EN See the *Scanning* chapter in the *User Guide* for details on scan workflows, settings, and advanced procedures.

Also see the *System Administrator Guide* to enable a Public folder and set up other scan workflows.

RU Подробные сведения об операциях, настройках и дополнительных процедурах сканирования см. раздел *Сканирование* в *руководстве пользователя*.

Сведения о настройке общей папки и процедур сканирования см. также *System Administrator Guide* (руководство системного администратора).

CZ Podrobnosti týkající se postupů při snímání, nastavení a pokročilých postupů najdete v kapitole *Snímání* v *uživatelské příručce*.

V příručce *System Administrator Guide* (Příručka správce systému) také najdete pokyny k povolení veřejné složky a k nastavení dalších postupů snímání.

HU A szkennelési munkamenetekről, a beállításokról és a speciális műveletekről további részleteket a *Felhasználói útmutató Szkennelés* című fejezetében találhat.

A Nyilvános mappa engedélyezéséről és további szkennelési munkamenetek beállításáról a *System Administrator Guide* (Rendszeradminisztrátori útmutatóból) tartalmaz részletes információkat.

PO Patrz rozdział *Skanowanie* w *podręczniku użytkownika* w celu uzyskania szczegółowych informacji dotyczących przebiegu skanowania, ustawień i procedur zaawansowanych.

Patrz również *System Administrator Guide* (Podręcznik administratora systemu), aby włączyć folder publiczny i skonfigurować inne rodzaje skanowania.

EN Scan to Email

RU Сканирование в эл. почту
CZ Snímání do e-mailu
HU Szkennelés e-mailbe
PO Skanowanie do poczty e-mail

1

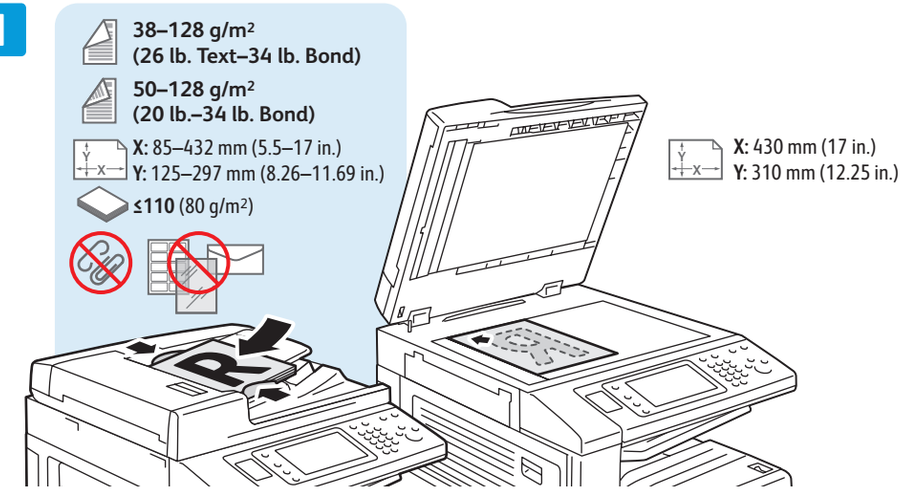

EN Load original

RU Загрузите оригинал
CZ Vložte předlohu
HU Töltse be az eredetit
PO Załaduj oryginał

2

EN Press **Services Home**, then touch **E-mail**

RU Нажмите кнопку **Основные режимы**, затем **Эл. почта**
CZ Stiskněte tlačítko **Úvodní obrazovka Služby** a potom položku **E-mail**
HU Érintse meg a **Szolgáltatások kezdőképernyő**, majd az **E-mail** gombokat
PO Dotknij pozycji **Strona główna usług**, następnie dotknij pozycji **E-mail**

EN **Clear All**: clears previous settings

RU **Очистить все**: сброс предыдущих настроек
CZ **Vymazat vše**: vymaže předchozí nastavení
HU **Mindent töröl**: korábbi beállítások törlése
PO **Wyczyść wszystko**: umożliwia wyczyszczenie poprzednich ustawień

3

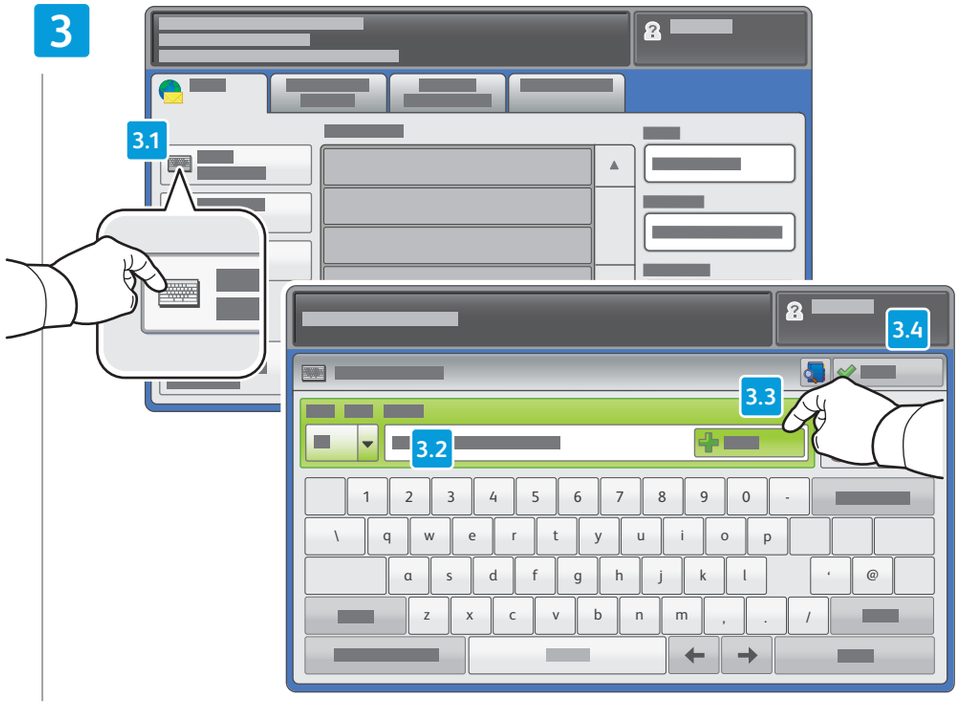

EN To type new addresses, touch **New Recipient**, then touch **+Add** for each recipient, then **Close**

RU Для ввода адресов нажимайте **Добавить получателя** и **+Добавить** для каждого получателя, затем кнопку **Закрыть**

CZ Chcete-li zadat nové adresy, stiskněte možnost **Nový příjemce**, dále stiskněte možnost **+Přidat** pro každého příjemce a potom možnost **Zavřít**

HU Új címek beviteléhez érintse meg az **Új címzett** gombot, majd minden egyes címzettnél érintse meg a **+Hozzáadás** gombot; ezután érintse meg a **Bezárás** gombot

PO Aby wpisać nowych adresatów, dotknij pozycji **Nowy odbiorca**, następnie dotknij pozycji **+Dodaj** dla każdego odbiorcy, a następnie dotknij pozycji **Zamknij**

EN Use the **Address Book** to enter stored addresses.

RU Для ввода сохраненных адресов пользуйтесь **адресной книгой**.

CZ K zadání uložených adres použijte **Adresář**.

HU Tárolt címek beviteléhez a **Címjegyzék** pontot használhatja.

PO Użyj **książki adresowej**, aby wprowadzić zapisane adresy.

4

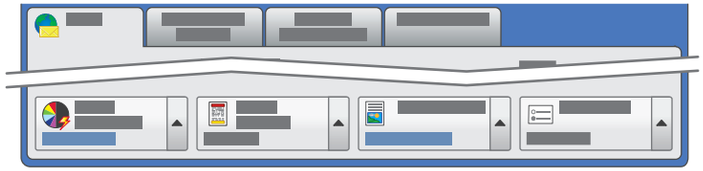

EN Select settings

RU Выберите настройки

CZ Zvolte nastavení

HU Adja meg a beállításokat

PO Wybierz ustawienia

5

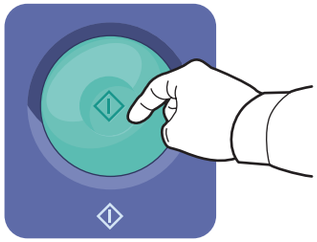

EN Press **Start**

RU Нажмите кнопку **Старт**

CZ Stiskněte tlačítko **Start**

HU Nyomja meg a **Start** gombot

PO Naciśnij przycisk **Start**

EN **Stop**: Pause or cancel job

RU **Стоп**: пауза или отмена работы

CZ **Stop**: Pozastavit nebo zrušit úlohu

HU **Stop**: a munka szüneteltetése vagy törlése

PO **Stop**: Wstrzymanie lub anulowanie pracy

Scan to USB

EN Сканирование в USB
CZ Snímání na jednotku USB
HU Szkennelés USB-re
PO Skanowanie do USB

EN This feature cannot be used when the Media Card Reader option is connected.

RU Данный режим нельзя использовать, когда подключено устройство чтения карт памяти.
CZ Tuto funkci nelze použít, je-li připojena volitelná čtečka karet médií.
HU Ez a funkció nem használható, ha a kártyaolvasó opció csatlakoztatva van.
PO Ta funkcja nie może być używana, gdy jest podłączona opcja czytnika kart.

1

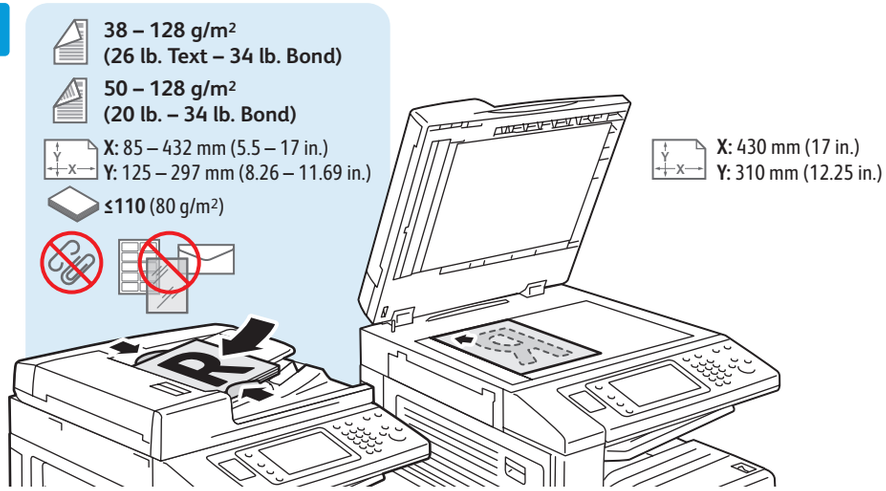

EN Load original

RU Загрузите оригинал
CZ Vložte předlohu
HU Töltse be az eredetit
PO Załaduj oryginał

2

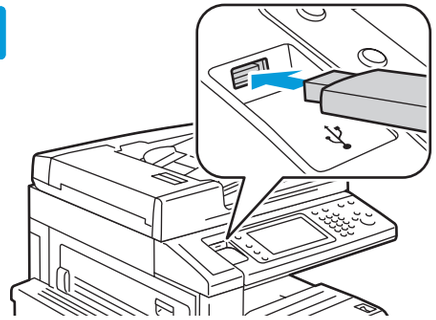

EN Insert USB Flash Drive in the USB port (option)

RU Вставьте USB-накопитель в порт USB (опция)
CZ Vložte jednotku USB Flash do portu USB (volba)
HU Helyezzen USB flashmeghajtót az USB-portba (opció)
PO Włóż urządzenie flash USB do portu USB (opcja)

EN Do not remove USB Flash Drive during reading. Files may be damaged.

RU Не вынимайте USB-накопитель во время считывания. Это может вызвать повреждение файлов.
CZ Nevyjímejte jednotku USB Flash během čtení. Může dojít k poškození souborů.
HU Az USB flashmeghajtót ne távolítsa el beolvasás közben, ez ugyanis a fájlok sérülését okozhatja.
PO Nie wyjmuj urządzenia flash USB w trakcie odczytu. Pliki mogą ulec uszkodzeniu.

3

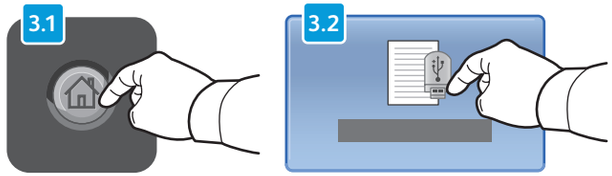

EN Press **Services Home**, then touch **Store to USB**

RU Нажмите кнопку **Основные режимы**, затем **Сохр. на USB**.
CZ Stiskněte tlačítko **Úvodní obrazovka Služby** a potom položku **Uložit do USB**
HU Érintse meg a **Szolgáltatások kezdőképernyő**, majd a **Tárolás USB-re** gombokat
PO Dotknij pozycji **Strona główna usług**, następnie dotknij pozycji **Zapisz w USB**

4

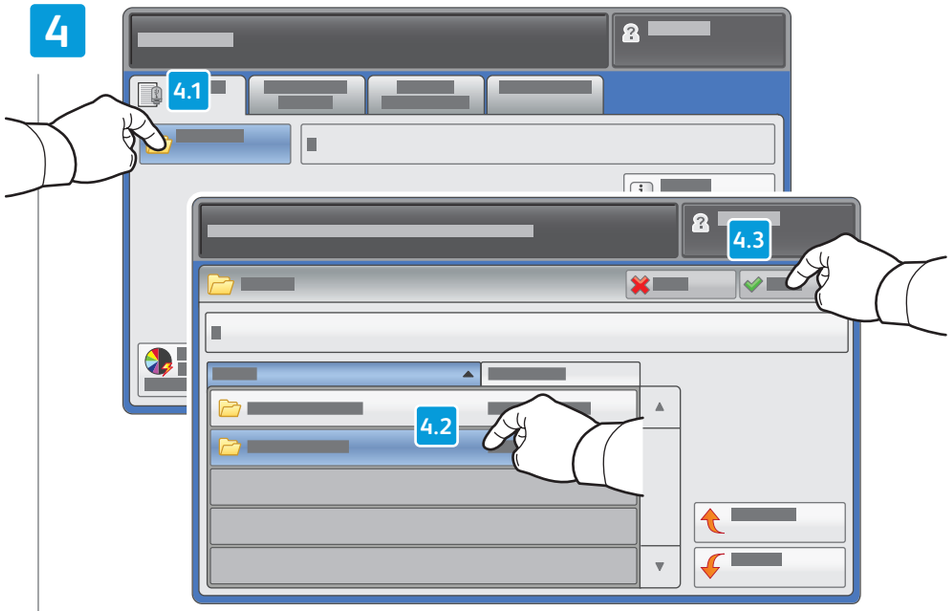

EN Touch **Save in** and select the desired folder, then touch **Save to** to select the storage location

RU Нажмите **Сохранить в**, выберите папку и нажмите **Сохранить в** для выбора места сохранения

CZ Stiskněte možnost **Místo uložení**, vyberte požadovanou složku a stisknutím tlačítka **Místo uložení** vyberte místo uložení

HU A **Mentés ide:** gomb megérintésével válassza ki a kívánt mappát, majd a tárolás helyének kiválasztásához érintse meg a **Mentés helye** gombot

PO Dotknij pozycji **Zapisz w** i wybierz odpowiedni folder, a następnie dotknij pozycji **Zapisz do**, aby wybrać lokalizację zapisu

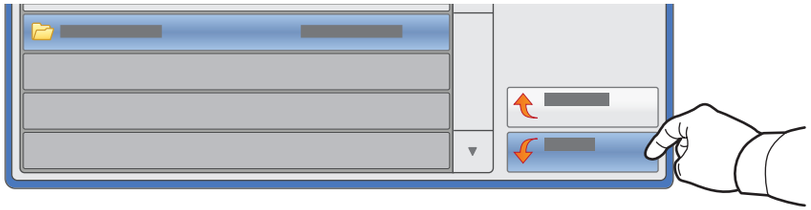

EN To navigate folders, touch the folder name then touch **Next** or **Previous**.

RU Чтобы открыть папку, коснитесь её имени и нажмите **Далее** или **Назад**.

CZ Chcete-li procházet složky, stiskněte název složky a potom stiskněte tlačítko **Další** nebo **Předchozí**.

HU A mappák közti navigációhoz érintse meg a mappa nevét, majd a **Tovább** vagy a **Vissza** gombot.

PO Aby nawigować po folderach, dotknij nazwy folderu, a następnie dotknij pozycji **Następny** lub **Poprzedni**.

5

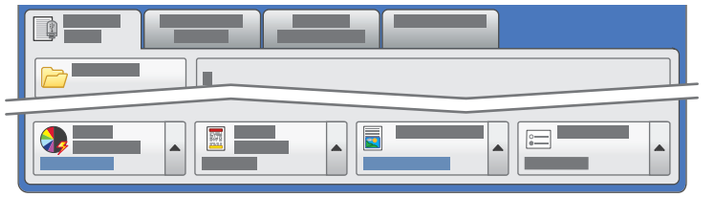

EN Select settings

RU Выберите настройки

CZ Zvolte nastavení

HU Adja meg a beállításokat

PO Wybierz ustawienia

6

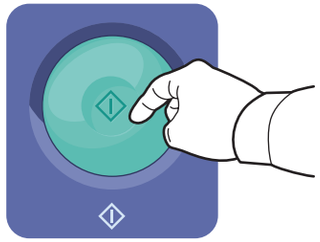

EN Press **Start** then wait for scan to finish before removing USB drive

RU Нажмите кнопку **Старт** и дождитесь завершения сканирования, прежде чем извлекать USB-накопитель

CZ Stiskněte tlačítko **Start**, počkejte, než bude snímání dokončeno, a vyjměte jednotku USB

HU Nyomja meg a **Start** gombot; az USB-meghajtót ne távolítsa el, amíg a szkennelés véget nem ér

PO Naciśnij przycisk **Start**, następnie poczekaj na zakończenie skanowania przed wyjęciem urządzenia USB

Faxing

RU Работа с факсом
CZ Faxování
HU Faxolás
PO Faksowanie

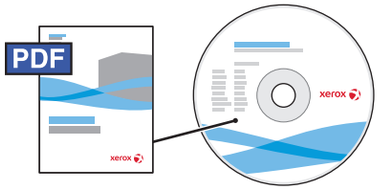

www.xerox.com/office/WC7120docs

EN See the *Faxing* chapter in the *User Guide* to learn about Internet fax (email) and server fax features, and details on fax settings and advanced procedures for this option.

RU Сведения о функциях Интернет-факса (отправки факса по эл. почте) и факс-сервера и описание настроек и дополнительных процедур факса см. раздел *Работа с факсом* в *руководстве пользователя*.

CZ Informace o funkcích internetového faxu (e-mailu) a faxového serveru a podrobnosti týkající se nastavení faxu a pokročilých postupů pro tuto volbu najdete v kapitole *Faxování* v *uživatelské příručce*.

HU Az internetes fax (e-mail) és kiszolgáló fax szolgáltatásokról, valamint a faxbeállítások részleteiről és az opcióval kapcsolatos speciális műveletekről a *Felhasználói útmutatóban* található *Faxolás* című fejezetből tájékozódhat.

PO Patrz rozdział *Faksowanie* w *podręczniku użytkownika*, aby poznać funkcje faksowania internetowego (za pośrednictwem poczty e-mail) i faksowania za pomocą serwera, informacje dotyczące ustawień faksowania i zaawansowane procedury tej opcji.

Basic Faxing

RU Основные операции с факсом
CZ Základní faxování
HU Alapvető faxolási műveletek
PO Podstawy faksowania

1

38–128 g/m²
(26 lb. Text–34 lb. Bond)

50–128 g/m²
(20 lb.–34 lb. Bond)

X: 85–432 mm (5.5–17 in.)
Y: 125–297 mm (8.26–11.69 in.)

≤110 (80 g/m²)

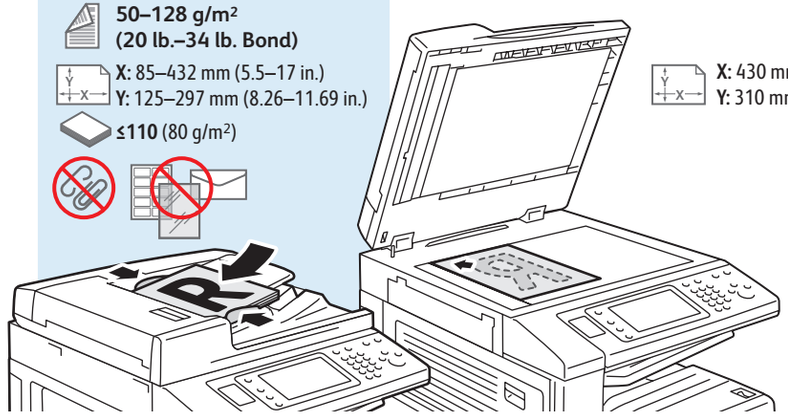

X: 430 mm (17 in.)
Y: 310 mm (12.25 in.)

EN Load original

RU Загрузите оригинал
CZ Vložte předlohu
HU Töltse be az eredetit
PO Załaduj oryginał

2

EN Press **Services Home**, then touch **Fax**

RU Нажмите кнопку **Основные режимы**, затем **Факс**
CZ Stiskněte tlačítko **Úvodní obrazovka Služby** a potom položku **Fax**
HU Érintse meg a **Szolgáltatások kezdőképernyő**, majd a **Fax** gombokat
PO Dotknij pozycji **Strona główna usług**, następnie dotknij pozycji **Faks**

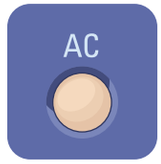

EN **Clear All**: clears previous settings
RU **Очистить все**: сброс предыдущих настроек
CZ **Vymazat vše**: vymaže předchozí nastavení
HU **Mindent töröl**: korábbi beállítások törlése
PO **Wyczyść wszystko**: umożliwia wyczyszczenie poprzednich ustawień

3

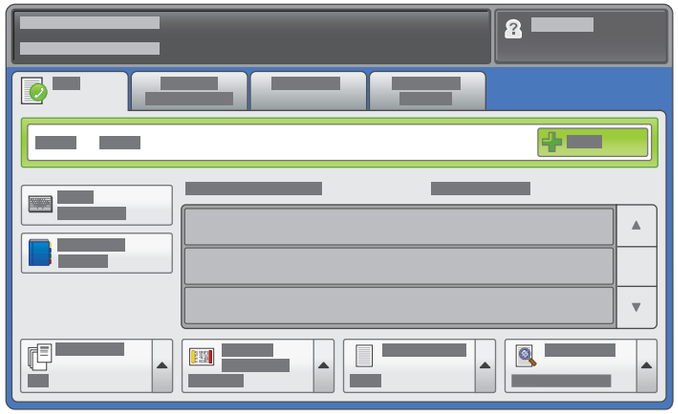

EN Enter fax number

RU Ведите номер факса
CZ Zadejte faxové číslo
HU Adja meg a faxszámot
PO Podaj numer faksu

EN To add more fax numbers, enter the number and touch **+Add**. For Internet Fax, touch **New Recipient** to enter email addresses.

RU Для добавления других номеров факса вводите их и нажимайте кнопку **+Добавить**. Для Интернет-факса нажмите кнопку **Добавить получателя** и введите адреса эл. почты.

CZ Chcete-li přidat další faxová čísla, stiskněte možnost **+Přidat**. Chcete-li zadat e-mailové adresy pro internetový fax, stiskněte možnost **Nový příjemce**.

HU Több faxszám megadásához vigye be a számot, majd érintse meg a **+Hozzáadás** gombot. Internetes faxhoz az **Új címzett hozzáadása** gomb megérintésével adhat meg e-mail címeket.

PO Aby dodać więcej numerów faksu, podaj numer i dotknij pozycji **+Dodaj**. W przypadku faksu internetowego dotknij pozycji **Nowy odbiorca**, aby podać adresatów poczty e-mail.

EN Use the **Address Book** to enter stored fax numbers.

RU Для ввода сохраненных номеров факса пользуйтесь **адресной книгой**.
CZ K zadání uložených faxových čísel použijte **Adresář**.
HU Tárolt faxszámok beviteléhez a **Címjegyzék** pontot használhatja.
PO Użyj **książki adresowej**, aby wprowadzić zapisane numery faksu.

4

EN Select settings

RU Выберите настройки
CZ Zvolte nastavení
HU Adja meg a beállításokat
PO Wybierz ustawienia

5

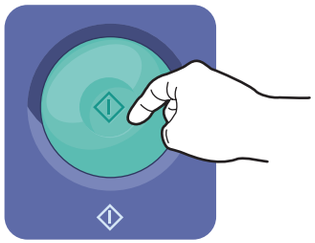

EN Press **Start**

RU Нажмите кнопку **Старт**
CZ Stiskněte tlačítko **Start**
HU Nyomja meg a **Start** gombot
PO Naciśnij przycisk **Start**

EN **Stop**: Pause or cancel job

RU **Стоп**: пауза или отмена работы
CZ **Stop**: Pozastavit nebo zrušit úlohu
HU **Stop**: a munka szüneteltetése vagy törlése
PO **Stop**: Wstrzymanie lub anulowanie pracy

EN Paper Jams

RU Застревания бумаги
CZ Zaseknutý papír
HU Papírelakadás
PO Zacięcia papieru

EN When a jam occurs, the control panel touch screen displays an animated graphic showing how to clear the jam.

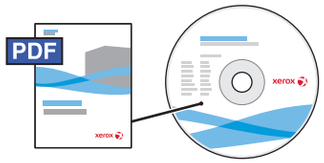

www.xerox.com/office/WC120docs

Also see *Clearing Paper Jams* in the *User Guide* for more jam clearing tips and detailed procedures.

RU При застревании на сенсорном экране панели управления появляется анимированное изображение, которое показывает, как устранить застревание.

Рекомендации и описание устранения застревания см. раздел *Вытаскивание застрявшей бумаги* в *руководстве пользователя*.

CZ Dojde-li k zaseknutí papíru, na dotykové obrazovce ovládacího panelu se zobrazí animovaná grafika, která znázorňuje postup odstranění zaseknutého papíru.

Další tipy a podrobné postupy odstraňování zaseknutého papíru najdete v kapitole *Odstranění zaseknutého papíru* v *uživatelské příručce*.

HU Ha papírelakadás történik, a vezérlőpult érintőképernyőjén animált grafika mutatja, hogyan hárítható el az elakadás.

Az elakadások elhárításáról és a részletes teendőkről a *Felhasználói útmutató Papírelakadás elhárítása* című fejezetéből tájékozódhat.

PO Gdy wystąpi zacięcie, na ekranie dotykowym panelu sterowania prezentowana jest animacja informująca o sposobie jego usunięcia.

Patrz również rozdział poświęcony usuwaniu *zacięć papieru* w *podręczniku użytkownika*, aby uzyskać więcej wskazówek dotyczących usuwania zacięć papieru i poznać szczegółowe procedury.

EN **CAUTION:** To avoid damage, remove misfed media gently and avoid tearing it. Try to remove the media in the direction that it would normally feed. Any pieces left in the printer can cause further misfeeds. Do not reload media that has misfed.

The printed side may smudge, and toner may stick to your hands. Avoid spills, and wash off any toner with cool water and soap. Do not use hot water.

RU **ВНИМАНИЕ!** Во избежание поломок вынимайте застрявший материал аккуратно, чтобы не порвать его. Попробуйте вытащить материал, потянув его в направлении подачи. Обрывки материала, оставшиеся в принтере, могут стать причиной последующего застревания. Не загружайте повторно лист, который застревал.

Печатная сторона может смазаться, и тонер прилипнет к рукам. Следите, чтобы тонер не просыпался. Если это случилось, смойте тонер холодной водой с мылом. Не пользуйтесь горячей водой.

CZ **UPOZORNĚNÍ:** Chybně podané médium vyjímejte jemně, bez roztrhání, aby nedošlo k poškození přístroje. Pokuste se médium vyjmout ve směru, ve kterém by bylo normálně podáváno. Kousky ponechané v tiskárně mohou způsobit další chybná podání. Chybně podané médium již znovu nevkládejte.

Potištěná strana se může rozmazat a můžete si zašpinit ruce od toneru. Zabraňte rozsypání a smyjte toner studenou vodou a mýdlem. Nepoužívejte horkou vodu.

HU **VIGYÁZAT:** a károk elkerülése érdekében a hibásan behúzott másolóanyag óvatosan, szakítás nélkül távolítsa el. A másolóanyag azon irányba próbálja eltávolítani, amerre a behúzás normál esetben történne. Ha a nyomtatóban darabok maradnak, további hibás betöltések fordulhatnak elő. Az egyszer már hibásan betöltött másolóanyag ne töltse be újra a készülékbe.

A nyomtatott oldal foghat, a kezéhez festék ragadhat. Ügyeljen, hogy a festék ne boruljon ki; a festéket hideg vízzel és szappannal mossa le. Meleg vizet ne használjon.

PO **OSTROŻNIE:** W celu uniknięcia uszkodzenia nieprawidłowo podany nośnik należy usuwać delikatnie i nie pozwolić, aby się podarł. Należy spróbować wyjąć nośnik w kierunku, w którym powinien zostać podany. Kawałki pozostawione w drukarce mogą powodować nieprawidłowości w podawaniu. Nie należy ponownie ładować nośnika, który został nieprawidłowo podany.

Na zadrukowanej stronie mogą być widoczne smugi, a toner może przylepić się do dłoni. Unikać rozsypania i zmyć toner zimną wodą z dodatkiem mydła. Nie używać gorącej wody.