More Information

EN
FR Informations supplémentaires
RO Mai multe informații
TU Diğer Bilgiler
AR المزيد من المعلومات

www.xerox.com/office/WC7120support

www.xerox.com/msds (U.S./Canada)
www.xerox.com/environment_europe

www.xerox.com/office/businessresourcecenter

www.xerox.com/security

www.xerox.com/office/WC7120support

EN
- **Printer drivers and utilities**
- **User manuals and instructions**
- **Online Support Assistant**
- **Safety specifications** (in *User Guide*)

FR
- Pilotes d'imprimante et utilitaires
- Guides et instructions utilisateur
- Assistance en ligne
- Spécifications de sécurité (dans le *Guide de l'utilisateur*)

RO
- Drivere de imprimantă şi utilitare
- Manuale de utilizare şi instrucţiuni
- Asistent pentru suport online
- Specificaţii de siguranţă (în *Ghidul de utilizare*)

TU
- Yazıcı sürücüleri ve yardımcı uygulamalar
- Kullanım kılavuzları ve yönergeler
- Çevrimiçi Destek Yardımcısı
- Güvenlik özellikleri (*Kullanım Kılavuzu'ndakiler*)

AR
- برامج تشغيل الطابعة وأدواتها المساعدة
- أدلة المستخدم والإرشادات
- مساعد الدعم في الإنترنت
- مواصفات السلامة

(في *User Guide* (دليل المستخدم))

www.xerox.com/msds (U.S./Canada)
www.xerox.com/environment_europe

EN **Material Safety Data Sheets**

FR Fiches de sécurité du matériel
RO Fişe tehnice privind siguranţa materialelor utilizate
TU Materyal Güvenliği Veri Sayfaları
AR أوراق بيانات سلامة المواد

www.xerox.com/office/businessresourcecenter

EN **Templates, tips, and tutorials**

FR Modèles, astuces et tutoriels
RO Şabloane, recomandări şi tutoriale
TU Şablonlar, ipuçları ve öğreticiler
AR القوالب والتلميحات والدروس

www.xerox.com/security

EN **Security news and information**

FR Informations de sécurité
RO Noutăţi şi informaţii privind siguranţa
TU Güvenlik haberleri ve bilgileri
AR أخبار ومعلومات الحماية

Xerox WorkCentre 7120 / 7125
Multifunction Printer
Imprimante multifonction couleur

Xerox® WorkCentre® 7120 / 7125
Quick Use Guide
Petit guide d'utilisation

RU Русский — Краткое руководство пользователя
RO Română — Ghid rapid de utilizare
AR العربية — دليل الاستخدام السريع

604E54002 Rev A © 2011 Xerox Corporation. All rights reserved.
Xerox® and the sphere of connectivity design are trademarks of Xerox Corporation in the United States and/or other countries.

Contents

FR Sommaire
RO Cuprins
TU İçindekiler
AR المحتويات

EN Printer Basics 3

FR Généralités
RO Noțiuni de bază despre imprimantă
TU Yazıcı Temel Özellikleri
AR أساسيات الطابعة

EN Printer Tour 3

FR Découverte de l'imprimante
RO Prezentarea imprimantei
TU Yazıcı Turu
AR جولة حول الطابعة

EN Control Panel 5

FR Panneau de commande
RO Panoul de comandă
TU Kontrol Paneli
AR لوحة التحكم

EN Machine Status Menu 6

FR Menu État machine
RO Meniul Stare Aparat
TU Makine Durumu Menüsü
AR قائمة Machine Status (حالة الجهاز)

EN Billing and Usage Information 6

FR Informations de facturation et d'utilisation
RO Informații despre facturare și utilizare
TU Faturalama ve Kullanım Bilgileri
AR معلومات الفوترة والاستخدام

EN CentreWare Internet Services 7

FR Services Internet CentreWare
RO CentreWare Internet Services
TU CentreWare Internet Services
AR CentreWare Internet Services (خدمات CentreWare الإنترنت)

EN Configuration Report 7

FR Relevé de configuration
RO Raportul de configurare
TU Yapılandırma Raporu
AR Configuration Report (تقرير التهيئة)

EN Printing 8

FR Impression
RO Imprimarea
TU Yazdırma
AR الطباعة

EN Supported Media 8

FR Supports pris en charge
RO Suporturile de imprimare acceptate
TU Desteklenen Ortamlar
AR الوسائط المدعومة

EN Loading Media 9

FR Chargement de supports
RO Încărcarea suporturilor de imprimare
TU Ortam Yükleme
AR تحميل الوسائط

EN Printing from USB 10

FR Impression depuis une clé USB
RO Imprimare de la USB
TU USB'den yazdırma
AR الطباعة من USB

EN Copying 12

FR Copie
RO Copierea
TU Kopyalama
AR النسخ

EN Basic Copying 12

FR Copie de base
RO Copierea de bază
TU Temel Kopyalama
AR نسخ أساسي

EN Scanning 14

FR Numérisation
RO Scanarea
TU Tarama
AR المسح الضوئي

EN Scan to Email 14

FR Numérisation vers courriel
RO Scanarea către e-mail
TU E-postaya Tarama
AR المسح الضوئي إلى بريد إلكتروني

EN Scan to USB 16

FR Numérisation vers USB
RO Scanarea către USB
TU USB'ye Tarama
AR المسح الضوئي إلى USB

EN Faxing 18

FR Télécopie
RO Utilizarea faxului
TU Faks Gönderme
AR الفاكس

EN Basic Faxing 18

FR Télécopie de base
RO Proceduri de bază pentru utilizarea faxului
TU Temel Faks Gönderme
AR (الإرسال والاستقبال الأساسي بالفاكس) Basic Faxing

EN Troubleshooting 20

FR Résolution des incidents
RO Rezolvarea problemelor
TU Sorun Giderme
AR استكشاف الأخطاء وإصلاحها

EN Paper Jams 20

FR Incidents papier
RO Blocaje de hârtie
TU Kağıt Sıkışmaları
AR انحشار الورق

EN Printer Tour

FR Découverte de l'imprimante
RO Prezentarea imprimantei
TU Yazıcı Turu
AR جولة حول الطابعة

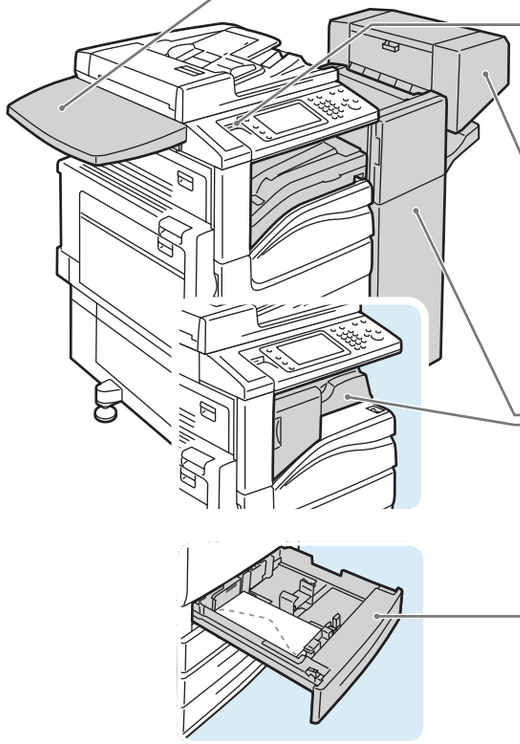

EN **Work Surface**
FR Surface de travail
RO Suprafață de lucru
TU Çalışma Yüzeyi
AR سطح العمل

EN **USB Port**
FR Port USB
RO Port USB
TU USB Bağlantı Noktası
AR منفذ USB

EN **Booklet Maker**
FR Plieuse / brocheuse
RO Dispozitiv de broșurare
TU Kitapçık Oluşturucu
AR عامل الكتيبات

EN **Finishers**
FR Modules de finition
RO Finishere
TU Sonlandırıcılar
AR المشطبات

EN **Envelope Tray**
FR Magasin à enveloppes
RO Tavă pentru plicuri
TU Zarf Kaseti
AR درج المظاريف

EN Optional accessories may be part of your printer setup. See the *User Guide* for more information.

FR Votre imprimante peut être configurée avec des accessoires en option. Consultez le *Guide de l'utilisateur* pour plus d'informations.

RO Accesoriile opționale pot fi incluse în configurația imprimantei. Pentru mai multe informații, consultați *Ghidul de utilizare*.

TU İsteğe bağlı aksesuarlar yazıcı kurulumunuzun bir parçası olabilir. Daha fazla bilgi için, *Kullanım Kılavuzu*'na bakın.

AR يمكن أن تكون الملحقات الاختيارية جزءًا من إعداد طابعتك. راجع دليل المستخدم للمزيد من المعلومات.

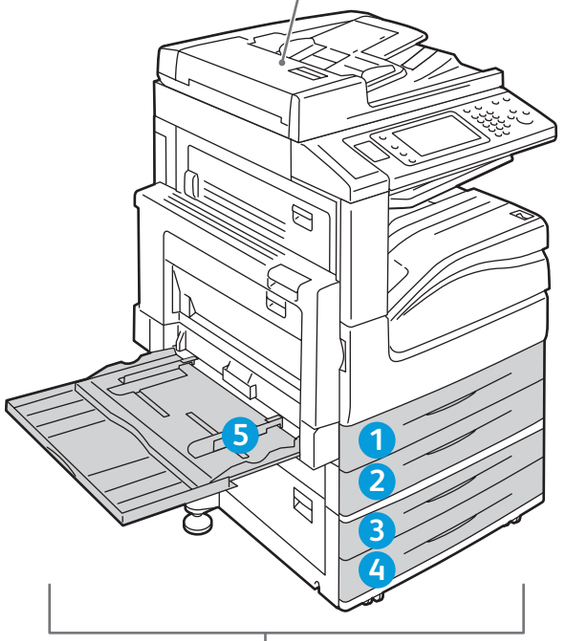

EN Duplex Automatic Document Feeder

FR Chargeur de documents recto verso automatique
RO Alimentator automat de documente față-verso
TU Dubleks Otomatik Doküman Besleyici
AR وحدة تغذية المستندات التلقائية للطباعة على الوجهين

EN Output Trays

FR Bacs de réception
RO Tăvi de ieşire
TU Çıktı Kasetleri
AR أدراج الإخراج

EN Trays 1–5

FR Magasins 1 à 5
RO Tăvile 1-5
TU Kaset 1-5
AR أدراج 1 إلى 5

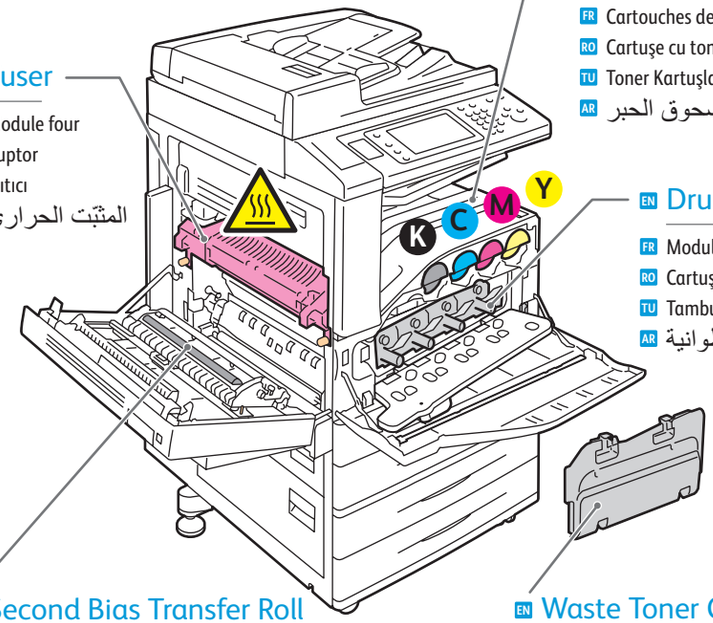

EN Fuser

FR Module four
RO Cuptor
TU Isıtıcı
AR المثبّت الحراري

EN Toner Cartridges

FR Cartouches de toner
RO Cartuşe cu toner
TU Toner Kartuşları
AR خرطوشات مسحوق الحبر

EN Drum Cartridges

FR Modules photorécepteurs
RO Cartuşe cilindru
TU Tambur Kartuşlar
AR الخرطوشات الاسطوانية

EN Second Bias Transfer Roll

FR Rouleau de deuxième transfert
RO A doua rolă de transfer polarizată
TU İkinci Eğilim Aktarma Rulosu
AR اسطوانة نقل الإزاحة الثانية

EN Waste Toner Container

FR Bac récupérateur de toner
RO Recipient pentru toner rezidual
TU Atık Toner Kabı
AR حاوية نفايات مسحوق الحبر

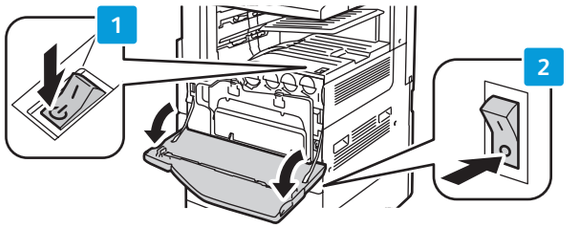

EN To restart printer, use **power switch** on top of printer. For full shut down turn off **power switch**, then turn off **main power switch** behind front cover.

FR Pour redémarrer l'imprimante, utilisez l'**interrupteur** sur le dessus de la machine. Pour mettre l'imprimante hors tension, éteignez-la à l'aide de l'**interrupteur**, puis à l'aide de l'**interrupteur principal**, derrière le panneau avant.

RO Pentru a reporni imprimanta, utilizați **comutatorul de pornire/oprire** de pe partea superioară a imprimantei. Pentru oprire completă, acționați în poziția „oprit" mai întâi **comutatorul de pornire/oprire**, apoi **comutatorul principal**, situat în spatele capacului frontal.

TU Yazıcıyı yeniden başlatmak için, yazıcının üzerindeki **güç anahtarını** kullanın. Tamamen kapatmak için, **güç anahtarını** kapatın, ardından ön kapağın arkasındaki **ana güç anahtarını** kapatın.

AR لإعادة تشغيل الطابعة, استخدم **مفتاح الطاقة** الموجود على الطابعة. لإيقاف التشغيل الكامل أوقف التشغيل من خلال **مفتاح الطاقة**, ثم أوقف تشغيل **مفتاح الطاقة الرئيسي** الذي خلف الغطاء الأمامي.

Control Panel

FR Panneau de commande
RO Panoul de comandă
TU Kontrol Paneli
AR لوحة التحكم

Menu navigation

FR Navigation dans les menus
RO Navigare prin meniuri
TU Menü gezintisi
AR التنقل في القوائم

EN Services Home: main services screen

FR **Accueil Services** : écran principal des services
RO **Pornire servicii:** ecranul cu Serviciile principale
TU **Servisler Ana Sayfası:** ana servisler ekranı
AR شاشة الخدمات الرئيسية: **(الصفحة الرئيسية للخدمات) Services Home**

EN Services: Services Home or last used screen

FR **Services** : Accueil Services ou le dernier écran utilisé
RO **Servicii:** ecranul Pornire Servicii sau ultimul ecran utilizat
TU **Servisler:** Servisler Ana Sayfası veya son kullanılan ekran
AR الصفحة الرئيسية للخدمات) أو الشاشة المسخدمة الأخيرة) Services Home: **(الخدمات) Services**

EN Job Status: active and completed jobs

FR **État travail** : travaux actifs et terminés
RO **Stare Lucrare:** lucrări active şi finalizate
TU **İş Durumu:** etkin ve tamamlanmış işler
AR المهام النشطة والمكملة: **(حالة المهمة) Job Status**

EN Machine Status: settings and information

FR **État machine** : paramètres et informations
RO **Stare Aparat:** setări şi informații
TU **Makine Durumu:** ayarlar ve bilgiler
AR إعدادات ومعلومات: **(حالة الجهاز) Machine Status**

EN Log In/Out: access to password protected features

FR **Connexion/Déconnexion** : accès aux fonctions protégées par mot de passe
RO **Conectare/Deconectare:** acces la funcțiile protejate prin parolă
TU **Oturum Aç/Kapat:** şifre korumalı özelliklere erişim
AR الوصول إلى الميزات المحمية بكلمة مرور: **(تسجيل الدخول/الخروج) Log In/Out**

English (default language)

Català, Čeština, Dansk, Deutsch, Español, Français, Italiano, Magyar, Nederlands, Norsk, Polski, Português, Română, Suomi, Svenska, Türkçe, Ελληνικά, Русский

EN Energy Saver: enter or exit low power mode

FR **Économie d'énergie** : permet d'entrer en mode d'alimentation réduite et d'en sortir
RO **Economizor de energie:** intrare sau ieşire din modul consum redus
TU **Enerji Tasarrufu:** düşük güç moduna girme veya çıkma
AR الدخول إلى أو الخروج من وضع الطاقة المنخفضة: **(موفر الطاقة) Energy Saver**

EN Machine Status Menu

FR Menu État machine
RO Meniul Stare Aparat
TU Makine Durumu Menüsü
AR قائمة Machine Status (حالة الجهاز)

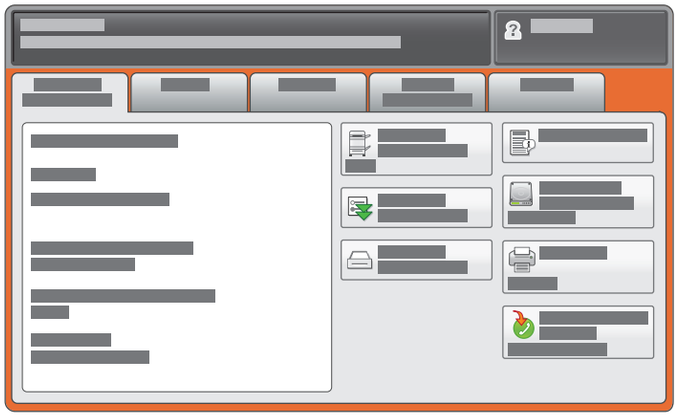

EN The Machine Status menu provides access to supplies status, printer information, and settings. To access all menus and settings, log in using the administrator name and password.

FR Le menu État machine permet d'accéder à l'état des consommables, configuration de l'imprimante et aux paramètres. Pour accéder à tous les menus et paramètres, connectez-vous en utilisant le nom et le mot de passe de l'administrateur.

RO Meniul Stare Aparat furnizează acces la date despre starea consumabilelor, la informații despre imprimantă și la setări. Pentru a avea acces la toate meniurile și setările, conectați-vă folosind numele de utilizator și parola administratorului.

TU Makine Durumu menüsü sarf malzemeleri durumuna, yazıcı durumuna ve ayarlara erişim sağlar. Tüm menülere ve ayarlara erişmek için, yönetici sayfasını ve şifresini kullanarak oturum açın.

AR تتيح قائمة حالة الجهاز الوصول إلى حالة المستلزمات ومعلومات الطابعة والإعدادات. للوصول إلى كافة القوائم والخدمات, سجل الدخول مستخدمًا اسم وكلمة مرور المسؤول.

EN Billing and Usage Information

FR Informations de facturation et d'utilisation
RO Informații despre facturare și utilizare
TU Faturalama ve Kullanım Bilgileri
AR معلومات الفوترة والاستخدام

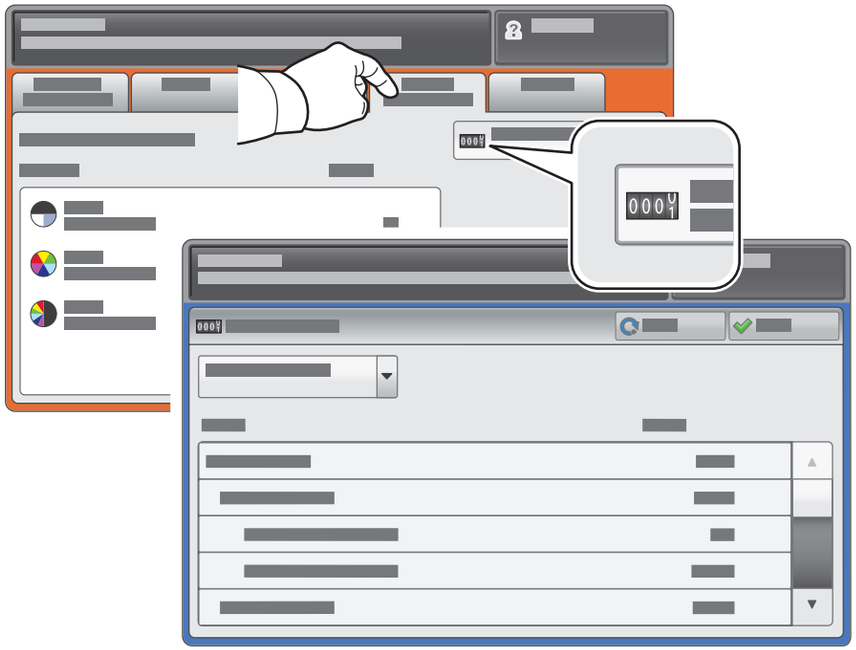

EN In the Machine Status menu, touch the **Billing Information** tab for basic impression counts. Touch the **Usage Counters** button for detailed usage counts.

FR Dans le menu État machine, sélectionnez l'onglet **Informations de facturation** pour obtenir le décompte de base des impressions de base. Appuyez sur le bouton **Compteurs d'utilisation** pour afficher les totaux d'utilisation détaillés.

RO În meniul Stare Aparat, apăsați pe fila **Informații facturare** pentru a obține informațiile de bază despre numărul de imprimări realizate. Apăsați butonul **Contoare de Utilizare** pentru informații detaliate privind utilizarea aparatului.

TU Makine Durumu menüsünde, temel baskı sayaçları için **Faturalama Bilgileri** sekmesine dokunun. Ayrıntılı kullanım sayaçları için, **Kullanım Sayaçları** düğmesine dokunun.

AR في قائمة Machine Status (حالة الجهاز), المس علامة التبويب **Billing Information** (معلومات الفوترة) للاطلاع على معلومات أساسية عن المادة المطبوعة. المس **Usage Counters** (عدادات الاستخدام) للاطلاع على معلومات الاستخدام المفصلة.

EN CentreWare Internet Services

FR Services Internet CentreWare
RO CentreWare Internet Services
TU CentreWare Internet Services
AR (CentreWare خدمات الإنترنت) CentreWare Internet Services

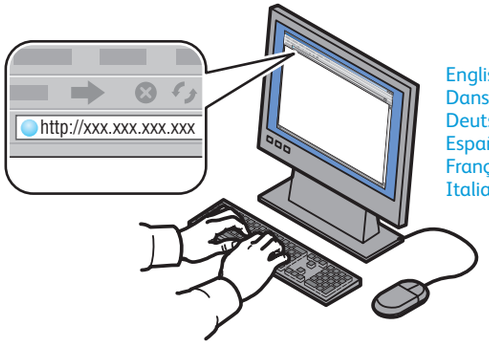

English
Dansk
Deutsch
Español
Français
Italiano
Nederlands
Norsk
Português
Suomi
Svenska

EN CentreWare Internet Services enables you to access printer configuration, security settings and diagnostic functions, and to manage address books and scanning over a TCP/IP network. To connect, type the printer's IP address in your computer's Web browser. The IP address is available on the Configuration Report information page.

FR Les Services Internet CentreWare permettent d'accéder aux paramètres de configuration et de sécurité et aux fonctions de diagnostic de l'imprimante, ainsi que de gérer des carnets d'adresses et des numérisations via un réseau TCP/IP. Pour vous connecter, entrez l'adresse IP de l'imprimante dans le navigateur Web de votre ordinateur. Cette adresse est indiquée sur le relevé de configuration de l'imprimante.

RO CentreWare Internet Services vă permit să accesați configurația imprimantei, setările de securitate și funcțiile de diagnoză și să gestionați agendele cu adrese și scanarea prin intermediul unei rețele TCP/IP. Pentru a vă conecta, tastați adresa IP a imprimantei în browserul web al computerului. Adresa IP se găsește pe pagina de informații Raport Configurare.

TU CentreWare Internet Services yazıcı yapılandırmasına, güvenlik ayarlarına ve tanılama işlevlerine erişmenizi ve adres defterlerini ve tarama işlemlerini bir TCP/IP ağı üzerinden yönetmenizi sağlar. Bağlanmak için, bilgisayarınızın Web tarayıcısına yazıcının IP adresini yazın. IP adresi Yapılandırma Raporu bilgi sayfasında bulunur.

AR تتيح لك CentreWare Internet Services (خدمات الإنترنت CentreWare) الوصول إلى تهيئة الطابعة وإعدادات الحماية الخاصة بها ووظائفها التشخيصية كما تتيح لك إدارة دفاتر العناوين والمسح الضوئي عبر شبكة TCP/IP. للاتصال, اكتب عنوان الـ IP للطابعة في مستعرض الويب لكمبيوترك. يتوفر عنوان الـ IP في صفحة المعلومات Configuration Report (تقرير التهيئة).

EN Configuration Report

FR Relevé de configuration
RO Raportul de configurare
TU Yapılandırma Raporu
AR (تقرير التهيئة) Configuration Report

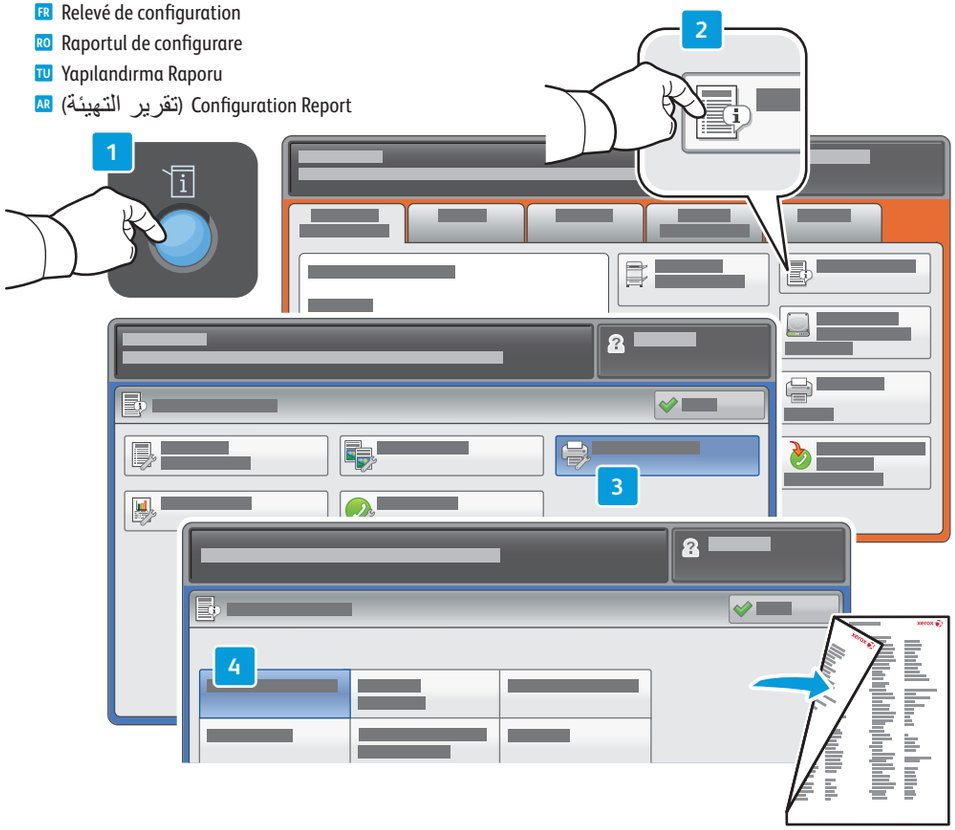

EN The Configuration Report lists the printer's IP address and other detailed information. In the **Machine Status** menu, touch **Print Reports,** select **Printer Reports**, then **Configuration Report**. Press **Start** button to print.

FR Le relevé de configuration fournit l'adresse IP de l'imprimante et d'autres informations détaillées sur la configuration. Dans le menu **État machine**, sélectionnez **Imprimer relevés**, puis **Relevés imprimante** et **Relevé de configuration**. Appuyez sur **Démarrer** pour imprimer.

RO Raportul de configurare conține adresa IP a imprimantei și alte informații detaliate. În meniul **Stare Aparat**, apăsați **Imprimare Rapoarte**, selectați **Rapoarte imprimantă**, apoi **Raport Configurare**. Apăsați pe butonul **Start** pentru a imprima raportul.

TU Yapılandırma Raporu yazıcının IP adresini ve diğer ayrıntılı bilgileri listeler. **Makine Durumu** menüsünde, **Raporları Yazdır** düğmesine dokunun, **Yazıcı Raporları** seçeneğini ve ardından **Yapılandırma Raporu** seçeneğini seçin. Yazdırmak için **Başlat** düğmesine dokunun.

AR يسرد Configuration Report (تقرير التهيئة) عنوان الـ IP للطاعبة ومعلومات مفصلة أخرى عنها. في قائمة **Machine Status** (حالة الجهاز), المس **Print Reports** (تقارير الطباعة), اختر **Printer Reports** (تقارير الطابعة), ثم **Configuration Report** (تقرير التهيئة). اضغط على زر بدء للطباعة.

EN Supported Media

FR Supports pris en charge
RO Suporturile de imprimare acceptate
TU Desteklenen Ortamlar
AR الوسائط المدعومة

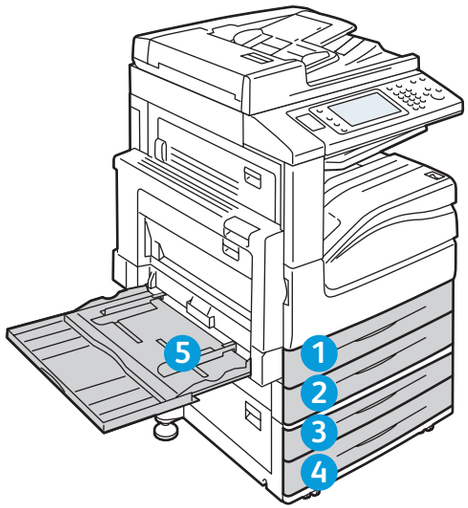

5

60–216 g/m²
(16 lb. Bond–80 lb. Cover)

Letter	8.5 x 11 in.
Legal	8.5 x 14 in.
Tabloid	11 x 17 in.
Postcard 4 x 6	4 x 6 in.
5 x 7	5 x 7 in.
Statement	5.5 x 8.5 in.
Executive	7.25 x 10.5 in.
8 x 10	8 x 10 in.
8.5 x 13	8.5 x 13 in.
A4	210 x 297 mm
A3	297 x 420 mm
A5	148 x 210 mm
A6	105 x 148 mm
B4	250 x 353 mm
Monarch	3.9 x 7.5 in.
Commercial #10	4.1 x 9.5 in.

1 2 3 4

60–256 g/m²
(16 lb. Bond–94 lb. Cover)

Letter	8.5 x 11 in.
Legal	8.5 x 14 in.
Tabloid	11 x 17 in.
Statement	5.5 x 8.5 in.
Executive	7.25 x 10.5 in.
8.5 x 13	8.5 x 13 in.
A4	210 x 297 mm
A3	297 x 420 mm
A5	148 x 210 mm
B4	250 x 353 mm
B5	176 x 250 mm

EN Custom

FR Personnalisé
RO Personalizat
TU Özel
AR مخصص

1 2 3 4

X: 182–432 mm (7.2–17 in.)
Y: 140–297 mm (5.5–11.7 in.)

5

X: 99 – 432 mm (3.9 – 17 in.)
Y: 89 – 297 mm (3.5 – 11.7 in.)

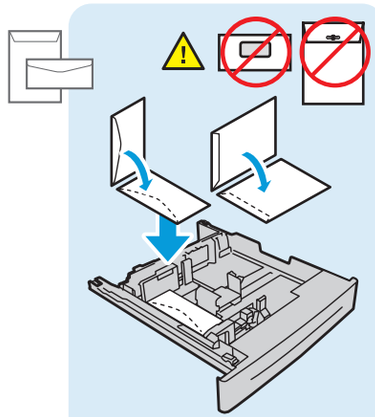

EN Envelope Tray (option)

FR Magasin à enveloppes (option)
RO Tava pentru plicuri (opțiune)
TU Zarf Kaseti (isteğe bağlı)
AR درج المظاريف (اختياري)

Monarch	3.9 x 7.5 in.
Commercial #10	4.1 x 9.5 in.
C5	162 x 229 mm
DL	110 x 220 mm

X: 98 – 162 mm (3.9 – 6.4 in.)
Y: 148 – 241 mm (5.8 – 9.5 in.)

www.xerox.com/paper (U.S./Canada)
www.xerox.com/europaper

EN Recommended Media List

FR Liste des supports recommandés
RO Listă de suporturi de imprimare/copiere recomandate
TU Önerilen Ortamlar Listesi
AR قائمة الوسائط الموصى بها

EN Loading Media

FR Chargement de supports
RO Încărcarea suporturilor de imprimare
TU Ortam Yükleme
AR تحميل الوسائط

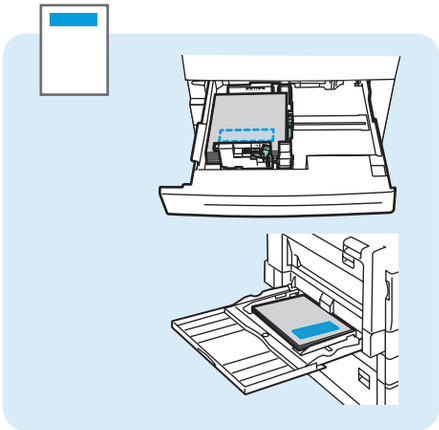

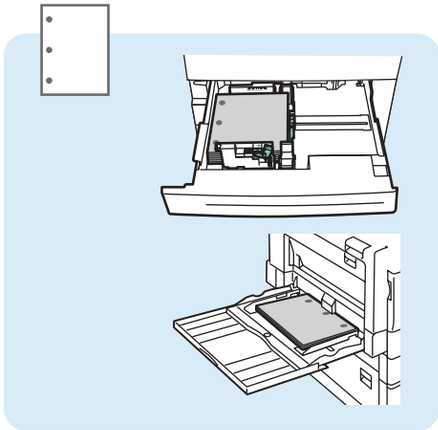

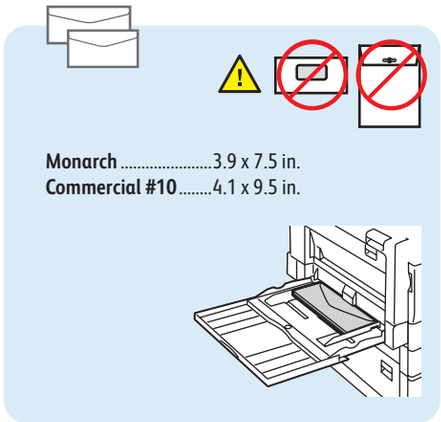

1

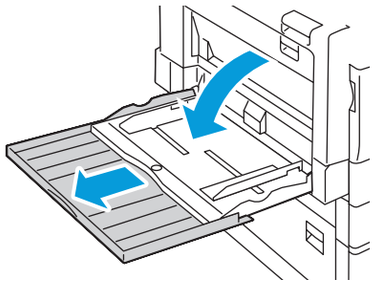

2

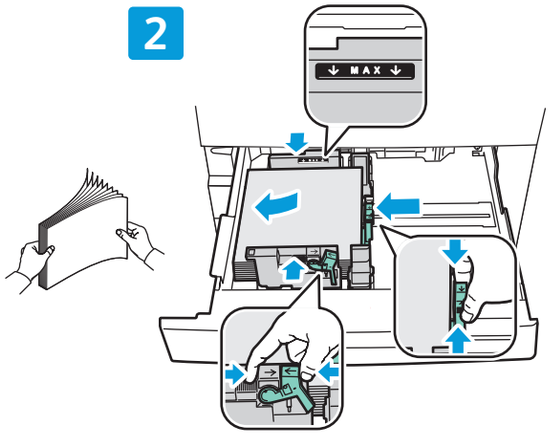

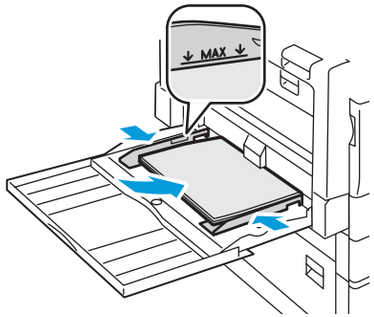

3

EN Confirm or change size and type settings

FR Confirmez ou modifiez les paramètres de format et de type de support

RO Confirmați sau modificați setările pentru format și tip

TU Boyut ve tür ayarlarını onaylayın ve değiştirin

AR تأكيد أو تغيير إعدادات الحجم والنوع

4

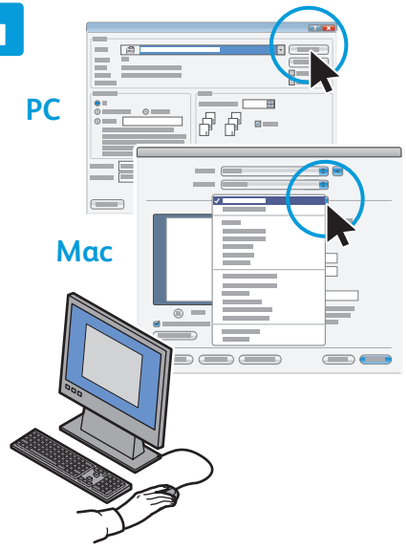

EN When printing, select printing options in the printer driver

FR Pour effectuer une impression, sélectionnez les options requises dans le pilote d'imprimante

RO Atunci când imprimați, selectați opțiunile de imprimare din driverul imprimantei

TU Yazdırma yaparken, yazıcı sürücüsünde yazdırma seçeneklerini seçin

AR عند الطباعة, اختر 'خيارات الطباعة' من برنامج تشغيل الطابعة

Printing from USB

EN Impression depuis une clé USB
RO Imprimare de la USB
TU USB'den yazdırma
AR الطباعة من USB

1

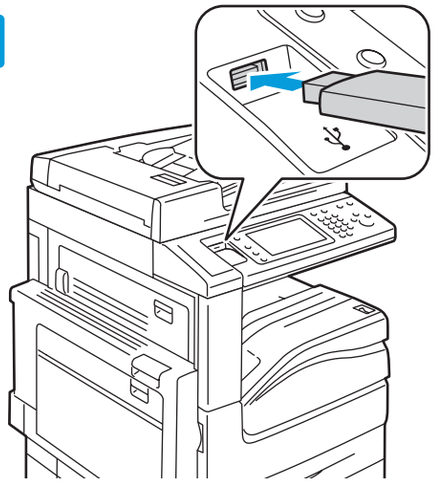

EN Insert USB Flash Drive in the USB port (option)

FR Insérez votre clé USB dans le port USB (option)
RO Introduceți unitatea flash USB în portul USB (opțiune)
TU USB bağlantı noktasına (isteğe bağlı) USB Flash Sürücüsü takın
AR أدخل محرك USB وماضًا في منفذ USB (اختياري)

EN Do not remove USB Flash Drive during reading. Files may be damaged.

FR Ne déconnectez pas la clé USB pendant la lecture. Cela pourrait endommager les fichiers.
RO Nu scoateți unitatea flash USB în timpul citirii datelor. Fișierele se pot deteriora.
TU Okuma sırasında USB Flash Sürücüsünü çıkarmayın. Dosyalar zarar görebilir.
AR لا تفصل محرك USB الوماض خلال القراءة. فإن الإخفاق في امتثال ذلك قد يؤذي الملفات.

2

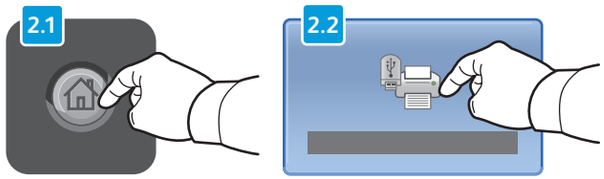

EN Press **Services Home**, then touch **Media Print-Text**

FR Sélectionnez **Accueil Services**, puis **Impression locale - Texte**
RO Apăsați **Pornire Servicii**, apoi apăsați **Suport Imprimare - Text**
TU Servisler Ana Sayfası düğmesine dokunun ve ardından Ortamı Yazdır -Metin düğmesine dokunun
AR المس **Services Home** (الصفحة الرئيسية للخدمات), ثم المس **Media Print-Text** (وسائط الطباعة-نص)

3

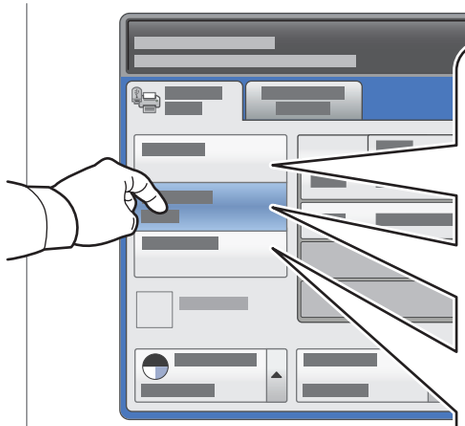

EN Select a printing option

FR Sélectionnez une option d'impression
RO Selectați o opțiune de imprimare
TU Bir yazdırma seçeneği seçin
AR اختر خيار طباعة

EN **Select All**: select all files

FR **Sélectionner tout** : permet de sélectionner tous les fichiers
RO **Selectează Tot**: selectați toate fișierele
TU **Tümünü Seç**: tüm dosyaları seçin
AR **Select All** (اختيار الجميع): اختيار كافة الملفات

EN **Select from list**: select one or more files

FR **Sélectionner dans la liste** : permet de sélectionner un ou plusieurs fichiers
RO **Selectare din Listă**: selectați unul sau mai multe fișiere
TU **Listeden Seç**: bir veya birden fazla dosya seçin
AR **Select from list** (الاختيار من قائمة): اختيار ملف واحد أو أكثر

EN **Select Range**: select a range of files

FR **Sélectionner plage** : permet de sélectionner une plage de fichiers
RO **Selectare Gamă**: selectați o categorie de fișiere
TU **Aralık Seç**: bir dosya aralığı seçin
AR **Select Range** (اختيار نطاق): اختيار نطاق ملفات

4

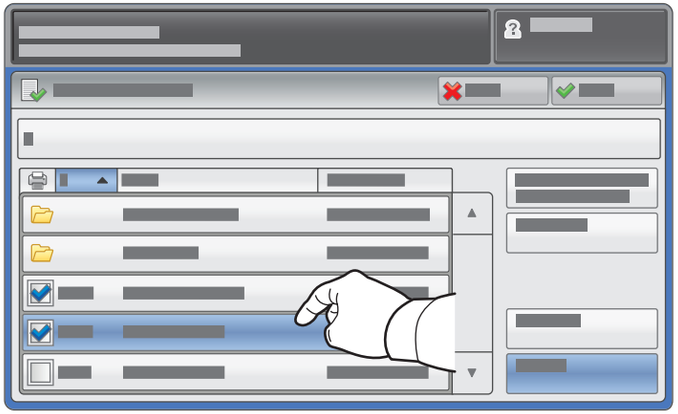

EN To select from list, touch the file names.
To deselect, touch file names again.

FR Pour sélectionner des fichiers dans une liste, appuyez sur les noms de fichier.
Pour les désélectionner, appuyez de nouveau sur les noms de fichier.

RO Pentru a selecta din listă, apăsați pe numele fișierelor.
Pentru a deselecta, apăsați din nou pe numele fișierelor.

TU Listeden seçmek için, dosya adlarına dokunun.
Seçimi kaldırmak için, dosya adlarına tekrar dokunun.

AR للاختيار من قائمة, المس أسماء الملفات. لإلغاء الاختيار, المس أسماء الملفات ثانية.

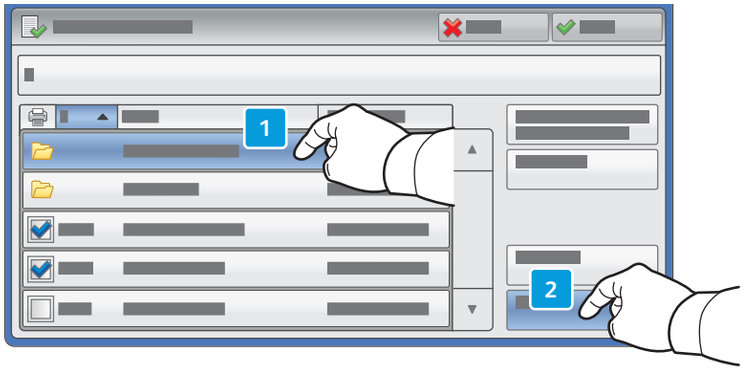

EN To open folders, touch the folder name then touch **Next**.

FR Pour ouvrir un dossier, sélectionnez le nom du dossier, puis **Suivant**.

RO Pentru a deschide foldere, apăsați pe numele folderului, apoi apăsați **Următorul**.

TU Klasörleri açmak için, klasör adına dokunun ve ardından **İleri** düğmesine dokunun.

AR لفتح القوائم, المس اسم المجلد ثم المس **Next** (التالي).

5

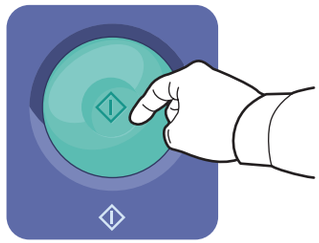

EN Press **Start**

FR Appuyez sur **Démarrer**

RO Apăsați **Start**

TU **Başlat** düğmesine basın

AR اضغط على **بدء**

EN **Stop**: Pause or cancel job

FR **Arrêt / Pause** : permet de mettre en pause ou d'annuler un travail

RO **Stop**: opriți temporar sau anulați lucrarea

TU **Durdur**: Bir işi duraklatın veya iptal edin

AR **Stop** (وقف): وقف مهمة ما مؤقتًا أو إلغاؤها

EN **Interrupt**: Interrupt printing jobs

FR **Interruption** : permet d'interrompre les travaux d'impression

RO **Întrerupere**: întrerupeți lucrările de imprimare

TU **Kes**: Yazdırma işlerine ara verin

AR **Interrupt** (مقاطعة): مقاطعة مهام الطباعة

EN Copying

FR Copie
RO Copierea
TU Kopyalama
AR النسخ

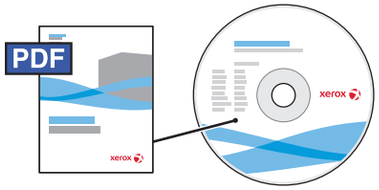

www.xerox.com/office/WC7120docs

EN For details on settings and advanced procedures, see the *Copying* chapter in the *User Guide* located on your *Software and Documentation* disc or online.

FR Pour plus d'informations sur les paramètres et les procédures avancées, consultez le chapitre *Copie* du *Guide de l'utilisateur* qui se trouve sur le disque *Software and Documentation* (Logiciels et documentation) ou en ligne.

RO Pentru detalii despre setări şi proceduri avansate, consultaţi capitolul *Copierea* din *Ghidul de utilizare* aflat pe discul *Software and Documentation* CD (CD Software şi documentaţie) sau disponibil online.

TU Ayarlara ve gelişmiş yordamlara ilişkin daha fazla bilgi için, *Software and Documentation* (Yazılım ve Dokümantasyon) diskinizde veya çevrimiçi olarak bulunan *Kullanım Kılavuzu*'ndaki *Kopyalama* bölümüne bakın.

AR للاطلاع على تفاصيل الإعدادات والإجراءات المتقدمة, راجع فصل *Copying* (النسخ) الموجود في *User Guide* (دليل المستخدم) الذي في قرص disc *Software and Documentation* (قرص البرامج والوثائق) أو في الإنترنت.

EN Basic Copying

FR Copie de base
RO Copierea de bază
TU Temel Kopyalama
AR نسخ أساسي

1

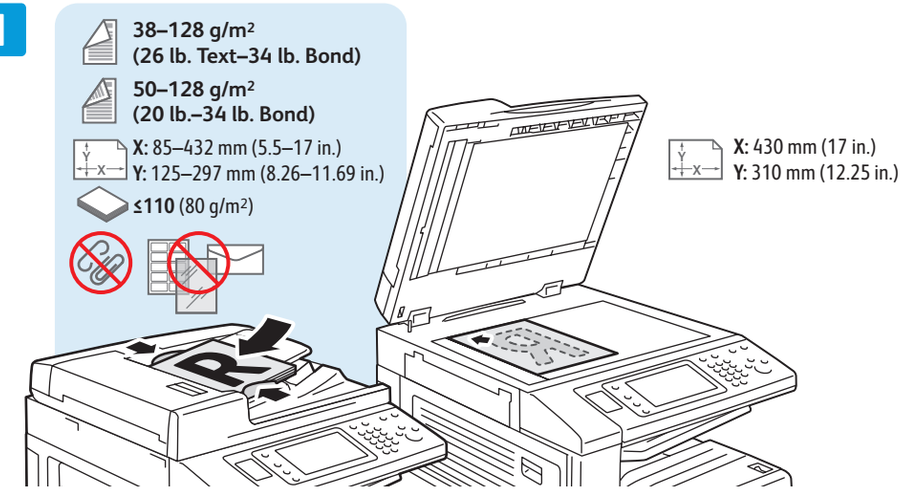

EN Load original

FR Chargez l'original
RO Încărcaţi originalul
TU Orijinal Yükleyin
AR تحميل النسخ الأصلية

2

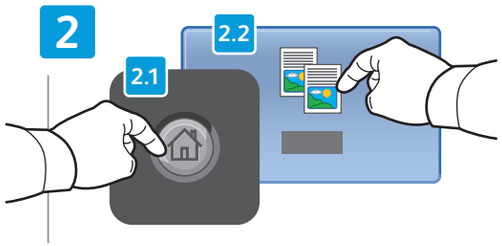

EN Press **Services Home**, then touch **Copy**

FR Sélectionnez **Accueil Services**, puis **Copie**
RO Apăsaţi **Pornire Servicii**, apoi apăsaţi **Copiere**
TU **Servisler Ana Sayfası** düğmesine dokunun ve ardından **Kopyala** düğmesine dokunun
AR المس **Services Home** (الصفحة الرئيسية للخدمات), ثم المس **Copy** (نسخ)

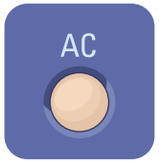

EN **Clear All**: clears previous settings

FR **Annuler tout**: annule tous les paramètres précédemment sélectionnés
RO **Şterge Tot**: ştergeţi setările anterioare
TU **Tümünü Sil**: önceki ayarları silin
AR **Clear All** (مسح الكل): مسح الإعدادات السابقة

Copying

3

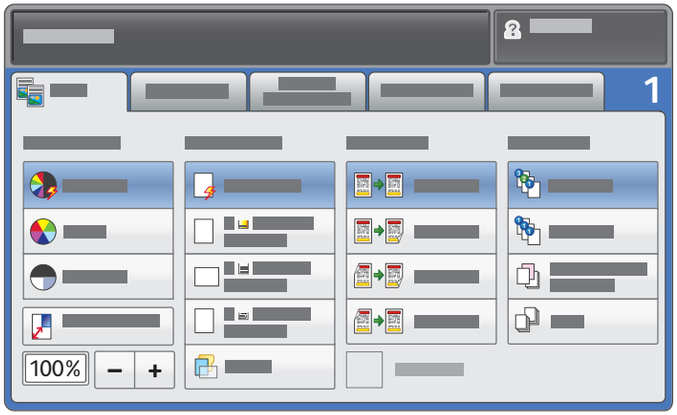

EN Select settings

FR Sélectionnez les paramètres
RO Selectați setările
TU Ayarları seçin
AR حدد الإعدادات

4

EN Select number of copies

FR Sélectionnez le nombre de copies
RO Selectați numărul de copii
TU Kopya sayısını seçin
AR حدد عدد النسخ

5

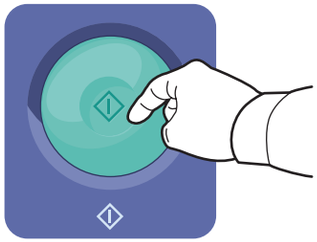

EN Press **Start**

FR Appuyez sur **Démarrer**
RO Apăsați **Start**
TU **Başlat** düğmesine basın
AR اضغط على **بدء**

EN **Stop**: Pause or cancel job

FR **Arrêt / Pause** : permet de mettre en pause ou d'annuler un travail
RO **Stop**: opriți temporar sau anulați lucrarea
TU **Durdur**: Bir işi duraklatın veya iptal edin
AR **Stop** (وقف): وقف مهمة ما مؤقتًا أو إلغاؤها

EN **Interrupt**: Interrupt printing jobs

FR **Interruption** : permet d'interrompre les travaux d'impression
RO **Întrerupere**: întrerupeți lucrările de imprimare
TU **Kes**: Yazdırma işlerine ara verin
AR **Interrupt** (مقاطعة): مقاطعة مهام الطباعة

Scanning

FR Numérisation
RO Scanarea
TU Tarama
AR المسح الضوئي

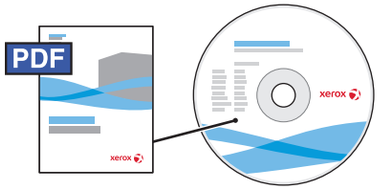

www.xerox.com/office/WC7120docs

EN See the *Scanning* chapter in the *User Guide* for details on scan workflows, settings, and advanced procedures.

Also see the *System Administrator Guide* to enable a Public folder and set up other scan workflows.

FR Consultez le chapitre *Numérisation* du *Guide de l'utilisateur* pour plus d'informations sur les flux de numérisation, les paramètres et les procédures avancées.

Consultez également le *Guide de l'administrateur système* pour plus d'informations sur l'activation d'un dossier public et la configuration d'autres flux de numérisation.

RO Consultați capitolul *Scanning* (Scanarea) din *User Guide* (Ghidul de utilizare) pentru detalii privind fluxurile de lucru, setările şi procedurile avansate pentru scanare.

De asemenea, consultați *System Administrator Guide* (Ghidul administratorului de sistem) pentru a activa un folder Public şi a configura alte fluxuri de lucru pentru scanare.

TU Tarama iş akışlarına, ayarlara ve gelişmiş yordamlara ilişkin daha fazla bilgi için, *Kullanım Kılavuzu*'ndaki *Tarama* bölümüne bakın.

Ayrıca, Genel klasörü etkinleştirmek veya diğer iş akışlarını ayarlamak için System Administrator Guide *(Sistem Yöneticisi Kılavuzu)*'na bakın.

AR راجع فصل *Scanning* (المسح الضوئي) من *User Guide* (دليل المستخدم) للاطلاع على معلومات مسهبة حول إجراء عمل المسح الضوئي وإعداداته وإجراءاته المتقدمة.

راجع أيضًا *System Administrator Guide* (دليل مسؤول النظام) لتمكين مجلد عمومي وإعداد إجراءات أخرى للمسح الضوئي.

Scan to Email

FR Numérisation vers courriel
RO Scanarea către e-mail
TU E-postaya Tarama
AR المسح الضوئي إلى بريد إلكتروني

1

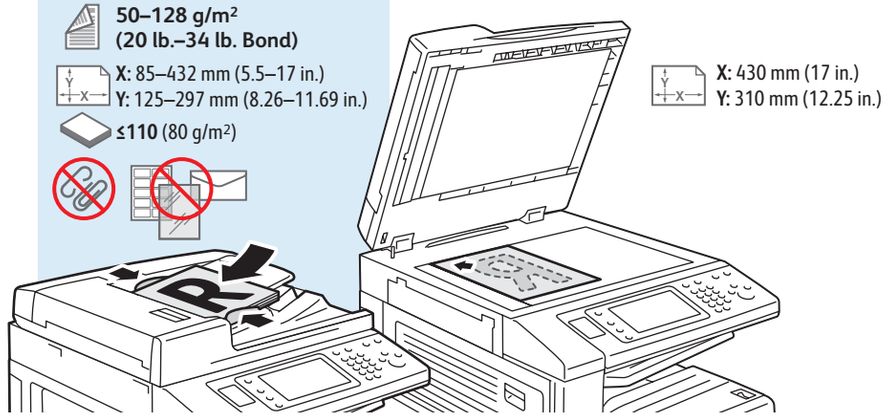

EN Load original

FR Chargez l'original
RO Încărcați originalul
TU Orijinal Yükleyin
AR تحميل النسخ الأصلية

2

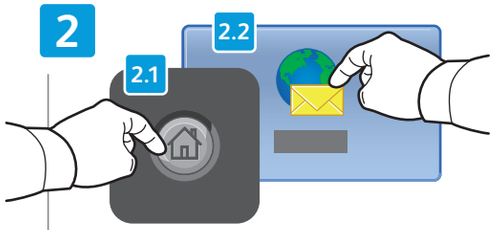

EN Press **Services Home**, then touch **E-mail**

FR Sélectionnez **Accueil Services**, puis **Courriel**
RO Apăsați **Pornire servicii**, apoi apăsați **E-mail**
TU **Servisler Ana Sayfası** düğmesine dokunun ve ardından **E-posta** düğmesine dokunun
AR المس Services Home (الصفحة الرئيسية للخدمات), ثم المس E-Mail (بريد إلكتروني)

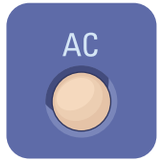

EN **Clear All**: clears previous settings

FR **Annuler tout:** annule tous les paramètres précédemment sélectionnés
RO **Şterge Tot**: ştergeți setările anterioare
TU **Tümünü Sil**: önceki ayarları silin
AR **Clear All** (مسح الكل): مسح الإعدادات السابقة

Scanning

3

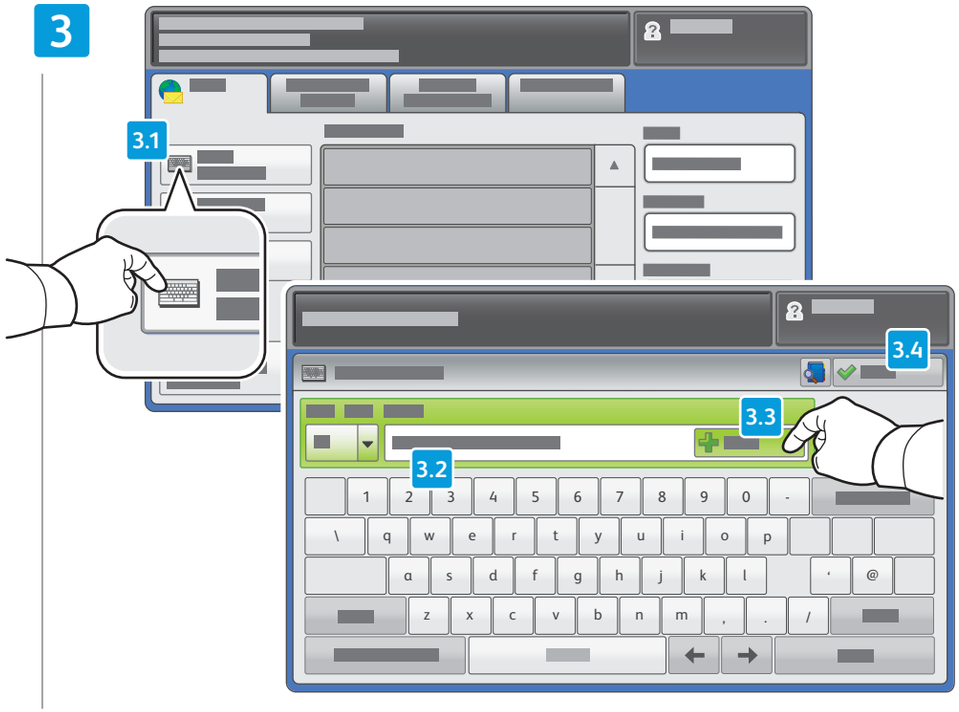

EN To type new addresses, touch **New Recipient**, then touch **+Add** for each recipient, then **Close**

FR Pour entrer de nouvelles adresses, sélectionnez **Nouveau destinataire**, appuyez sur **Ajouter** pour chaque destinataire, puis **Fermer**

RO Pentru a introduce adrese de e-mail noi, apăsați **Destinatar Nou**, apoi apăsați **+Adăugare** pentru fiecare destinatar, apoi **Închidere**

TU Yeni adresler yazmak için, **Yeni Alıcı** düğmesine dokunun, sonra her bir yeni alıcı için **+Ekle** düğmesine ve ardından **Kapat** düğmesine dokunun

AR لكتابة عناوين جديدة, المس **New Recipient** (مستلم جديد), ثم المس **+Add** (إضافة+) لكل مستلم, ثم **Close** (إغلاق)

EN Use the **Address Book** to enter stored addresses.

FR Utilisez le **carnet d'adresses** pour ajouter des adresses mémorisées.

RO Pentru a introduce adrese deja memorate, utilizați **Agenda de Adrese**.

TU Kayıtlı adresler girmek için, **Adres Defteri** seçeneğini kullanın.

AR استخدم **Address Book** (دفتر العناوين) لإدخال العناوين المخزنة.

4

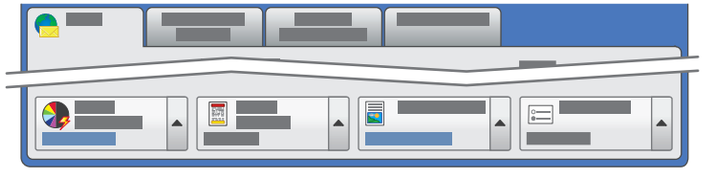

EN Select settings

FR Sélectionnez les paramètres

RO Selectați setările

TU Ayarları seçin

AR حدد الإعدادات

5

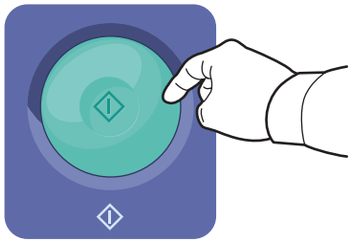

EN Press **Start**

FR Appuyez sur **Démarrer**

RO Apăsați **Start**

TU **Başlat** düğmesine basın

AR اضغط على **بدء**

EN **Stop**: Pause or cancel job

FR **Arrêt / Pause** : permet de mettre en pause ou d'annuler un travail

RO **Stop**: opriți temporar sau anulați lucrarea

TU **Durdur**: Bir işi duraklatın veya iptal edin

AR **Stop** (وقف): وقف مهمة ما مؤقتًا أو إلغاؤها

Scanning

Scan to USB

FR Numérisation vers USB
RO Scanarea către USB
TU USB'ye Tarama
AR المسح الضوئي إلى USB

EN This feature cannot be used when the Media Card Reader option is connected.

FR Cette fonction n'est pas disponible lorsque le lecteur de carte (en option) est connecté.
RO Această funcție nu poate fi utilizată atunci când opțiunea Cititor de card media este conectată.
TU Bu özellik Ortam Kart Okuyucusu seçeneği bağlandığında kullanılamaz.
AR لا يمكن استخدام هذه الميزة وخيار قارئ بطاقات الوسائط متصل.

1

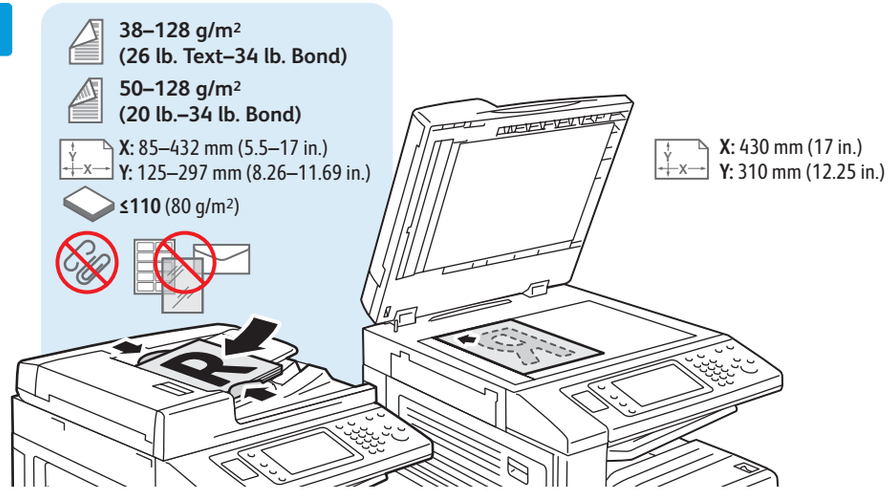

EN Load original

FR Chargez l'original
RO Încărcați originalul
TU Orijinal Yükleyin
AR تحميل النسخ الأصلية

2

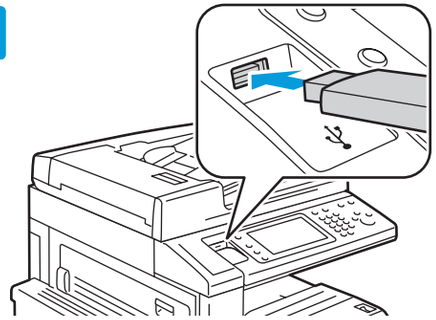

EN Insert USB Flash Drive in the USB port (option)

FR Insérez une clé USB dans le port USB (option)
RO Introduceți unitatea flash USB în portul USB (opțiune)
TU USB bağlantı noktasına (isteğe bağlı) USB Flash Sürücüsü takın.
AR أدخل محرك USB وماضًا في منفذ USB (اختياري)

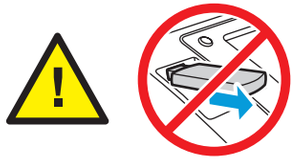

EN Do not remove USB Flash Drive during reading. Files may be damaged.

FR Ne déconnectez pas la clé USB pendant la lecture. Cela pourrait endommager les fichiers.
RO Nu scoateți unitatea flash USB în timpul citirii datelor. Fişierele se pot deteriora.
TU Okuma sırasında USB Flash Sürücüsünü çıkarmayın. Dosyalar zarar görebilir.
AR لا تفصل محرك USB الوماض خلال القراءة. فإن الإخفاق في امتثال ذلك قد يؤذي الملفات.

3

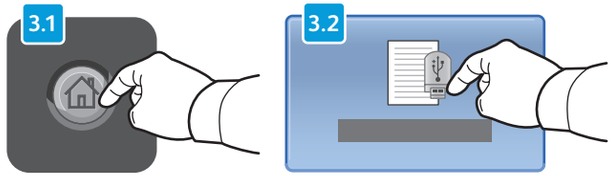

EN Press **Services Home**, then touch **Store to USB**

FR Sélectionnez **Accueil Services**, puis **Mémorisation USB**
RO Apăsați **Pornire Servicii**, apoi apăsați **Stocare în USB**
TU **Servisler Ana Sayfası** düğmesine dokunun ve ardından **USB'ye Kaydet** düğmesine dokunun
AR المس Services Home (الصفحة الرئيسية للخدمات), ثم المس **Store to USB** (التخزين إلى USB)

Scanning

4

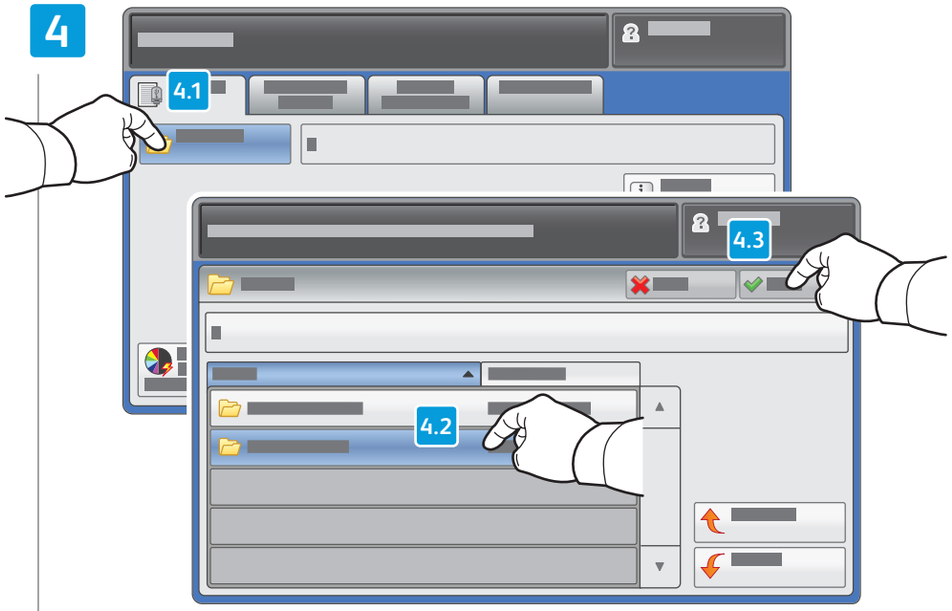

EN Touch **Save in** and select the desired folder, then touch **Save to** to select the storage location

FR Sélectionnez **Enregistrer dans** pour choisir le dossier requis, puis **Enregistrer** pour choisir l'emplacement de mémorisation

RO Apăsați **Salvează în** și selectați folderul dorit, apoi apăsați **Salvează în** pentru a selecta locația de stocare

TU **Kaydet** düğmesine dokunun ve istediğiniz klasörü seçin, ardından saklama konumunu seçmek için **Kaydetme Yeri** düğmesine dokunun

AR المس **Save in** (الحفظ في) واختر المجلد المطلوب, ثم المس **Save to** (الحفظ إلى) لاختيار موقع التخزين

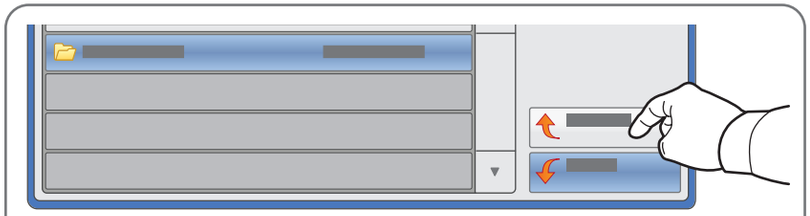

EN To navigate folders, touch the folder name then touch **Next** or **Previous**.

FR Pour parcourir les dossiers, sélectionnez le nom du dossier, puis **Suivant** ou **Précédent**.

RO Pentru a naviga în foldere, apăsați pe numele folderului, apoi apăsați **Următorul** sau **Anterior**.

TU Klasörlerde gezinmek için, klasör adına dokunun ve ardından **İleri** veya **Geri** düğmesine dokunun.

AR للتنقل بين المجلدات, المس اسم المجلد ثم المس **Next** (التالي) أو **Previous** (السابق).

5

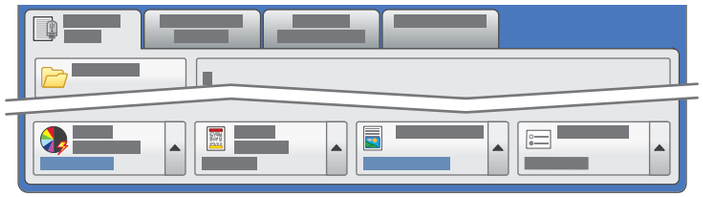

EN Select settings

FR Sélectionnez les paramètres

RO Selectați setările

TU Ayarları seçin

AR حدد الإعدادات

6

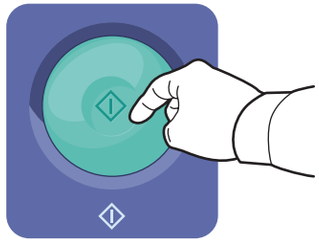

EN Press **Start** then wait for scan to finish before removing USB drive

FR Appuyez sur **Démarrer** et attendez la fin de la numérisation avant de déconnecter la clé USB

RO Apăsați **Start**, apoi așteptați încheierea scanării înainte de a scoate unitatea USB

TU **Başlat** düğmesine dokunun, ardından USB sürücüsünü çıkarmadan önce tarama işleminin sonlanmasını bekleyin

AR اضغط **بدء** ثم تظر حتى إتمام المسح الضوئي قبل إزالة محرك USB

EN Faxing

FR Télécopie
RO Utilizarea faxului
TU Faks Gönderme
AR الفاكس

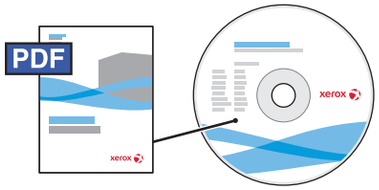

www.xerox.com/office/WC7120docs

EN See the *Faxing* chapter in the *User Guide* to learn about Internet fax (email) and server fax features, and details on fax settings and advanced procedures for this option.

FR Consultez le chapitre *Télécopie* dans le *Guide de l'utilisateur* pour en savoir plus sur les fonctions de serveur fax et de fax Internet (courriel), et pour plus d'informations sur les paramètres de télécopie et les procédures avancées liées à cette option.

RO Consultați capitolul *Utilizarea faxului* din *Ghidul de utilizare* pentru a afla mai multe despre funcțiile Fax Internet (e-mail) şi Fax Server şi pentru detalii privind setările fax şi procedurile avansate pentru această opțiune.

TU Internet faksı (e-posta) ve sunucu faksı özellikleri hakkında daha fazla bilgi almak ve bu seçenek için sunucu faksı özelliklerine ve gelişmiş yordamlara ilişkin ayrıntılar için, *Kullanım Kılavuzu*'ndaki *Faks Gönderme* seçeneğine bakın.

AR راجع فصل *Faxing* (الفاكس) من *User Guide* (دليل المستخدم) للتعلم حول ميزات فاكس الإنترنت (بريد إلكتروني) وفاكس الملقم, وعن تفاصيل إعدادات الفاكس والإجراءات المتقدمة الخاصة بهذا الخيار.

EN Basic Faxing

FR Télécopie de base
RO Proceduri de bază pentru utilizarea faxului
TU Temel Faks Gönderme
AR (الإرسال والاستقبال الأساسي بالفاكس) Basic Faxing

1

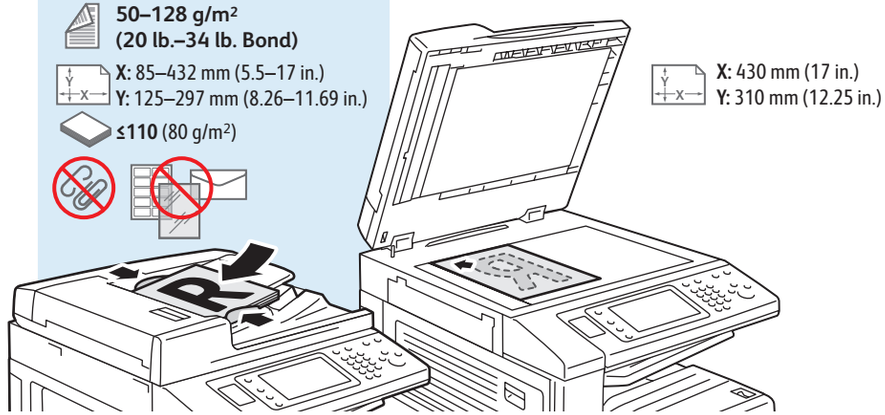

EN Load original

FR Chargez l'original
RO Încărcați originalul
TU Orijinal Yükleyin
AR تحميل النسخ الأصلية

2

EN Press **Services Home**, then touch **Fax**

FR Sélectionnez **Accueil Services**, puis **Fax**
RO Apăsați **Pornire Servicii**, apoi apăsați **Fax**
TU **Servisler Ana Sayfası** düğmesine dokunun ve ardından **Faks** düğmesine dokunun
AR المس **Services Home** (الصفحة الرئيسية للخدمات), ثم المس **Fax** (فاكس)

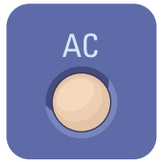

EN **Clear All**: clears previous settings

FR **Annuler tout:** annule tous les paramètres précédemment sélectionnés
RO **Şterge Tot**: ştergeţi setările anterioare
TU **Tümünü Sil**: önceki ayarları silin
AR **Clear All** (مسح الكل): مسح الإعدادات السابقة

3

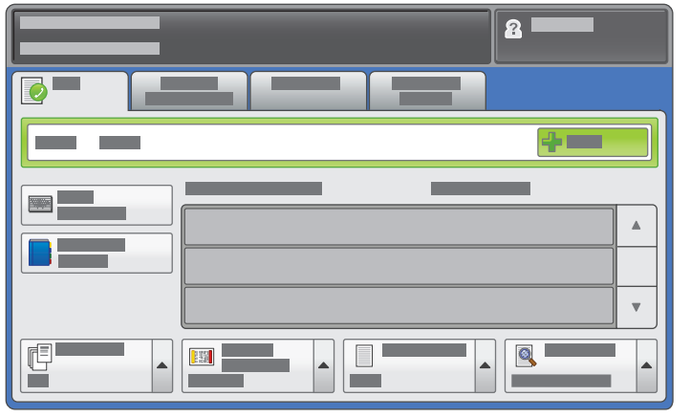

EN Enter fax number

FR Entrez le numéro de fax

RO Introduceți numărul de fax

TU Faks numarasını girin

AR أدخل رقم الفاكس

EN To add more fax numbers, enter the number and touch **+Add**. For Internet Fax, touch **New Recipient** to enter email addresses.

FR Pour ajouter d'autres numéros de fax, entrez le numéro et sélectionnez **Ajouter**. Pour les fax Internet, sélectionnez **Nouveau destinataire** et entrez les adresses électroniques.

RO Pentru a adăuga mai multe numere de fax, introduceți numerele și apăsați **+Adăugare**. Pentru Fax Internet, apăsați **Destinatar Nou** pentru a introduce adresele de e-mail.

TU Daha fazla faks numarası eklemek için, numarayı girin ve **+Ekle** düğmesine dokunun. Internet Faksında, e-posta adreslerini girmek için **Yeni Alıcı** düğmesine dokunun.

AR لإضافة المزيد من أرقام الفاكس, أدخل الرقم والمس **+Add** (إضافة+). لفاكس الإنترنت, المس **Add Recipient** (إضافة مستلم) لإدخال عنوان بريد إلكتروني.

EN Use the **Address Book** to enter stored fax numbers.

FR Utilisez le **carnet d'adresses** pour ajouter des numéros de fax mémorisés.

RO Pentru a introduce adrese deja memorate, utilizați **Agenda de Adrese**.

TU Kayıtlı faks numaraları girmek için, **Adres Defteri** seçeneğini kullanın.

AR استخدم **Address Book** (دفتر العناوين) لإدخال أرقام الفاكس المخزنة.

4

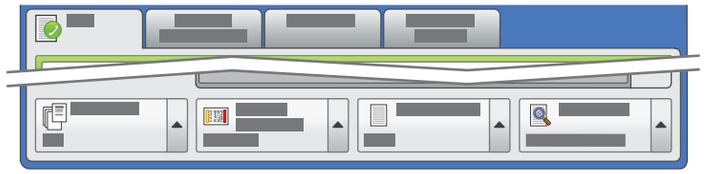

EN Select settings

FR Sélectionnez les paramètres

RO Selectați setările

TU Ayarları seçin

AR حدد الإعدادات

5

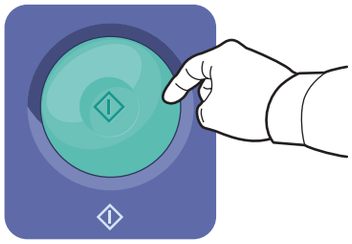

EN Press **Start**

FR Appuyez sur **Démarrer**

RO Apăsați **Start**

TU **Başlat** düğmesine basın

AR اضغط على **بدء**

EN **Stop**: Pause or cancel job

FR **Arrêt / Pause** : permet de mettre en pause ou d'annuler un travail

RO **Stop**: opriți temporar sau anulați lucrarea

TU **Durdur**: Bir işi duraklatın veya iptal edin

AR **Stop** (وقف): وقف مهمة ما مؤقتًا أو إلغاؤها

Faxing

EN Paper Jams

FR Incidents papier
RO Blocaje de hârtie
TU Kağıt Sıkışmaları
AR انحشار الورق

EN When a jam occurs, the control panel touch screen displays an animated graphic showing how to clear the jam.

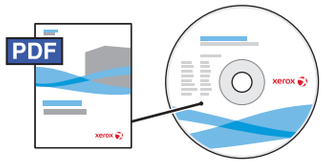

www.xerox.com/office/WC120docs

Also see *Clearing Paper Jams* in the *User Guide* for more jam clearing tips and detailed procedures.

FR Si un incident papier survient, l'écran tactile du panneau de commande affiche une animation graphique indiquant comment résoudre l'incident.

Pour des conseils supplémentaires et des procédures détaillées, consultez également la section *Élimination des incidents papier* dans le *Guide de l'utilisation*.

RO Atunci când apare un blocaj, ecranul senzorial al panoului de comandă afişează un grafic animat care ilustrează modul de înlăturare a blocajului.

Consultați și capitolul *Înlăturarea blocajelor de hârtie* din *Ghidul de utilizare* pentru mai multe recomandări şi proceduri detaliate pentru înlăturarea blocajelor.

TU Bir sıkışma gerçekleştiğinde, kontrol paneli dokunmatik ekranı sıkışmanın nasıl giderileceğine ilişkin animasyonlu bir grafik görüntüler.

Daha fazla sıkışma giderme ipucu ve ayrıntılı yordamlar için, *Kullanım Kılavuzu*'ndaki *Kağıt Sıkışmalarını Giderme* bölümüne bakın.

AR عند انحشار الورق, تعرض شاشة اللمس للوحة التحكم رسمًا متحركًا يوضح طريقة تحرير الانحشار.

راجع أيضًا *Clearing Paper Jams* (تحرير انحشار الورق) في *User Guide* (دليل المستخدم) للاطلاع على تلميحات إضافية لتحرير انحشار الورق وإجراءات متقدمة.

EN **CAUTION:** To avoid damage, remove misfed media gently and avoid tearing it. Try to remove the media in the direction that it would normally feed. Any pieces left in the printer can cause further misfeeds. Do not reload media that has misfed.

The printed side may smudge, and toner may stick to your hands. Avoid spills, and wash off any toner with cool water and soap. Do not use hot water.

FR **ATTENTION :** pour éviter tout endommagement, dégagez le support délicatement, sans le déchirer. Essayez de tirer le support dans le sens d'alimentation normale. Tout résidu de support dans l'imprimante pourrait entraîner d'autres faux départs. Ne rechargez pas un support qui a subi un faux départ.

L'encre de la face imprimée pourrait couler et le toner pourrait tâcher sur vos mains. Veillez à ne pas de répandre le toner. Si cela se produit, nettoyez-le avec de l'eau froide et du savon. N'utilisez pas d'eau chaude.

RO **ATENȚIE:** Pentru a nu deteriora aparatul, îndepărtați cu grijă suportul de imprimare încărcat greșit și evitați ruperea acestuia. Încercați să scoateți suportul de imprimare în direcția în care se încarcă în mod normal. Bucățile de hârtie lăsate în imprimantă pot cauza blocaje ulterioare. Nu reîncărcați suporturi de imprimare care s-au blocat.

Partea imprimată a hârtiei se poate păta și tonerul se poate transfera pe mâinile dvs. Evitați vărsarea tonerului; în cazul în care s-a vărsat, curățați-l cu apă rece și săpun. Nu utilizați apă fierbinte.

TU **DİKKAT:** Hasar vermemek için, yanlış beslenmiş ortamı yavaşça çıkarın ve yırtılmasından kaçının. Ortamı normal olarak beslendiği yönde çıkarmaya çalışın. Yazıcıda kalan herhangi bir parça daha sonra yanlış beslemelere neden olabilir. Yanlış beslenmiş ortamları tekrar yüklemeye çalışmayın.

Yazdırılan taraf lekelenebilir ve ellerinize toner bulaşabilir. Sıçramaları engelleyin ve toneri soğuk suyla ve sabunla yıkayın. Sıcak su kullanmayın.

AR **تنبيه:** لتجنب إلحاق الأضرار, أزل الوسائط الخاطئة تغذيتها برفق حارصًا على عدم تمزيقها. حاول إزالة الوسائط في اتجاه تغذيتها الطبيعي. قد يؤدي إبقاء أية أجزاء في الطابعة إلى حصول التغذية الخاطئة لاحقًا. لا تعيد تحميل الوسائط التي تمت تغذيتها خطأً.

فقد يتلطخ الجانب المطبوع عليه ومسحوق الحبر قد يلتصق بيديك. تجنب السكب واغسل كافة مسحوق الحبر بماء باردة وصابون. لا تستخدم الماء الحار.