Novembre 2009
701P50272

Stampante a colori per grandi formati Xerox® 8254E™ / 8264E™

Guida per l'utente

©2009 Xerox Corporation. Tutti i diritti riservati. I diritti non pubblicati sono protetti ai sensi delle leggi sul copyright in vigore negli Stati Uniti. Il contenuto di questa pubblicazione non può essere riprodotto in alcuna forma senza l'autorizzazione di Xerox Corporation.

Xerox®, il design della sfera della connettività e Xerox® 8254E™ / 8264E™ Color Wide Format sono marchi di Xerox Corporation negli Stati Uniti e/o in altri paesi. La protezione dei diritti d'autore è rivendicata tra l'altro per tutte le forme e i contenuti di materiale e informazioni soggetti al diritto d'autore, come ammesso attualmente dalla legge scritta o giudiziale, o come successivamente concesso, compreso, a titolo esemplificativo, il materiale generato dai programmi software visualizzati sullo schermo, quali gli stili, i modelli, le icone, le schermate ecc.

Microsoft Windows 2000P® è un marchio registrato di Microsoft Corporation® negli Stati Uniti e/o in altri paesi. Intel Pentium III® è un marchio registrato di Intel Corporation negli Stati Uniti e/o in altri paesi.

Questo documento è soggetto a modifiche periodiche. Le modifiche, le inesattezze tecniche e gli errori tipografici saranno corretti nelle edizioni successive.

Sommario

1 Istruzioni per la sicurezza

Introduzione 1-1
Avvertenze, Attenzioni e Note 1-2
Importanti istruzioni di sicurezza 1-3
Certificazioni elettromeccaniche 1-8
Avvertenze FCC per gli Stati Uniti 1-8
Conformità EME per il Canada 1-8
Omologazione di sicurezza del prodotto 1-9
Certificazioni europee 1-9
Etichette di avvertenza 1-10
Utilizzo delle etichette di avvertenza 1-10
Posizione e tipologia delle etichette di avvertenza 1-11
8254E soltanto - Etichette con procedure operative 1-15
Utilizzo delle etichette con procedure operative 1-15
Posizione e tipologia delle etichette con procedure operative 1-16
Riciclaggio e smaltimento del prodotto 1-17
Stati Uniti e Canada 1-17
Altri paesi 1-17
Unione Europea 1-17

2 Descrizione del prodotto

Introduzione 2-1
Funzioni 2-1
Nomi dei componenti e relative funzioni 2-2
8264E - Sezione anteriore 2-2
8254E - Sezione anteriore 2-4
Retro della stampante 2-6
Posizione e funzione degli elementi di riscaldamento 2-8
Pannello di controllo della stampante 2-10

3 Preparazione di un lavoro

Introduzione 3-1
Collegamento 3-1
8264E - Collegamenti dei cavi di alimentazione 3-2
8254E - Collegamento del cavo di alimentazione 3-2
Accensione e spegnimento della stampante 3-5
Accensione della stampante 3-5
Spegnimento della stampante 3-6

Connessione dell'interfaccia di rete 3-9
Requisiti di sistema 3-9
Preparazione dei cavi 3-9
Connessione del cavo di interfaccia di rete 3-10
Gestione dei supporti 3-12
Caricamento del supporto su rullo 3-12
Posizionamento del supporto su rullo 3-19
8264E - Posizionamento del supporto su rullo 3-19
Impostazione del tipo di supporto 3-31
Stampa di prova 3-33
Set Up List (Elenco impostazioni) 3-36
Nozzle Check (Controllo ugelli) 3-37
Mode Print (Stampa modalità) 3-38
Color Palette (Tavolozza colori) 3-38
Adjust print (Regolazione stampa) 3-39

4 Gestione della stampante

Introduzione 4-1
Flusso di lavoro 4-1
Stato della stampante 4-3
Ready to Print 4-3
Display menu Setup (Configurazione) 4-3
Modifica dello stato della stampante 4-3
Utilizzo dei supporti 4-5
Tipo di supporto 4-5
Precauzioni per la gestione dei supporti 4-6
Precauzioni per la conservazione dei supporti 4-6
Area di stampa 4-7
Regolazione dell'altezza della testina 4-8
Innalzamento della testina di stampa 4-8
Riposizionamento della testina di stampa nella posizione originale 4-11
Panoramica sui menu 4-15
Configurazione del menu Setup (Elemento 1 di 7 totali) 4-16
Menu Test Print (Stampa di prova) (Elemento di configurazione 2 di 7 totali) 4-48
Menu Adjust Print (Regolazione stampa) (Elemento di configurazione 3 di 7 totali) 4-49
Menu Cleaning (Pulizia) (Elemento di configurazione 4 di 7 totali) 4-50
Menu Selection (Selezione) (Elemento di configurazione 5 di 7 totali) 4-50
Menu Version (Versione) (Elemento di configurazione 6 di 7 totali) 4-53
Menu Sleep Mode (Modo risparmio energetico) (Elemento di configurazione 7 di 7 totali) 4-53
Configurazioni dei menu sul pannello di controllo 4-57
Procedura di configurazione dei menu 4-57
Impostazioni dei menu sul pannello di controllo 4-59

Operazioni dal pannello di controllo 4-60
Alimentazione dei supporti di stampa 4-60
Compensazione dell'alimentazione del supporto 4-60
8264E soltanto - Installazione delle piastre di sostegno supporto 4-74
Controllo degli elementi del riscaldatore 4-79
Pannello di controllo durante la stampa 4-92
Alimentazione dei supporti di stampa 4-92
Interruzione dell'operazione di stampa 4-93
Modifica e conferma dei valori impostati durante la stampa 4-94
Pausa della stampa 4-96
Operazioni successive alla stampa 4-97
Taglio del supporto di stampa 4-97

5 Problemi e soluzioni

Introduzione 5-1
Guasti e malfunzionamenti della stampante 5-1
Problemi di installazione e introduzione 5-1
Impossibile stampare 5-2
Risoluzione dei problemi relativi ai supporti di stampa 5-5
Risoluzione dei problemi relativi alla stampa 5-8
Messaggi di errore 5-12
Messaggi di stato 5-12
Visualizzazione messaggio di errore e soluzioni 5-14
Visualizzazione errori dati e soluzioni 5-16
Visualizzazione errori di comando e soluzioni 5-16
Errori che richiedono il riavvio 5-17
Inceppamenti supporto 5-18

6 Manutenzione

Introduzione 6-1
Sostituzione dei materiali di consumo 6-1
Sostituzione delle cartucce inchiostro 6-1
Sostituzione dei supporti su rullo 6-7
8264E soltanto - Sostituzione delle spugne della vaschetta per gli spruzzi 6-13
Pulizia 6-16
Pulizia dello chassis esterno 6-16
Pulizia dell'interno della stampante 6-17
Pulizia della testina 6-21
Pulizia della lama di pulizia 6-22
Pulizia attorno al tappo 6-31
8264E - Pulizia attorno alla testina di stampa 6-33
8254E - Pulizia attorno alla testina di stampa 6-40
Manutenzione effettuata da un tecnico autorizzato 6-45
Sostituzione periodica delle parti 6-45
Ispezione periodica 6-46
Immagazzinamento a lungo termine della stampante 6-46

7 Appendice

Specifiche del prodotto 7-1
8264E - Specifiche della stampante. 7-1
8254E - Specifiche della stampante. 7-3
Specifiche dell'interfaccia. 7-5
Specifiche dell'interfaccia di rete 7-5
Elenco opzioni/materiali 7-6
Materiali di consumo 7-6

1

Istruzioni per la sicurezza

Introduzione

In questo capitolo si spiegano le precauzioni da adottare durante l'installazione e l'utilizzo della stampante Xerox® 8254E™ o 8264E™. Si descrivono le note di avvertenza e di attenzione che gli operatori devono conoscere e si mettono in evidenza le etichette di avvertenza sull'unità principale della stampante.

AVVERTENZA:

- Durante l'installazione e l'utilizzo di questa stampante, attenersi alle istruzioni e alle avvertenze fornite nella presente Guida per l'utente.

Si prega di leggere attentamente le istruzioni seguenti prima di accingersi a far funzionare il prodotto e consultarle sempre per assicurare il funzionamento continuativo del prodotto in condizioni di sicurezza.

Questo prodotto Xerox e i relativi materiali di consumo sono stati progettati e collaudati per soddisfare rigorosi requisiti di sicurezza, ivi comprese le valutazioni e le certificazioni da parte degli enti di vigilanza sulla sicurezza, nonché l'omologazione e la conformità alle norme ambientali stabilite.

I test sulla sicurezza e sulle prestazioni e i test ambientali per questo prodotto sono stati eseguiti utilizzando esclusivamente materiali di consumo Xerox.

ATTENZIONE:

- Qualsiasi modifica non autorizzata, ivi compresa l'aggiunta di nuove funzioni o connessioni a dispositivi esterni, può invalidare tale omologazione. Per ulteriori informazioni, rivolgersi al rappresentante Xerox di zona.

Avvertenze, Attenzioni e Note

In questo documento e sulle etichette affisse alla stampante stessa vengono utilizzate tre categorie di avvertenza che si basano sul livello di danno potenziale alla persona dell'operatore o alla stampante.

Comprendere il significato delle seguenti note di avvertenza e attenersi alle istruzioni in questo manuale.

Simbolo	Definizione
⚠ **AVVERTENZA:**	Utilizzata per situazioni di pericolo dove sussiste il rischio lievi, medie o gravi lesioni personali.
ⓘ **ATTENZIONE:**	Utilizzata per situazioni di pericolo dove sussiste il rischio di danno alla stampante.
Nota: / **Note:**	Utilizzata per circostanze speciali e per informazioni che devono essere evidenziate.

Importanti istruzioni di sicurezza

In questa sezione si spiegano le precauzioni generiche da prendere al fine di utilizzare questa stampante in piena sicurezza.

Questa apparecchiatura Xerox e i materiali di consumo sono stati progettati e collaudati per soddisfare rigorosi requisiti di sicurezza. Sono inclusi i controlli da parte degli enti di vigilanza sulla sicurezza, l'omologazione e la conformità alle norme ambientali stabilite.

Per garantire il funzionamento sicuro e duraturo dell'apparecchiatura Xerox, attenersi sempre alle seguenti norme di sicurezza.

AVVERTENZA:

- Attenersi sempre a tutte le avvertenze e alle istruzioni riportate sull'apparecchiatura o con essa fornite.
- Non installare la stampante nei seguenti luoghi, in quanto sussiste il rischio di danni alla stampante.
  - Su un sostegno non stabile
  - Su una superficie non stabile
  - Su una superficie in pendenza o non piana
  - In un'area soggetta a vibrazioni causate da altre apparecchiature
- Non salire e non appoggiare oggetti pesanti sulla stampante. Questa azione potrebbe inclinare o far cadere la stampante e causare danni o lesioni personali.
- Non coprire le prese di ventilazione della stampante, in quanto questa azione potrebbe provocare un incendio.
- Non installare la stampante in luoghi umidi o polverosi, in quanto questa azione potrebbe provocare una scossa elettrica o un incendio.
- Non utilizzare un cavo di alimentazione danneggiato, in quanto questa azione potrebbe provocare una scossa elettrica o un incendio.
- Non collegare o scollegare il cavo di alimentazione con le mani bagnate, in quanto questa azione potrebbe provocare una scossa elettrica o un incendio.
- Non collegare le linee di terra a:
  - Tubature del gas. C'è la possibilità di causare incendi o esplosioni.
  - Linee telefoniche interrate e parafulmini. Sussiste il rischio di passaggio di una forte corrente nel caso in cui il parafulmine sia colpito dal fulmine.
  - Tubature e rubinetti dell'acqua. Se una parte della tubatura è di plastica, non serve come messa a terra.
- Non conservare materiali infiammabili sulla lastra, in quanto questa azione potrebbe provocare un incendio.
- Non versare liquido infiammabile sulla lastra, in quanto questa azione potrebbe provocare un incendio.

- Non inserire o far cadere oggetti metallici o infiammabili nella stampante attraverso le aperture, ad esempio le prese di ventilazione. Questa azione potrebbe provocare una scossa elettrica o un incendio.
- Se sono entrate sostanze estranee o liquidi, ad esempio acqua, nella stampante, non utilizzarla, in quanto questa azione potrebbe provocare una scossa elettrica o un incendio.
  - Premere immediatamente il pulsante [Alimentazione] della stampante per spegnerla, scollegare il cavo di alimentazione dalla presa elettrica dell'edificio e rivolgersi al rivenditore Xerox di zona.
- Prima di pulire questo prodotto, scollegarlo dalla presa elettrica. Utilizzare sempre materiali creati appositamente per questo prodotto. L'uso di altri materiali potrebbe comprometterne le prestazioni e creare situazioni di pericolo.
- Non utilizzare detergenti spray. I detergenti spray possono essere esplosivi o infiammabili se utilizzati su apparecchi elettromeccanici.
- Avere sempre la massima cura quando si sposta o trasferisce l'apparecchiatura. Rivolgersi al servizio di assistenza Xerox di zona per concordare il trasferimento della stampante in un luogo esterno alla sede.
- Posizionare l'apparecchiatura su una superficie rigida e piana in grado di sostenerne il peso (non su moquette spessa).
- Sistemare l'apparecchiatura in un ambiente abbastanza spazioso da garantire una ventilazione adeguata e consentirne la manutenzione.
- Scollegare sempre l'apparecchiatura dalla presa elettrica prima di pulirla.
- Non tentare di eseguire operazioni di manutenzione che non siano descritte nel presente manuale.
- Non collocare l'apparecchiatura vicino a un calorifero o altre fonti di calore.
- Non escludere o attivare manualmente nessuno degli interruttori di sicurezza elettrici o meccanici.
- Non installare l'apparecchiatura in un punto in cui le persone possano calpestare il cavo di alimentazione o inciamparvi.
- Non collocare questa apparecchiatura in un locale sprovvisto di adeguata ventilazione. Per ulteriori informazioni, rivolgersi al rivenditore autorizzato.
- La presa di alimentazione della macchina deve soddisfare i requisiti specificati sulla targhetta dati sul retro della macchina. Se non si è sicuri se la rete elettrica soddisfi i requisiti, contattare l'azienda erogatrice di energia elettrica.
- Utilizzare il cavo di alimentazione fornito con la macchina. Non utilizzare un cavo di prolunga o modificare la spina del cavo di alimentazione.
- Non escludere o disattivare interruttori di sicurezza elettrici o meccanici.
- Non inserire alcun oggetto nelle fessure o nelle aperture del sistema, in quanto sussiste il rischio di scossa elettrica o incendio.
- Il cavo di alimentazione è il dispositivo di scollegamento per questa apparecchiatura. È collegato al retro della macchina come un dispositivo aggiuntivo. Quando se ne presenta la necessità, staccare il cavo di alimentazione dalla presa di corrente.
- Le procedure di manutenzione del prodotto da parte dell'operatore sono descritte nella documentazione per l'utente fornita con il prodotto.
- Non eseguire mai operazioni di manutenzione non espressamente descritte nella documentazione per il cliente.

- Conservare tutti i materiali di consumo attenendosi alle istruzioni sulla confezione o sul contenitore.
- Tenere tutti i materiali di consumo al di fuori della portata dei bambini.
- Eseguire il collegamento dei vari cavi in base alle istruzioni fornite nella Guida per l'utente. Un cablaggio errato potrebbe causare un incendio.
- Utilizzare i cavi di alimentazione forniti con la stampante. L'utilizzo di altri cavi di alimentazione potrebbe provocare una scossa elettrica o un incendio.
- Utilizzare solo il tipo di alimentazione elettrica specificato per la stampante in uso (100 V - 120 V c.a o 220 V - 240 V c.a.). Se si utilizzano tensioni diverse da quella specificata, sussiste il rischio di scossa elettrica o incendio.
- Inserire la spina della stampante direttamente nella presa elettrica dell'edificio (100 V - 120 V c.a o 220 V - 240 V c.a.). Non collegare più cavi di alimentazione alla stessa presa elettrica. Così facendo si corre il rischio di generare surriscaldamento e causare un incendio.
- Utilizzare per l'alimentazione una presa elettrica a muro dedicata con un cavo di terra e in cui sia realizzata adeguatamente la messa a terra. Se il cavo di terra non è collegato, potrebbe verificarsi una scossa elettrica o un incendio.
- Il liquido di scarto dalla stampante è un rifiuto industriale. È obbligatorio smaltire i liquidi di scarto in base alle leggi e agli ordinamenti vigenti in materia di rifiuti industriali emanati dagli enti locali. Affidare lo smaltimento dei liquidi di scarto a un appaltatore specializzato.

ATTENZIONE:

- Tenere presenti i seguenti punti quando si maneggiano i cavi di alimentazione.
  - Non appoggiare oggetti pesanti sui cavi di alimentazione.
  - Non piegare, torcere o tirare i cavi di alimentazione con forza.
  - Non far passare i cavi di alimentazione accanto ad apparecchiature per riscaldamento.
- Tenere presenti i seguenti punti quando si maneggia qualsiasi cavo di alimentazione. Il maneggio improprio di un cavo di alimentazione potrebbe causare un incendio.
  - Assicurarsi che nella spina del cavo non siano presenti sostanze estranee, ad esempio polvere, e così via.
  - Assicurarsi che la spina del cavo sia inserita completamente e fermamente nella presa elettrica a muro.
- Nel maneggiare le cartucce di stampa, prestare attenzione a che l'inchiostro non entri a contatto con gli occhi o la pelle. Se l'inchiostro entra negli occhi o aderisce alla pelle, lavarlo via immediatamente con l'acqua. La mancata osservanza di questa precauzione potrebbe causare irritazioni.
- Non smontare le cartucce inchiostro, Tale azione aumenta il rischio che l'inchiostro entri in contatto con gli occhi o la pelle.
- Non utilizzare la leva di caricamento supporto durante il funzionamento iniziale. La parte della testina di stampa potrebbe toccare parte del rullo di pressione e causare un malfunzionamento.
- Non toccare la guida supporti di stampa durante la stampa, in quanto è molto calda e potrebbe causare bruciature.
- Non toccare la fessura di alimentazione del supporto di stampa, la lastra o la guida supporti mentre sono in funzione i riscaldatori, in quanto questi ultimi sono molto caldi e potrebbero causare bruciature.
- Non utilizzare solventi volatili come diluenti, benzene o alcol. Questi solventi potrebbero danneggiare la vernice delle coperture della stampante.
- Fare attenzione a che nella stampante non entri umidità. C'è la possibilità che il circuito elettrico interno alla stampante possa entrare in corto circuito.
- Non aprire mai, in nessuna circostanza una qualsiasi delle coperture che sono fissate tramite viti. Tale operazione comporta il rischio di scossa elettrica o malfunzionamento.
- Non far cadere liquido di scarto quando si sostituiscono le spugnette della vaschetta per gli spruzzi. Se il liquido di scarto entra in contatto con il complessivo rulli, la superficie di quest'ultimo viene danneggiata e la funzione di alimentazione supporto potrebbe risentirne.
- Durante la pulizia della lama di pulizia
  - Non toccare la lama e l'unità copritestina con le dita. Il grasso delle mani può provocare una errata esecuzione della pulizia della testina di stampa.
  - Per il modello 8264E, pulire la lama utilizzando un bastoncino di pulizia asciutto.
  - Per il modello 8254E, pulire la lama utilizzando un panno di polyknit asciutto.
  - Non immergere la punta del bastoncino di pulizia o il panno di polyknit nell’acqua. Una bastoncino di pulizia o un panno di polyknit bagnati possono causare l'intasamento della testina di stampa.
  - Non riutilizzare lo stesso bastoncino di pulizia o lo stesso panno di polyknit, in quanto la polvere rimasta attaccata potrebbe danneggiare la testina di stampa.

- **Quando si pulisce attorno alla testina di stampa**:
  - Non toccare la testina di stampa. Questa azione potrebbe danneggiare la testina di stampa.
  - Non toccare la testa del bastoncino di pulizia con le dita. Il grasso presente sulle mani potrebbe sporcare il bastoncino e danneggiare la testina di stampa.
  - Non immergere la testa del bastoncino di pulizia in acqua. Una bastoncino di pulizia umido potrebbe danneggiare la testina di stampa.
  - Non riutilizzare lo stesso bastoncino di pulizia. La polvere aderente al bastoncino potrebbe danneggiare la testina di stampa.
- Non inclinare la stampante, non appoggiarla al muro e non capovolgerla. C'è la possibilità che l'inchiostro interno alla stampante fuoriesca. Non si garantisce, inoltre, il normale funzionamento dopo lo spostamento in queste posizioni.
- Se non si prevede di utilizzare la stampante per lunghi periodi di tempo, staccare il cavo di alimentazione dalla presa di corrente per motivi di sicurezza.
- Assicurarsi di collegare un conduttore di messa a terra a una messa a terra che rispetti i seguenti standard:
  - Utilizzare solo prese elettriche che siano collegate a terra.
  - Il cavo della terra deve essere collegato a una piastra di rame (paletta di messa a terra) che sia interrata a una profondità di almeno 650 mm.
- Mantenere una buona ventilazione nell’area di lavoro. In tal modo si prevengono gli incendi e si impedisce che gli operatori si sentano male a causa dei fumi.
- Al termine della stampa, la guida supporto ha una temperatura elevata. Attendere che si raffreddi prima di toccarla.
- Tenere presente quanto segue mentre si tagliano i supporti su rullo. L'errato maneggio del taglierino potrebbe provocare un taglio sulle dita o sulla mano.
  - Nel tenere il supporto, non mettere le dita nella scanalatura di taglio del supporto.
  - Spostare il taglierino lungo la scanalatura di taglio del supporto.
- Nel pulire la stampante, premere prima il pulsante [Alimentazione] per spegnerla e scollegare i cavi di alimentazione dalla presa a muro.
- Quando si sposta la stampante, tenerla in posizione orizzontale e non inclinarla.

Certificazioni elettromeccaniche

Avvertenze FCC per gli Stati Uniti

Questa apparecchiatura è stata testata e trovata conforme ai limiti per i dispositivi digitali di classe A, in conformità con Part 15 delle norme FCC. Tali limitazioni sono volte a fornire un'adeguata protezione contro interferenze dannose provocate dall'uso del sistema in ambienti commerciali. Questa apparecchiatura genera, utilizza e diffonde frequenze radio e, se non viene installata e utilizzata in conformità con le istruzioni, può causare interferenze pericolose nelle comunicazioni radio. L'impiego di questa apparecchiatura in ambiente domestico potrebbe causare interferenze dannose, nel qual caso l'utente dovrà eliminare l'interferenza a proprie spese.

Conformità EME per il Canada

Questa apparecchiatura digitale di classe "A" è conforme alla normativa canadese ICES-003.

Cet appareil numérique de la classe "A" est conforme á la norme NMB-003 du Canada.

Omologazione di sicurezza del prodotto

Questo prodotto è omologato e certificato conforme agli standard di sicurezza stabiliti dai seguenti enti.

Ente

MET LABORATORIES, INC.

Standard

UL60950-1 1st (2003) (USA)

IEC60950-1 Edition 1 (2001)

CAN/CSA-C22.2 No. 60950-1-03 (Canada)

Certificazioni europee

Il marchio CE apposto a questo prodotto costituisce la dichiarazione di conformità da parte di Xerox alle seguenti direttive applicabili dell'Unione Europea alle date indicate:

12 dicembre 2006: Direttiva del Consiglio 2006/95/CE, e relativi emendamenti, per il ravvicinamento della legislazione degli stati membri in relazione alle apparecchiature a bassa tensione.

15.12.04: Direttiva del Consiglio 2004/108/CE, e relativi emendamenti, per il ravvicinamento della legislazione degli stati membri in relazione alla compatibilità elettromagnetica.

9 marzo 1999: Direttiva del Consiglio 99/5/CE in materia di apparecchiature radio e apparecchiature terminali di telecomunicazione e il mutuo riconoscimento della loro conformità.

Per una dichiarazione completa di conformità e la definizione delle direttive pertinenti e degli standard di riferimento, rivolgersi al fornitore Xerox di zona.

Etichette di avvertenza

In questa sezione si spiega come comportarsi quando si trovano le etichette di avvertenza, se ne descrive la posizione e i tipi.

Le etichette di avvertenza sono affisse alle parti della stampante che richiedono speciali precauzioni. È importante capire le posizioni e le descrizioni dei pericoli associati a ogni etichetta prima di far funzionare la stampante.

Utilizzo delle etichette di avvertenza

Note:

- Se una qualsiasi delle etichette è sporca e non è leggibile, rimuovere lo sporco con un panno inumidito d'acqua e detergente neutro. Non utilizzare solventi organici o benzina.
- Se necessario, sostituire le etichette danneggiate, perse o illeggibili. Per sostituire le etichette di avvertenza, rivolgersi al rivenditore Xerox di zona.

Posizione e tipologia delle etichette di avvertenza

Etichette di avvertenza del modello 8264E

Nelle due illustrazioni seguenti sono indicate le posizioni delle etichette di avvertenza del modello 8264E.

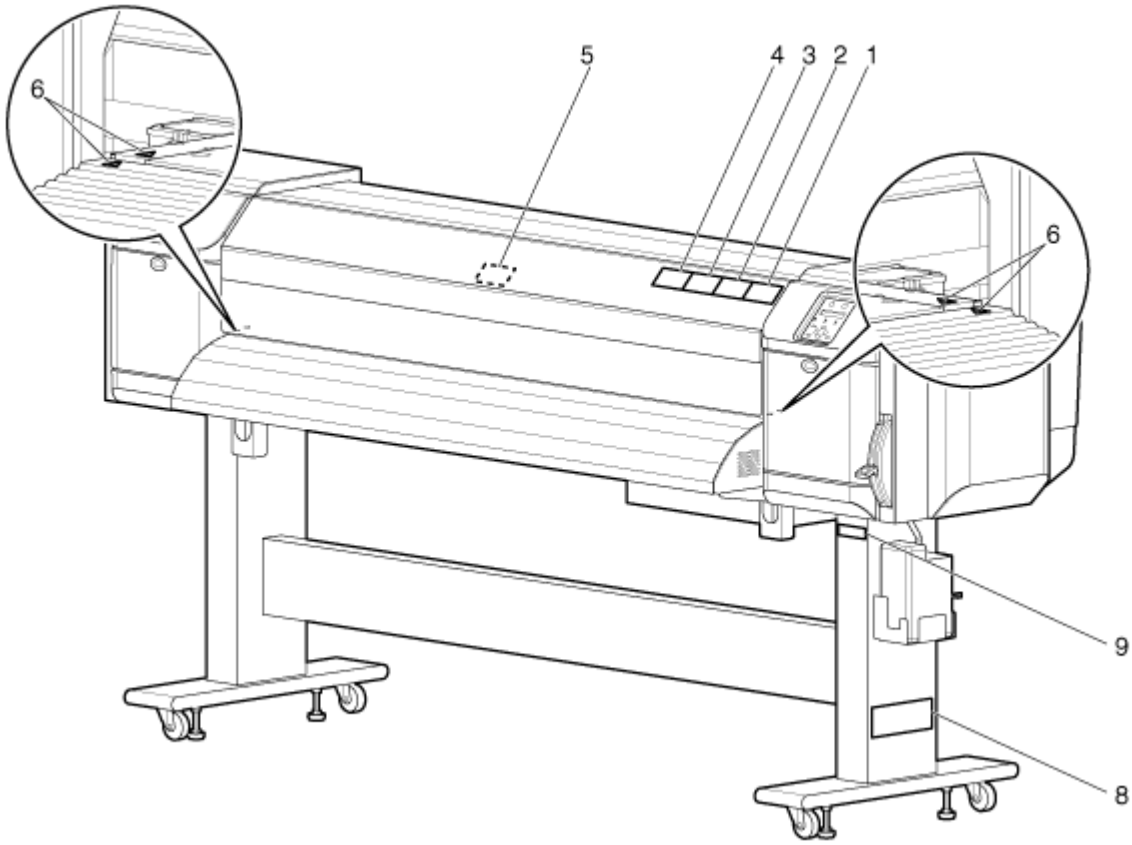

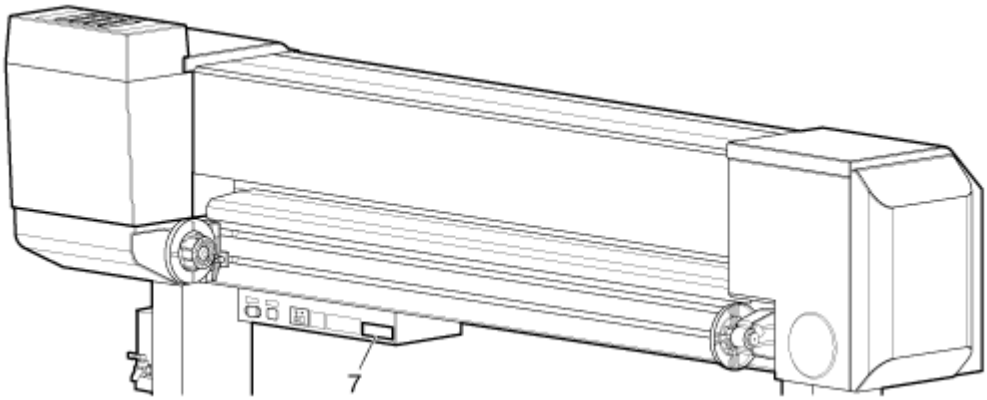

Numero	Tipi di etichette di avvertenza
1	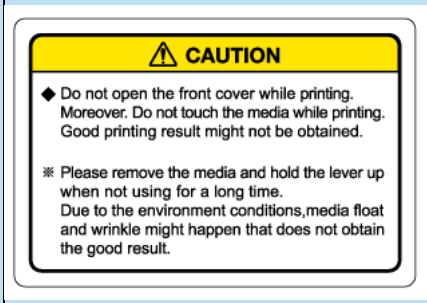
2	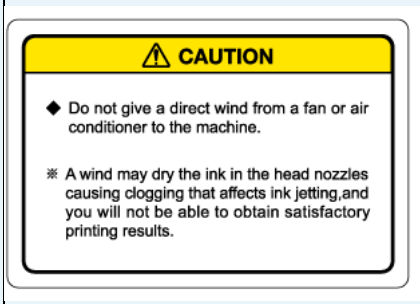
3	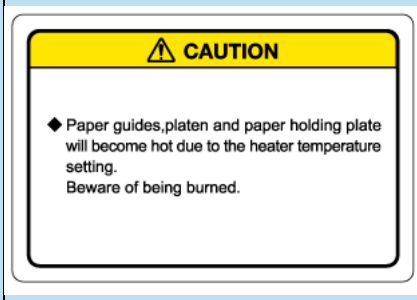
4	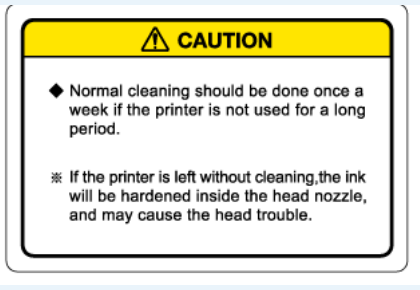

Numero	Tipi di etichette di avvertenza
5	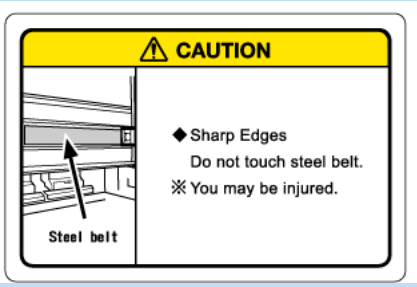
6	
7	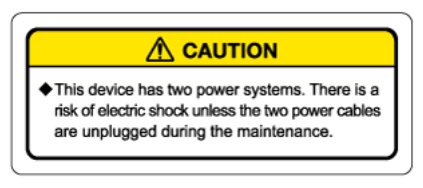
8	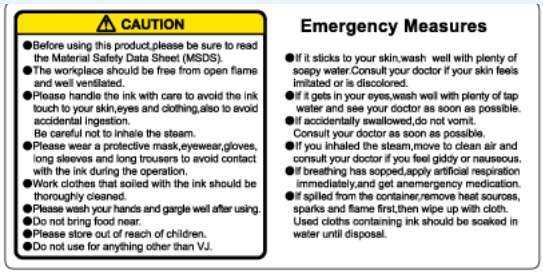
9	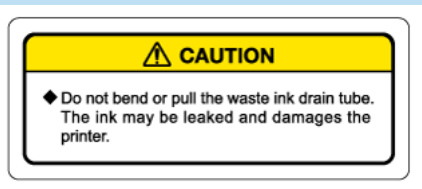

Etichette di avvertenza del modello 8254E

Nell'illustrazione seguente sono indicate le posizioni delle etichette di avvertenza del modello 8254E.

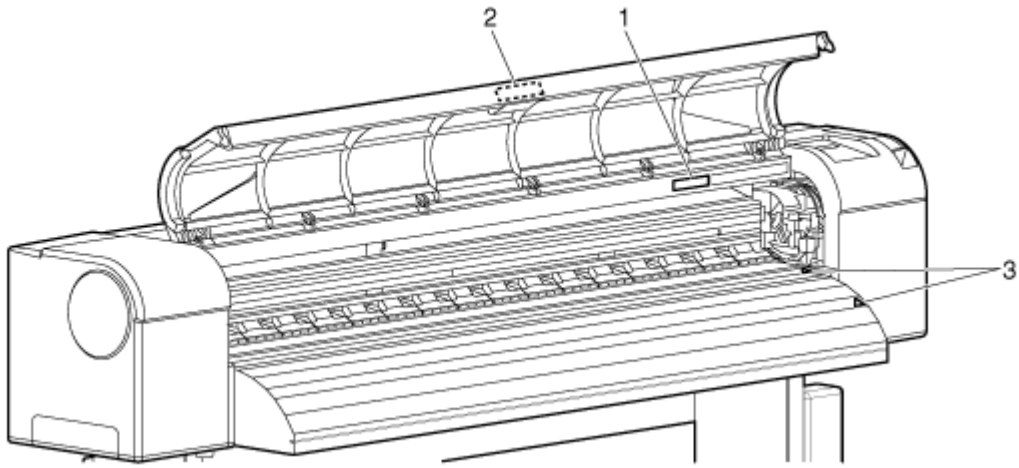

N.	Tipi di etichette di avvertenza
1	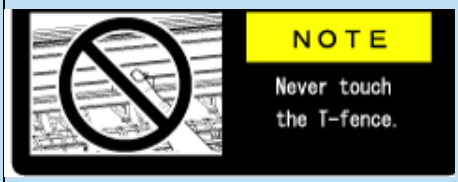
2	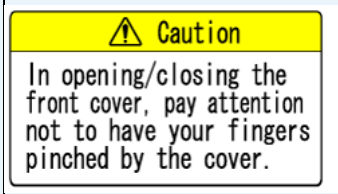
3	

8254E soltanto - Etichette con procedure operative

In questa sezione si spiega come comportarsi quando si trovano le etichette con procedure operative del modello 8254E, e se ne descrivono la posizione e i tipi.

Il modello 8264E non ha etichette con procedure operative.

Utilizzo delle etichette con procedure operative

Quando si trovano le etichette di avvertenza, tenere presenti i punti seguenti.

Nota:

- Se una qualsiasi delle etichette è sporca e non è leggibile, rimuovere lo sporco con un panno inumidito d'acqua e detergente neutro. Non utilizzare solventi organici o benzina.
- Se necessario, sostituire le etichette danneggiate, perse o illeggibili. Per sostituire le etichette di avvertenza, rivolgersi al rivenditore Xerox di zona.

Posizione e tipologia delle etichette con procedure operative

Nelle due illustrazioni seguenti sono indicate le posizioni delle etichette con procedure operative.

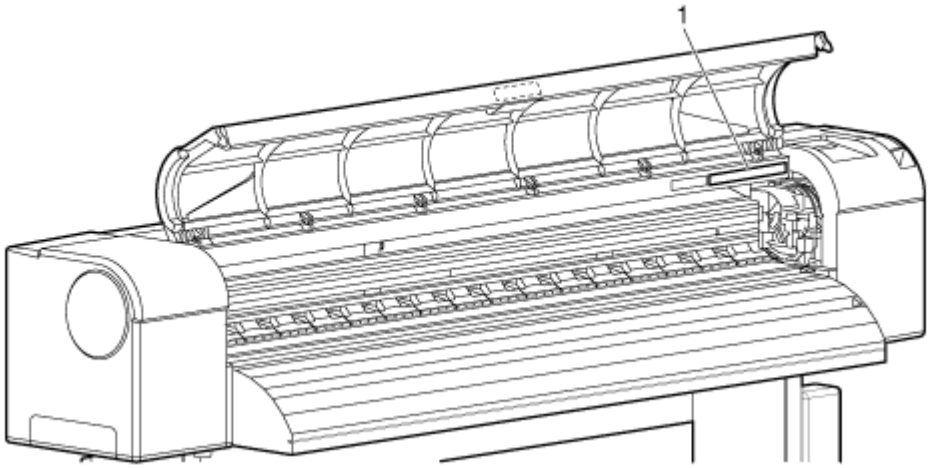

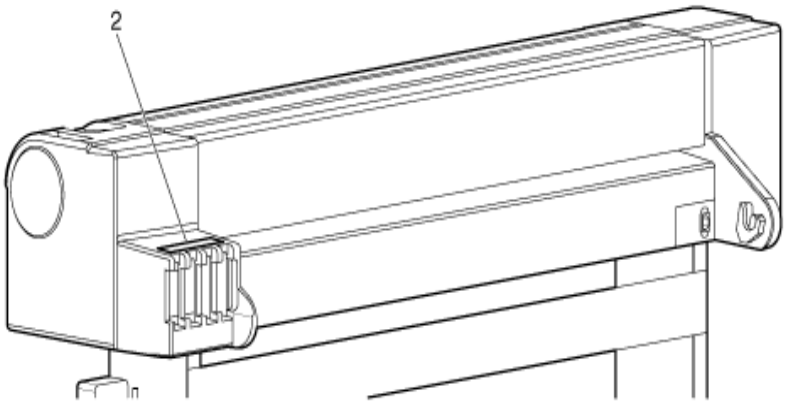

N.	Tipi di etichette con procedure operative	Riferimento
1	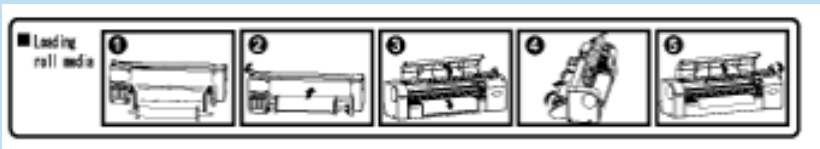	Posizionamento del supporto su rullo a pagina 19
2		Sostituzione delle cartucce inchiostro

Riciclaggio e smaltimento del prodotto

Stati Uniti e Canada

Xerox ha messo in atto un programma di ritiro, riutilizzo e riciclaggio dei prodotti a livello mondiale. Contattare il proprio rivenditore Xerox per stabilire se questo prodotto Xerox fa parte del programma. Per ulteriori informazioni circa i programmi di tutela ambientale di Xerox, visitare il sito www.xerox.com/environment.

Se il prodotto non rientra nel programma, tenere presente che la macchina potrebbe contenere piombo e altre sostanze il cui smaltimento potrebbe essere regolato a causa dell'impatto ambientale. Per informazioni sul riciclaggio e lo smaltimento di un prodotto Xerox, contattare le autorità competenti del proprio paese. Negli Stati Uniti, è possibile anche consultare il sito Web di Electronic Industries Alliance: www.eiae.org.

Altri paesi

Contattare le autorità preposte allo smaltimento dei rifiuti e richiedere la guida allo smaltimento.

Unione Europea

Direttiva 2002/96/CE sui rifiuti di apparecchiature elettriche ed elettroniche (RAEE)

Alcune apparecchiature possono essere utilizzate sia in nuclei domestici sia in ambienti commerciali e aziendali

Riciclaggio e smaltimento dei prodotti (ambiente professionale o aziendale UE)

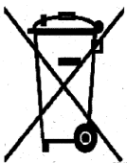

L'applicazione di questo simbolo sull'apparecchiatura è la conferma che quest'ultima deve essere smaltita in conformità alle normative nazionali concordate. In conformità alla legislazione europea, le apparecchiature che hanno raggiunto la durata massima consigliata e destinate allo smaltimento devono essere trattate in base alle procedure concordate.

Riciclaggio e smaltimento dei prodotti (nuclei domestici UE)

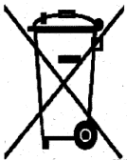

L'applicazione di questo simbolo all'apparecchiatura è la conferma che quest'ultima non può essere smaltita con i normali rifiuti domestici. In conformità alla legislazione europea, le apparecchiature che hanno raggiunto la durata massima consigliata e destinate allo smaltimento devono essere separate dai normali rifiuti domestici.

I nuclei domestici degli Stati membri all'interno dell'Unione Europea possono restituire gratuitamente le apparecchiature elettriche ed elettroniche (RAEE) ai punti di raccolta designati. Per ulteriori informazioni, rivolgersi all'amministrazione locale.

In alcuni Stati membri, quando si acquista una nuova apparecchiatura, il rivenditore locale ha l'obbligo di ritirare gratuitamente l'apparecchiatura vecchia. Per ulteriori informazioni, rivolgersi al rivenditore.

Prima dello smaltimento, contattare il rivenditore di zona o il rappresentante Xerox per informazioni in merito.

Informazioni sugli utenti per la raccolta e l'eliminazione delle pile usate (Direttiva UE relativa a pile e accumulatori)

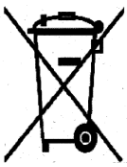

Questi simboli sui prodotti e/o sulla documentazione di accompagnamento indicano che i prodotti elettrici ed elettronici e le pile e gli accumulatori usati non devono essere mescolati ai normali rifiuti domestici.

Per il trattamento, il recupero e il riciclaggio corretti dei prodotti usati e delle pile usate, portarli ai punti di raccolta designati, nel rispetto della legislazione nazionale e delle Direttive 2002/96/CE e 2006/66/CE.

Il corretto smaltimento di questi prodotti e delle pile contribuirà a risparmiare risorse di valore e a prevenire eventuali effetti negativi sulla salute e sull'ambiente derivanti da un trattamento dei rifiuti non corretto.

Per ulteriori informazioni sulla raccolta e il riciclaggio dei prodotti e delle pile usate, contattare l'amministrazione locale, il servizio di raccolta dei rifiuti locale o il punto vendita presso il quale si sono acquistati i prodotti. Lo smaltimento non corretto di questo tipo di rifiuti è passibile di multa, a norma della legislazione nazionale.

Per le aziende utenti nell'Unione Europea

Per ulteriori informazioni su come disfarsi delle apparecchiature elettriche ed elettroniche, rivolgersi al proprio rivenditore o fornitore.

Informazioni sullo smaltimento negli altri paesi fuori dell'Unione Europea

Questi simboli sono validi solo nell'Unione Europea. Se si intende disfarsi di queste apparecchiature, chiedere la corretta modalità di smaltimento alle autorità locali o al rivenditore.

Nota sul simbolo per le pile e gli accumulatori

Questo simbolo con la pattumiera a rotelle può apparire assieme a un simbolo chimico. In tal modo si indica la conformità ai requisiti stabiliti dalla Direttiva.

Rimozione

Le pile devono essere sostituite solo presso un locale di manutenzione approvato dal PRODUTTORE.

Requisiti ambientali per il prodotto

Xerox ha messo in atto un programma di ritiro, riutilizzo e riciclaggio dei prodotti a livello mondiale. Contattare il proprio rivenditore Xerox per stabilire se questo prodotto Xerox fa parte del programma. Per ulteriori informazioni circa i programmi di tutela ambientale di Xerox, visitare il sito: http://www.xerox.com/environment.

Se si smaltisce il prodotto in modo autonomo, tenere presente che potrebbe contenere piombo, mercurio, perclorato e altre sostanze il cui smaltimento potrebbe essere regolato a causa dell'alto impatto ambientale. La presenza di queste sostanze è in piena conformità alle normative internazionali in vigore al momento della messa in commercio del prodotto. Per informazioni sul riciclaggio e lo smaltimento di un prodotto Xerox, contattare le autorità competenti del proprio paese. Negli Stati Uniti, è possibile anche consultare il sito Web di Electronic Industries Alliance: http://www.eiae.org/. Sostanze con perclorato: questo prodotto può contenere uno o più dispositivi contenenti perclorato, come le pile. Può essere necessaria una procedura speciale. Vedere in proposito: http://www.dtsc.ca.gov/hazardouswaste/perchlorate/

2

Descrizione del prodotto

Introduzione

In questo capitolo si spiegano le caratteristiche delle stampanti 8264E e 8254E e si descrive il nome e la funzione di ogni parte.

Funzioni

In questa sezione si spiegano le funzioni principali delle stampanti 8264E e 8254E.

1. Stampa ad alta velocità
   - Il nuovo tipo di testina di stampa raggiunge una velocità di stampa elevata.
     8264E - La testina di stampa è in grado di stampare fino a 1,615 mm in larghezza.
   - **8254E** - La testina di stampa è in grado di stampare fino a 1.355,5 mm in larghezza quando è impostata per la stampa unidirezionale, oppure fino a 1.336,5 mm se impostata per la stampa bidirezionale.
2. Grande varietà di supporti compatibili

   La testina di stampa è regolabile su due livelli di altezza ed è in grado di stampare su supporti di una vasta gamma di spessori.

   La testina di stampa è in grado di stampare su supporti di spessore compreso tra 0,08 e 0,30 mm.
3. Riproduzione del colore brillante

   Per la stampa si utilizzano inchiostri di quattro colori, che consentono di riprodurre colori vividi e brillanti. Nel modello 8254E sono utilizzate cartucce inchiostro solvente da 220 ml (alta capacità). Nel modello 8264E possono essere utilizzate cartucce da 220 ml o 440 ml. Ogni cartuccia contiene un microchip con circuito integrato dedicato, che controlla la quantità di inchiostro utilizzato per la stampa, migliorando così la produttività.
   Anche l'utilizzo dei punti variabili può migliorare la riproduzione del colore.
4. Riscaldatori multipli

   Il sistema di riscaldamento supporti sviluppato per le stampanti della serie 8264E e 8254E è progettato per gli inchiostri solventi. I riscaldatori vengono installati in tre posizioni (prima della lastra, in corrispondenza della lastra e dopo la lastra), in modo da consentire all'inchiostro solvente di fissarsi meglio sul supporto e di asciugarsi più rapidamente.
5. Utilizzo efficace del supporto

   Si fornisce una funzione di "origine" al fine di consentire l'impostazione della posizione di inizio stampa secondo necessità. È possibile stampare su un supporto su cui si è stampato in precedenza, al fine di utilizzare efficacemente i margini rimasti.

Nomi dei componenti e relative funzioni

In questa sezione si spiegano il nome e la funzione di ogni componente.

8264E - Sezione anteriore

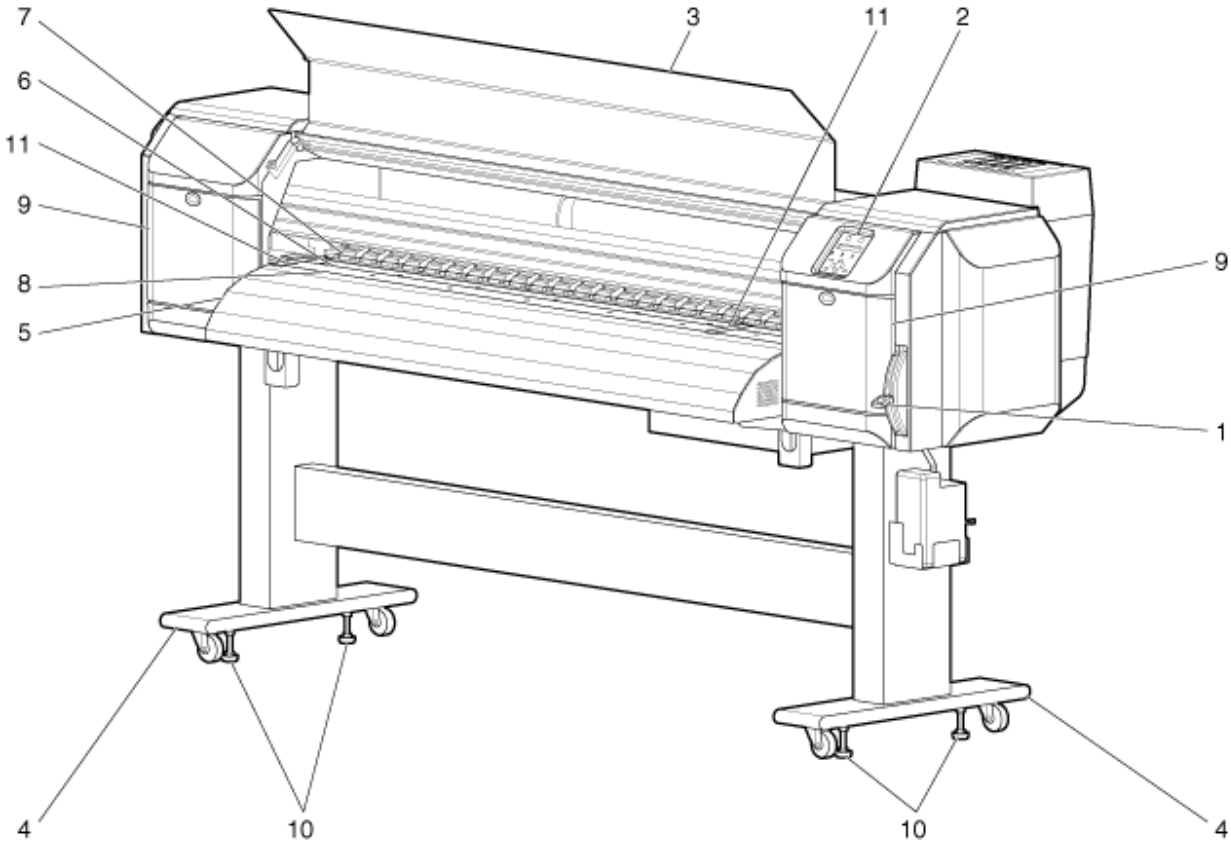

N.	Nome	Funzione
1	Leva di caricamento supporto	Utilizzata per fissare o liberare il supporto. •Abbassare la leva per fissare il supporto. •Abbassare la leva per fissare il supporto più fermamente. Utilizzata per migliorare l'accuratezza dell'alimentazione del supporto. •Alzare la leva per liberare il supporto.
2	Pannello di controllo	Utilizzato per controllare l'impostazione delle condizioni operative e visualizzare lo stato stampante e le impostazioni delle varie funzioni. **Pannello di controllo della stampante**
3	Copertura anteriore	Utilizzata per impedire all'utente di entrare in contatto con il meccanismo di avanzamento durante il funzionamento della stampante. Può essere aperta e chiusa in caso di inceppamento o blocco dei supporti. Di solito è chiusa.
4	Sostegno	Sostiene la stampante.

N.	Nome	Funzione
5	Guida supporto	Utilizzata per alimentare il supporto lentamente in fase di posizionamento o di stampa. Il Riscaldatore finale è installato sotto la guida.
6	Lastra	Installata all'interno della copertura anteriore. Il riscaldatore lastra è installato sotto la lastra.
7	Rulli di pressione	Installati all'interno della copertura anteriore. Tengono premuto il supporto durante la stampa.
8	Scanalatura di taglio supporto	Installata all'interno della copertura anteriore. Utilizzata per tagliare il supporto lungo una linea diritta.
9	Coperture di manutenzione (destra e sinistra)	Utilizzata per impedire all'utente di toccare la sezione meccanica interna. Aprirla e chiuderla nei casi seguenti. • Durante la pulizia della lama di pulizia • Quando si pulisce attorno alla testina di stampa Di solito è chiusa.
10	Regolatori	Utilizzato per mettere la stampante a livello su pavimenti non in piano.
11	Piastre di sostegno supporto (destra e sinistra)	Installata all'interno della copertura anteriore. Utilizzata per agganciare entrambi i lati del supporto, guidarlo e impedire pieghe o curvatura.

8254E - Sezione anteriore

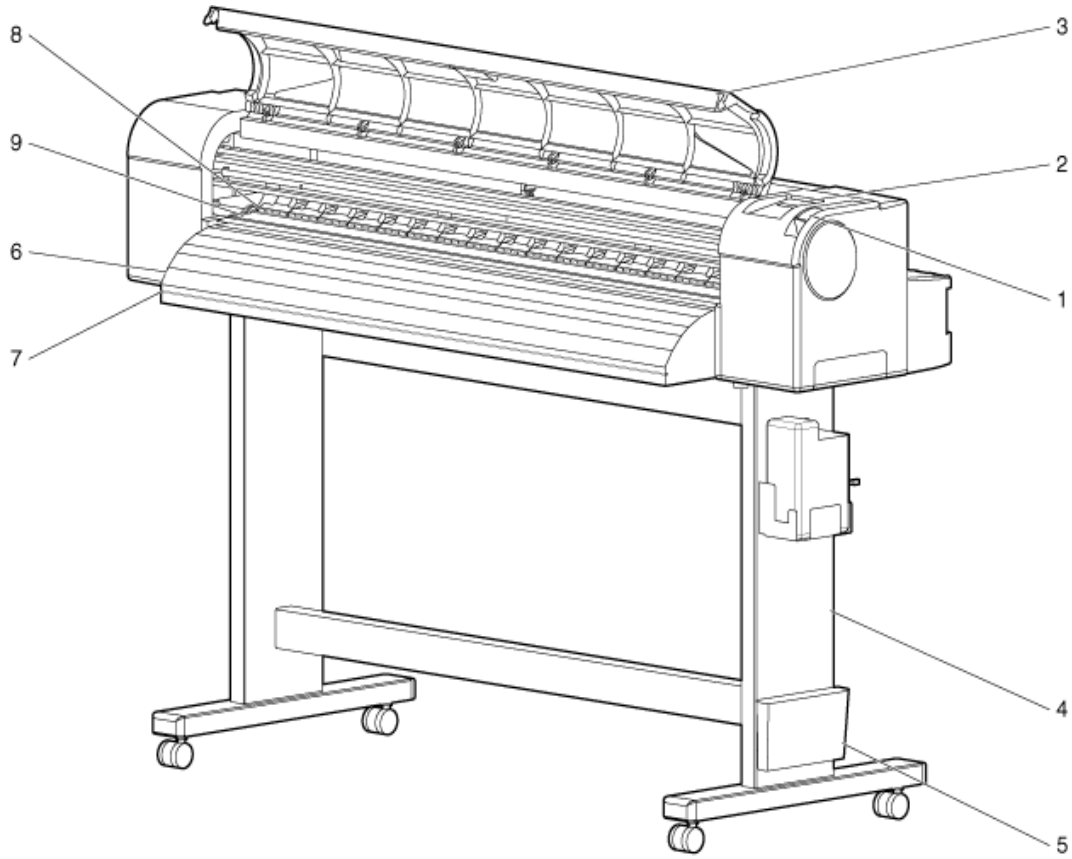

N.	Nome	Funzione
1	Leva di caricamento supporto	Utilizzata per fissare o liberare il supporto. •Abbassare la leva per fissare il supporto. •Alzare la leva per liberare il supporto.
2	pannello di controllo	Utilizzato per controllare l'impostazione delle condizioni operative e visualizzare lo stato stampante e le impostazioni delle varie funzioni.
3	Copertura anteriore	Utilizzata per impedire all'utente di entrare in contatto con il meccanismo di avanzamento durante il funzionamento della stampante. Può essere aperta e chiusa in caso di inceppamento o blocco dei supporti. Di solito è chiusa.
4	Sostegno	Sostiene la stampante.
5	Sostegno per libri	La Guida introduttiva può essere tenuta qui. Il sostegno può essere montato su una qualsiasi delle due zampe del supporto.
6	Guida supporto	Utilizzata per alimentare il supporto lentamente in fase di posizionamento o di stampa. Il riscaldatore per asciugare l'inchiostro è installato sotto la guida.
7	Scanalatura di taglio supporto	Utilizzati per tagliare il supporto lungo una linea diritta.

N.	Nome	Funzione
8	Rulli di pressione	Installati all'interno della copertura anteriore. Tengono premuto il supporto durante la stampa.
9	Lastra	Installata all'interno della copertura anteriore. Il riscaldatore lastra è installato sotto la lastra.

Retro della stampante

8264E - Sezione posteriore

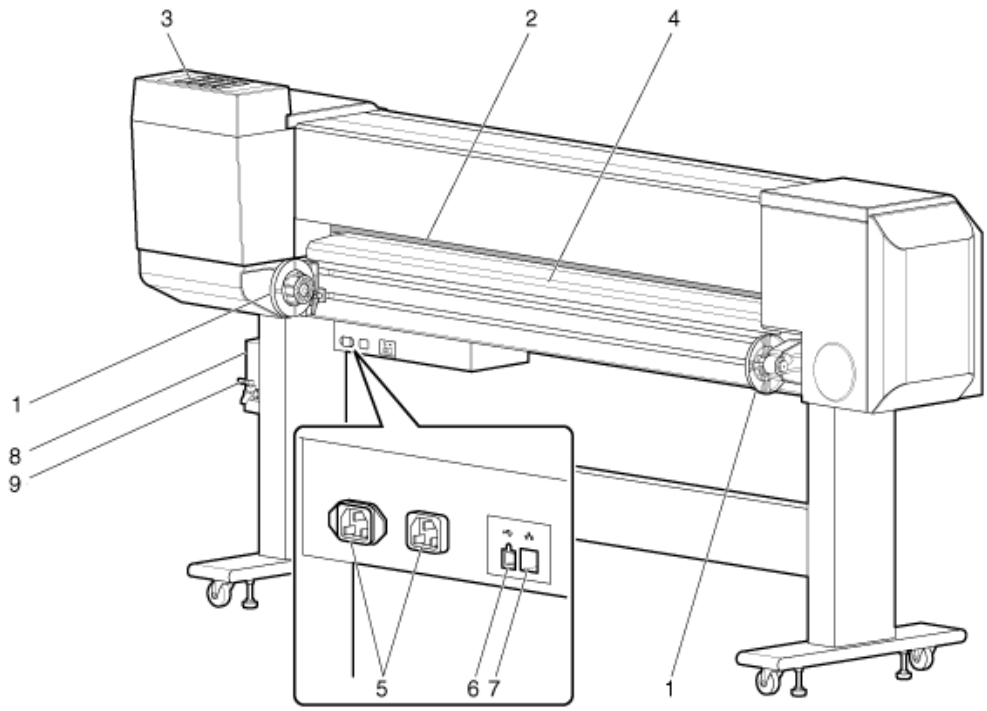

N.	Nome	Funzione
1	Sostegni del supporto su rullo	Utilizzati per caricare il supporto su rullo. Comprendono le flange, che vengono inserite all'interno del rullo del supporto di stampa e le leve di arresto, che bloccano in posizione i sostegni del supporto.
2	Fessura di alimentazione supporti	Utilizzata per alimentare il supporto di stampa dal retro al davanti.
3	Alloggiamenti cartucce inchiostro	Utilizzati per sostenere le cartucce inchiostro.
4	Guida supporto	Utilizzata per alimentare il supporto lentamente in fase di posizionamento o di stampa. Il preriscaldatore per riscaldare il supporto è installato sotto la guida.
5	Ingressi c.a. (2)	Utilizzato per collegare il cavo di alimentazione.
6	Connettore USB	Non utilizzato per questa stampante.
7	Connettore di interfaccia di rete	Utilizzato per collegare il cavo di interfaccia di rete
8	Serbatoio liquido di scarto	Utilizzato per raccogliere l'inchiostro di scarto espulso dalla stampante.
9	Valvola liquido di scarto	Utilizzata quando si scarica il liquido di scarto dal serbatoio liquido di scarto. Di solito è chiusa.

8254E - Sezione posteriore

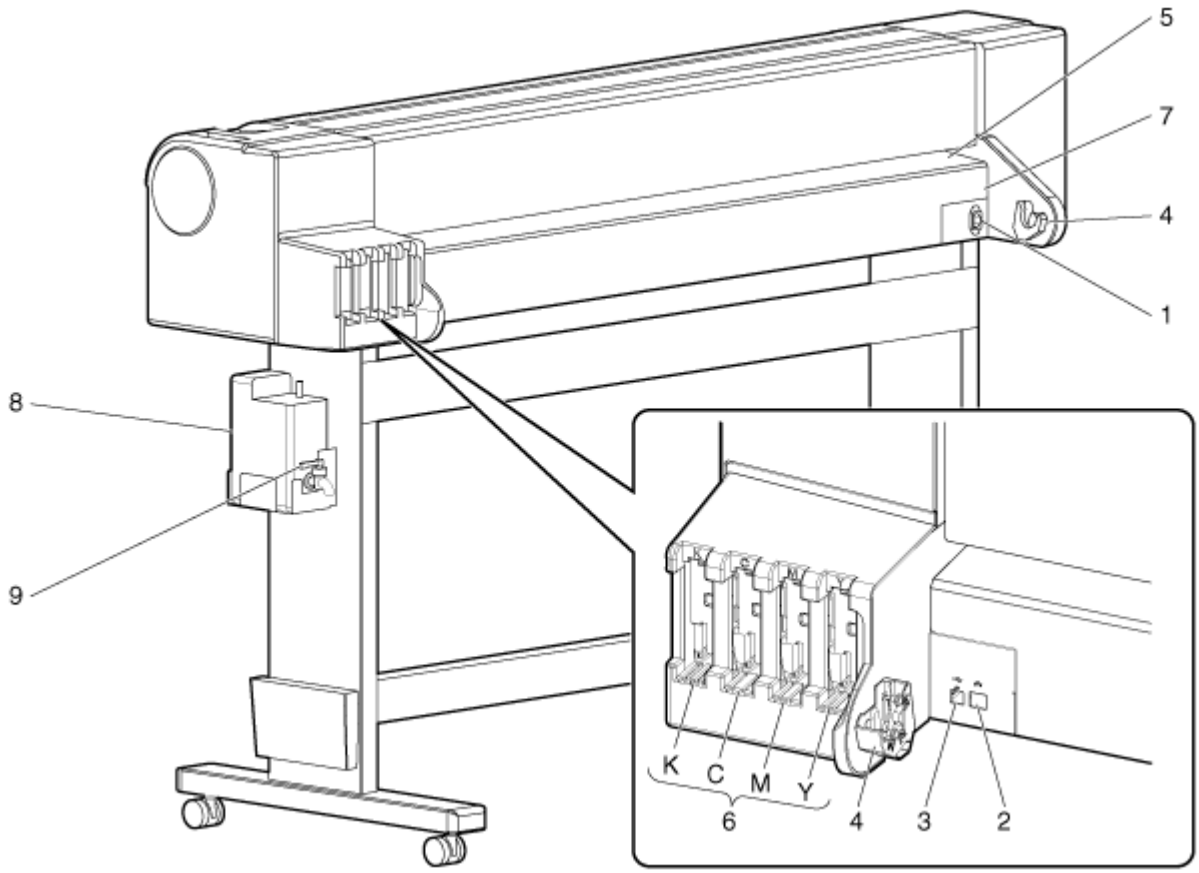

N.	Nome	Funzione
1	Ingresso c.a.	Utilizzato per collegare il cavo di alimentazione.
2	Connettore di interfaccia di rete	Utilizzato per collegare il cavo di interfaccia di rete
3	Connettore USB	Non utilizzato per questa stampante.
4	Ricevitore meccanismo svolgitore	Utilizzato per impostare il meccanismo svolgitore quando si utilizzano supporti su rullo.
5	Fessura di alimentazione supporti	Utilizzata per alimentare il supporto di stampa dal retro al davanti.
6	Alloggiamenti cartucce inchiostro	Utilizzati per sostenere le cartucce inchiostro.
7	Guida supporto	Utilizzata per alimentare il supporto lentamente in fase di posizionamento o di stampa. Il preriscaldatore per riscaldare il supporto è installato sotto la guida.
8	Serbatoio liquido di scarto	Utilizzato per raccogliere l'inchiostro di scarto espulso dalla stampante.
9	Valvola liquido di scarto	Utilizzata quando si scarica il liquido di scarto dal serbatoio liquido di scarto. Di solito è chiusa.

Posizione e funzione degli elementi di riscaldamento

Preriscaldatore

Il preriscaldatore è situato sul retro della stampante, tra il supporto su rullo e la testina di stampa. Viene utilizzato per preriscaldare il supporto prima della stampa. Il processo apre i pori del supporto e lo rende più ricettivo all'inchiostro.

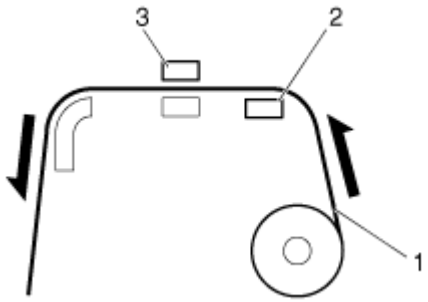

N.	Nome
1	Guida del supporto su rullo
2	Preriscaldatore
3	Testina di stampa

Riscaldatore lastra

Il riscaldatore lastra si trova sotto la lastra, la quale si trova a sua volta immediatamente sotto la testina di stampa. Il riscaldatore viene utilizzato per riscaldare l'inchiostro. In tal modo si migliora il fissaggio dell'inchiostro ai supporti patinati e non patinati e si ottimizza il controllo di guadagno del punto; il risultato è un miglioramento della qualità di stampa.

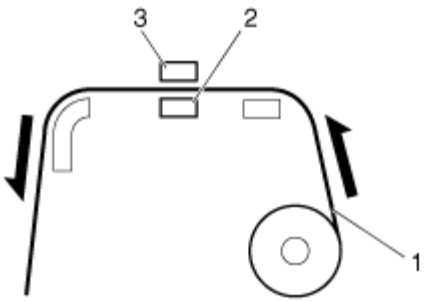

N.	Nome
1	Guida del supporto su rullo
2	Platen Heater (Riscaldatore lastra)
3	Testina di stampa

After Heater (Riscaldatore finale)

Il riscaldatore finale è installato sotto la guida supporto. Viene utilizzata per completare il processo di fissaggio e rende i supporti stampati asciutti al tatto.

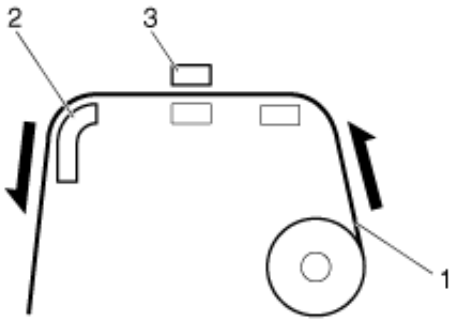

N.	Nome
1	Guida del supporto su rullo
2	After Heater (Riscaldatore finale)
3	Testina di stampa

Pannello di controllo della stampante

Il pannello di controllo è utilizzato per impostare le condizioni operative e per visualizzare lo stato della stampante e le varie funzioni. In questa sezione si descrivono i nomi di tutti i pulsanti del pannello e si spiega ogni display di stato e ogni funzione.

Note:

- Per ulteriori informazioni sull'utilizzo del pannello di controllo, vedere le seguenti informazioni.
  - Quando si eseguono le impostazioni di menu dal pannello di controllo: Configurazioni dei menu sul pannello di controllo
  - Quando si eseguono varie operazioni con il pannello di controllo: Operazioni dal pannello di controllo

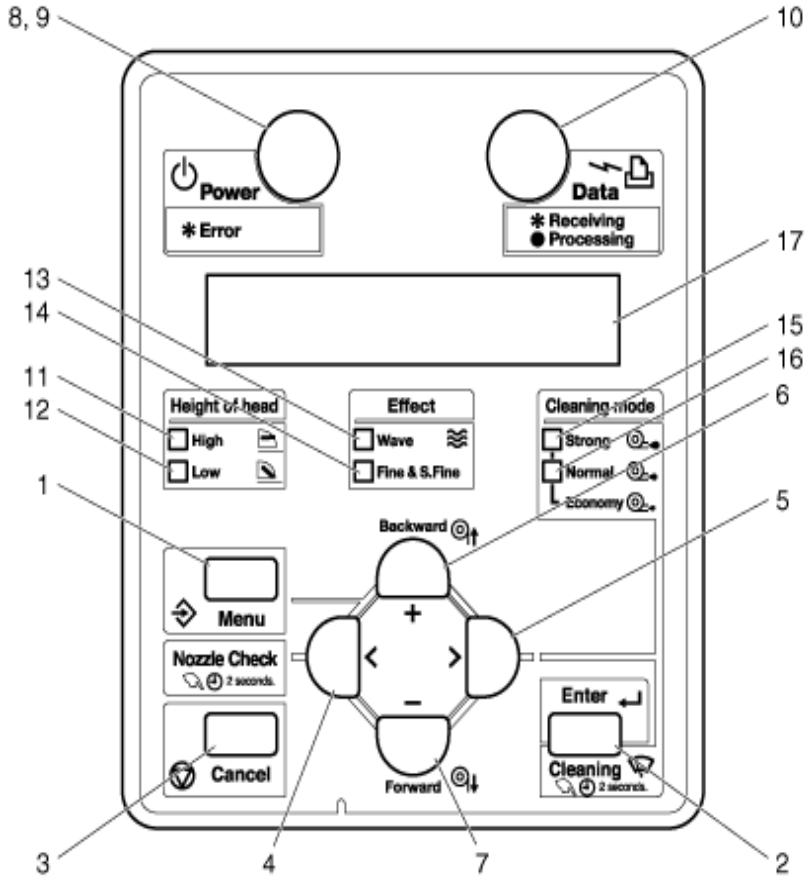

Pulsanti del pannello

Nota:

- Ai pulsanti del pannello sono assegnati nomi e funzioni diverse, a seconda dello stato della stampante. Per ulteriori informazioni sullo stato della stampante, vedere Stato della stampante.

N.	Nome	Display menu Standard	Display menu Setup (Configurazione)
1	Pulsante [Menu]	Visualizza il menu Setup (Configurazione).	•Il pulsante [Menu] visualizza "Menu 1: Setup>". •È il primo di sette menu visualizzabili. •Premere il pulsante [+] o [–] per selezionare uno qualsiasi degli altri sei menu.
2	Pulsante [Invio]	**8254E soltanto** - Riavvia la stampa quando la stampa è già in corso.	•Seleziona il menu da impostare e passa al livello successivo. • Seleziona e salva l'impostazione.
	Pulsante [Pulizia]	Tenere premuto questo pulsante per due secondi per iniziare la procedura di pulizia della testina.	—
3	Pulsante [Annulla]	•Durante la stampa: Interrompe la stampa ed elimina un file dei dati rimanenti. •Durante la ricezione o l'analisi: Elimina il file di dati che è già stato ricevuto e analizzato, quindi elimina il file di dati successivo.	•Riporta alla gerarchia di menu precedente, annullando qualsiasi modifica che non è stata salvata. •Passa dalla visualizzazione del menu Setup alla visualizzazione del menu Standard.
4	Pulsante [<]	—	• Fa procedere di un livello verso l'alto nella struttura di directory. • Nel menu Origin (Origine), premere il pulsante [<] per aumentare la distanza di trasferimento della testina di stampa.
	Pulsante [Controllo ugelli]	Tenere premuto questo pulsante per due secondi per iniziare la procedura di pulizia degli ugelli.	—
5	Pulsante [>]	Imposta il Modo pulizia. •La spia del Modo pulizia selezionato diventa verde.	• Sposta la visualizzazione al sottomenu di un menu selezionato, se presente. • Utilizzato con il pulsante < nei sottomenu del menu Selection (Selezione) per selezionare e deselezionare gli elementi che saranno visualizzati nel menu Setup. • Fa procedere di un livello verso il basso nella struttura di directory.

N.	Nome	Display menu Standard	Display menu Setup (Configurazione)
6	Pulsante [Indietro ↑]	Alimenta il supporto all'indietro.	—
	Pulsante [+]	•Utilizzato per spostare il supporto in avanti. •Uguale al pulsante [Avanti].	•Passa all'elemento precedente nel menu visualizzato. •L'impostazione passa alla direzione in avanti. •Il valore numerico aumenta durante l'immissione dei numeri.
7	Pulsante [Avanti↓]	Alimenta il supporto in avanti.	—
	Pulsante [-]	•Utilizzato per spostare il supporto all'indietro. •Uguale al pulsante [Indietro]. •**8254E soltanto** - Mette in pausa la stampante quando la stampa è già in corso.	•Passa all'elemento precedente nell'impostazione visualizzata. •L'impostazione passa alla direzione all'indietro. •Il valore numerico aumenta durante l'immissione dei numeri.
8	Pulsante [Alimentazione]	Accende e spegne la stampante.	Accende e spegne la stampante.

Sezione del display

N.	Nome	Colore	Stato	Descrizione
9	Spia Alimentazione	Verde	Spia accesa	La macchina è accesa.
			Spia lampeggiante	Si è verificato un errore. Gli errori sono visualizzati sul monitor LCD.
			Spia spenta	La macchina è spenta.
10	Spia Dati	Arancione	Spia accesa	•Analisi dati ricevuti in corso. •Stampa in corso.
			Spia lampeggiante	Ricezione dati in corso.
			Spia spenta	Non è in corso la ricezione dati.
11	Spia Alta	Verde	Spia accesa	L'altezza della testina è impostata su "Alta".
			Spia spenta	L'altezza della testina è impostata su "Bassa".
12	Spia Bassa	Verde	Spia accesa	L'altezza della testina è impostata su "Bassa".
			Spia spenta	L'altezza della testina è impostata su "Alta".
13	Spia Onda	Verde	Spia accesa	Il menu Effect (Effetto) è impostato su "Wave" (Onda).
			Spia spenta	Il menu Effect (Effetto) è impostato su "None" (Nessuno).
14	Spia Fine e s.fine	Verde	Spia accesa	Il menu Effect (Effetto) è impostato su "Fine" o "Super Fine".
			Spia spenta	Il menu Effect (Effetto) è impostato su "Wave" (Onda). •Quando la spia Onda è spenta, il menu Effect (Effetto) è impostato su "None" (Nessuno).
15	Spia Profondo	Verde	Spia accesa	•Il Modo pulizia è impostato su "Strong" (Profondo). •Quando la spia Normale è spenta, il Modo pulizia è impostato su "Economy" (Risparmio).
			Spia spenta	Il Modo pulizia è impostato su "Normal" (Normale).
16	Spia Normale	Verde	Spia accesa	•Il Modo pulizia è impostato su "Normal" (Normale). •Quando la spia Profondo è spenta, il Modo pulizia è impostato su "Risparmio".
			Spia spenta	Il Modo pulizia è impostato su "Profondo".
17	Sezione monitor LCD	—	—	Visualizza lo stato operativo della stampante o un messaggio di errore.

Note:

- Quando si verifica un errore che richiede il riavvio (un malfunzionamento grave per il funzionamento della stampante), tutte le spie lampeggiano con un allarme.
  Errori che richiedono il riavvio
- Se l'errore persiste anche dopo che il malfunzionamento è stato risolto, contattare il fornitore Xerox di zona.

3

Preparazione di un lavoro

Introduzione

In questo capitolo si spiegano i passaggi che è necessario eseguire prima di utilizzare la stampante.

Collegamento

In questa sezione si spiega come collegare il cavo (o i cavi) di alimentazione.

AVVERTENZA:

- Utilizzare i cavi di alimentazione forniti con la stampante. L'utilizzo di altri cavi di alimentazione potrebbe provocare una scossa elettrica o un incendio.
- Non utilizzare un cavo di alimentazione danneggiato, in quanto sussiste il rischio di scossa elettrica e incendio.

ATTENZIONE:

- Tenere presenti i seguenti punti quando si maneggiano i cavi di alimentazione.
- Non appoggiare oggetti pesanti sui cavi di alimentazione.
- Non piegare, torcere o tirare i cavi di alimentazione con forza.
- Non far passare i cavi di alimentazione accanto ad apparecchiature per riscaldamento.

Nota:

- In caso di un cavo di alimentazione danneggiato, rivolgersi al rivenditore Xerox di zona.

Per installare i cavi di alimentazione, attenersi alla procedura seguente.

1. Collegare il cavo (o i cavi) c.a. alla presa c.a. sul retro della stampante.
2. Inserire la spina di ciascun cavo di alimentazione fermamente e completamente negli ingressi.

8264E - Collegamenti dei cavi di alimentazione

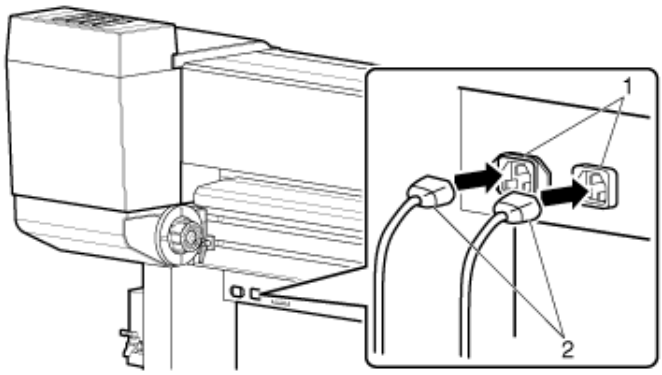

N.	Nome
1	Ingressi c.a. (2)
2	Cavi di alimentazione (2)

8254E - Collegamento del cavo di alimentazione

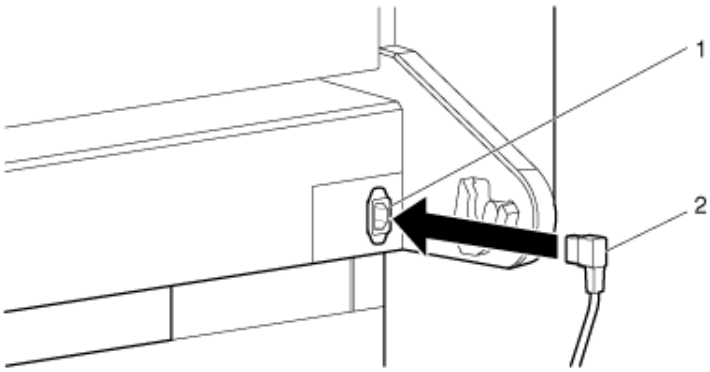

N.	Nome
1	Ingresso c.a.
2	Cavo di alimentazione con spina ad angolo di 90°

Nota:

- Solo il cavo con spina ad angolo di 90° funziona con il modello 8254E. Il cavo diritto fornito con il riavvolgitore del modello 8254E non funziona, in quanto interferisce con il riavvolgitore del supporto.

AVVERTENZA:

- Non collegare o scollegare un cavo di alimentazione con le mani bagnate, in quanto sussiste il rischio di scossa elettrica.
- Utilizzare solo il tipo di alimentazione elettrica specificato per la stampante in uso (100 V - 120 V c.a o 220 V - 240 V c.a.). Se si utilizzano tensioni diverse da quella specificata, sussiste il rischio di scossa elettrica o incendio.
- Inserire la spina della stampante direttamente nella presa elettrica dell'edificio (100 V - 120 V c.a o 220 V - 240 V c.a.). Non collegare più cavi di alimentazione alla stessa presa elettrica. Così facendo si corre il rischio di generare surriscaldamento e causare un incendio.
- Per l'alimentazione elettrica, assicurarsi di utilizzare una presa elettrica dedicata con un terminale di messa a terra, collegato a terra. Se il cavo di terra non è collegato, potrebbe verificarsi una scossa elettrica o un incendio.
- Non collegare le linee di terra con:
  - Tubature del gas
    Sussiste il rischio di scintilla ed esplosione.
  - Filo di terra dei cavi telefonici e parafulmini
    Quando sono colpiti da un fulmine possono essere percorsi da corrente elevata.
  - Tubature e rubinetti dell'acqua
    La messa a terra potrebbe non funzionare se un tubo di plastica è collegato nel mezzo del tubo di metallo.
- Tenere presenti i seguenti punti quando si maneggia qualsiasi cavo di alimentazione. Maneggiare un cavo di alimentazione in modo improprio potrebbe causare un incendio.
  - Assicurarsi che nella spina del cavo non siano presenti sostanze estranee, ad esempio polvere, e così via.
  - Assicurarsi che la spina del cavo sia inserita completamente e fermamente nella presa elettrica a muro.
- Se non si prevede di utilizzare la stampante per lunghi periodi di tempo, staccare i cavi di alimentazione dalle prese di corrente per motivi di sicurezza.
- Assicurarsi di collegare un conduttore di messa a terra a una messa a terra che rispetti i seguenti standard.
  - Utilizzare solo prese elettriche a muro che siano collegate a terra.
  - Il cavo della terra deve essere collegato a una piastra di rame (paletta di messa a terra) che sia interrata a una profondità di 65 cm.

Note:

- Se non è possibile eseguire una connessione di messa a terra, o se non è disponibile la connessione di messa a terra, rivolgersi al punto vendita dove si è effettuato l'acquisto.
- Non scollegare **mai** i cavi di alimentazione della stampante dalla presa di corrente dell'edificio senza **prima** premere il pulsante [Alimentazione] per spegnere la stampante. La mancata osservanza di tale raccomandazione può avere come conseguenza una stima errata dell'inchiostro residuo nelle cartucce. Potrebbe indicare che una cartuccia è vuota quando non lo è. In tal caso, non c'è altra soluzione che sostituire la cartuccia, con conseguente notevole spreco d'inchiostro. Lo stesso problema potrebbe verificarsi nel caso di interruzione di corrente in tutto l'edificio.
- Quando il cavo di alimentazione è scollegato dalla presa elettrica, attendere qualche minuto prima di ricollegare il cavo di alimentazione alla presa.
- I **due** cavi di alimentazione del modello 8264E richiedono una capacità totale di 17 A. Se una sola presa elettrica non è in grado di fornire la capacità totale richiesta, inserire uno dei cavi di alimentazione elettrica in una presa e l'altro cavo in una presa diversa.

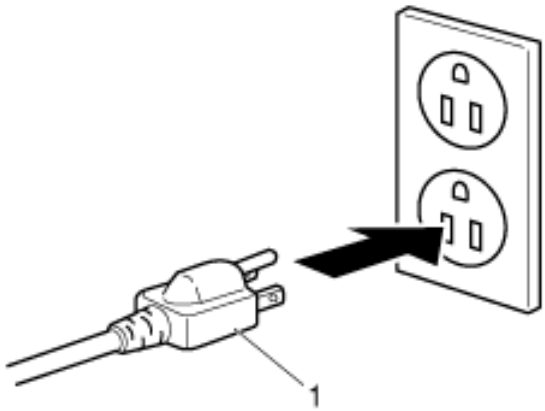

N.	Nome
1	Cavo di alimentazione elettrica

Accensione e spegnimento della stampante

In questa sezione si spiega come **accendere** o **spegnere** la stampante.

Accensione della stampante

Per inserire l'alimentazione, attenersi alla procedura seguente.

1. Premere il pulsante [**Alimentazione**] per accendere la stampante.

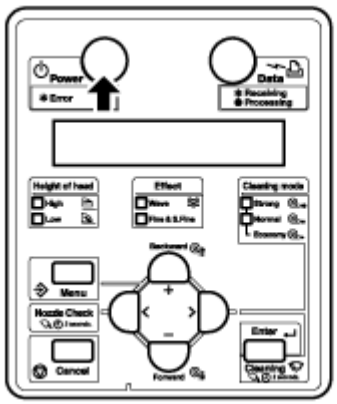

   – La spia Power sul pannello di controllo diventa verde.
   – La stampante inizierà l'operazione di inizializzazione.
   – Al termine dell'operazione di inizializzazione, sul pannello di controllo viene visualizzato "Media width" (Larghezza del supporto).

2. Premere il pulsante [**Menu**]. Sul pannello di controllo è visualizzato "Ready to Print" (Pronta per stampare).

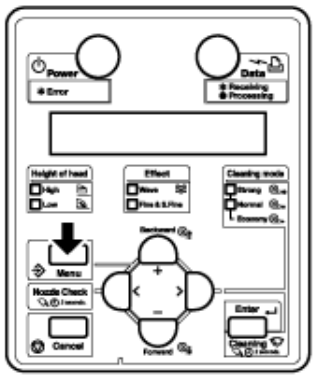

Nota:

- Se si verifica un problema durante l'operazione iniziale, la stampante visualizza un messaggio nel pannello di controllo e potrebbe interrompere il funzionamento. Se l'operazione si interrompe, vedere Problemi e soluzioni e risolvere il problema.

Spegnimento della stampante

Nota:

- Non scollegare **mai** i cavi di alimentazione della stampante dalla presa di corrente dell'edificio senza prima premere il pulsante [Alimentazione] per spegnere la stampante. La mancata osservanza di tale raccomandazione può avere come conseguenza una stima errata dell'inchiostro residuo nelle cartucce. Potrebbe indicare che una cartuccia è vuota quando non lo è. In tal caso, non c'è altra soluzione che sostituire la cartuccia, con conseguente notevole spreco d'inchiostro. Lo stesso problema potrebbe verificarsi nel caso di interruzione di corrente in tutto l'edificio.

Per disinserire l'alimentazione, attenersi alla procedura seguente.

Solo il passaggio 1 è leggermente diverso per il modello 8264E e il modello 8254E. Il resto dei passaggi è identico per entrambe le stampanti.

8264E

1. Verificare quanto segue relativamente alle condizioni operative della stampante.
   - La stampa o le altre operazioni non sono in corso.
   - Sul pannello di controllo è visualizzato "Ready to Print" (Pronta per stampare).

8254E

1. Verificare quanto segue relativamente alle condizioni operative della stampante.
   - La stampa o le altre operazioni non sono in corso.
   - Sul pannello di controllo è visualizzato "Ready to Print" (Pronta per stampare).
   - La spia Bassa sul pannello di controllo diventa verde.

   Note:

   - 8254E - Se la spia Alta sul pannello di controllo diventa verde, significa che l'altezza della testina è impostata su "Alta".
   - Per entrambi i modelli (8264E e 8254E), se il supporto utilizzato richiede che l'altezza della testina sia impostata su "Alta", non modificare l'impostazione. In caso contrario, riportare l'altezza della testina su "Bassa" prima di disinserire l'alimentazione. Riposizionamento della testina di stampa nella posizione originale

2. Premere il pulsante [Alimentazione] per spegnere la stampante.

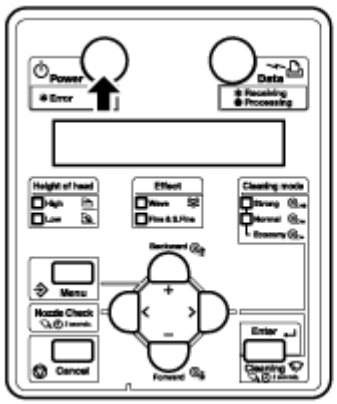

– La spia Alimentazione sul pannello di controllo si spegne.
– La stampante inizia la procedura di spegnimento.
– "Power Off" è visualizzato sul pannello di controllo.
– Tutte le spie del pannello di controllo e il monitor LCD si spengono.
– La stampante disinserisce automaticamente l'alimentazione.

Note:

- Se il pannello di controllo è nello stato seguente, l'alimentazione è inserita.
  – Il pulsante [**Alimentazione**] è abbassato.
  – La spia verde Alimentazione è accesa.
- Premere di nuovo il pulsante [Alimentazione] per spegnere la stampante.
- Se l'altezza della testina è impostata su Alta, sul pannello di controllo è visualizzato “Change Head Gap Low” (Impostare la distanza della testina su Bassa) e la procedura di spegnimento si arresta.
- Per riavviare la procedura, riportare l'altezza della testina su "Bassa". Riposizionamento della testina di stampa nella posizione originale
- Se si verifica un problema durante l'operazione di spegnimento, sul pannello di controllo viene visualizzato un messaggio e la stampante potrebbe interrompere l'operazione. Se la stampante interrompe l'operazione, vedere Problemi e soluzioni e risolvere il problema.
- Dopo avere spento la stampante, attendere dieci secondi o più prima di riaccenderla.

3. Se si prevede di non utilizzare la stampante per un lungo periodo di tempo, alzare la leva di caricamento supporto.

8264E

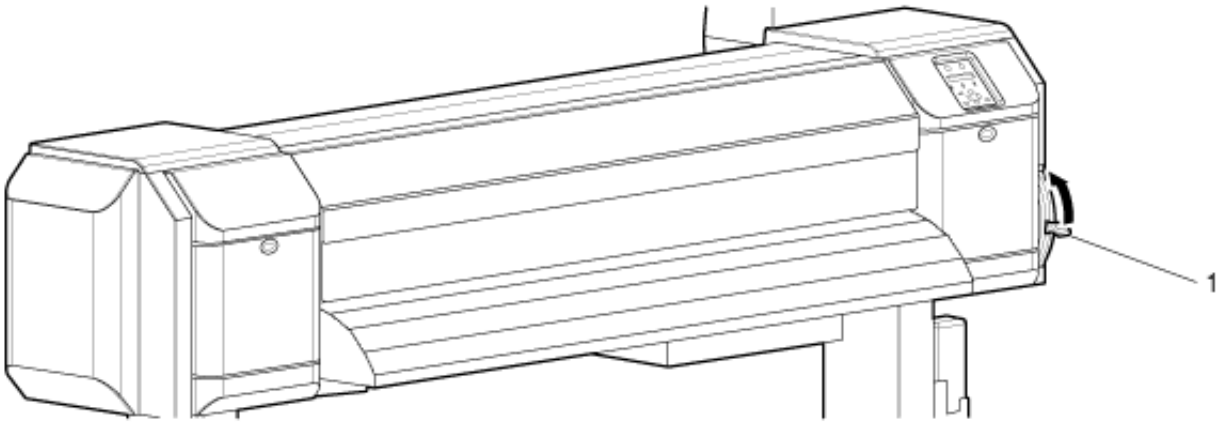

8254E

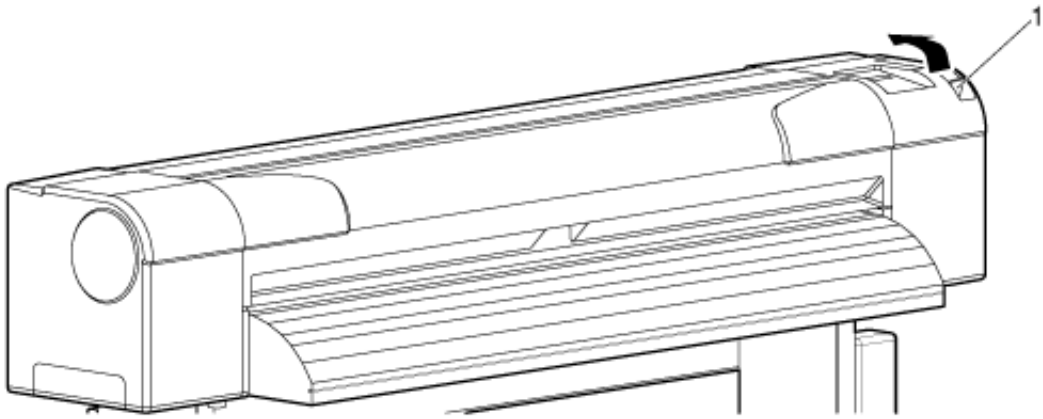

N.	Nome
1	Leva di caricamento supporto

4. Se la stampante verrà messa in deposito per molto tempo, eseguire una pulizia della testina attenendosi alla procedura di lavaggio testina descritta in Menu Head Wash (Lavaggio testina). Premere inoltre il pulsante [Alimentazione] per spegnere la stampante, quindi scollegare i cavi di alimentazione e il cavo di comunicazione.

Connessione dell'interfaccia di rete

In questa sezione si spiega come connettere la stampante a un PC.

Requisiti di sistema

Di seguito si forniscono i requisiti di sistema per questa stampante e il software server RIP (opzionale).

Sistema operativo	Windows 2000® Professional, Linux
CPU	Processore Pentium III® a 1 GHz o superiore
Memoria (RAM)	512 MB o più
Spazio su disco rigido	10 GB o più

Note:

- La memoria richiesta varia a seconda del software applicativo e del tipo di dati di stampa.
- Si consigliano un disco rigido e una memoria di grande capacità.

Preparazione dei cavi

La stampante è dotata di un'interfaccia di rete per la connessione a un PC. Occorre disporre di un cavo di rete per collegare la stampante a un PC. Preparare il cavo in base al PC cui sarà collegata la stampante.

Note:

- Per ulteriori informazioni sul collegamento di un cavo di rete, vedere Connessione del cavo di interfaccia di rete.
- Per le specifiche consigliate per il cavo, vedere Specifiche dell'interfaccia.

Connessione del cavo di interfaccia di rete

In questa sezione si spiega come collegare un cavo di interfaccia di rete. Per collegare questa stampante al PC attenersi alla procedura seguente.

1. Spegnere sia la stampante sia il PC.
2. Inserire il cavo di rete nel connettore di rete situato sul retro della stampante.

8264E

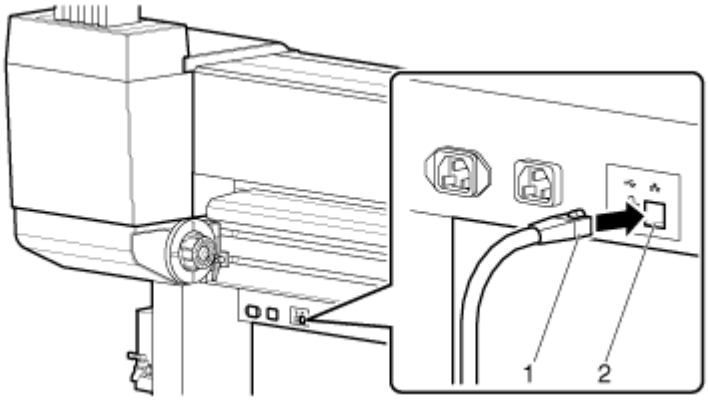

8254E

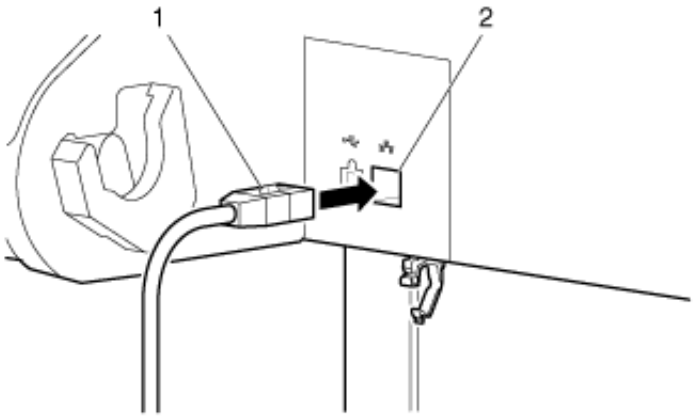

N.	Nome
1	Cavo di interfaccia di rete
2	Connettore cavo di interfaccia di rete

3. Inserire il cavo di interfaccia di rete nel morsetto.

8254E

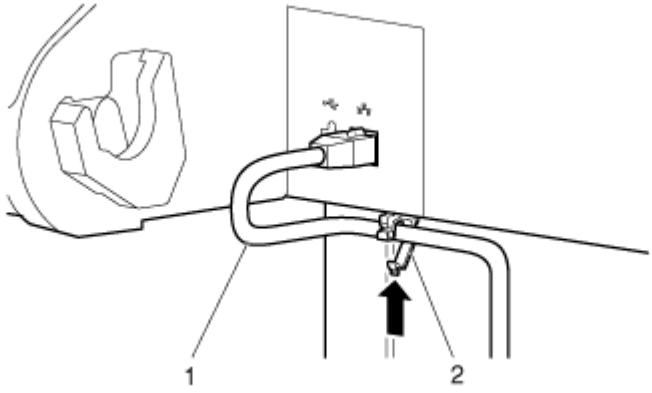

N.	Nome
1	Cavo di interfaccia di rete
2	Morsetto del cavo

4. Collegare l'altro connettore del cavo di rete al PC.

Note:

- Per ulteriori informazioni su come collegare il PC, vedere la Guida per l'utente fornita con il PC.
- Per l'impostazione della rete sulla stampante, vedere Impostazioni dei menu sul pannello di controllo.

Gestione dei supporti

In questa sezione si spiega come posizionare il supporto e si descrivono le impostazioni per ogni tipo di supporto.

Note:

- Per ulteriori informazioni su come gestire i supporti, vedere quanto segue.
  Utilizzo dei supporti
- Per ulteriori informazioni sui tipi di supporto e i supporti consigliati, vedere quanto segue.
  Tipo di supporto
  Elenco opzioni/materiali

Caricamento del supporto su rullo

In questa sezione si spiega come caricare un supporto su rullo.

Note:

- I supporti su rullo che non superano le misure seguenti possono essere attaccati al meccanismo svolgitore fornito con queste stampanti:
  - Diametro tubo supporto: 77 mm (3 pollici)
  - Diametro esterno del supporto: 150 mm (5,9 pollici)
  - Peso del supporto su rullo
  - 8264E max = 30 kg (66 lb)
  - 8254E max = 19 kg (41,8 lb)

8264E - Caricamento del supporto su rullo

Per caricare il supporto su rullo sul modello 8264E, attenersi alla procedura seguente.

1. Allentare il lato destro e sinistro dei sostegni del supporto su rullo posti sul retro della stampante. A tale scopo, tirare la leva verso di sé per liberarla dal nottolino di arresto. Far ruotare la leva in senso orario, finché non è più possibile afferrarla fermamente. Lasciare andare la leva (in modo che il nottolino di arresto si agganci), quindi far ruotare la leva in senso antiorario finché i sostegni del supporto non sono liberi di scorrere all'interno delle tracce.
2. Spostare verso l'esterno entrambi i sostegni del supporto su rullo.
3. Impostare temporaneamente la distanza tra i sostegni del supporto su rullo in modo che sia un poco più ampia della larghezza del supporto su rullo che si sta caricando.

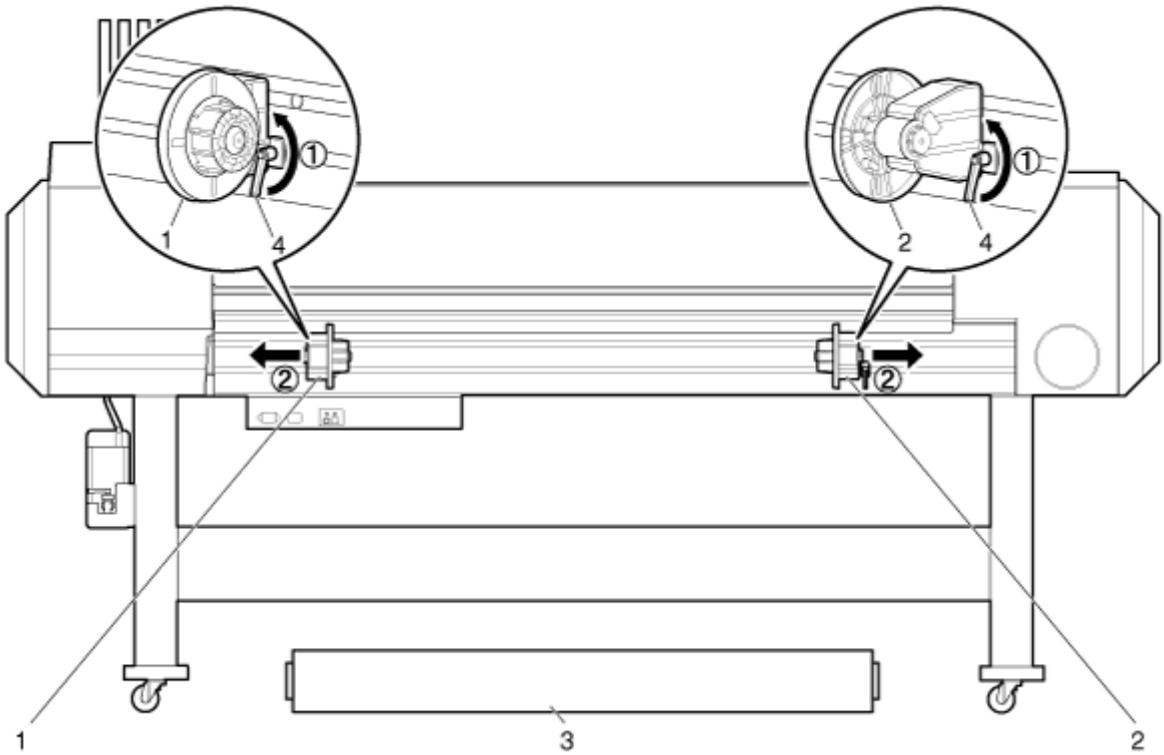

N.	Nome
1	Sostegno supporti di stampa su rullo (sinistra)
2	Sostegno supporti di stampa su rullo (destra)
3	Supporto su rullo
4	Leva di fissaggio

4. Agganciare le piastre di scambio dell'azionamento del freno e le relative staffe di fissaggio alla fine di ogni sostegno del supporto su rullo, al fine di aumentare la tensione sul rullo del supporto ed evitare errori dovuti a supporto allentato e a messaggi "No media found" (Supporto non rilevato).

5. Serrare la leva di fissaggio sul sostegno del supporto su rullo (sinistra) agganciando la leva in senso orario finché il sostegno del supporto su rullo non è serrato e non si muove.

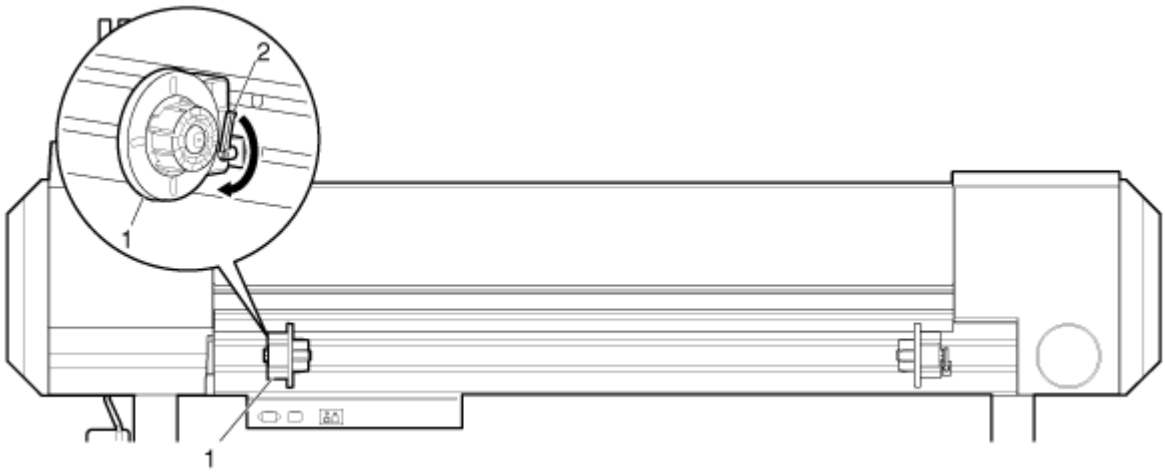

N.	Nome
1	Sostegno supporti di stampa su rullo (sinistra)
2	Leva di fissaggio

6. Montare il supporto su rullo sul fulcro del sostegno del supporto su rullo (sinistra). Assicurarsi che il tubo di cartone del supporto di stampa sia inserito pienamente nel fulcro, in modo che sia completamente contro la parte interna della flangia del sostegno.

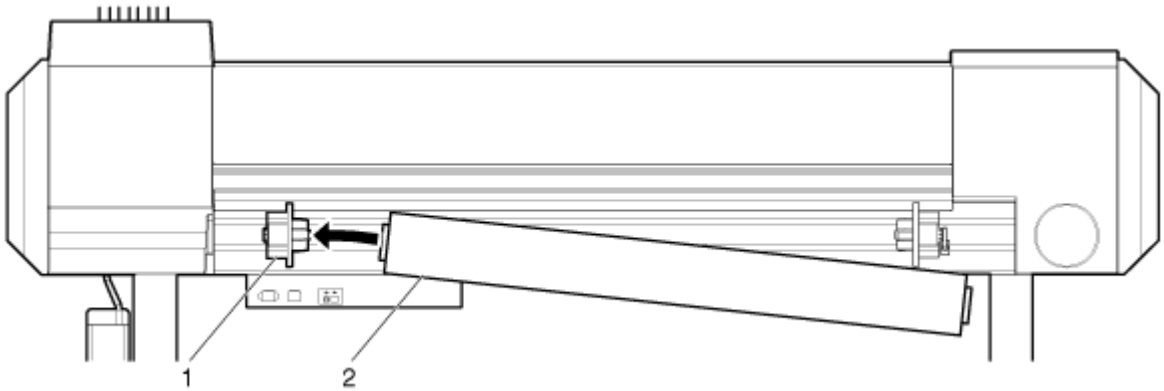

N.	Nome
1	Sostegno supporti di stampa su rullo (sinistra)
2	Supporto su rullo

7. Far scorrere il sostegno del supporto su rullo (destra) verso sinistra e inserire il fulcro nel tubo di cartone del supporto su rullo. Assicurarsi che il sostegno del supporto di stampa sia completamente inserito nel tubo, in modo che la superficie interna della flangia sia completamente contro il tubo di cartone. Non serrare la leva di fissaggio.

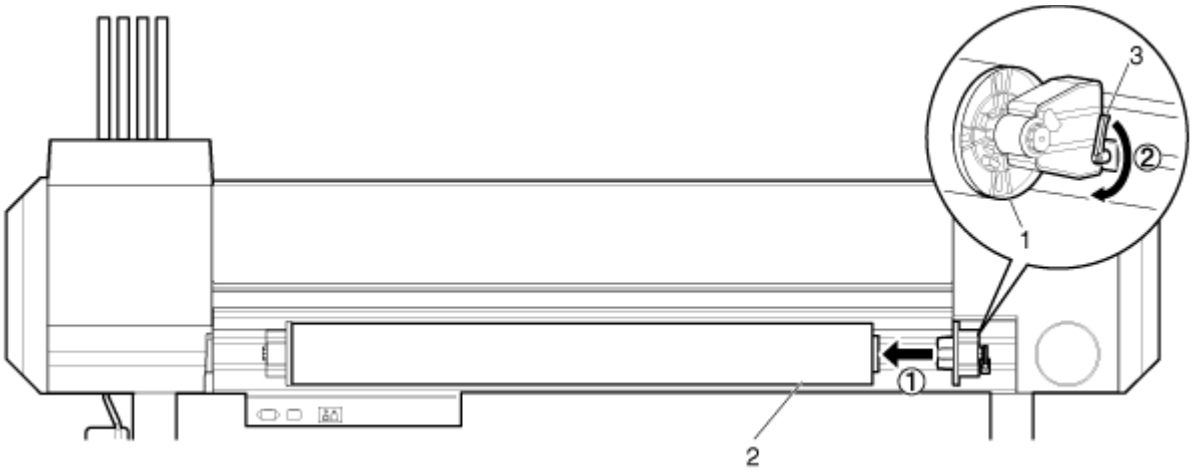

N.	Nome
1	Sostegno supporti di stampa su rullo (destra)
2	Supporto su rullo
3	Leva di fissaggio

8. Ritornare alla leva di fissaggio del sostegno supporto su rullo (sinistra) e farla ruotare in senso antiorario per allentare di nuovo il sostegno supporto su rullo. Con entrambi i sostegni del supporto di stampa allentati, spostare tutto il complessivo verso il centro.
9. Serrare entrambe le leve di fissaggio.

10. Agganciare le piastre di scambio dell'azionamento del regolatore di flusso e le relative staffe di fissaggio alla fine di ogni sostegno del supporto su rullo, al fine di aumentare la tensione sul rullo del supporto ed evitare errori dovuti a supporto allentato e a messaggi "No media found" (Supporto non rilevato).

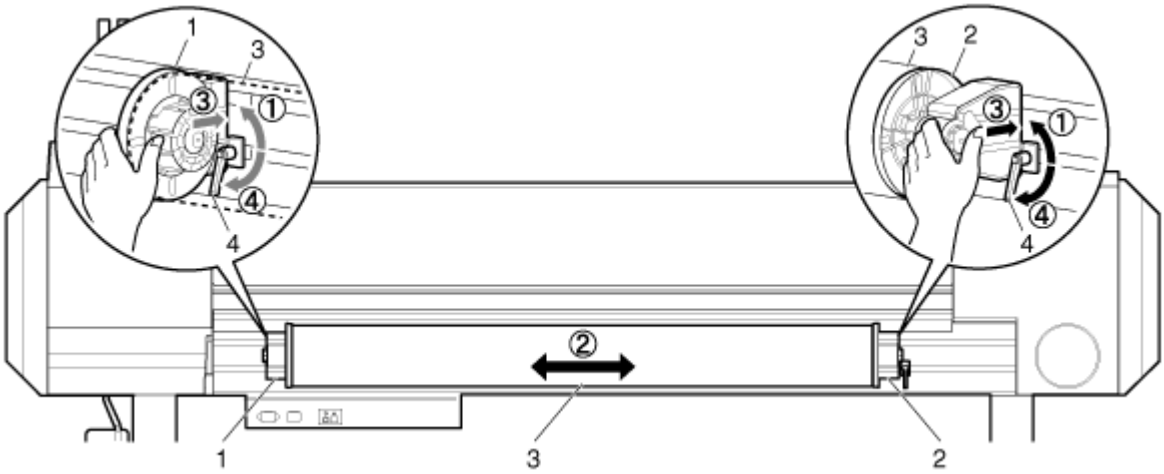

N.	Nome
1	Sostegno supporti di stampa su rullo (sinistra)
2	Sostegno supporti di stampa su rullo (destra)
3	Supporto su rullo
4	Leva di fissaggio

8254E - Caricamento del supporto su rullo

Per caricare il supporto su rullo sul modello 8254E, attenersi alla procedura seguente.

ATTENZIONE:

- Caricare il supporto su rullo su una superficie orizzontale come una scrivania o un tavolo.
  Se si carica il supporto su rullo con il meccanismo svolgitore in posizione verticale, c'è la possibilità che il meccanismo venga danneggiato.

1. Caricare il supporto su rullo sul meccanismo svolgitore, in modo che il lembo libero del supporto punti in senso antiorario (a sinistra) se visto dalla flangia fissa, come si vede nella figura seguente.
2. Spingere la flangia fissa nel supporto su rullo finché il fulcro di cartone non appoggia fermamente contro la superficie interna della flangia fissa.

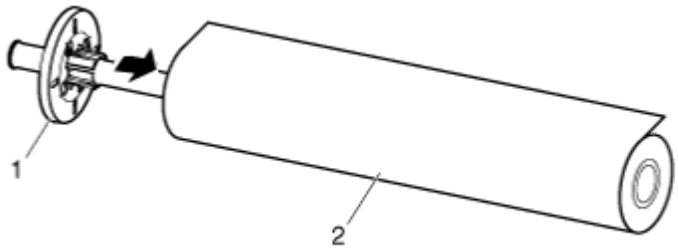

N.	Nome
1	Flangia fissa
2	Supporto su rullo

3. Attaccare fermamente la flangia mobile al supporto su rullo, in modo che la superficie interna della flangia appoggi bene contro il fulcro di cartone.

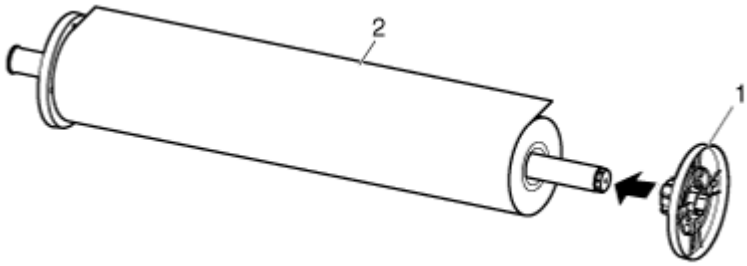

N.	Nome
1	Flangia mobile
2	Supporto su rullo

4. Installare il meccanismo svolgitore sul ricevitore del meccanismo svolgitore, in modo che la flangia fissa sia rivolta verso il lato con le fessure delle cartucce inchiostro.

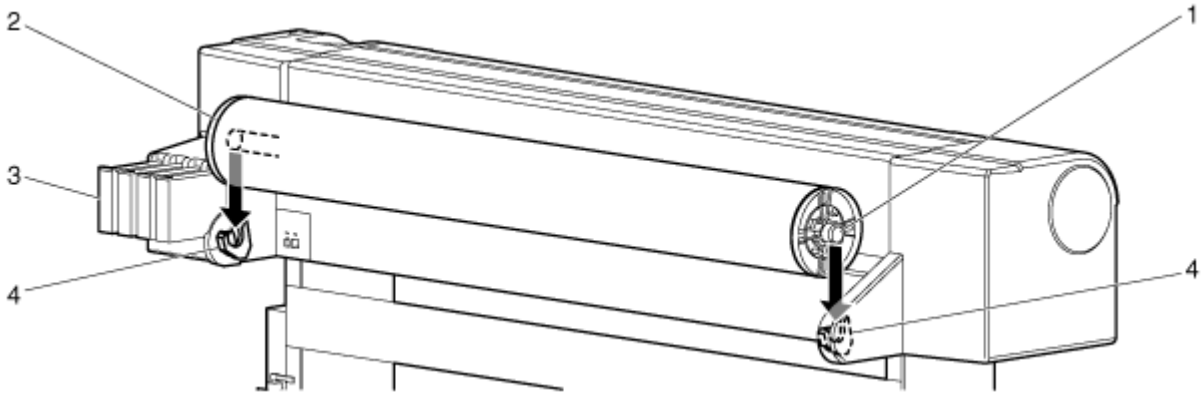

N.	Nome
1	Meccanismo svolgitore
2	Flangia fissa
3	Cartucce inchiostro
4	Ricevitore meccanismo svolgitore

Posizionamento del supporto su rullo

In questa sezione si spiega come posizionare il supporto su rullo.

8264E - Posizionamento del supporto su rullo

Per posizionare il supporto su rullo attenersi alla procedura seguente.

1. Premere il pulsante [Alimentazione] per accendere la stampante.

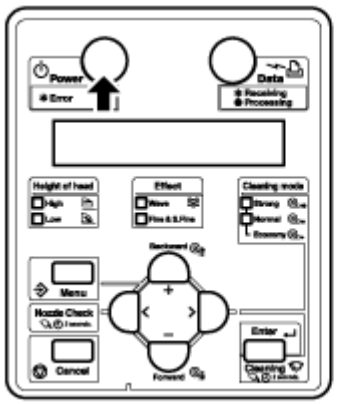

   – La spia Power sul pannello di controllo diventa verde.
   – La stampante inizierà l'operazione di inizializzazione.
   – Sul pannello di controllo è visualizzato "Media End" (Supporto esaurito).

ATTENZIONE:

- Non utilizzare la leva di caricamento supporto durante il funzionamento iniziale. La parte della testina di stampa potrebbe toccare parte del rullo di pressione e causare un malfunzionamento.

2. Sollevare la leva di caricamento supporto.Sul pannello di controllo è visualizzato "Lever Up" (Leva sollevata).

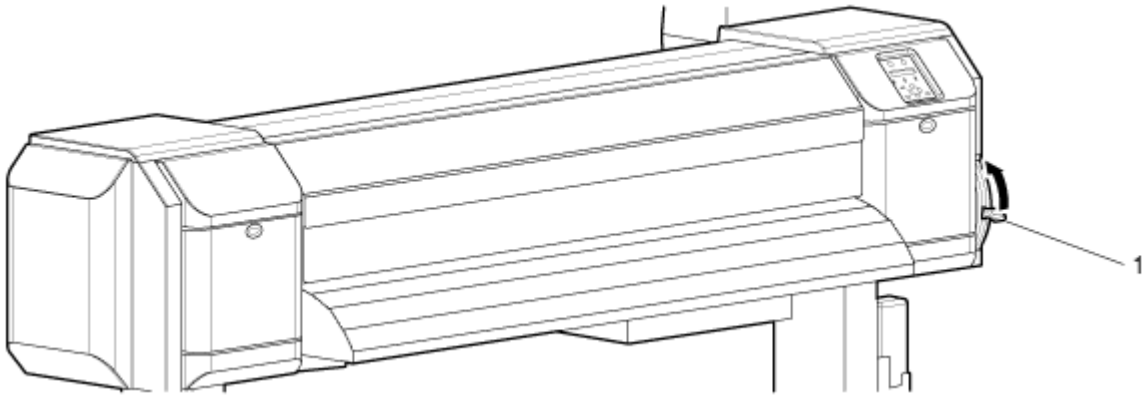

N.	Nome
1	Leva di caricamento supporto

3. Aprire la copertura anteriore.

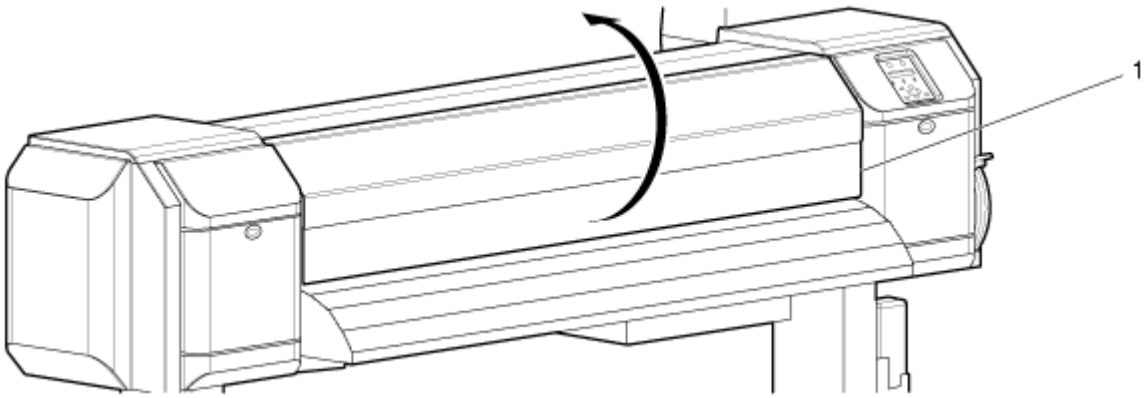

N.	Nome
1	Copertura anteriore

4. Dal retro, inserire il supporto su rullo nella fessura di alimentazione supporto.

Nota:

- Per evitare che il supporto sia allentato dovrebbe essere sufficiente l'azione eseguita durante il caricamento del supporto, in cui si sono agganciate e bloccate le piastre di scambio dell'azionamento del regolatore di flusso. Se, ciononostante, il supporto su rullo si allenta, riavvolgerlo fermamente e ricaricarlo.

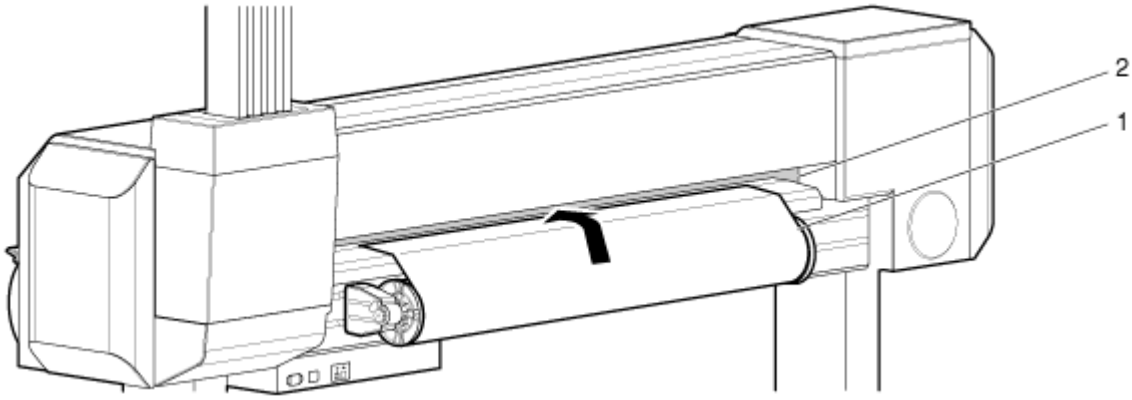

N.	Nome
1	Supporto su rullo
2	Fessura di alimentazione supporti

5. Estrarre circa un metro di supporto su rullo dalla fessura di alimentazione supporto anteriore, che è situata all'interno della copertura anteriore.

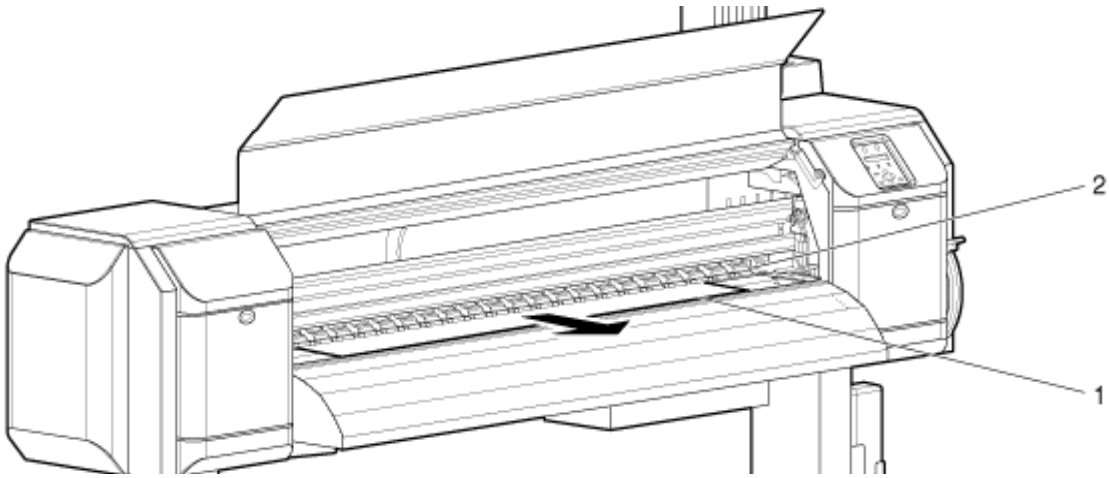

N.	Nome
1	Supporto su rullo
2	Fessura di alimentazione supporti

6. Per eliminare qualsiasi allentamento o inclinazione, afferrare il bordo anteriore del supporto, o fissarlo con nastro adesivo, e riavvolgerlo un poco utilizzando la flangia sul sostegno del supporto su rullo.

Note:

- Se non si tiene fermo il bordo anteriore del supporto di stampa durante il riavvolgimento, il supporto fuoriesce dalla fessura di alimentazione supporto sul retro della stampante.
- Controllare che il bordo destro del supporto su rullo non si estenda all'esterno del segno di caricamento sul lato destro della guida supporti, sul davanti della stampante. In tal caso, potrebbe influire negativamente sulla qualità di stampa.

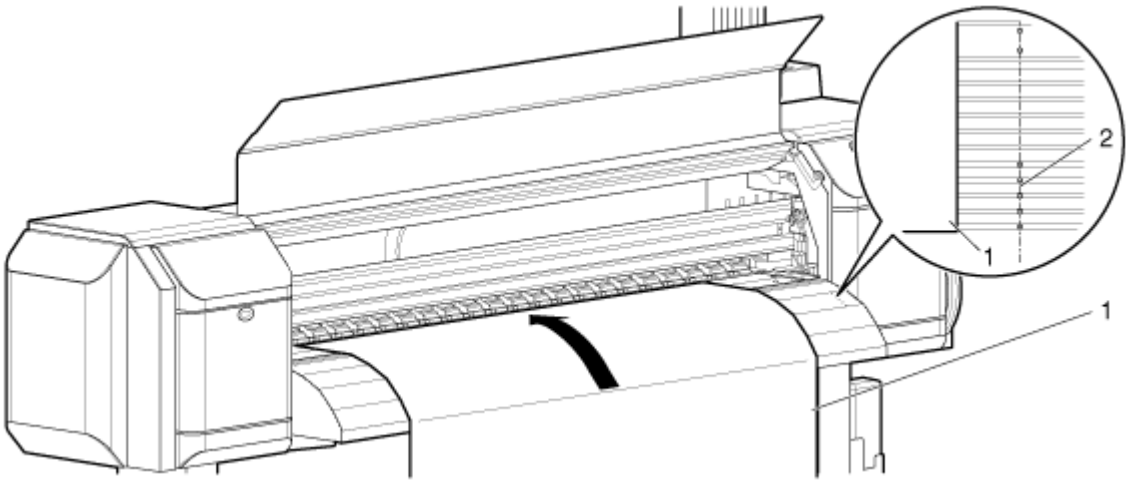

N.	Nome
1	Supporto su rullo
2	Segno di caricamento supporto

Nota:

- Quando si posiziona il supporto su rullo, posizionare entrambi i lati del supporto a circa 5 mm di distanza dal bordo del rullo di pressione. Se non si prende questa precauzione, si possono verificare slittamenti o increspature durante la stampa.

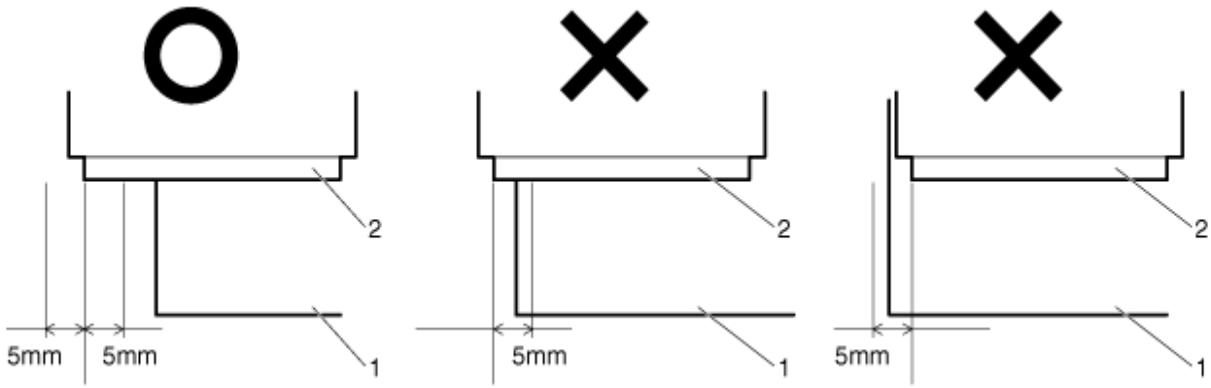

N.	Nome
1	Supporto su rullo
2	Rulli di pressione

7. Se il bordo del supporto su rullo è posizionato a meno di 5 mm dal bordo del rullo di pressione, attenersi alla procedura seguente per regolarne la posizione.
   a. Allentare le leve di fissaggio dei sostegni destro e sinistro del supporto su rullo e spostare quest'ultimo verso sinistra o destra.
   b. Dopo aver spostato il supporto su rullo, serrare le due leve di fissaggio per fissarlo in posizione.

   Nota:

   - Fissare i sostegni del supporto su rullo premendoli verso la stampante.

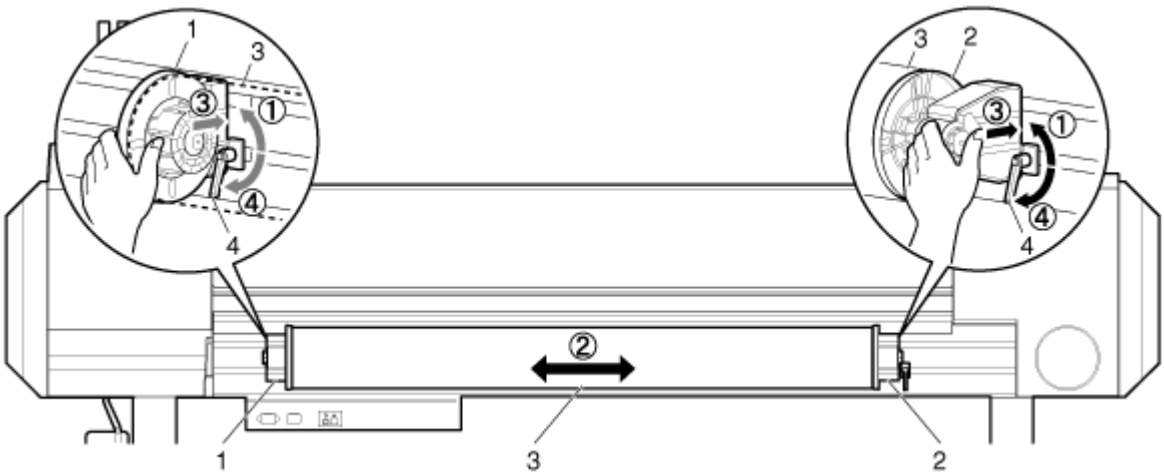

N.	Nome
1	Sostegno supporti di stampa su rullo (sinistra)
2	Sostegno supporti di stampa su rullo (destra)
3	Supporto su rullo
4	Leva di fissaggio

8. Abbassare la leva di caricamento supporto.

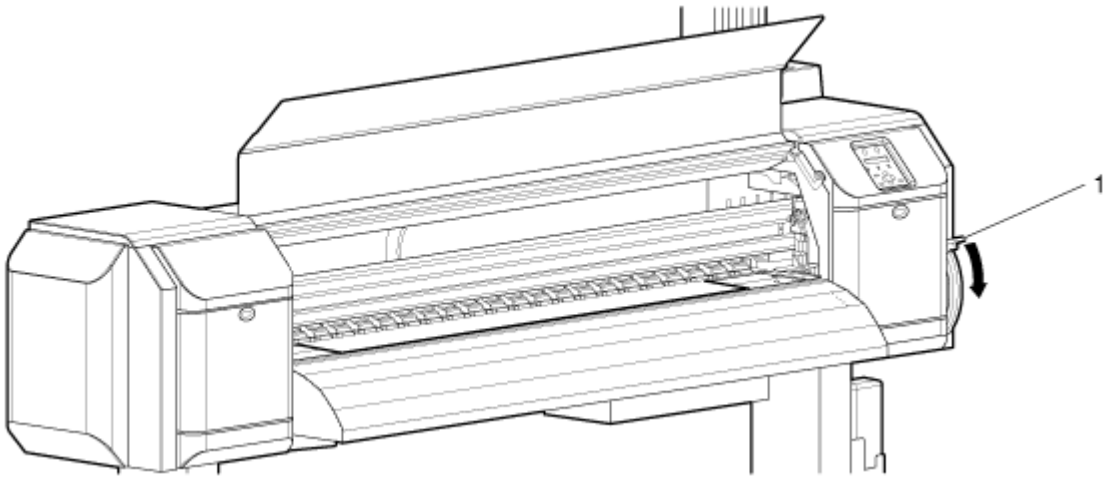

N.	Nome
1	Leva di caricamento supporto

Note:

- Quando si carica un supporto su rullo, tagliare il bordo anteriore del supporto se questo non è diritto.
  8264E - Taglio del supporto di stampa
- Per aumentare la pressione sul supporto, abbassare ulteriormente la leva di caricamento supporto.

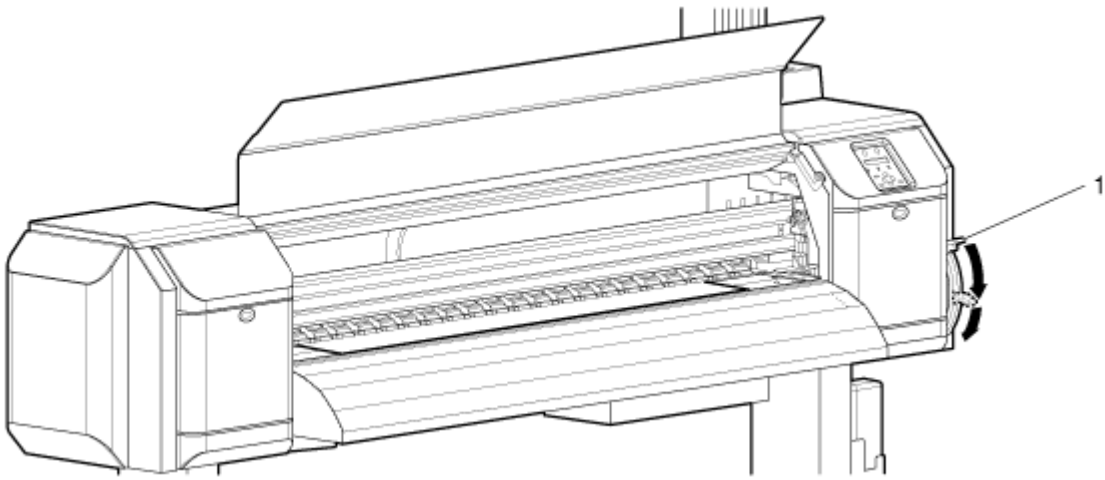

N.	Nome
1	Leva di caricamento supporto (la seconda freccia indica che viene applicata più pressione)

9. Chiudere la copertura anteriore. Il menu "Media type setup" (Impostazione tipo di supporto) viene visualizzato sul pannello di controllo.

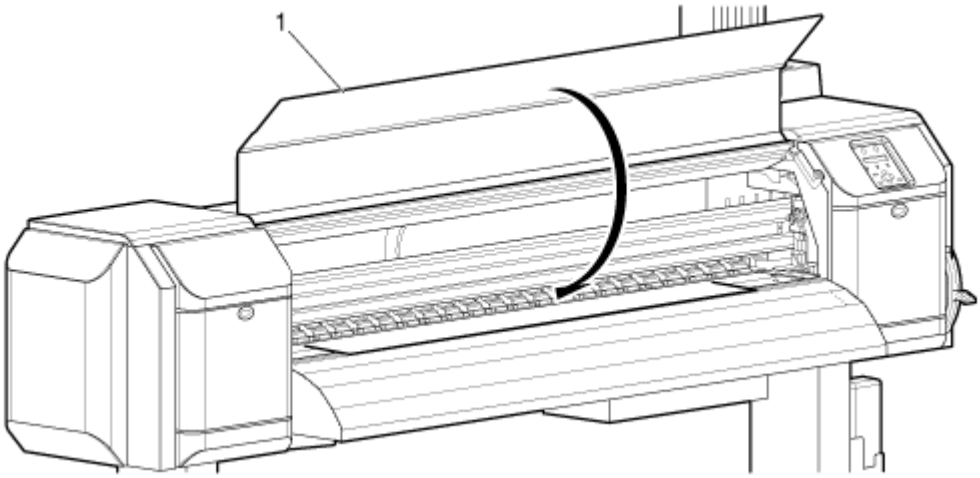

N.	Nome
1	Copertura anteriore

Nota:

- Per cambiare il tipo di supporto, impostarlo nel modo descritto in Impostazione del tipo di supporto.

8254E - Posizionamento del supporto su rullo

Per posizionare il supporto su rullo sul modello 8254E, attenersi alla procedura seguente.

1. Premere il pulsante [Alimentazione] per accendere la stampante.

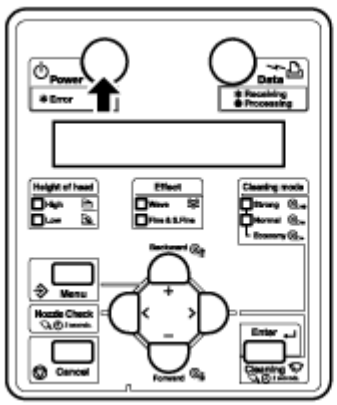

– La spia LED verde si accende.
– La stampante inizierà l'operazione di inizializzazione.
– Sul pannello di controllo è visualizzato "Media End" (Supporto esaurito).

ATTENZIONE:

- Non utilizzare la leva di caricamento supporto durante il funzionamento iniziale. La parte della testina di stampa potrebbe toccare parte del rullo di pressione e causare un malfunzionamento.

2. Spingere la leva di caricamento supporto verso il retro. Sul pannello di controllo è visualizzato "Lever Up" (Leva sollevata).

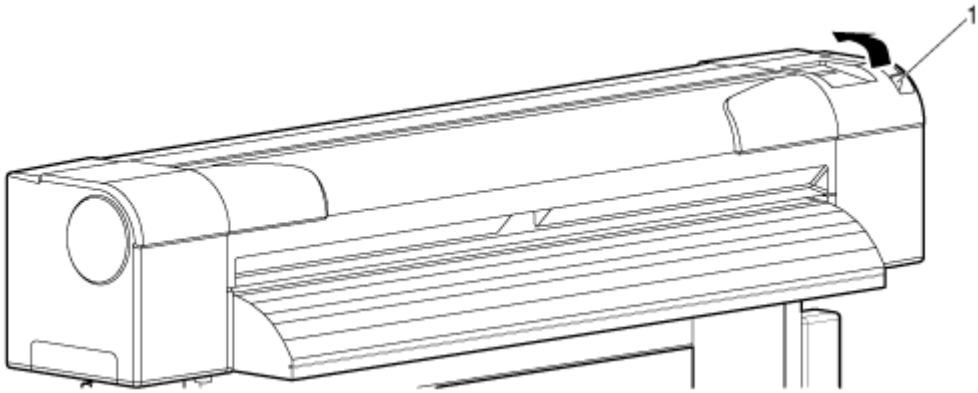

N.	Nome
1	Leva di caricamento supporto

3. Posizionare il supporto su rullo nella fessura di alimentazione supporto.

   Nota:

   - Se il supporto su rullo non è avvolto strettamente, riavvolgerlo e ricaricarlo.

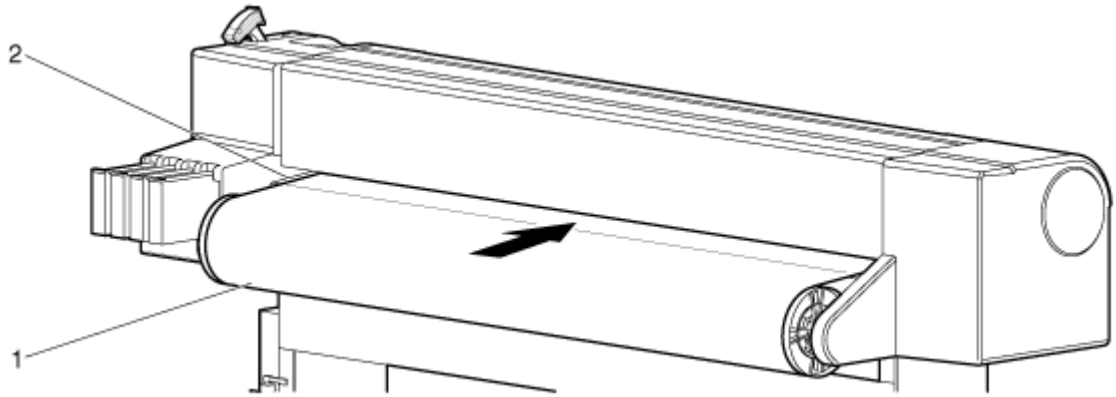

N.	Nome
1	Supporto su rullo
2	Fessura di alimentazione supporti

4. Aprire la copertura anteriore ed estrarre il supporto su rullo.

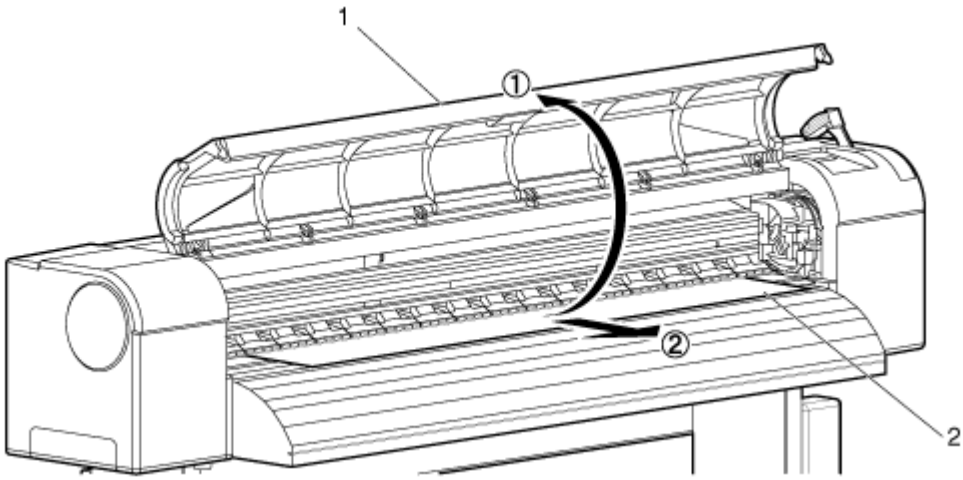

N.	Nome
1	Copertura anteriore
2	Supporto su rullo

5. Tenendo il bordo anteriore del supporto, avvolgerlo all'indietro, utilizzando le flange del meccanismo svolgitore, al fine di eliminare qualsiasi piegatura e/o inclinazione nel supporto.

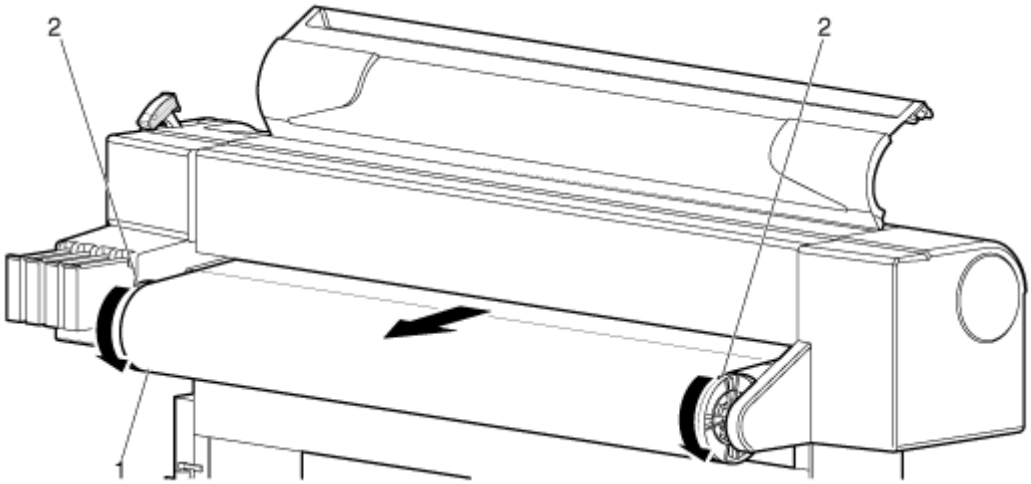

N.	Nome
1	Supporto su rullo
2	Flange meccanismo svolgitore

6. Abbassare la leva di caricamento supporto.

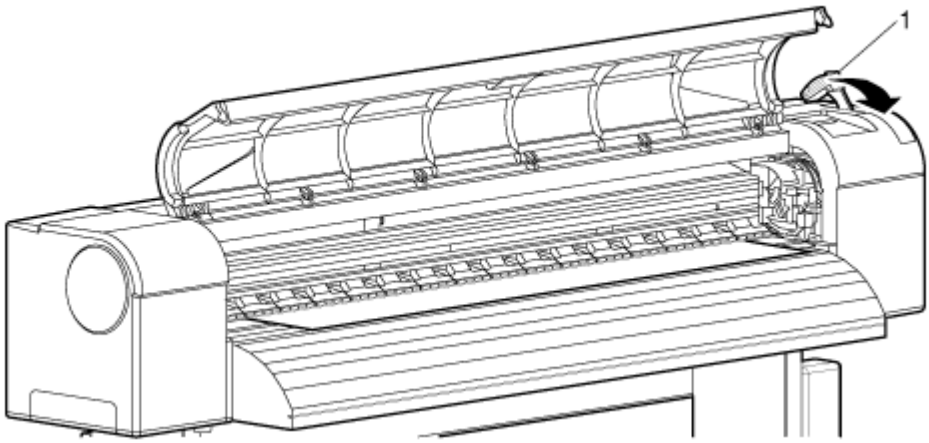

N.	Nome
1	Leva di caricamento supporto

Note:

- Quando si carica un supporto su rullo nuovo, tagliare il bordo anteriore del supporto se questo non è diritto.
  - 8254E - Taglio del supporto quando il menu Media Cut (Taglio del supporto) è impostato su “Manual” (Manuale)
  - 8254E - Taglio del supporto quando il menu Media Cut (Taglio del supporto) è impostato su “Off” (Disattivato)
- Per impostazione predefinita, la funzione Media Cut (Taglio del supporto) è impostata su "Off" (Disattivato) e non è neppure visibile tra le selezioni del menu. L'operatore deve prima attivare la visualizzazione della funzione attraverso il menu Selection (Selezione). A questo punto può selezionare "Manual" (Manuale) o "Off" (Disattivato).
  - Menu Selection (Selezione) (Elemento di configurazione 5 di 7 totali)

7. Chiudere la copertura anteriore.

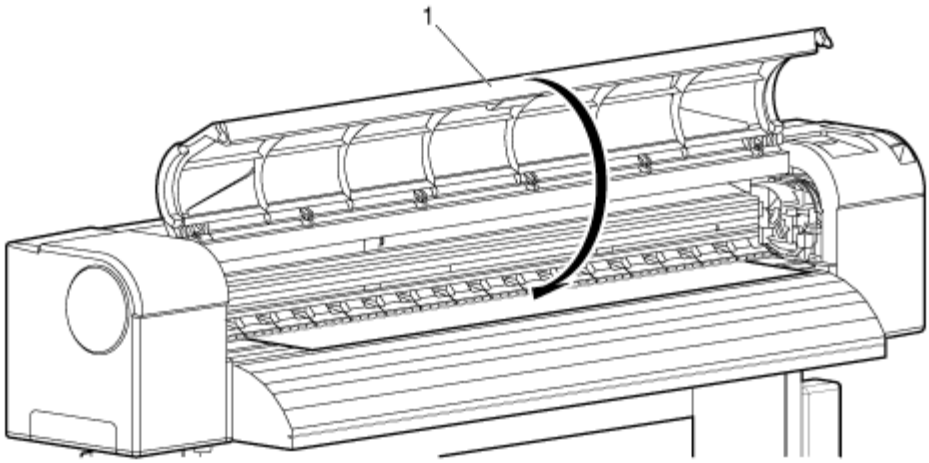

N.	Nome
1	Copertura anteriore

Impostazione del tipo di supporto

Per impostare il tipo di supporto, attenersi alla procedura seguente.

1. Premere il pulsante [Alimentazione] per accendere la stampante.

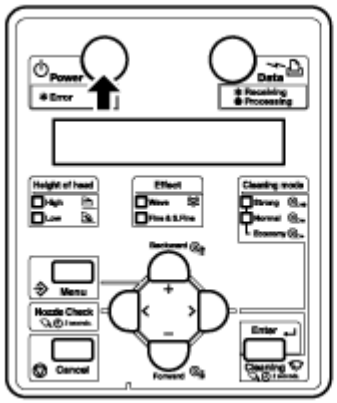

2. Caricare il supporto.
   – Dopo che il supporto è stato caricato, sul display è visualizzato il menu Media Type setup (Impostazione tipo di supporto).

   Nota:

   - Per la procedura di caricamento del supporto, consultare quanto segue. Posizionamento del supporto su rullo

3. Premere il pulsante [+] o [–] per selezionare il tipo di supporto caricato.

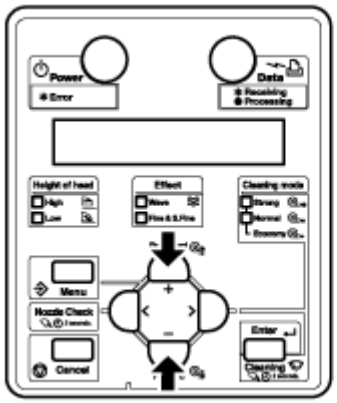

4. Premere il pulsante [Invio]. Sul pannello di controllo è visualizzato "Media Initial" (Inizializzazione supporto).

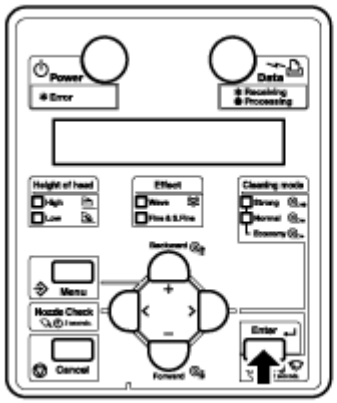

   – Il tipo di supporto è stato impostato.
   – Inizia l'operazione di inizializzazione supporto.

   Note:

   - Se si eseguono le seguenti operazioni nel menu di impostazione del tipo di supporto, la stampante inizia l'operazione di inizializzazione supporto:
     – Premere il pulsante [Annulla].
     – Non premere nessun pulsante sul pannello di controllo per dieci secondi.
   - Ogni volta che la leva di caricamento supporto viene alzata e poi abbassata, sulla stampante è visualizzato "Media: Type x OK?" (Supporto: tipo x OK?) La "x" rappresenta il tipo di supporto predefinito della stampante. Il tipo predefinito è Type 1, altrimenti è il tipo di supporto che è stato usato per ultimo. Se non si preme alcun pulsante, la stampante seleziona quel tipo di supporto per impostazione predefinita. Viene visualizzato "Media Initial" (Inizializzazione supporto). La testina di stampa si sposta lungo la larghezza del supporto e quindi viene visualizzata la larghezza del supporto. Premere qualsiasi pulsante: sul display viene visualizzato "Ready to Print" (Pronta per stampare).
     – Sul pannello di controllo è visualizzato "Ready to Print" (Pronta per stampare).

5. Se è corretto, premere [Invio] o [Annulla]. Sul pannello di controllo è visualizzato "Ready to Print" (Pronta per stampare).
6. Quando si utilizzano supporti di stampa su rullo, riavvolgerli all'indietro con le flange del meccanismo svolgitore fino a rimuovere qualsiasi allentamento.

La procedura di caricamento del supporto è completata.

Stampa di prova

Per eseguire una stampa di prova e assicurarsi che la stampante funzioni correttamente, attenersi alla procedura seguente.

1. Premere il pulsante [Alimentazione] per accendere la stampante.

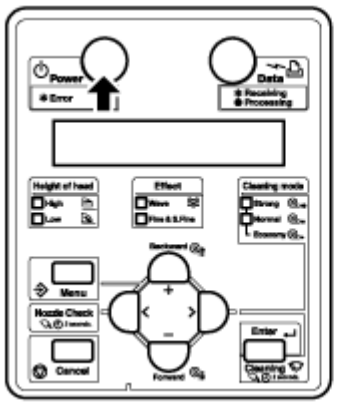

2. Caricare il supporto su rullo.
   Posizionamento del supporto su rullo
3. Controllare che sul pannello di controllo sia visualizzato "Ready to Print" (Pronta per stampare).
4. Per visualizzare il menu Test Print (Stampa di prova) sul pannello di controllo, effettuare quanto segue.
   a. Premere il pulsante [Menu]. "Menu 1: Setup>" (Menu 1: Configurazione) viene visualizzato sul pannello di controllo.

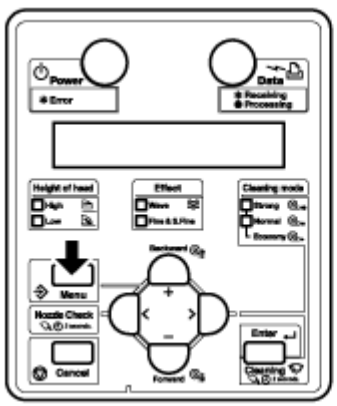

   b. Premere il pulsante [+] o [–] per selezionare "Menu2: Test Print>" (Menu 2: Stampa di prova).

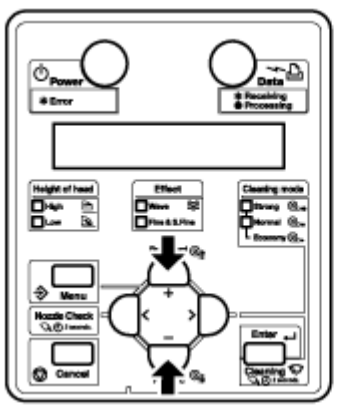

c. Premere il pulsante [>]. Sul pannello di controllo è visualizzato "Test1: Nozzle Check" (Test1: Controllo ugelli).

– Menu Test Print (Stampa di prova) (Elemento di configurazione 2 di 7 totali)

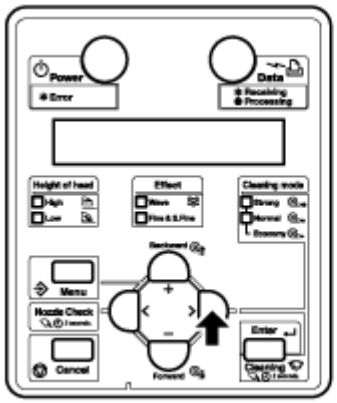

5. Premere il pulsante [+] o [–] per selezionare un elemento da stampare tra i seguenti.
   – Nozzle Check (Controllo ugelli)
   – Mode Print (Stampa modalità)
   – Set List (Elenco impostazioni)
   – ALL Set List (Elenco di tutte le impostazioni)
   – Palette Print (Stampa tavolozza)

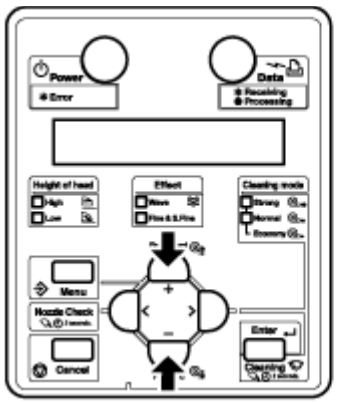

Nota:

- Quando "Banner 1" o "Banner 2" è impostato nel menu Print Mode, PalettePrint non è visualizzato nel menu Test Print (Stampa di prova). Menu Test Print (Stampa di prova) (Elemento di configurazione 2 di 7 totali)

6. Premere il pulsante [Invio].

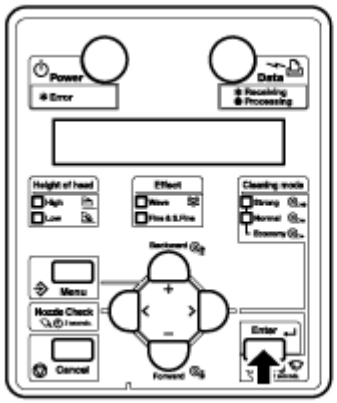

– La stampante inizia a generare una stampa di prova per l'elemento selezionato.

Nota:

- Per ulteriori informazioni su ogni elemento dell'elenco di stampa, vedere quanto segue da Nozzle Check (Controllo ugelli) a Color Palette (Tavolozza colori).

7. Ripetere i passaggi 4 e 5 per richiedere una stampa di prova per gli altri elementi.
8. Premere il pulsante [Annulla] per uscire da Test Print. Sul pannello di controllo è visualizzato "Ready to Print" (Pronta per stampare).

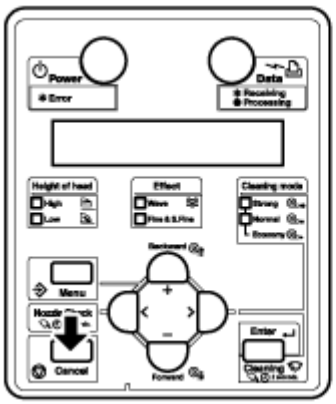

La stampa di prova è completata.

Set Up List (Elenco impostazioni)

Questa opzione viene utilizzata per controllare la configurazione della stampante. Di seguito sono visualizzati degli esempi in inglese.

Note:

- Gli elenchi User Media (Supporti utente) e Print Mode (Modalità stampa) vengono stampati solo se si è selezionato ALL Set List (Elenco di tutte le impostazioni).
- Per la procedura di stampa, consultare quanto segue.
  Menu Test Print (Stampa di prova) (Elemento di configurazione 2 di 7 totali)

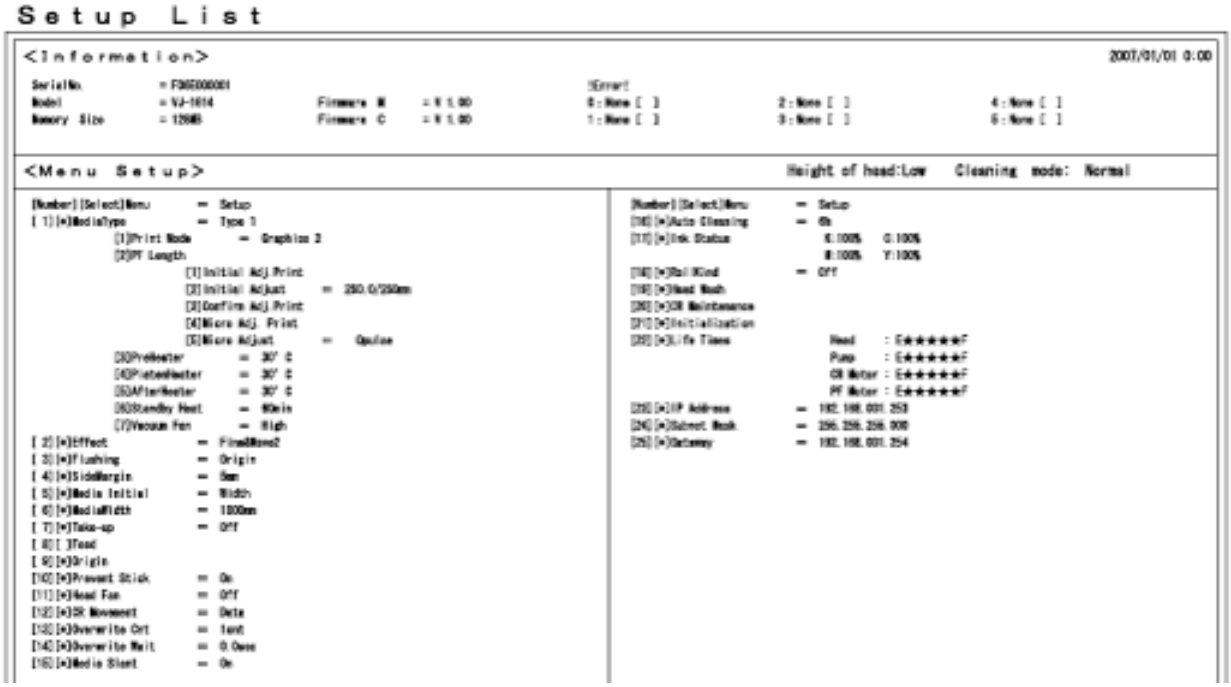

Nozzle Check (Controllo ugelli)

Questo test è utilizzato per controllare se ci sono ugelli intasati che potrebbero causare stampe confuse o in cui mancano dei dati.

Note:

- Se il risultato di Nozzle Check indica che i punti controllati sono sfocati o non stampati, pulire la testina di stampa. Pulizia della testina
  - Eseguire nuovamente la procedura di controllo degli ugelli tramite Nozzle Check al termine del lavoro.
- Per la procedura di stampa, consultare quanto segue. Menu Test Print (Stampa di prova) (Elemento di configurazione 2 di 7 totali)

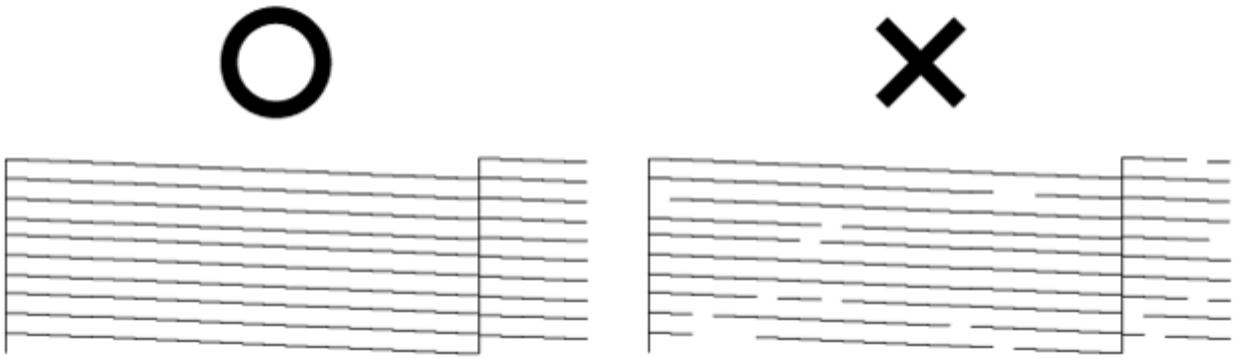

Mode Print (Stampa modalità)

Utilizzato per verificare le seguenti condizioni di stampa.

- Modo Stampa
- Effetto
- Temperatura preriscaldatore
- Temperatura riscaldatore lastra
- Temperatura riscaldatore asciugatore
- Valore di regolazione

Nota:

- Per la procedura di stampa, consultare quanto segue. Menu Test Print (Stampa di prova) (Elemento di configurazione 2 di 7 totali)

```
2007/01/01 0:00 Q4(720x720N 8Pass Bi)-Wave1/Pre:30° C/Platen:30° C/After:30° C/PF Adjust:0
```

Color Palette (Tavolozza colori)

È utilizzato per confrontare i colori che sono effettivamente prodotti dalla stampante con quelli visualizzati sul monitor del computer. Di seguito è visualizzato un esempio in inglese.

Note:

- Quando "Banner 1" o "Banner 2" è impostato nel menu Print Mode, PalettePrint non è visualizzato nel menu Test Print (Stampa di prova). Menu Test Print (Stampa di prova) (Elemento di configurazione 2 di 7 totali)
- Per la procedura di stampa, consultare quanto segue. Menu Test Print (Stampa di prova) (Elemento di configurazione 2 di 7 totali)

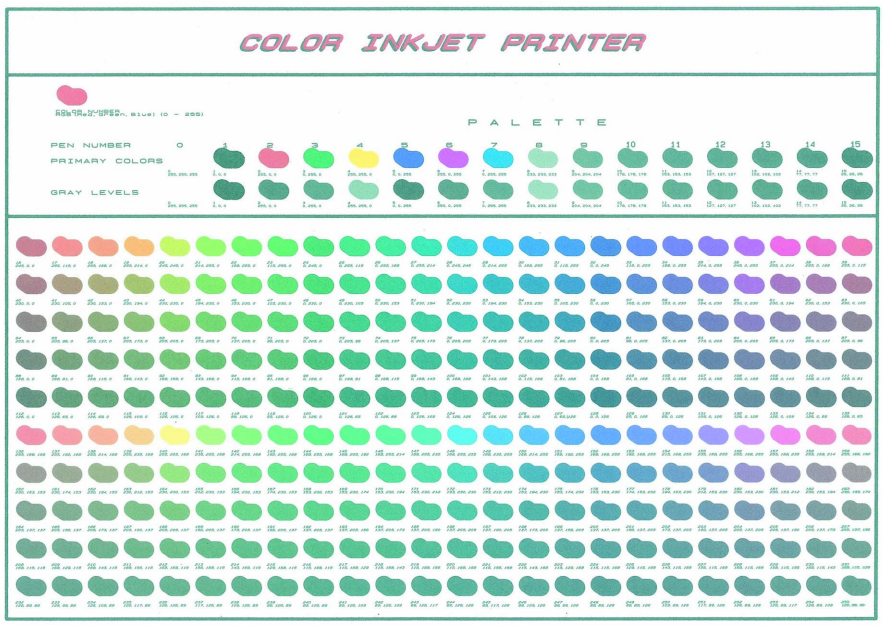

Adjust print (Regolazione stampa)

Viene utilizzato per ottimizzare la qualità immagine delle stampe.

È necessario impostare l'allineamento per **ogni tipo di modalità di stampa**.

Dopo aver selezionato la modalità di stampa da usare, attenersi alla seguente procedura per eseguire l'allineamento.

Nota:

- Questa stampante è stata preimpostata in fabbrica per produrre una qualità di stampa ottimale. È possibile occorra regolare la testina di stampa se la qualità di stampa peggiora dopo che sono stati cambiati l'ambiente di installazione o il supporto.

1. Premere il pulsante [Alimentazione] per accendere la stampante. Sul pannello di controllo è visualizzato "Ready to Print" (Pronta per stampare).
2. Caricare il supporto su rullo.
   Posizionamento del supporto su rullo
3. Per visualizzare il menu Printing mode (Modalità stampa) sul pannello di controllo, effettuare quanto segue.
   a. Premere il pulsante [Menu]. "Menu 1: Setup>" (Menu 1: Configurazione) viene visualizzato sul pannello di controllo.

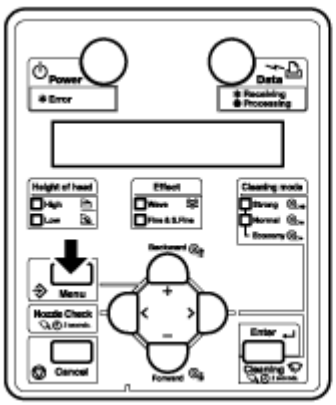

   b. Premere il pulsante [>]. "Set1: MediaType" (Set1: Tipo di supporto) viene visualizzato nel pannello di controllo.

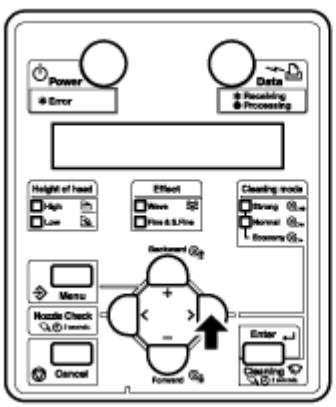

c. Premere il pulsante [Invio]. Sul pannello di controllo viene visualizzato "Media: Type 1" (Supporto: Tipo 1).

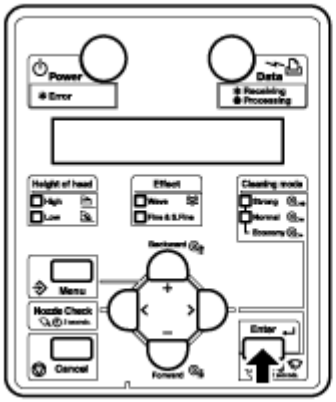

d. Premere il pulsante [+] o [–] per selezionare il tipo di supporto da utilizzare.

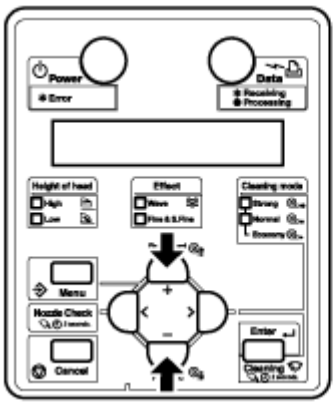

e. Premere il pulsante [Invio]. "**>1: Print Mode" (Modalità stampa) viene visualizzato sul pannello di controllo.

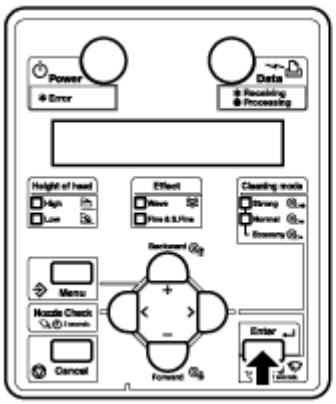

Nota:

- Il supporto selezionato (Type 1 - 30) è visualizzato in "**". Menu Media Type (Tipo di supporto)

f. Premere il pulsante [Invio]. "Mode: Graphics 2 – >" (Modalità: Grafica 2) viene visualizzato sul pannello di controllo. **Menu Print Mode (Modo Stampa)**

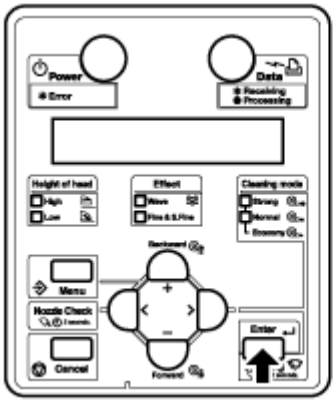

4. Selezionare la modalità di stampa da utilizzare.
   a. Premere il pulsante [+] o [–] per selezionare la modalità di stampa da utilizzare.

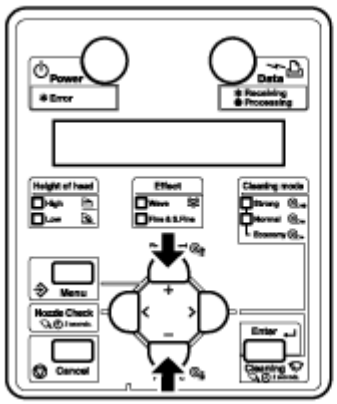

   b. Premere il pulsante [Annulla] più volte. Sul pannello di controllo è visualizzato "Ready to Print" (Pronta per stampare).

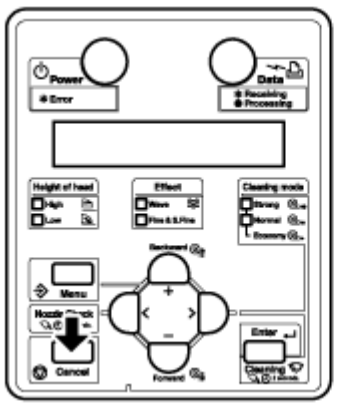

5. Visualizzare il menu Adjust Print (Regolazione stampa) sul pannello di controllo.
   a. Premere il pulsante [Menu]. "Menu 1: Setup>" (Menu 1: Configurazione) viene visualizzato sul pannello di controllo.

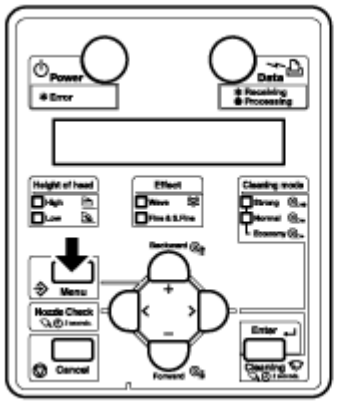

   b. Premere il pulsante [+] o [–] per selezionare "Menu3: Adjust print (Regolazione stampa)>."

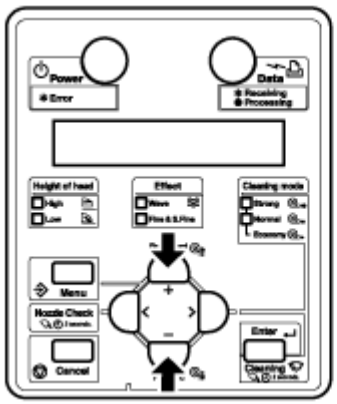

c. Premere il pulsante [>]. "Adj.1: Confirm" (Regolazione 1: Conferma) è visualizzato sul pannello di controllo. Menu Adjust Print (Regolazione stampa) (Elemento di configurazione 3 di 7 totali)

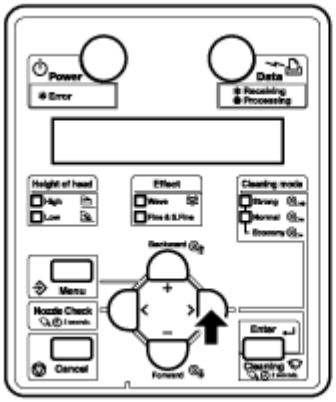

6. Premere il pulsante [Invio].

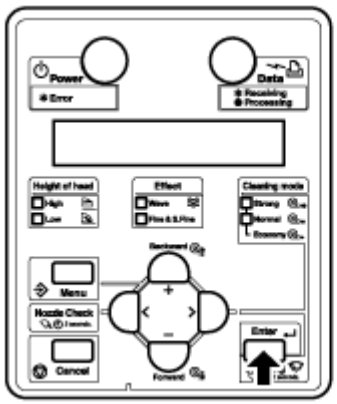

- Viene stampato un modello di conferma della regolazione della qualità.

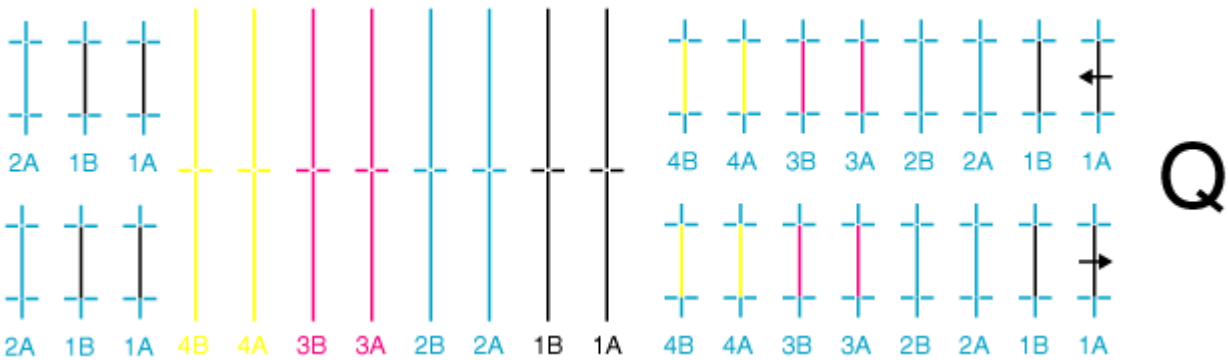

- A completamento della stampa del modello di conferma, sul pannello di controllo è visualizzato "Adj.1: Confirm" (Regolazione 1: Conferma) è visualizzato sul pannello di controllo.

7. Controllare che il risultato della stampa del modello di conferma sia il seguente.

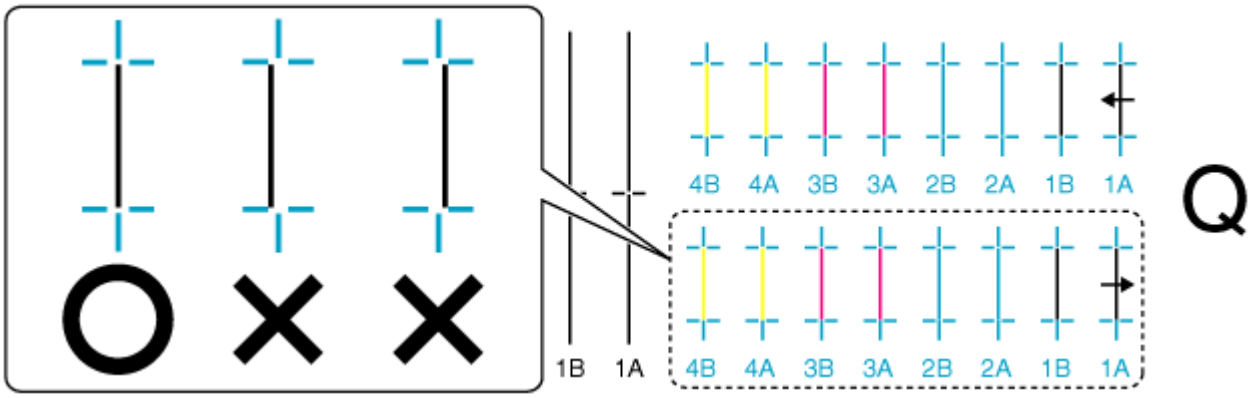

   a. Quando il risultato di stampa è come quello riprodotto più sopra, non occorre eseguire l'allineamento. Passare al punto 10.
   b. Quando il risultato di stampa è come quello riprodotto più sopra, occorre eseguire l'allineamento. Passare al punto 8.

8. **8254E soltanto** - Registrare un valore impostato per la modalità Bi-D Quality (stampa bidirezionale/priorità di qualità).
   a. Visualizzare il menu "Adjust Print" (Regolazione stampa) nel pannello di controllo come descritto al passaggio 5.
   b. Premere il pulsante [+] o [–] per selezionare "Adj.5: Bi-D Quality" (Regolazione 5: Bidirezionale qualità).

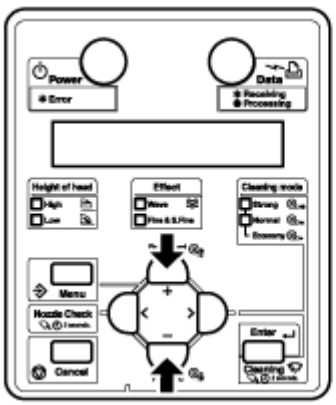

c. Premere il pulsante [Invio].

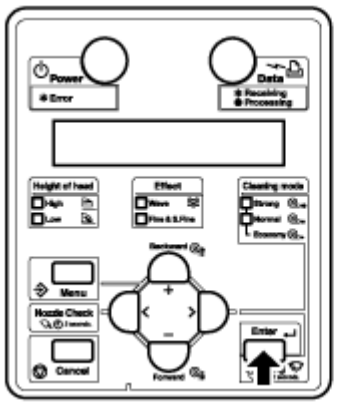

- Inizia la stampa del modello Bi-D Quality (mostrato più oltre).
- Durante la stampa del modello di prova viene visualizzato "*Accur. Adj Print*".
- "Pattern: 4" viene visualizzato quando la stampa del modello di prova è completata.

d. Controllare i tre esempi di stampa prodotti con il modello Bi-D Quality e scegliere il numero che non è disallineato. Nell'esempio seguente è stato scelto il numero "4".

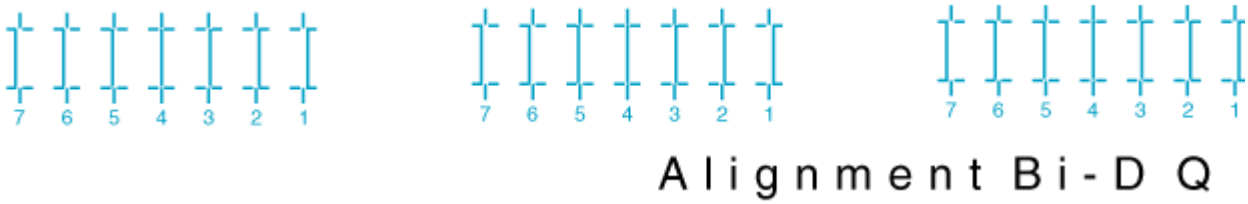

e. Premere il pulsante [+] o [–] per immettere il numero appena selezionato nel passaggio d.

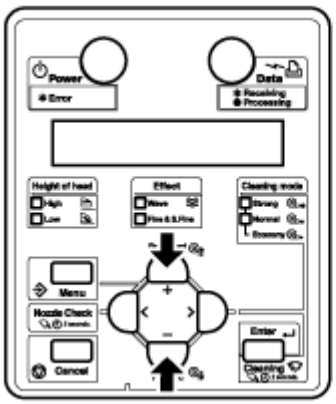

f. Premere il pulsante [Invio]. Sul pannello di controllo è visualizzato "Ready to Print" (Pronta per stampare).

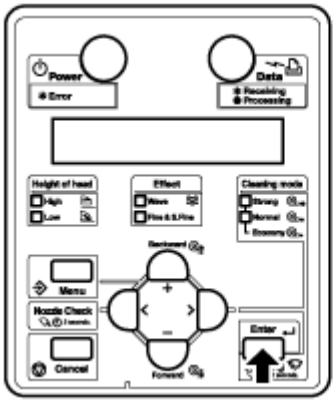

- Il valore per Bi-D Quality è stato registrato.

9. **8264E e 8254E** - Registrare l'impostazione di Bi-D Normal (Modalità stampa bidirezionale/**normale**) come descritto nei passaggi 8a - 8f.
   a. Visualizzare il menu "Adjust Print" (Regolazione stampa) nel pannello di controllo come descritto al passaggio 5.
   b. Attenersi alla stessa procedura, sostituendo "Adj. 6 Bi-D Normal" a "Adj.5: Bi-D Quality".
   c. Eseguire i passaggi rimanenti da 8c a 8f.
      - Il valore per Bi-D Normal è stato registrato.
      - Sul pannello di controllo è visualizzato "Ready to Print" (Pronta per stampare).
10. **8264E soltanto** - Registrare l'impostazione di Bi-D Speed (Modalità stampa bidirezionale/**veloce**) come descritto nei passaggi 8a - 8f.
   a. Visualizzare il menu "Adjust Print" (Regolazione stampa) nel pannello di controllo come descritto al passaggio 5.
   b. Attenersi alla stessa procedura, sostituendo "Adj. 7 Bi-D Speed" a "Adj. 5: Bi-D Quality".
   c. Eseguire i passaggi rimanenti da 8c a 8f.
      - Il valore per Bi-D Speed è stato registrato.
      - Sul pannello di controllo è visualizzato "Ready to Print" (Pronta per stampare).

La procedura di allineamento è completata.

4

Gestione della stampante

Introduzione

In questo capitolo si spiega come far funzionare la stampante.

Flusso di lavoro

Nel diagramma seguente è illustrata la procedura per utilizzare la stampante. Consultare le sezioni secondo necessità.

1. Creazione dati di stampa. **Creare i dati di stampa con il software applicativo.**
↓
2. Accendere la stampante e impostare il supporto. Accensione della stampante Posizionamento del supporto su rullo Utilizzo dei supporti
↓
3. Impostare le condizioni di stampa. Configurazioni dei menu sul pannello di controllo
↓
4. Eseguire la stampa. Operazioni dal pannello di controllo

AVVERTENZA:

- Non conservare materiali infiammabili sulla lastra, in quanto potrebbero causare un incendio.
- Non versare liquido infiammabile sulla lastra, in quanto potrebbe causare un incendio.

ATTENZIONE:

- Non toccare la guida supporto di stampa durante la stampa, in quanto è molto calda e potrebbe causare bruciature.
- Non toccare la fessura di alimentazione del supporto di stampa, la lastra o la guida supporto mentre sono in funzione i riscaldatori, in quanto questi ultimi sono molto caldi e potrebbero causare bruciature.
- Mantenere una buona ventilazione nell'area di lavoro. In tal modo si prevengono incendi e odori sgradevoli.

Note:

- Non aprire la copertura anteriore durante la stampa, in quanto questa azione interrompe la stampa.
- La stampa riprende quando si chiude la copertura anteriore. L'interruzione potrebbe, tuttavia, influenzare negativamente sulla qualità di stampa.

Stato della stampante

In questo capitolo si spiega lo stato della stampante.

Ready to Print

La stampa è possibile quando i supporti sono caricati. È possibile eseguire le varie funzioni di stampa sul pannello di controllo.

Display menu Setup (Configurazione)

Dal pannello di controllo è possibile effettuare le varie impostazioni e impostare le funzioni di stampa. Il contenuto del monitor LCD del pannello di controllo è il seguente.

Modifica dello stato della stampante

Per modificare lo stato della stampante, attenersi alla procedura seguente.

1. Passaggio dal menu Standard al menu Setup (Configurazione)
   – Premere il pulsante [Menu] quando è visualizzato "Ready to Print" (Pronta per stampare). "Menu 1: Setup>" (Menu 1: Configurazione) viene visualizzato sul pannello di controllo.

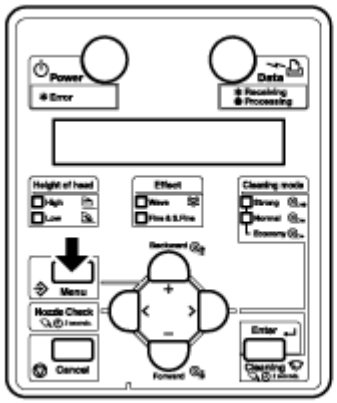

Nota:

- Per ulteriori informazioni sul menu Setup, consultare Configurazioni dei menu sul pannello di controllo.

2. Passaggio dal menu Setup (Configurazione) al menu Standard

   Quando sulla stampante è visualizzato il menu Setup, eseguire una delle seguenti operazioni per far passare il pannello di controllo alla visualizzazione Standard.

   – Nel menu Setup, non toccare i pulsanti per tre minuti.

   – Premere il pulsante [Annulla].

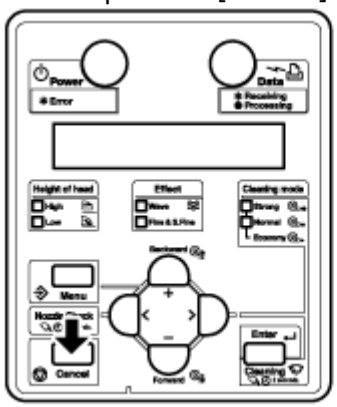

Nota:

- Per ulteriori informazioni sui messaggi di stato, vedere Messaggi di stato.

Utilizzo dei supporti

In questa sezione si forniscono dettagli sui supporti di stampa disponibili per questa stampante.

Tipo di supporto

Il tipo e la qualità dei supporti influenza moltissimo il risultato di stampa. Utilizzare supporti adatti all'applicazione, tenendo presente quanto segue.

Per questa stampante sono stati preparati vari supporti consigliati. Selezionare il supporto appropriato in base all'utilizzo.

Note:

- Per ulteriori informazioni sui supporti consigliati, rivolgersi al fornitore Xerox di zona.
- Se si verificano guasti o malfunzionamenti della stampante a causa dell'utilizzo di supporti di stampa non consigliati:
- La stampante non è coperta da garanzia e le spese di riparazione sono a carico del cliente.
- Per ulteriori informazioni, vedere le seguenti sezioni.
  Manutenzione e Problemi e soluzioni.
- Per richiedere una riparazione, rivolgersi al fornitore Xerox di zona.
- Quando si stampa su supporti non consigliati:
- Consultare il manuale che potrebbe essere stato fornito in dotazione con il supporto o chiedere informazioni sulle impostazioni appropriate per la stampante per il supporto utilizzato presso il rivenditore del supporto.
- Impostare la qualità di stampa in base a Menu Media Type (Tipo di supporto).

Precauzioni per la gestione dei supporti

Tenere presente quanto segue per la gestione dei supporti.

Nota:

- Utilizzare supporti consigliati in un ambiente appropriato. La temperatura e l'umidità corrette per la stampa sono descritte di seguito.

	Temperature	Humidity
Guaranteed range of printing accuracy	22°C - 30°C	40% - 60%
Change rate	Within 2 °C per hour	Within 5 % per hour

ATTENZIONE:

- Non utilizzare supporti piegati, tagliati o strappati.
- Le caratteristiche del supporto di stampa possono variare al variare dell'ambiente di stampa. Prima di utilizzare il supporto, lasciare che si adatti per almeno trenta minuti all'ambiente in cui sarà utilizzato. Se non si esegue questa operazione, è possibile si verifichino inceppamenti o arricciature dei supporti. Anche la qualità di stampa potrebbe risentirne.
- Non toccare il lato da stampare del supporto di stampa. L'umidità e il grasso delle mani potrebbero compromettere la qualità di stampa.
- Non lasciare il supporto installato nella stampante per lungo tempo. Alcuni supporti hanno la tendenza a piegarsi, causando inceppamenti e/o peggioramenti della qualità di stampa. Evitare l'uso di tali supporti, specialmente in inverno, con tempo secco o quando si stampano documenti ufficiali.
- Non gettare la scatola e la busta contenente il supporto di stampa. Utilizzarli per conservare il supporto.

Precauzioni per la conservazione dei supporti

ATTENZIONE:

- Evitare le alte temperature, umidità elevata e la luce diretta del sole quando si immagazzinano i supporti di stampa.
- Dopo aver rimosso il supporto su rullo inutilizzato dall'unità di alimentazione, riavvolgerlo correttamente, quindi avvolgerlo in una busta singola e conservarlo in una scatola a parte.
- Tenere i supporti di stampa in un luogo asciutto.

Area di stampa

8264E - Area di stampa

L'area di stampa della stampante 8264E è la seguente.

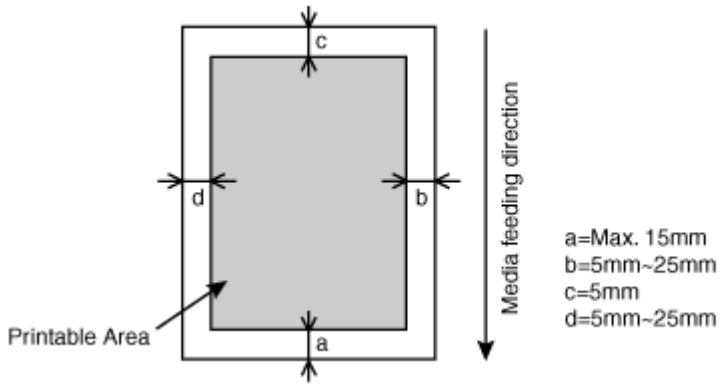

8254E - Area di stampa

L'area di stampa della stampante 8254E è la seguente.

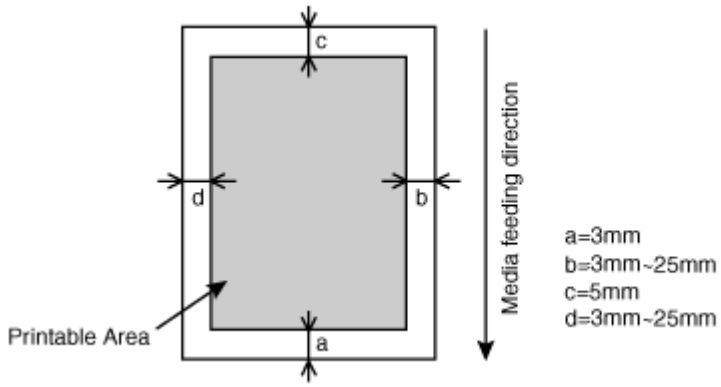

Regolazione dell'altezza della testina

Se si utilizza una velocità di stampa elevata o un supporto molto incurvato, è possibile che la testina di stampa strofini contro il supporto. Modificando l'altezza della testina si dovrebbe evitare il problema.

Per modificare l'altezza della testina, attenersi alla procedura seguente.

Innalzamento della testina di stampa

ATTENZIONE:

- Se la leva di regolazione della testina è sollevata, non si garantisce una qualità di stampa elevata.
- Non aprire la copertura anteriore o cambiare l'altezza della testina durante la stampa. Se si sostituisce la testina di stampa, l'allineamento viene cambiato e non è possibile garantire una qualità di stampa elevata.

1. Aprire la copertura anteriore.

8264E

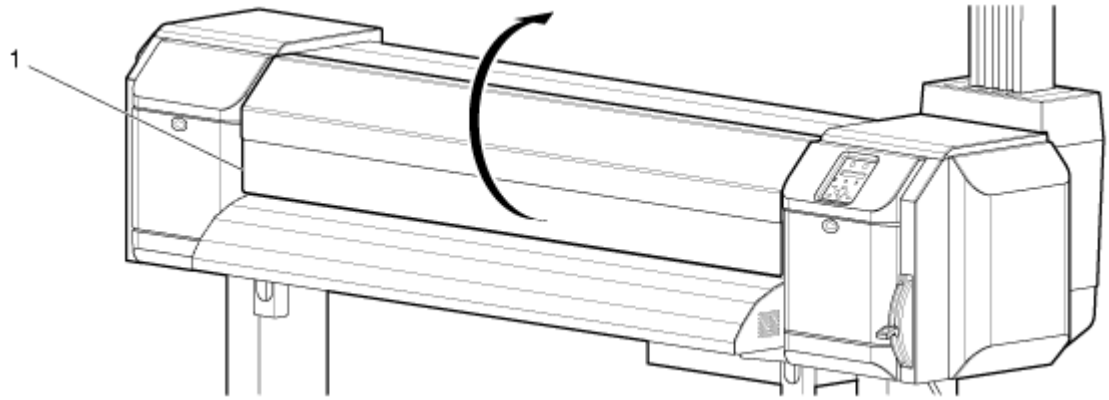

8254E

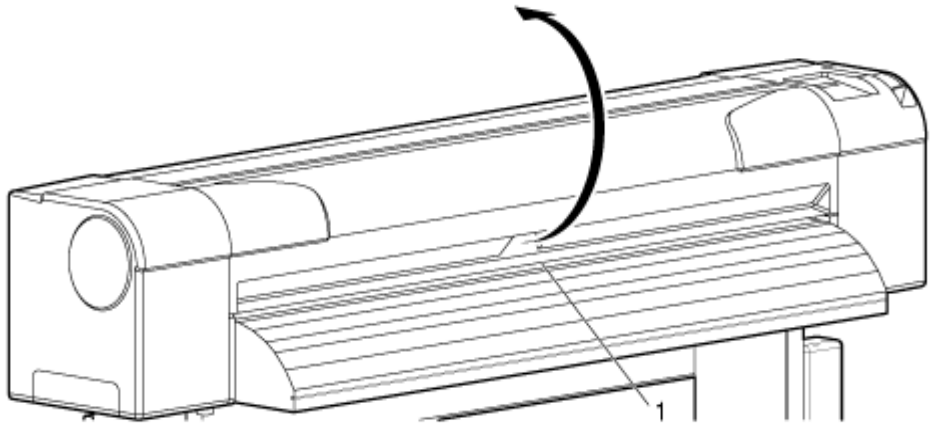

N.	Nome
1	Copertura anteriore

2. **Dopo aver letto la nota sottostante**, modificare l'altezza della testina spostando la leva di regolazione della testina arancione verso l'alto, come da figura.

ATTENZIONE:

- Non alzare la leva di regolazione dell'altezza della testina tanto che si trovi più in alto della posizione a 90° mostrata più avanti. Questa azione potrebbe danneggiare la stampante.

8264E

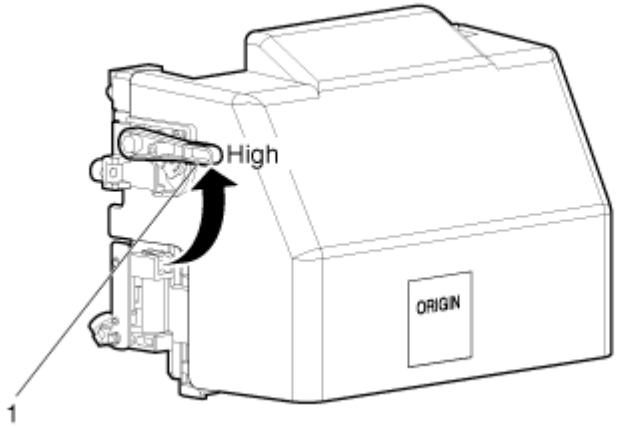

8254E

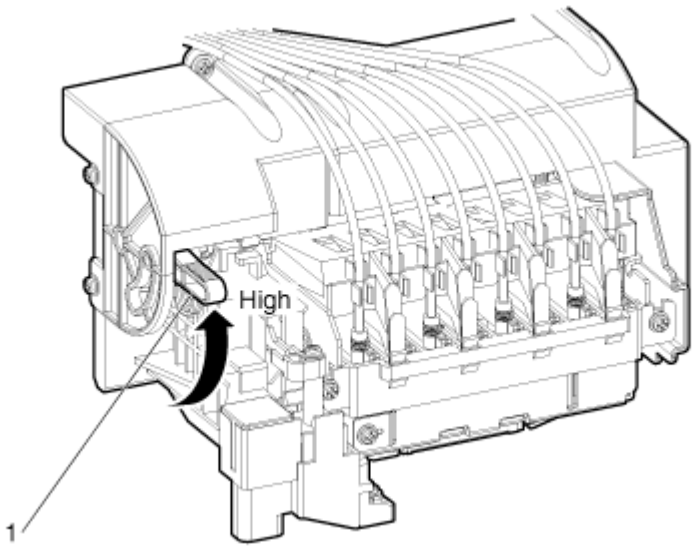

N.	Nome
1	Leva di regolazione dell'altezza della testina

La spia Alta sul pannello di controllo diventa verde.

3. Chiudere la copertura anteriore.

8264E

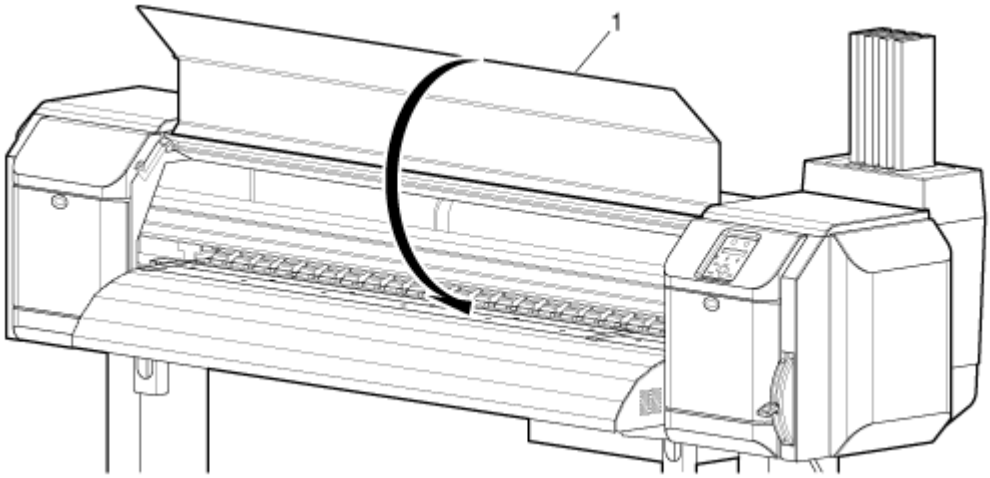

8254E

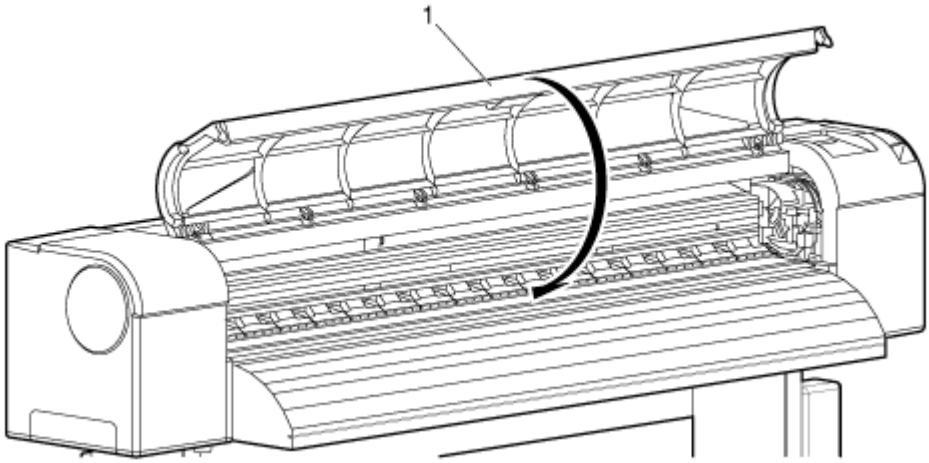

N.	Nome
1	Copertura anteriore

Riposizionamento della testina di stampa nella posizione originale

ATTENZIONE:

- Non aprire la copertura anteriore né cambiare l'altezza della testina durante la stampa. Se si sostituisce la testina di stampa, l'allineamento viene cambiato e non è possibile garantire una qualità di stampa elevata.

1. Aprire la copertura anteriore.

8264E

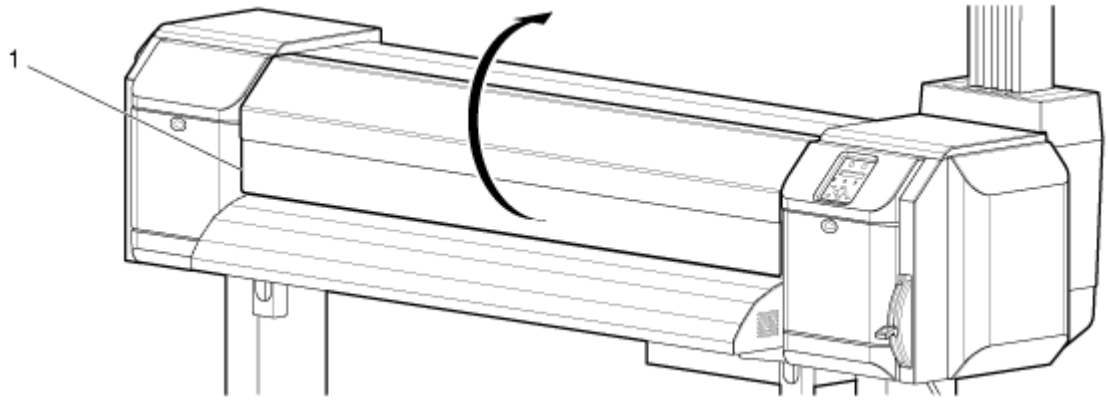

8254E

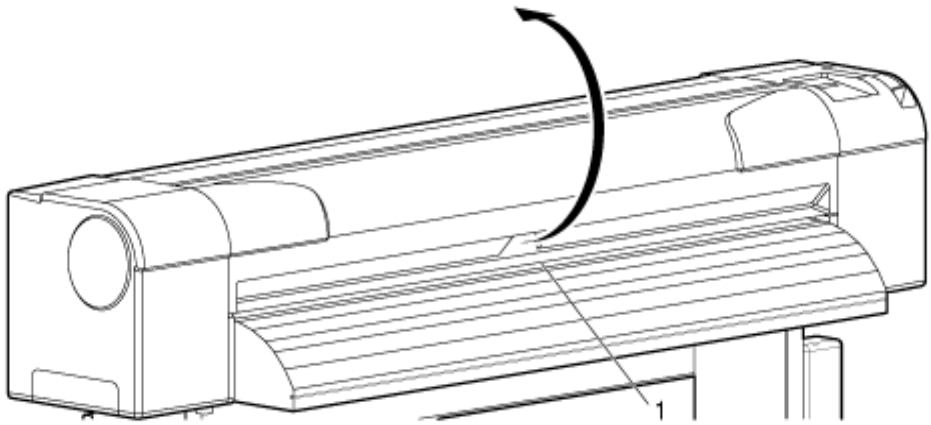

N.	Nome
1	Copertura anteriore

2. Modificare l'altezza della testina abbassando la leva di regolazione arancione.

8264E

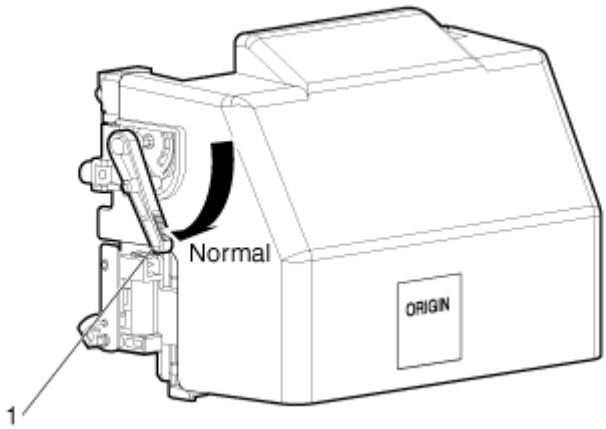

8254E

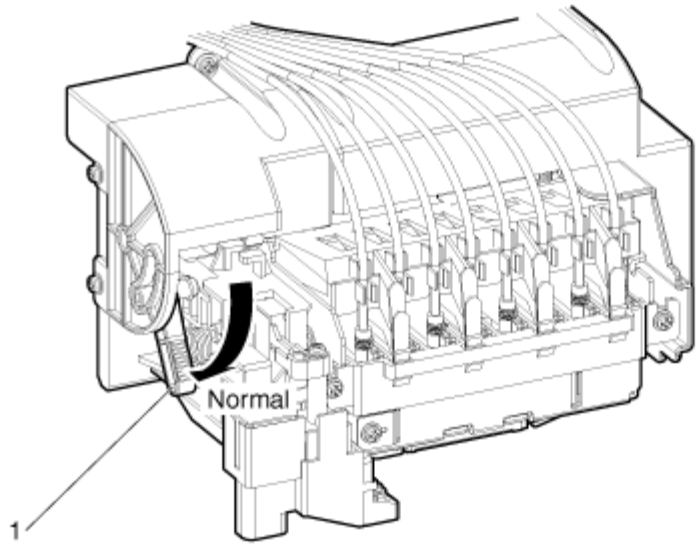

N.	Nome
1	Leva di regolazione dell'altezza della testina

- La spia Bassa sul pannello di controllo diventa verde.

3. Chiudere la copertura anteriore.

8264E

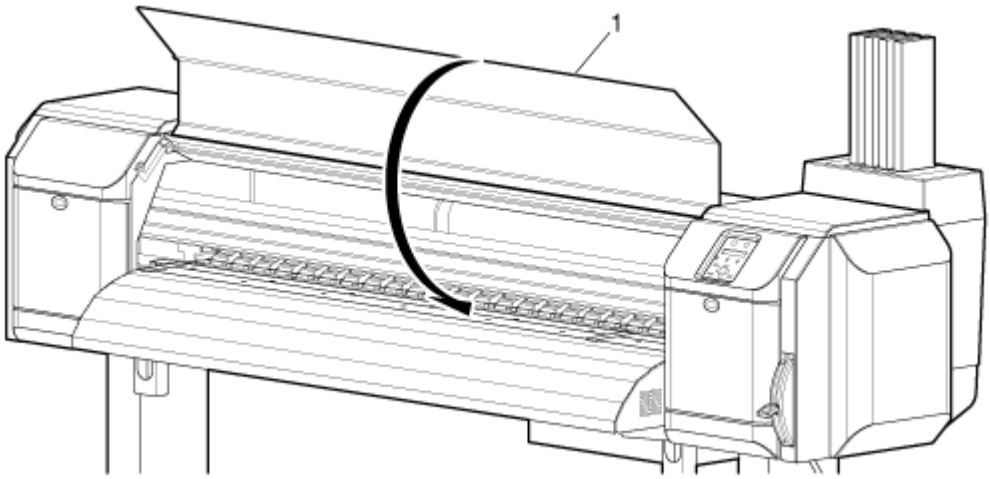

8254E

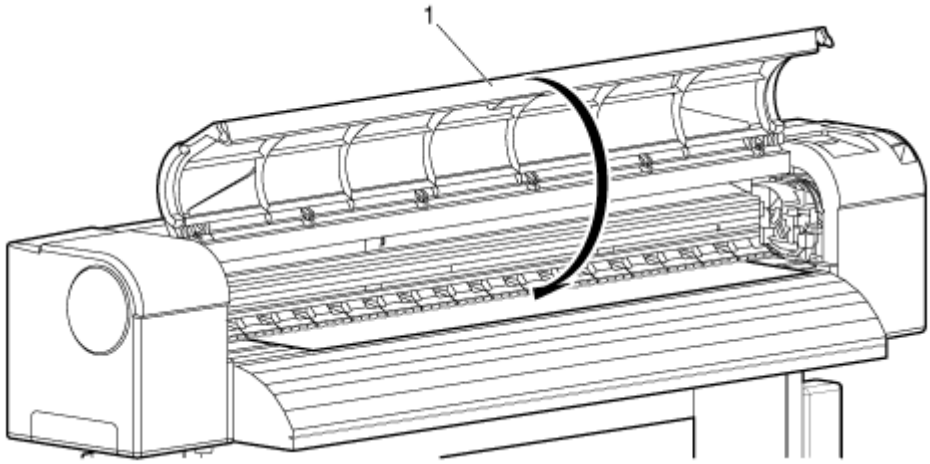

N.	Nome
1	Copertura anteriore

Panoramica sui menu

In questa sezione si spiegano i menu principali della stampante.

Quando si preme il pulsante [Menu], sul display del pannello di controllo viene visualizzato il primo di sette menu principali ("Menu1: Setup>").

Premere i pulsanti [-] e [+] per spostarsi su e giù e selezionare uno degli altri sei menu principali nella colonna di sinistra più oltre. Il carattere > accanto al nome del menu indica che contiene sottomenu.

Menu principale	Descrizione
Menu Setup (Configurazione)	Consente di configurare varie impostazioni della stampante. **Configurazione del menu Setup (Elemento 1 di 7 totali)**
Menu Test Print (Stampa di prova)	Consente di eseguire il controllo ugelli della testina di stampa, di stampare la tavolozza dei colori e l'elenco di configurazione. **Menu Test Print (Stampa di prova) (Elemento di configurazione 2 di 7 totali)**
Menu Adjust Print (Regolazione stampa)	Consente di stampare delle prove di stampa per l'allineamento per ottenere una qualità stampa ottimale. **Menu Adjust Print (Regolazione stampa) (Elemento di configurazione 3 di 7 totali)**
Menu Cleaning (Pulizia)	Consente di eseguire la pulizia della testina di stampa. **Menu Cleaning (Pulizia) (Elemento di configurazione 4 di 7 totali)**
Menu Selection (Selezione)	Consente di controllare il contenuto dei menu Setup (Configurazione). **Menu Selection (Selezione) (Elemento di configurazione 5 di 7 totali)**
Menu Version (Versione)	Consente di visualizzare la versione del firmware. **Menu Version (Versione) (Elemento di configurazione 6 di 7 totali)**
Menu Sleep Mode (Modo risparmio energetico)	Consente di configurare le impostazioni di Sleep Mode (Modo risparmio energetico). **Menu Sleep Mode (Modo risparmio energetico) (Elemento di configurazione 7 di 7 totali)**

ATTENZIONE:

- I valori contrassegnati con < > in ogni elenco sono le impostazioni predefinite (cioè, i valori iniziali).

Configurazione del menu Setup (Elemento 1 di 7 totali)

Consente di effettuare le varie impostazioni di configurazione della stampante.

Dal display "Menu1: Setup>" (Menu1: Configurazione), premere il pulsante [>]. Viene visualizzato il primo sottomenu denominato "Set1: Media Type" (Set1: Tipo di supporto). Premere i pulsanti [-] e [+] per incrementare o diminuire ognuno degli elementi di configurazione nella colonna di sinistra più oltre.

Nota:

- La visualizzazione di un sottomenu specifico di Setup è determinata dalla selezione effettuata nel menu Selection (Selezione). Menu Selection (Selezione) (Elemento di configurazione 5 di 7 totali)

Elemento da configurare	Descrizione
Tipo di supporto	Configura il tipo di supporto su cui stampare. •Premere il pulsante [Invio] per passare al sottomenu. **Menu Media Type (Tipo di supporto)**
Effect (Effetto)	Configura il menu Effect (Effetto). •Premere il pulsante [Invio] per passare al sottomenu. **Menu Effect (Effetto)**
Flushing (Spruzzo)	Configura l'operazione di spruzzo durante la stampa. •Premere il pulsante [Invio] per passare al sottomenu. **Menu Flushing (Spruzzo)**
Side Margin (Margine laterale)	Specifica i margini destro e sinistro del supporto stampato. •Premere il pulsante [Invio] per passare al sottomenu. **Menu Side Margin (Margine laterale)**
Media Initial (Inizializzazione supporto)	Specifica se eseguire il rilevamento del supporto durante l'inizializzazione dello stesso. Durante il processo di inizializzazione sono rilevati la larghezza e il bordo anteriore del supporto. •Premere il pulsante [Invio] per passare al sottomenu. **Menu Media Initial (Inizializzazione supporto)**
Media Width (Larghezza supporto)	Se non si esegue il rilevamento del supporto durante l'inizializzazione del supporto, questo valore specifica la larghezza del supporto tra il segno di caricamento e il bordo sinistro del supporto. Se si esegue il rilevamento del supporto durante l'inizializzazione del supporto, questo valore visualizza la larghezza del supporto rilevata. •Premere il pulsante [Invio] per passare al sottomenu. **Menu Media Width (Larghezza supporto)**
Take-up (Riconoscimento)	Imposta l'operazione dell'unità di avvolgimento opzionale. •Premere il pulsante [Invio] per passare al sottomenu. **Menu Take-up (Riconoscimento)**
Origin (Origine)	Imposta la posizione da cui inizia la stampa dei dati (cioè, l'origine). •Premere il pulsante [Invio] per passare al sottomenu. **Menu Origin (Origine)**

Elemento da configurare	Descrizione
Prev. Stick (Previeni adesione)	Imposta la prevenzione dell'adesione del supporto all'inizio della stampa. •Premere il pulsante [Invio] per passare al sottomenu. Menu Prev. Stick (Previeni adesione)
8264E soltanto - Head Fan (Ventola testina)	Configura il funzionamento della ventola testina. •Premere il pulsante [Invio] per passare al sottomenu 4.6.1. 8264E soltanto - Menu Head Fan (Ventola testina)
CR Movement (Movimento carrello)	Configura l'intervallo in cui la testina di stampa si sposta durante la stampa. •Premere il pulsante [Invio] per passare al sottomenu. Menu CR Movement (Movimento carrello)
Overwrite Cnt (Conteggio sovrascrittura)	Configura il conteggio sovrascrittura per riga. •Premere il pulsante [Invio] per passare al sottomenu. Menu Overwrite Cnt (Conteggio sovrascrittura)
Overwrite Wait (Attesa sovrascrittura)	Configura il tempo di attesa durante la stampa in sovrascrittura. •Premere il pulsante [Invio] per passare al sottomenu. Menu Overwrite Wait (Attesa sovrascrittura)
Slant Check (Controllo inclinazione)	Configura il rilevamento dell'inclinazione del supporto durante il caricamento. •Premere il pulsante [Invio] per passare al sottomenu. Menu Slant Check (Controllo inclinazione)
Auto Cleaning (Pulizia automatica)	Configura il tempo di pulizia automatica durante la stampa. •Premere il pulsante [Invio] per passare al sottomenu. Menu Auto Cleaning (Pulizia automatica)
Ink Status (Stato inchiostro)	Visualizza lo stato delle cartucce inchiostro installate negli alloggiamenti. •Premere il pulsante [Invio] per passare al sottomenu. Menu Ink Status (Stato inchiostro)
Roll Length (Lunghezza rullo)	Consente di impostare la lunghezza del supporto su rullo. •Premere il pulsante [Invio] per passare al sottomenu. Menu Roll Length (Lunghezza rullo)
Head Wash (Lavaggio testina)	Effettua il lavaggio della testina di stampa. •Premere il pulsante [Invio] per passare al sottomenu. Menu Head Wash (Lavaggio testina)
CR Maintenance (Manutenzione CR)	Esegue la manutenzione. •Premere il pulsante [Invio] per passare al sottomenu. Menu CR Maintenance (Manutenzione CR)
Initialization (Inizializzazione)	Riporta la stampante alle impostazioni predefinite. •Premere il pulsante [Invio] per passare al sottomenu. Menu Initialization (Inizializzazione)
Life Times (Durate)	Visualizza la durata operativa di ogni parte. •Premere il pulsante [Invio] per passare al sottomenu. Menu Life Times (Durate)
IP Address (Indirizzo IP)	Imposta l'indirizzo IP della stampante. •Premere il pulsante [Invio] per passare al sottomenu. Menu IP Address (Indirizzo IP)

Elemento da configurare	Descrizione
Subnet Mask	Imposta la subnet mask della stampante. •Premere il pulsante [Invio] per passare al sottomenu. Menu Subnet Mask
Gateway	Imposta il gateway. •Premere il pulsante [Invio] per passare al sottomenu. Menu Gateway
8254E soltanto - Front Interlace (Interlacciamento anteriore)	Imposta la funzione trattamento anteriore. •Premere il pulsante [Invio] per passare al sottomenu. 8254E soltanto - Front Interlace (Interlacciamento anteriore)
8254E soltanto - Media Cut (Taglio del supporto)	Imposta le operazioni di taglio del supporto dopo la fine della stampa. •Premere il pulsante [Invio] per passare al sottomenu. 8254E soltanto - Media Cut (Taglio del supporto)
Temporary (Temporaneo)	Visualizza temporaneamente tutte le impostazioni del menu Selection (Selezione) nel menu Setup (Configurazione). •Premere il pulsante [Invio] per ritornare al menu precedente con tutti gli elementi di configurazione visualizzati. •Premere il pulsante [Annulla] per ritornare allo stato precedente nel menu Selection (Selezione) quando è visualizzato il menu Setup. Menu Selection (Selezione) (Elemento di configurazione 5 di 7 totali)
—	•Premere il pulsante [Annulla] per spostarsi al menu precedente.

Menu Media Type (Tipo di supporto)

Consente di configurare il tipo di supporto su cui stampare.

Elemento da configurare	Impostazione	Descrizione
Media (Supporto)	Type 1 (Tipo 1)	Consente di configurare il tipo di supporto su cui stampare. È possibile impostare fino a 30 impostazioni utente differenti per Type da 1 a 30 per la stampa. •Premere il pulsante [Invio] per passare al sottomenu. Menu User media (Supporti utente)
	Type 2 (Tipo 1)	
	…	
	Type 29 (Tipo 1)	
	Type 30 (Tipo 1)	
	—	•Premere il pulsante [Annulla] per salvare l'impostazione e spostarsi al menu precedente. Configurazione del menu Setup (Elemento 1 di 7 totali)

Menu User media (Supporti utente)

Consente di effettuare le varie impostazioni di configurazione della stampante in uso. È possibile impostare le configurazioni per trenta supporti differenti nel menu User media (Supporti utente).

Note:

- Se si utilizza un supporto diverso da quello consigliato, è possibile si verifichino i seguenti problemi.
  - Errore di rilevamento del supporto
  - Inclinazione, strappo e arricciatura del supporto
  - Inceppamento supporti
  - È impossibile ottenere una qualità di stampa soddisfacente a causa di macchie, chiazze o sporco.
  - È impossibile eseguire il rilevamento della fine del supporto di stampa.
- Il problemi causati dall'utilizzo di supporti non approvati non sono coperti da garanzia e le spese di riparazione sono a carico del cliente. Per ulteriori informazioni, rivolgersi al fornitore Xerox di zona.

Elemento da configurare	Impostazione	Descrizione
Da Type 1 a Type 30	Print Mode (Modalità stampa)	Configura la modalità di stampa in base all'utilizzo dei dati di stampa o alla velocità di stampa. •Premere il pulsante [Invio] per passare al sottomenu. Menu Print Mode (Modo Stampa)
	PF Adjust (Regolazione PF)	Consente la configurazione di varie impostazioni di compensazione dell'alimentazione del supporto. •Premere il pulsante [>] per spostarsi al sottomenu. Menu PF Adjust (Regolazione PF)
	Pre-Heater (Preriscaldatore)	Consente di impostare la temperatura del preriscaldatore. •Premere il pulsante [Invio] per passare al sottomenu. Menu Pre Heater (Preriscaldatore)
	Platen Heater (Riscaldatore lastra)	Consente di impostare la temperatura del riscaldatore lastra. •Premere il pulsante [Invio] per passare al sottomenu. Menu Platen Heater (Riscaldatore lastra)
	After Heater (Riscaldatore finale)	Consente di impostare la temperatura del riscaldatore finale. •Premere il pulsante [Invio] per passare al sottomenu. Menu After Heater (Riscaldatore finale)
	Standby Heating (Riscaldamento standby)	Consente di impostare l'intervallo di tempo occorrente per preriscaldare il riscaldatore mentre la stampante è in modalità standby. •Premere il pulsante [Invio] per passare al sottomenu. Menu Standby Heating (Riscaldamento standby)
	Vacuum Fan (Ventola di aspirazione)	Configura il funzionamento della ventola di aspirazione. •Premere il pulsante [Invio] per passare al sottomenu. Menu Vacuum Fan (Ventola di aspirazione)
	—	•Premere il pulsante [Annulla] per spostarsi al menu precedente. Menu Media Type (Tipo di supporto)

Menu Print Mode (Modo Stampa)

Consente di configurare le impostazioni per la qualità di stampa (modalità di stampa) in base all'utilizzo dei dati di stampa o della velocità di stampa.

Nota:

- Quando "Banner 1" o "Banner 2" è impostato nel menu Print Mode, PalettePrint non è visualizzato nel menu Test Print (Stampa di prova).

Menu Test Print (Stampa di prova) (Elemento di configurazione 2 di 7 totali)

Elemento da configurare	Impostazione	Descrizione
Mode (Modo)	Quality 1 (Qualità 1)	Imposta la modalità di stampa. •Quality da 1 a 4: Configura una qualità di stampa elevata. •Graphics da 1 a 2: Configura una qualità di stampa standard. •Banner da 1 a 4: Configura una qualità di stampa ad alta velocità. Visualizza i dettagli di ogni modalità di stampa mentre si preme il pulsante [>] . **Dettagli delle modalità di stampa** (subito sotto)
	Quality 2 (Qualità 2)	
	Quality 3 (Qualità 3)	
	Quality 4 (Qualità 4)	
	Graphics 1 (Grafica 1)	
	<Graphics 2 (Grafica 2)>	
	Banner 1 (Striscione 1)	
	Banner 2 (Striscione 2)	
	Banner 3 (Striscione 3)	
	Banner 4 (Striscione 4)	
	—	•Premere il pulsante [Invio] per salvare l'impostazione e spostarsi al menu precedente. •Premere il pulsante [Annulla] per annullare l'impostazione e spostarsi al menu precedente. Menu User media (Supporti utente)

Dettagli delle modalità di stampa

Seguono le impostazioni di qualità di stampa registrate in ogni modalità di stampa.

Modalità stampa	Risoluzione	Velocità di stampa	Passaggi	Direzione
Quality 1 (Qualità 1)	1440×1.440 dpi	Q (alta qualità)	16 volte	Uni (unilaterale)
Quality 2 (Qualità 2)	1440×720 dpi	Q (alta qualità)	8 volte	Uni (unilaterale)
Quality 3 (Qualità 3)	720×720 dpi	Q (alta qualità)	8 volte	Uni (unilaterale)
Quality 4 (Qualità 4)	720×720 dpi	Q (alta qualità)	8 volte	Bi (bidirezionale)
Graphics 1 (Grafica 1)	720×720 dpi	N (normale)	8 volte	Uni (unilaterale)
Graphics 2 (Grafica 2)	720×720 dpi	N (normale)	8 volte	Bi (bidirezionale)
Banner 1 (Striscione 1)	540×720 dpi	N (normale)	6 volte	Uni (unilaterale)
Banner 2 (Striscione 2)	540×720 dpi	N (normale)	6 volte	Bi (bidirezionale)
Banner 3 (Striscione 3)	720×720 dpi	Q (alta qualità)	4 volte	Uni (unilaterale)
Banner 4 (Striscione 4)	720×720 dpi	N (normale)	4 volte	Bi (bidirezionale)

Menu PF Adjust (Regolazione PF)

Consente di configurare varie impostazioni di compensazione dell'alimentazione del supporto.

Elemento da configurare	Impostazione	Descrizione
PF	Initial Print (Stampa iniziale)	Esegue la stampa di regolazione iniziale. •Premere il pulsante [Invio] per passare al sottomenu. **(1) Menu Initial Print (Stampa iniziale)**, subito sotto
	Initial Change (Modifica iniziale)	Imposta la modifica di regolazione iniziale. •Premere il pulsante [Invio] per passare al sottomenu. **(2) Menu Initial Change (Modifica iniziale)**, subito sotto
	Confirm Print (Conferma stampa)	Esegue la stampa di conferma. •Premere il pulsante [Invio] per passare al sottomenu. **(3) Menu Confirm Print (Conferma stampa)**, subito sotto
	Micro Print (Stampa per microregolazione)	Esegue la stampa per microregolazione. •Premere il pulsante [Invio] per passare al sottomenu. **(4) Menu Micro Print (Stampa per microregolazione)**, subito sotto
	Micro Change (Modifica microregolazione)	Attiva durante le operazioni di stampa. Imposta la modifica della microregolazione. •Premere il pulsante [Invio] per passare al sottomenu. **(5) Menu Micro Change (Modifica microregolazione)**, subito sotto
	—	•Premere il pulsante [Annulla] per spostarsi al menu precedente. Menu User media (Supporti utente)

1. Menu Initial Print (Stampa iniziale)

Consente di configurare Initial Adjust Print (Stampa regolazione iniziale).

Elemento da configurare	Impostazione	Descrizione
Feed Length (Lunghezza di alimentazione)	Da 100 mm a <250 mm> a 500 mm	Modifica la lunghezza di alimentazione del supporto per Initial Adjust Print (Stampa regolazione iniziale). •Premere il pulsante [Invio] per scegliere l'impostazione. Sul pannello di controllo è visualizzato "Printing" e inizia la stampa di Initial Adjust Print. Dopo la stampa, sul pannello di controllo è visualizzato "Ready to Print" (Pronta per stampare).
	—	•Premere il pulsante [Annulla] per annullare l'impostazione e spostarsi al menu precedente. Menu PF Adjust (Regolazione PF)

2. Menu Initial Change (Modifica iniziale)

Consente di configurare Initial Adjust Change (Modifica regolazione iniziale).

Elemento da configurare	Impostazione	Descrizione
Init.	Da 200,0 mm a <250,0 mm> a 300,0 mm	Imposta la modifica di regolazione iniziale.
	—	•Premere il pulsante [Invio] per salvare l'impostazione e spostarsi al menu precedente. •Premere il pulsante [Annulla] per annullare l'impostazione e spostarsi al menu precedente. Menu PF Adjust (Regolazione PF)

3. Menu Confirm Print (Conferma stampa)

Consente di eseguire la conferma della stampa.

Elemento da configurare	Impostazione	Descrizione
Feed Length (Lunghezza di alimentazione)	Da 100 mm a <250 mm> a 500 mm	Modifica la lunghezza di alimentazione del supporto per Confirm Print (Conferma stampa). •Premere il pulsante [Invio] per scegliere l'impostazione. Sul pannello di controllo è visualizzato "Printing" e inizia la stampa di Confirm Print. Dopo la stampa, sul pannello di controllo è visualizzato "Ready to Print" (Pronta per stampare).
	—	•Premere il pulsante [Annulla] per annullare l'impostazione e spostarsi al menu precedente. Menu PF Adjust (Regolazione PF)

4. Menu Micro Print (Stampa per microregolazione)

Consente di eseguire la stampa per microregolazione.

Elemento da configurare	Impostazione	Descrizione
Micro Print (Stampa per microregolazione)	Stampa	Stampa il modello PF (microregolazione) con attenzione al valore di microregolazione (Micro Adjustment Value). •Intervallo di stampa: ±1 impulso
	—	•Premere il pulsante [Annulla] per spostarsi al menu precedente. Arresta la stampa e ritorna al menu precedente se la stampa è in corso. Configurazione del menu Setup (Elemento 1 di 7 totali)

5. Menu Micro Change (Modifica microregolazione)

Consente di configurare la modifica della microregolazione.

Elemento da configurare	Impostazione	Descrizione
Micro	Da –20 impulsi a <0 impulsi > a 20 impulsi	Imposta la modifica della microregolazione.
	—	•Premere il pulsante [Invio] per salvare l'impostazione e spostarsi al menu precedente. •Premere il pulsante [Annulla] per annullare l'impostazione e spostarsi al menu precedente. Configurazione del menu Setup (Elemento 1 di 7 totali)

Menu Pre Heater (Preriscaldatore)

Consente di impostare la temperatura del preriscaldatore per riscaldare i supporti prima della stampa. Questo controllo è attivo durante le operazioni di stampa.

Nota:

- La temperatura predefinita del preriscaldatore varia a seconda del supporto. Riguardo alla temperatura predefinita del preriscaldatore, rivolgersi al venditore Xerox di zona per ottenere l'elenco dei supporti consigliati.

Elemento da configurare	Impostazione	Descrizione
PreHeater (Preriscaldatore)	Off (Disattivato)/ <Da 30°C> a 50°C	Consente di impostare la temperatura del preriscaldatore. 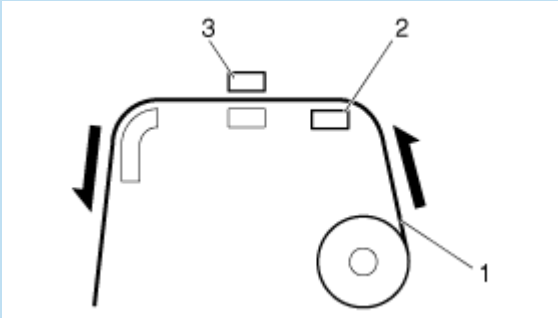 1. Supporto su rullo 2. Preriscaldatore 3. Testina di stampa
	—	•Premere il pulsante [Invio] per salvare l'impostazione e spostarsi al menu precedente. •Premere il pulsante [Annulla] per annullare l'impostazione e spostarsi al menu precedente. Menu User media (Supporti utente)

Menu Platen Heater (Riscaldatore lastra)

Consente di impostare la temperatura del riscaldatore lastra per riscaldare l'inchiostro e migliorare la qualità di stampa. Questo controllo è attivo durante le operazioni di stampa.

Nota:

- La temperatura predefinita del riscaldatore lastra varia a seconda del supporto. Riguardo alla temperatura predefinita del riscaldatore lastra, rivolgersi al venditore Xerox di zona per ottenere l'elenco dei supporti consigliati.

Elemento da configurare	Impostazione	Descrizione
PlatenHeater (Riscaldatore lastra)	Off (Disattivato)/ <Da 30°C> a 50°C	Consente di impostare la temperatura del riscaldatore lastra. 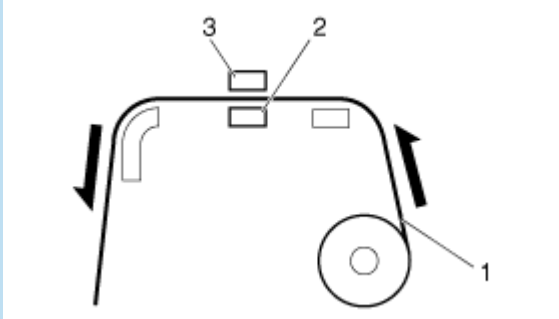 1.Supporto su rullo 2.Riscaldatore lastra 3.Testina di stampa
	—	•Premere il pulsante [Invio] per salvare l'impostazione e spostarsi al menu precedente. •Premere il pulsante [Annulla] per annullare l'impostazione e spostarsi al menu precedente. Menu User media (Supporti utente)

Menu After Heater (Riscaldatore finale)

Nel modello 8254E questo menu è chiamato "Drier menu" (Menu di asciugatura), ma i passaggi e gli elementi di menu sono identici.

Consente di impostare la temperatura del riscaldatore finale per per asciugare i supporti stampati. Questo controllo è attivo durante le operazioni di stampa.

Nota:

- La temperatura predefinita del riscaldatore finale varia a seconda del supporto. Riguardo alla temperatura predefinita del riscaldatore finale, rivolgersi al venditore Xerox di zona per ottenere l'elenco dei supporti consigliati.

Elemento da configurare	Impostazione	Descrizione
AfterHeater (Riscaldatore finale)	Off (Disattivato)/ <Da 30°C> a 50°C	Consente di impostare la temperatura del riscaldatore finale. 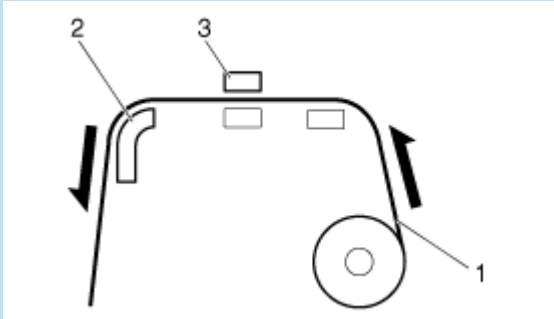 1.Supporto su rullo 2.Riscaldatore finale 3.Testina di stampa
	—	•Premere il pulsante [Invio] per salvare l'impostazione e spostarsi al menu precedente. •Premere il pulsante [Annulla] per annullare l'impostazione e spostarsi al menu precedente. Menu User media (Supporti utente)

Menu Standby Heating (Riscaldamento standby)

Consente di impostare l'intervallo di tempo occorrente per preriscaldare il riscaldatore mentre la stampante è in modalità standby.

Elemento da configurare	Impostazione	Descrizione
Standby	Da 10 min. a <60 min.> a 240 min.	Imposta l'intervallo di tempo per preriscaldare i riscaldatori. Se è trascorso un tempo maggiore di quello impostato, tutti i riscaldatori si spengono.
	—	•Premere il pulsante [Invio] per salvare l'impostazione e spostarsi al menu precedente. •Premere il pulsante [Annulla] per annullare l'impostazione e spostarsi al menu precedente. Menu User media (Supporti utente)

Menu Vacuum Fan (Ventola di aspirazione)

Consente di impostare il funzionamento della ventola di aspirazione.

Elemento da configurare	Impostazione	Descrizione
Vacuum Fan (Ventola di aspirazione)	Bassa	Imposta l'utilizzo di supporti morbidi se c'è la possibilità di un inceppamento carta causato da un errore nel caricamento del supporto di stampa.
	<Alta>	Scegliere questa impostazione quando si utilizza un supporto generico.
	—	•Premere il pulsante [Invio] per salvare l'impostazione e spostarsi al menu precedente. •Premere il pulsante [Annulla] per annullare l'impostazione e spostarsi al menu precedente. Menu User media (Supporti utente)

Menu Effect (Effetto)

Consente di configurare il menu Effect (Effetto). Configurare questo menu quando si desidera migliorare la qualità di stampa regolando la modalità di stampa impostata.

Nota:

- I menu dei modelli 8264E e 8254E differiscono leggermente. Segue l'elenco di entrambi.

8264E - Menu Effect (Effetto)

Elemento da configurare	Impostazione	Descrizione
Effect (Effetto)	None 1 (Nessuno 1)	La funzione Effect (Effetto) non è utilizzata. Se sui supporti stampati appaiono linee bianche o la densità di stampa non è uniforme, se l'impostazione è "None 1", selezionare "None 2".
	None 2 (Nessuno 2)	
	Wave 1 (Onda 1)	La forma di unione della stampa sarà un'onda. La qualità di stampa dovrebbe migliorare. Se sul supporto stampato appaiono linee bianche o una densità di stampa ineguale con un'impostazione di "Wave 1" modificare l'impostazione su "Wave 2, 3 o 4" (Onda 2, 3 o 4), a seconda di quale produce il risultato migliore.
	Wave 2 (Onda 2)	
	Fuzz 1 (Sfumatura 1)	La forma di unione della stampa darà un'onda sfumata. Se sui supporti stampati appaiono linee bianche evidenti o la densità di stampa sui supporti non è uniforme, se l'impostazione è "Wave" (Onda) impostarla su "Fuzz 1" (Sfumatura 1). Se sui supporti stampati appaiono linee bianche evidenti o la densità di stampa sui supporti non è uniforme, se l'impostazione è "Wave" (Onda) impostarla su "Fuzz 1" (Sfumatura 1).
	Fuzz 2 (Sfumatura 2)	
	Fine&Wave 1 (Fine e onda 1)	Esegue la stampa a velocità ridotta rispetto a "Wave." Impostare questo menu se si ha la necessità di migliorare la qualità di stampa rispetto a "Wave." Se sul supporto stampato appaiono linee bianche o una densità di stampa ineguale con un'impostazione di "Fine&Wave 1," modificare l'impostazione su "Fine&Wave 2, 3 o 4" ... (Fine e Onda 2, 3 o 4), a seconda di quale produce il risultato migliore.
	<Fine&Wave 2 (Fine e onda 2)>	
	Fine&Fuzz 1 (Fine e sfumatura 1)	
	Fine&Fuzz 2 (Fine e sfumatura 2)	

Elemento da configurare	Impostazione	Descrizione
Effect (continua)	A-S.Fine&Wave (Fine e Onda A-S)	Esegue la stampa "Wave" (Onda) utilizzando soltanto un lato degli ugelli della testina di stampa (denominato lato A). Dal momento che viene utilizzata solo la metà degli ugelli della testina di stampa, il tempo occorrente per la stampa è lungo il doppio di quando si utilizza "Wave 1, 2, 3 o 4". Impostare questo menu se si ha la necessità di migliorare la qualità di stampa rispetto a "Fine&Wave 1 to 4" (Fine e Onda da 1 a 4).
	B-S.Fine&Wave (Bidirezionale, Fine e Onda)	Come sopra. Esegue la stampa "Wave" (Onda) utilizzando soltanto metà degli ugelli della testina di stampa ma utilizza gli ugelli dell'altro lato (definito lato B). Di nuovo, dal momento che viene utilizzata solo la metà degli ugelli della testina di stampa, il tempo occorrente per la stampa è lungo il doppio di quando si utilizza "Wave 1, 2, 3 o 4". Impostare questo menu se si ha la necessità di migliorare la qualità di stampa rispetto a "Fine&Wave 1 to 4" (Fine e Onda da 1 a 4).
	—	•Premere il pulsante [Invio] per salvare l'impostazione e spostarsi al menu precedente. •Premere il pulsante [Annulla] per annullare l'impostazione e spostarsi al menu precedente. **Configurazione del menu Setup (Elemento 1 di 7 totali)**

8254 - Menu Effect (Effetto)

Elemento da configurare	Impostazione	Descrizione
Effect (Effetto)	None 1 (Nessuno 1)	La funzione Effect (Effetto) non è utilizzata. Se sui supporti stampati appaiono linee bianche o la densità di stampa non è uniforme, se l'impostazione è "None 1", selezionare "None 2".
	None 2 (Nessuno 2)	
	Wave 1 (Onda 1)	La forma di unione della stampa sarà un'onda. La qualità di stampa dovrebbe migliorare. Se sul supporto stampato appaiono linee bianche o una densità di stampa ineguale con un'impostazione di "Wave 1" modificare l'impostazione su "Wave 2".
	Wave 2 (Onda 2)	
	Fuzz 1 (Sfumatura 1)	La forma di unione della stampa darà un'onda sfumata. Se sui supporti stampati appaiono linee bianche evidenti o la densità di stampa sui supporti non è uniforme, se l'impostazione è "Wave" (Onda) impostarla su "Fuzz 1" (Sfumatura 1). Se sui supporti stampati appaiono linee bianche evidenti o la densità di stampa sui supporti non è uniforme, se l'impostazione è "Wave" (Onda) impostarla su "Fuzz 1" (Sfumatura 1).
	Fuzz 2 (Sfumatura 2)	
	<Fine&Wave 1 (Fine e onda 1)>	Esegue la stampa a velocità ridotta rispetto a "Wave." Impostare questo menu se si ha la necessità di migliorare la qualità di stampa rispetto a "Wave." Se sul supporto stampato appaiono linee bianche o una densità di stampa ineguale con un'impostazione di "Fine&Wave 1," modificare l'impostazione su "Fine&Wave 2, 3 o 4" ... (Fine e Onda 2, 3 o 4), a seconda di quale produce il risultato migliore.
	Fine&Wave 2 (Fine e onda 2)	
	Fine&Wave 3 (Fine e onda 3)	
	Fine&Wave 4 (Fine e onda 4)	
	A-S.Fine&Wave (Fine e Onda A-S)	Esegue la stampa "Wave" (Onda) utilizzando soltanto un lato degli ugelli della testina di stampa (denominato lato A). Dal momento che viene utilizzata solo la metà degli ugelli della testina di stampa, il tempo occorrente per la stampa è lungo il doppio di quando si utilizza "Wave 1, 2, 3 o 4". Impostare questo menu se si ha la necessità di migliorare la qualità di stampa rispetto a "Fine&Wave 1 to 4" (Fine e Onda da 1 a 4).

Elemento da configurare	Impostazione	Descrizione
Effect (continua)	B-S.Fine&Wave (Bidirezionale, Fine e Onda)	Come sopra. Esegue la stampa "Wave" (Onda) utilizzando soltanto metà degli ugelli della testina di stampa ma utilizza gli ugelli dell'altro lato (definito lato B). Di nuovo, dal momento che viene utilizzata solo la metà degli ugelli della testina di stampa, il tempo occorrente per la stampa è lungo il doppio di quando si utilizza "Wave 1, 2, 3 o 4". Impostare questo menu se si ha la necessità di migliorare la qualità di stampa rispetto a "Fine&Wave 1 to 4" (Fine e Onda da 1 a 4).
	—	•Premere il pulsante [Invio] per salvare l'impostazione e spostarsi al menu precedente. •Premere il pulsante [Annulla] per annullare l'impostazione e spostarsi al menu precedente. Configurazione del menu Setup (Elemento 1 di 7 totali)

Menu Flushing (Spruzzo)

Consente di configurare il funzionamento degli spruzzatori.

Elemento da configurare	Impostazione	Descrizione
Flushing (Spruzzo)	Origin (Origine)	Imposta l'operazione di spruzzo in modo che la testina di stampa ritorni alla vaschetta per gli spruzzi originale a ogni passaggio avanti e indietro. •Premere il pulsante [Invio] per salvare l'impostazione e spostarsi al menu precedente. Configurazione del menu Setup (Elemento 1 di 7 totali)
	<On Media (Sul supporto)>	Esegue l'operazione di spruzzo sui margini pagina. Migliora la qualità di stampa in confronto alla modalità di ritorno alla vaschetta per gli spruzzi originale. •Premere il pulsante [Invio] per salvare l'impostazione e spostarsi al sottomenu. Menu Flushing return count (Conteggio ritorni spruzzo)
	—	•Premere il pulsante [Annulla] per annullare l'impostazione e spostarsi al menu precedente. Configurazione del menu Setup (Elemento 1 di 7 totali)

Menu Flushing return count (Conteggio ritorni spruzzo)

Questo menu consente di impostare il numero di volte in cui la testina di stampa ritorna alla vaschetta per gli spruzzi originale quando si imposta l'opzione On Media nel menu Flushing. Questo "numero di volte" è definito Flushing Return Count.

Per accedere a questo sottomenu, premere il pulsante [Invio] mentre "On Media" è visualizzato sul pannello di controllo.

Nota:

- L'aumento del conteggio ritorni spruzzo (che si traduce in tempi più lunghi tra gli spruzzi) può causare un intasamento durante la stampa continua.

Elemento da configurare	Impostazione	Descrizione
ReturnCount (Conteggio ritorni)	Da 0cnt a <5cnt> a 999cnt	Imposta il conteggio ritorni spruzzo. Esempio •1cnt: La testina di stampa ritorna alla vaschetta per gli spruzzi originale ogni volta che si sposta e ritorna. •5cnt: La testina di stampa ritorna alla vaschetta per gli spruzzi originale ogni 5 volte che si sposta e ritorna.
	—	•Premere il pulsante [Invio] per salvare l'impostazione e spostarsi al menu precedente. •Premere il pulsante [Annulla] per annullare l'impostazione e spostarsi al menu precedente. Configurazione del menu Setup (Elemento 1 di 7 totali)

Menu Side Margin (Margine laterale)

Consente di configurare i margini di stampa destro e sinistro.

Note:

- Quando si seleziona l'impostazione "On Media" (Sul supporto) nel menu Flushing (Spruzzo), il valore del menu Side Margin (Margine laterale) è disattivato e il margine su cui viene eseguita l'operazione di spruzzo è impostato automaticamente.
  Menu Flushing (Spruzzo)
- 8264E soltanto - Quando si utilizzano le piastre di sostegno del supporto, impostare il margine laterale su 10 mm.
  8264E soltanto - Installazione delle piastre di sostegno supporto

Menu Media Initial (Inizializzazione supporto)

Elemento da configurare	Impostazione	Descrizione
SideMargin (Margine laterale)	**8264E -** <5> - 25 mm	Imposta i margini laterali. •Premere il pulsante [Invio] per salvare l'impostazione e spostarsi al menu precedente. •Premere il pulsante [Annulla] per annullare l'impostazione e spostarsi al menu precedente. **Configurazione del menu Setup (Elemento 1 di 7 totali)**
	8254E - Da <3 mm> a 25 mm	
	—	

Consente di configurare la stampante in modo che rilevi automaticamente la larghezza e il bordo anteriore del supporto di stampa durante l'inizializzazione.

Nota:

- Imposta la larghezza del supporto impostata nel menu Media Width (Larghezza supporto) quando l'impostazione è "Off" (Disattivato) nel menu Media detection (Rilevamento supporto). Menu Media Width (Larghezza supporto)

Elemento da configurare	Impostazione	Descrizione
Init.	Off (Disattivato)	Il supporto di stampa non viene rilevato.
	Top&Width (Superiore e larghezza)	Rileva la larghezza del supporto e il bordo durante l'inizializzazione del supporto di stampa.
	<Width (Larghezza)>	Rileva la larghezza del supporto durante l'inizializzazione del supporto di stampa.
	—	•Premere il pulsante [Invio] per salvare l'impostazione e spostarsi al menu precedente. •Premere il pulsante [Annulla] per annullare l'impostazione e spostarsi al menu precedente. Configurazione del menu Setup (Elemento 1 di 7 totali)

Menu Media Width (Larghezza supporto)

Se il rilevamento del supporto **non** viene eseguito durante l'inizializzazione del supporto, questo menu consente di **impostare** manualmente la distanza tra il bordo sinistro del supporto e la linea 5 mm della guida supporto.
(1) Menu Media Width (Larghezza supporto) senza rilevamento automatico, subito sotto

Se si esegue il rilevamento del supporto durante l'inizializzazione del supporto, il menu visualizza la larghezza del supporto **rilevata**.
(2) Menu MediaWidth (Larghezza supporto) con rilevamento automatico, subito sotto

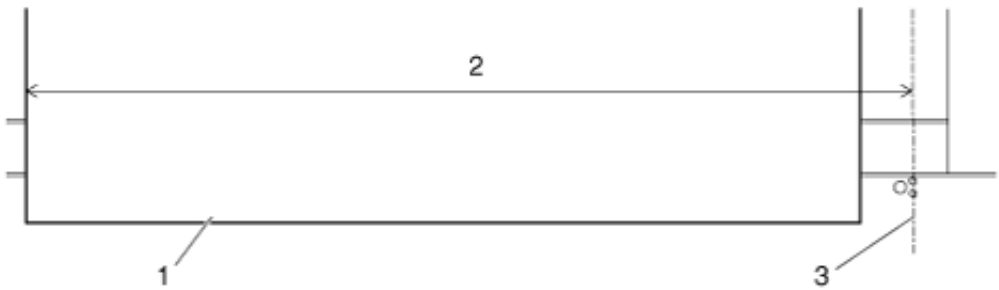

N.	Nome
1	Guida supporto anteriore
2	Larghezza supporto
3	Linea 5 mm sulla guida supporto

1. Menu Media Width (Larghezza supporto) senza rilevamento automatico

   Nota:

   - Se si imposta un valore maggiore della larghezza del supporto impostata nel menu Media Width, è possibile che l'inchiostro versi sulla stampante o sul supporto di stampa.

Elemento da configurare	Impostazione	Descrizione
WidthConfirm (Conferma larghezza)	8264E <1.000>- 1.625 mm 8254E Da 150 mm a <1.000 mm> a 1.351 mm	Imposta la larghezza del supporto.
	—	•Premere il pulsante [Invio] per salvare l'impostazione e spostarsi al menu precedente. •Premere il pulsante [Annulla] per annullare l'impostazione e spostarsi al menu precedente. Menu User media (Supporti utente)

2. Menu MediaWidth check (Controllo larghezza supporto) con rilevamento automatico

Elemento da configurare	Impostazione	Descrizione
MediaWidth (Larghezza supporto)	**** mm	Visualizza la larghezza del supporto rilevata durante l'inizializzazione.
	—	•Premere il pulsante [Annulla] per spostarsi al menu precedente. Configurazione del menu Setup (Elemento 1 di 7 totali)

Menu Take-up (Riconoscimento)

Consente di configurare le operazioni dell'unità di avvolgimento opzionale.

Note:

- Per ulteriori informazioni sull'unità di avvolgimento opzionale, rivolgersi al fornitore Xerox di zona.
- Quando l'unità di avvolgimento non è installata, **non** selezionare l'impostazione "Type 1". in quanto la stampante non funzionerebbe correttamente.
- Quando il menu Winding unit è impostato su "Type 1", l'impostazione per il menu Prev. Stick (Previeni adesione) è disattivata. Menu Prev. Stick (Previeni adesione)

Elemento da configurare	Impostazione	Descrizione
Take-up (Riconoscimento)	<Off (Disattivato)>	L'unità di avvolgimento non è utilizzata.
	Type 1 (Tipo 1)	Scegliere l'impostazione Type 1 se si utilizza l'unità di avvolgimento.
	—	•Premere il pulsante [Invio] per salvare l'impostazione e spostarsi al menu precedente. •Premere il pulsante [Annulla] per annullare l'impostazione e spostarsi al menu precedente. **Configurazione del menu Setup (Elemento 1 di 7 totali)**

Menu Origin (Origine)

Consente di impostare la posizione da cui inizia la stampa dei dati (cioè, l'origine). Impostare il menu quando si ristampa sul margine e si cambia la posizione dei dati di stampa sul supporto stampato.

Elemento da configurare	Impostazione	Descrizione
Origin (Origine)	•X (distanza di trasferimento della testina di stampa): da 00000 mm a 99.999 mm •Y (distanza di alimentazione del supporto): da 00000 mm a 9.999 mm	Modifica la posizione della testina di stampa e la distanza di alimentazione del supporto se si utilizzano i pulsanti seguenti. •Premere il pulsante [>] per diminuire la distanza di trasferimento della testina di stampa. •Premere il pulsante [<] per aumentare la distanza di trasferimento della testina di stampa. •Premere il pulsante [+] per aumentare la distanza di alimentazione del supporto. •Premere il pulsante [-] per diminuire la distanza di alimentazione del supporto. 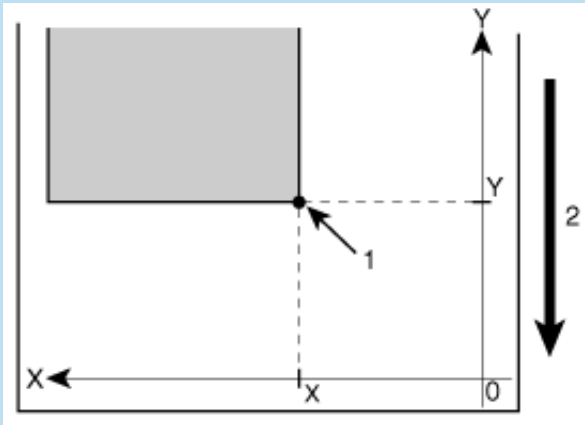 1.Posizione iniziale 2.Direzione di alimentazione supporto •Premere il pulsante [Invio] per visualizzare "Moving Origin Pos." (Spostamento in posizione iniziale) sul pannello di controllo e far spostare la testina di stampa nella posizione iniziale. Il seguente messaggio è visualizzato sul pannello di controllo: "Confirm Pos." (Confermare posizione) "Ready to Print" (Pronta per stampare)
	Confirm Position→Invio	•Premere il pulsante [Invio] o attendere un po' di tempo per confermare l'impostazione. La testina di stampa ritorna alla posizione originale. Salvare l'impostazione e tornare al menu precedente. Configurazione del menu Setup (Elemento 1 di 7 totali)
	—	•Premere il pulsante [Annulla] per annullare l'impostazione e spostarsi al menu precedente. Configurazione del menu Setup (Elemento 1 di 7 totali)

Menu Prev. Stick (Previeni adesione)

Consente di configurare la stampante in modo da impedire che il supporto aderisca all'inizio della stampa.

Nota:

- Quando il menu Take-up è impostato su "Type 1", l'impostazione per il menu Prev. Stick (Previeni adesione) è disattivata. Menu Take-up (Riconoscimento)

Elemento da configurare	Impostazione	Descrizione
Prev. Stick (Previeni adesione)	Off (Disattivato)	L'operazione di prevenzione dell'adesione non viene eseguita.
	<On (Attivato)>	L'operazione di prevenzione dell'adesione viene eseguita. Il supporto viene alimentato un poco avanti e indietro per prevenire l'adesione.
	—	•Premere il pulsante [Invio] per salvare l'impostazione e spostarsi al menu precedente. •Premere il pulsante [Annulla] per annullare l'impostazione e spostarsi al menu precedente. **Configurazione del menu Setup (Elemento 1 di 7 totali)**

8264E soltanto - Menu Head Fan (Ventola testina)

Consente di impostare il funzionamento della ventola testina. Se si nota che la stampa è macchiata o cancellata, attivare la ventola della testina.

Elemento da configurare	Impostazione	Descrizione
HeadFan (Ventola testina)	<Off (Disattivato)>	La ventola non è attivata.
	On (Attivato)	La ventola è attivata.
	—	•Premere il pulsante [Invio] per salvare l'impostazione e spostarsi al menu precedente. •Premere il pulsante [Annulla] per annullare l'impostazione e spostarsi al menu precedente. **Configurazione del menu Setup (Elemento 1 di 7 totali)**

Menu CR Movement (Movimento carrello)

Configura l'entità dello spostamento della testina di stampa durante la stampa.

Elemento da configurare	Impostazione	Descrizione
CRMovement	<Data>	La testina di stampa modifica l'intervallo della larghezza dei dati di stampa. In tal modo si migliora la velocità di stampa, in quanto questa opzione diminuisce l'entità dello spostamento della testina di stampa.
	Machine (Macchina)	La testina di stampa si sposta dall'origine alla larghezza massima della carta.
	—	•Premere il pulsante [Invio] per salvare l'impostazione e spostarsi al menu precedente. •Premere il pulsante [Annulla] per annullare l'impostazione e spostarsi al menu precedente. Configurazione del menu Setup (Elemento 1 di 7 totali)

Menu Overwrite Cnt (Conteggio sovrascrittura)

Consente di configurare il conteggio sovrascrittura per riga.

Elemento da configurare	Impostazione	Descrizione
OverwriteCnt	Da <1cnt> a 9cnt	Imposta il conteggio sovrascrittura.
	—	•Premere il pulsante [Invio] per salvare l'impostazione e spostarsi al menu precedente. •Premere il pulsante [Annulla] per annullare l'impostazione e spostarsi al menu precedente. Configurazione del menu Setup (Elemento 1 di 7 totali)

Menu Overwrite Wait (Attesa sovrascrittura)

Configura il tempo di attesa durante la stampa in sovrascrittura.

Nota:

- I supporti stretti possono non essere riscaldati a sufficienza dal riscaldatore con una conseguente ridotta qualità di stampa.
  In tal caso, impostare il tempo di attesa sovrascrittura e riscaldare il supporto.

Menu Slant Check (Controllo inclinazione)

Elemento da configurare	Impostazione	Descrizione
OverwriteWait (Attesa sovrascrittura)	Da <0,0 sec> a 0,1 sec a 5,0 sec	Imposta il tempo di attesa sovrascrittura.
	—	•Premere il pulsante [Invio] per salvare l'impostazione e spostarsi al menu precedente. •Premere il pulsante [Annulla] per annullare l'impostazione e spostarsi al menu precedente. Configurazione del menu Setup (Elemento 1 di 7 totali)

Consente di configurare il rilevamento dell'inclinazione (disposizione di sbieco) del supporto durante il caricamento del supporto.

Elemento da configurare	Impostazione	Descrizione
Slant Check (Controllo inclinazione)	Off (Disattivato)	Il controllo inclinazione non viene eseguito.
	<On (Attivato)>	Il controllo inclinazione viene eseguito.
	—	•Premere il pulsante [Invio] per salvare l'impostazione e spostarsi al menu precedente. •Premere il pulsante [Annulla] per annullare l'impostazione e spostarsi al menu precedente. Configurazione del menu Setup (Elemento 1 di 7 totali)

Menu Auto Cleaning (Pulizia automatica)

Consente di configurare l'intervallo di pulizia automatica. Se l'intervallo di tempo dall'ultimo lavoro di stampa supera questa impostazione, la testina di stampa viene pulita automaticamente prima che inizi il lavoro di stampa successivo. In questo modo si impedisce che la testina di stampa si intasi.

Elemento da configurare	Impostazione	Descrizione
Auto Cleaning (Pulizia automatica)	Off (Disattivato)	La pulizia automatica non viene eseguita.
	1 hours (1 ora)	Se è trascorso più del tempo impostato, la testina di stampa viene pulita automaticamente prima dell'inizio della stampa.
	2 hours (2 ore)	
	3 hours (3 ore)	
	4 hours (4 ore)	
	5 hours (5 ore)	
	<6 hours (6 ore)>	
	9 hours (9 ore)	
	12 hours (12 ore)	
	18 hours (18 ore)	
	24 hours (24 ore)	
	—	•Premere il pulsante [Invio] per salvare l'impostazione e spostarsi al menu precedente. •Premere il pulsante [Annulla] per annullare l'impostazione e spostarsi al menu precedente. Configurazione del menu Setup (Elemento 1 di 7 totali)

Menu Ink Status (Stato inchiostro)

Visualizza lo stato delle cartucce inchiostro installate negli alloggiamenti.

Nota:

- Utilizzare sempre cartucce inchiostro originali e consigliate. Se si utilizzano cartucce inchiostro non consigliate, lo stato dell'inchiostro non è visualizzato correttamente nel menu Ink Status.

Elemento da configurare	Impostazione	Descrizione
KCMY	Da 0 a 100 (Unità: %) Esempio = 64/ 64/ 63/ 64	Visualizza la quantità di inchiostro rimanente nelle cartucce K, C, M e Y, espressa in valore %.
	—	•Premere il pulsante [Annulla] per spostarsi al menu precedente. Configurazione del menu Setup (Elemento 1 di 7 totali)

Menu Roll Length (Lunghezza rullo)

Consente di configurare la lunghezza del supporto su rullo.

Elemento da configurare	Impostazione	Descrizione
RollKind (Tipo di rullo)	<Off (Disattivato)>	Roll Length (Lunghezza rullo) non viene utilizzata. •Premere il pulsante [Invio] per salvare l'impostazione e spostarsi al menu precedente. Configurazione del menu Setup (Elemento 1 di 7 totali)
	Roll1 (Rullo 1)	Consente di impostare la lunghezza del supporto su rullo. L'impostazione di Roll Length (Lunghezza rullo) viene effettuata per tre tipi di rullo, da "Roll1" a "Roll3". •Premere il pulsante [Invio] per salvare l'impostazione e spostarsi al sottomenu. Menu Roll Media Length (Lunghezza rullo)
	Roll2 (Rullo 2)	
	Roll3 (Rullo 3)	
	—	•Premere il pulsante [Annulla] per annullare l'impostazione e spostarsi al menu precedente. Configurazione del menu Setup (Elemento 1 di 7 totali)

Menu Roll Media Length (Lunghezza rullo)

Consente di configurare la lunghezza del supporto su rullo. Se si preme il pulsante [Invio] mentre è visualizzata una delle impostazioni "RollX" viene visualizzato il sottomenu seguente.

Nota:

- Regolare la lunghezza del supporto su rullo ogni volta che si sostituisce il supporto di stampa. Se non si esegue questa operazione, la quantità rimanente di supporto di stampa non viene visualizzata correttamente.

Elemento da configurare	Impostazione	Descrizione
Length (Lunghezza)	Da 1 m a <30 m> a 99 m	Imposta la lunghezza del supporto su rullo.
	—	•Premere il pulsante [Invio] per salvare l'impostazione e spostarsi al menu precedente. •Premere il pulsante [Annulla] per annullare l'impostazione e spostarsi al menu precedente. Configurazione del menu Setup (Elemento 1 di 7 totali)

Menu Head Wash (Lavaggio testina)

Consente di eseguire la procedura di lavaggio testina.

Nota:

- Utilizzare un liquido di pulizia specifico (Codice Xerox 108R00735).

Elemento da configurare	Impostazione	Descrizione
HeadWash (Lavaggio testina)	Start (Avvio)	Effettua il lavaggio della testina. •Premere il pulsante [Invio] per iniziare l'operazione di lavaggio della testina. Nota: • La procedura comporta lo spurgo del sistema e può consumare grandi quantità di inchiostro (p.es., tutto quello contenuto nei serbatoi o nei regolatori di flusso). •Il messaggio seguente è visualizzato sul pannello di controllo.
	Remove Cartridges	Chiede di rimuovere le cartucce inchiostro e di installare le cartucce di pulizia. **Sostituzione delle cartucce inchiostro**
	—	•Premere il pulsante [Annulla] per spostarsi al menu precedente senza eseguire il lavaggio delle testine. **Configurazione del menu Setup (Elemento 1 di 7 totali)**

Menu CR Maintenance (Manutenzione CR)

Consente di eseguire un'operazione di manutenzione. Utilizzare questo menu per pulire la lama di pulizia e l'esterno della testina di stampa.
Pulizia della lama di pulizia e Pulizia attorno al tappo.

Elemento da configurare	Impostazione	Descrizione
CR Maint. (Manutenzione CR)	Start (Avvio)	Inizia la manutenzione. •Premere il pulsante [Invio] per far spostare la testina di stampa a sinistra e far spostare in avanti la lama di pulizia.
	End (Fine)	Completa la manutenzione. •Premere il pulsante [Invio] per far ritornare la testina di stampa e la lama di pulizia alle rispettive posizioni originali.
	—	•Premere il pulsante [Annulla] per spostarsi al menu precedente senza eseguire la manutenzione. **Configurazione del menu Setup (Elemento 1 di 7 totali)**

Menu Initialization (Inizializzazione)

Consente di ripristinare le impostazioni predefinite dei menu della stampante.

Elemento da configurare	Impostazione	Descrizione
Initialization (Inizializzazione)	ALL (TUTTI)	Ripristina tutte le impostazioni predefinite.
	MediaType (Tipo di supporto)	Ripristina le impostazioni predefinite del menu MediaType (Tipo di supporto).
	ExceptMediaType (Tranne tipo supporto)	Ripristina le impostazioni predefinite di tutti i menu tranne il menu MediaType (Tipo di supporto).
	—	•Premere il pulsante [Invio] per visualizzare "Initialing" (Inizializzazione in corso) sul pannello di controllo e avviare l'inizializzazione della stampante. •Premere il pulsante [Annulla] per spostarsi al menu precedente senza eseguire l'inizializzazione. Configurazione del menu Setup (Elemento 1 di 7 totali)

Menu Life Times (Durate)

Consente di visualizzare le durate operative previste rimanenti per ogni parte.

Elemento da configurare	Impostazione	Descrizione
Life Times	Head (Testina)	Visualizza la durata operativa prevista rimanente di ogni parte. •La durata operativa prevista totale di una parte è rappresentata da cinque asterischi (100 %). •Man mano che la parte si consuma, il numero di asterischi diminuisce di uno alla volta. (Ogni asterisco rappresenta il 20 % della durata.) •La parte deve essere sostituita quando tutti gli asterischi sono scomparsi ed è visualizzato "Change" (Sostituire). Rivolgersi al rivenditore Xerox di zona per la sostituzione delle parti.
	Pump (Pompa)	
	CR Motor (Motore CR)	
	PF Motor (Motore PF)	
	—	•Premere il pulsante [Annulla] per spostarsi al menu precedente. Configurazione del menu Setup (Elemento 1 di 7 totali)

Note:

- Quando sostituire una parte la cui durata operativa è terminata:
  - La sostituzione di una parte entro il periodo di garanzia o di validità del contratto è gratuita.
  - Il cliente ha l'onere di sostenere il costo delle riparazioni nelle condizioni diverse da quelle sopra menzionate.
- Non continuare a utilizzare una parte la cui durata operativa è terminata (cioè, quando non rimangono asterischi). Eventuali problemi causati da tale azione non sono coperti da garanzia.

Menu IP Address (Indirizzo IP)

Consente di impostare l'indirizzo IP della stampante.

Nota:

- Configurare l'indirizzo IP dopo aver consultato l'amministratore di rete.

Elemento da configurare	Impostazione	Descrizione
IP Address (Indirizzo IP)	000.000.000.000 a <192.168.001.253> a 255.255.255.255	Consente di cambiare l'indirizzo IP usando i pulsanti seguenti. •Premere il pulsante [+] per aumentare il valore dell'impostazione. •Premere il pulsante [–] per diminuire il valore dell'impostazione. •Premere il pulsante [Invio] per modificare le impostazioni del segmento seguente.
	—	•Premere il pulsante [Annulla] per salvare l'impostazione e spostarsi al menu precedente. **Configurazione del menu Setup (Elemento 1 di 7 totali)**

Menu Subnet Mask

Consente di impostare la subnet mask della stampante.

Nota:

- Configurare la subnet mask dopo aver consultato l'amministratore di rete.

Elemento da configurare	Impostazione	Descrizione
Subnet Mask	000.000.000.000 a <255.255.255.000> a 255.255.255.255	Consente di cambiare la subnet mask usando i pulsanti seguenti. •Premere il pulsante [+] per aumentare il valore dell'impostazione. •Premere il pulsante [–] per diminuire il valore dell'impostazione. •Premere il pulsante [Invio] per modificare le impostazioni del segmento seguente.
	—	•Premere il pulsante [Annulla] per salvare l'impostazione e spostarsi al menu precedente. **Configurazione del menu Setup (Elemento 1 di 7 totali)**

Menu Gateway

Consente di impostare il gateway della stampante.

Nota:

- Configurare il gateway dopo aver consultato l'amministratore di rete.

Elemento da configurare	Impostazione	Descrizione
Gateway	Da 000.000.000.000 a <192.168.001.254> a 255.255.255.255	Consente di cambiare il gateway usando i pulsanti seguenti. •Premere il pulsante [+] per aumentare il valore dell'impostazione. •Premere il pulsante [–] per diminuire il valore dell'impostazione. •Premere il pulsante [Invio] per modificare le impostazioni del segmento seguente.
	—	•Premere il pulsante [Annulla] per salvare l'impostazione e spostarsi al menu precedente. Configurazione del menu Setup (Elemento 1 di 7 totali)

8254E soltanto - Front Interlace (Interlacciamento anteriore)

Consente di impostare la funzione di trattamento anteriore, la quale viene applicata quando appaiono bande all'inizio della stampa.

Elemento da configurare	Impostazione	Descrizione
Front Interlace (Interlacciamento anteriore)	Off (Disattivato)	La funzione di trattamento anteriore non è utilizzata.
	<On (Attivato)>	La funzione di trattamento anteriore è utilizzata.
	—	•Premere il pulsante [Invio] per salvare l'impostazione e spostarsi al menu precedente. •Premere il pulsante [Annulla] per annullare l'impostazione e spostarsi al menu precedente. Configurazione del menu Setup (Elemento 1 di 7 totali)

8254E soltanto - Media Cut (Taglio del supporto)

Consente di impostare il taglio del supporto.

Elemento da configurare	Impostazione	Descrizione
MediaCut (Taglio del supporto)	<Off (Disattivato)>	L'alimentazione del supporto non viene eseguita dopo la stampa.
	Manual (Manuale)	Alimenta il supporto di stampa nella posizione di taglio dopo la stampa. Utilizzare un normale taglierino che si trova nei negozi di ferramenta. 8254E - Taglio del supporto quando il menu Media Cut (Taglio del supporto) è impostato su “Manual” (Manuale)
	—	•Premere il pulsante [Invio] per salvare l'impostazione e spostarsi al menu precedente. •Premere il pulsante [Annulla] per annullare l'impostazione e spostarsi al menu precedente. Configurazione del menu Setup (Elemento 1 di 7 totali)

Menu Temporary (Temporaneo)

Visualizza temporaneamente tutte le selezioni possibili nei sottomenu di Setup.

Elemento da configurare	Impostazione	Descrizione
Temporary (Temporaneo)	ALL On (Tutti attivati)	Visualizza tutte le selezioni dei sottomenu di Setup. •Premere il pulsante [Invio] dopo che è stato visualizzato "Temporary" per attivare tutte le selezioni dei sottomenu di configurazione, fintanto che si rimane nei sottomenu di configurazione. Un asterisco (*) accanto a una selezione indica che è attivata. •Premere il pulsante [Annulla] per ripristinare le impostazioni precedenti per i sottomenu di Setup. Menu Selection (Selezione) (Elemento di configurazione 5 di 7 totali) Nota: • L'elemento seguente non viene mai visualizzato anche se ALL On è selezionato. – Feed (Alimentazione)

Menu Test Print (Stampa di prova) (Elemento di configurazione 2 di 7 totali)

Consente di eseguire Nozzle Check (controllo ugelli della testina di stampa), Mode Print (Stampa modalità), Palette Print (Stampa tavolozza) e di stampare l'elenco di configurazione.

Per accedere a questo menu premere il pulsante [Menu], che fa apparire "Menu1: Setup>" (Menu1: Configurazione) sul display del pannello di controllo. Premere il pulsante [-] una volta per visualizzare "Menu2: Test Print>" (Menu2: Stampa di prova). Il carattere > accanto al nome del menu indica che ci sono sottomenu all'interno del menu.

Dal display "Menu2: Test Print>" (Menu2: Stampa di prova), premere il pulsante [>]. Viene visualizzato il primo sottomenu denominato "Test1: Nozzle Check" (Test1: Controllo ugelli). Premere i pulsanti [-] e [+] per incrementare o diminuire ognuno degli elementi di configurazione nella colonna di sinistra più oltre.

Nota:

- Per la procedura operativa di Test Print (Stampa di prova), vedere quanto segue. Stampa di prova

Elemento da configurare	Descrizione
Nozzle Check (Controllo ugelli)	Esegue la stampa Nozzle Check (Controllo ugelli). Utilizzata per controllare se ci sono testine intasate o stampe offuscate o con aree non stampate. **Nozzle Check (Controllo ugelli)**
Mode Print (Stampa modalità)	Consente di eseguire Mode Print (Stampa modalità). Utilizzato per verificare le seguenti condizioni di stampa. •Qualità di stampa •Effetto •Temperatura preriscaldatore •Temperatura riscaldatore lastra •Temperatura riscaldatore finale •Valore di regolazione **Mode Print (Stampa modalità)**
Set List (Elenco impostazioni)	Consente di stampare l'elenco di configurazione (Setup List). Utilizzato per controllare gli elementi di configurazione della stampante. **Set Up List (Elenco impostazioni)**
ALL Set List (Elenco di tutte le impostazioni)	Consente di stampare l'elenco di configurazione (Setup List). Utilizzato per controllare gli elementi di configurazione della stampante, i supporti utente e la modalità. **Set Up List (Elenco impostazioni)**

Elemento da configurare	Descrizione
Palette (Tavolozza)	Consente di eseguire Palette Print (Stampa tavolozza). Utilizzato per confrontare i colori effettivi della stampante con quelli su computer. **Color Palette (Tavolozza colori)** Nota: • Quando "Banner 1" o "Banner 2" è impostato nel menu Print Mode, PalettePrint non è visualizzato. Menu Print Mode (Modo Stampa)
—	•Premere il pulsante [Invio] per visualizzare "Printing" (Stampa in corso) sul pannello di controllo e avviare la stampa di prova. •Premere il pulsante [Annulla] per spostarsi al menu precedente.

Menu Adjust Print (Regolazione stampa) (Elemento di configurazione 3 di 7 totali)

Consente di regolare la stampante per una qualità stampa ottimale (allineamento).

Per accedere a questo menu premere il pulsante [Menu], che fa apparire "Menu1: Setup>" (Menu1: Configurazione) sul display del pannello di controllo. Premere il pulsante [-] una volta per visualizzare "Menu3: Adjust Print>" (Menu3: Regolazione stampa). Il carattere > accanto al nome del menu indica che ci sono sottomenu all'interno del menu.

Dal display "Menu3: Adjust Print>" (Menu3: Regolazione stampa), premere il pulsante [>]. Viene visualizzato il primo sottomenu denominato "Adj.1: Confirm" (Regolazione 1: Conferma). Premere i pulsanti [-] e [+] per incrementare o diminuire ognuno degli elementi di configurazione nella colonna di sinistra più oltre.

L'allineamento deve essere impostato per ogni modalità di stampa.
Adjust print (Regolazione stampa)

Dopo aver selezionato la modalità di stampa desiderata, eseguire un allineamento.
Menu Print Mode (Modo Stampa)

Elemento da configurare	Descrizione
Confirm (Conferma)	Stampa il modello di prova per l'allineamento.
Bi-D Quality (Bidirezionale qualità)	Configura il valore quando si esegue la stampa bidirezionale nella modalità con priorità di qualità.
Bi-D Normal (Bidirezionale normale)	Configura il valore quando si esegue la stampa bidirezionale nella modalità normale.
8264E soltanto - Bi-D Speed (Bidirezionale velocità)	Configura il valore quando si esegue la stampa bidirezionale nella modalità veloce.
	Premere il pulsante [Invio] per visualizzare "Printing" (Stampa) sul pannello di controllo e avviare la stampa di prova. Premere il pulsante [Annulla] per spostarsi al menu precedente.

Menu Cleaning (Pulizia) (Elemento di configurazione 4 di 7 totali)

Consente di impostare i parametri per la pulizia della testina.

Per accedere a questo menu premere il pulsante [Menu], che fa apparire "Menu1: Setup>" (Menu1: Configurazione) sul display del pannello di controllo. Premere il pulsante [-] una volta per visualizzare "Menu4: Cleaning>" (Menu4: Pulizia). Il carattere > accanto al nome del menu indica che ci sono sottomenu all'interno del menu.

Dal display "Menu4: Cleaning>" (Menu4: Pulizia), premere il pulsante [>]. Viene visualizzato il primo sottomenu denominato "Clean1: Economy" (Risparmio). Premere i pulsanti [-] e [+] per incrementare o diminuire ognuno degli elementi di configurazione nella colonna di sinistra più oltre.

Nota:

- È possibile eseguire la pulizia della testina quando sul pannello di controllo è visualizzato "Ready to Print" (Pronta per stampare). Per la procedura di stampa, consultare quanto segue. Pulizia della testina

Elemento da configurare	Descrizione
Economy (Risparmio)	Consuma una quantità di inchiostro inferiore in confronto a Normal.
Normal (Normale)	Selezionare questa modalità per la pulizia normale.
Strong (Profondo)	Consuma una quantità di inchiostro superiore in confronto a Normal. Utilizzata quando la testina di stampa non migliora se si esegue la pulizia della testina di stampa con una impostazione Normal.
LittleCharge (Carica piccola)	Eroga una piccola quantità di inchiostro. Carica una piccola quantità di inchiostro quando la stampa non è stabile dopo il rifornimento di inchiostro.
—	Premere il pulsante [Invio] per visualizzare "Cleaning ** % " (Pulizia di ** %) sul pannello di controllo e avviare la stampa di prova. Lo stato della pulizia della testina è visualizzato in valore percentuale sul pannello di controllo. Premere il pulsante [Annulla] per spostarsi al menu precedente.

Menu Selection (Selezione) (Elemento di configurazione 5 di 7 totali)

Consente di configurare il contenuto del menu Setup (Configurazione). È possibile rendere invisibile qualsiasi elemento di configurazione che non si utilizza normalmente.

Per accedere a questo menu premere il pulsante [Menu], che fa apparire "Menu1: Setup>" (Menu1: Configurazione) sul display del pannello di controllo. Premere il pulsante [-] quattro volte per visualizzare "Menu5: Selection>" (Menu5: Selezione). Il carattere > accanto al nome del menu indica che ci sono sottomenu all'interno del menu.

Dal "Menu5: Selection>" (Menu5: Selezione), premere il pulsante [>]. Viene visualizzato il primo sottomenu denominato "Select1: MediaType" (Selezione1: Tipo di supporto). Premere i pulsanti [-] e [+] per incrementare o diminuire ognuno degli elementi di configurazione nella colonna di sinistra più oltre.

Per selezionare On (visualizzato) o Off (non visualizzato) premere il pulsante [<] o [>]. Quando l'impostazione è On, viene visualizzato un asterisco (*) sul pannello di controllo.

Nota:

- Anche se si seleziona Off nel menu Selection, è possibile visualizzare brevemente le impostazioni selezionando Temporary (Temporaneo) nel menu Setup (Configurazione). Configurazione del menu Setup (Elemento 1 di 7 totali)

Elemento da configurare	Impostazione	Descrizione
MediaType (Tipo di supporto)	<On (Attivato)>	Imposta la visualizzazione del menu MediaType (Tipo di supporto).
	Off (Disattivato)	
Effect (Effetto)	<On (Attivato)>	Imposta la visualizzazione del menu Effect (Effetto).
	Off (Disattivato)	
Flushing (Spruzzo)	<On (Attivato)>	Imposta la visualizzazione del menu Flushing (Spruzzo).
	Off (Disattivato)	
Side Margin (Margine laterale)	<On (Attivato)>	Imposta la visualizzazione del menu Side Margin (Margine laterale).
	Off (Disattivato)	
Media Initial	<On (Attivato)>	Imposta la visualizzazione del menu Media Initial (Inizializzazione supporto).
	Off (Disattivato)	
Media Width (Larghezza supporto)	<On (Attivato)>	Imposta la visualizzazione del menu Media Width (Larghezza supporto).
	Off (Disattivato)	
Take-up (Riconoscimento)	<On (Attivato)>	Imposta la visualizzazione del menu Winding Unit (Unità di avvolgimento).
	Off (Disattivato)	
Feed (Alimentazione)	<Off (Disattivato)>	L'unità di alimentazione non viene visualizzata nella stampante.
Origin (Origine)	<On (Attivato)>	Imposta la visualizzazione del menu MediaType (Tipo di supporto).
	Off (Disattivato)	
Prev. Stick (Previeni adesione)	<On (Attivato)>	Imposta la visualizzazione del menu Prev. Stick (Previeni adesione).
	Off (Disattivato)	
8264E soltanto - HeadFan (Ventola testina)	<On (Attivato)>	Imposta la visualizzazione del menu Head Fan (Ventola testina).
	Off (Disattivato)	
8254E soltanto - Media Cut (Taglio del supporto)	<On (Attivato)>	Imposta la visualizzazione del menu Media cut (Taglio del supporto).
	Off (Disattivato)	
CR Movement (Movimento carrello)	<On (Attivato)>	Imposta la visualizzazione del menu CR Movement (Movimento carrello).
	Off (Disattivato)	
Overwrite Cnt (Conteggio sovrascrittura)	<On (Attivato)>	Imposta la visualizzazione del menu Overwrite Cnt (Conteggio sovrascrittura).
	Off (Disattivato)	
Overwrite Wait (Attesa sovrascrittura)	<On (Attivato)>	Imposta la visualizzazione del menu Overwrite Wait (Attesa sovrascrittura).
	Off (Disattivato)	

Elemento da configurare	Impostazione	Descrizione
Slant Check (Controllo inclinazione)	<On (Attivato)> Off (Disattivato)	Imposta la visualizzazione del menu Slant Check (Controllo inclinazione).
Auto Cleaning (Pulizia automatica)	<On (Attivato)> Off (Disattivato)	Imposta la visualizzazione del menu Auto Cleaning (Pulizia automatica).
Ink Status (Stato inchiostro)	<On (Attivato)> Off (Disattivato)	Imposta la visualizzazione del menu Ink Status (Stato inchiostro).
Roll Length (Lunghezza rullo)	<On (Attivato)> Off (Disattivato)	Imposta la visualizzazione del menu Roll Length (Lunghezza rullo).
Head Wash (Lavaggio testina)	<On (Attivato)> Off (Disattivato)	Imposta la visualizzazione del menu Head Wash (Lavaggio testina).
CR Maint. (Manutenzione CR)	<On (Attivato)> Off (Disattivato)	Imposta la visualizzazione del menu CR Maintenance (Manutenzione CR).
Initialization (Inizializzazione)	<On (Attivato)> Off (Disattivato)	Imposta la visualizzazione del menu Initialization (Inizializzazione).
Life Times	<On (Attivato)> Off (Disattivato)	Imposta la visualizzazione del menu Life Times (Durate).
IP Address (Indirizzo IP)	<On (Attivato)> Off (Disattivato)	Imposta la visualizzazione del menu IP Address (Indirizzo IP).
Subnet Mask	<On (Attivato)> Off (Disattivato)	Imposta la visualizzazione del menu Subnet Mask.
Gateway	<On (Attivato)> Off (Disattivato)	Imposta la visualizzazione del menu Gateway.
8254E soltanto - Front Interlace (Interlacciamento anteriore)	<On (Attivato)> Off (Disattivato)	Imposta la visualizzazione del menu Front Interlace (Interlacciamento anteriore).
ALL On (Tutti attivati)		Visualizza tutti gli elementi del menu Setup. •Premere il pulsante [Invio] per visualizzare * accanto a tutti gli elementi del menu Selection (Selezione). Nota: • L'elemento seguente non viene mai visualizzato anche se ALL On è selezionato. – Feed (Alimentazione)

Elemento da configurare	Impostazione	Descrizione
ALL Off (Tutti disattivati)		Non è visualizzato alcun elemento nel menu Setup (Configurazione). •Premere il pulsante [Invio] per eliminare gli asterischi (*) accanto a tutti gli elementi del menu Selection (Selezione). •Anche se si seleziona ALL Off, è possibile visualizzare gli elementi brevemente selezionando Temporary (Temporaneo) nel menu Setup (Configurazione).
—		•Premere il pulsante [Annulla] per salvare l'impostazione e spostarsi al menu precedente.

Menu Version (Versione) (Elemento di configurazione 6 di 7 totali)

Consente di visualizzare la versione del firmware della stampante.

Per accedere a questo menu premere il pulsante [Menu], che fa apparire "Menu1: Setup>" (Menu1: Configurazione) sul display del pannello di controllo. Premere il pulsante [-] cinque volte per visualizzare "Menu6: Version" (Menu6: Versione). Premere il pulsante [Invio] per visualizzare la versione corrente del firmware.

Elemento da configurare	Impostazione	Descrizione
Ver.M/C	*.**(Main)/*.**(Controller)	Visualizza le versioni del firmware principale (M) e del controller (C).
	—	•Premere il pulsante [Annulla] per spostarsi al menu precedente.

Menu Sleep Mode (Modo risparmio energetico) (Elemento di configurazione 7 di 7 totali)

Consente di configurare le impostazioni di Sleep Mode (Modo risparmio energetico).

Per accedere a questo menu premere il pulsante [Menu], che fa apparire "Menu1: Setup>" (Menu1: Configurazione) sul display del pannello di controllo. Premere il pulsante [-] sei volte per visualizzare "Menu7: Sleep Mode" (Menu7: Modo risparmio energetico).

Dal display "Menu7: Sleep Mode>" (Menu7: Modo risparmio energetico), premere il pulsante [Invio]. Premere i pulsanti [-] e [+] per scegliere se impostare l'intervallo di pulizia automatica o attivare immediatamente il modo risparmio energetico.

Quando si attiva il modo risparmio energetico, la stampante esegue le seguenti operazioni.

- La ventola di spurgo si arresta.
- La ventola di aspirazione si arresta
- Tutti i riscaldatori si spengono.
- Tutte le spie si spengono, fatta eccezione per la spia Alimentazione.
- La pulizia della testina automatica viene eseguita dopo che è scaduto l'intervallo di tempo impostato nel menu Time Setting (Impostazione timer).

Elemento da configurare	Impostazione	Descrizione
Sleep Mode (Modo risparmio energetico)	Set Timer (Imposta timer)	Imposta l'intervallo di pulizia automatica. Menu Timer Setting (Impostazione timer)
	Start (Avvio)	Attiva il modo risparmio energetico Menu Sleep Mode Start (Attiva modo risparmio energetico)
	—	•Premere il pulsante [Annulla] per spostarsi al menu precedente. Configurazione del menu Setup (Elemento 1 di 7 totali)

Menu Timer Setting (Impostazione timer)

Consente di impostare l'intervallo di pulizia della testina di questa stampante per Sleep Mode (Modo risparmio energetico). Se è trascorso più del tempo impostato, la testina di stampa viene pulita automaticamente.

Per accedere a questo menu premere il pulsante [Invio] mentre è visualizzato "Set Timer" (Imposta timer).

Note:

- Durante il modo risparmio energetico, anche se l'intervallo di tempo impostato è trascorso, la pulizia della testina non viene eseguita nei casi seguenti.
  - La copertura anteriore è aperta.
  - La leva di caricamento supporto è stata spostata sul retro.
  - Il serbatoio liquido di scarto è pieno.
  - La cartuccia inchiostro è vuota.
  - La cartuccia inchiostro è stata rimossa.
  - Nell'alloggiamento della cartuccia è stato inserito un oggetto diverso dalla cartuccia inchiostro corretta, e così via.
- Quando la stampante ritorna alla modalità "Ready to Print" (Pronta per stampare), la pulizia della testina viene riavviata e il modo risparmio energetico continua. Messaggi di errore

Se si verifica una delle condizioni seguenti durante la pulizia della testina, la pulizia si interrompe. Quando la stampante ritorna alla modalità "Ready to Print" (Pronta per stampare), la pulizia della testina viene riavviata.

Messaggi di errore

Elemento da configurare	Impostazione	Descrizione
Set Timer (Imposta timer)	1 hour (1 ora)	Quando è trascorso il tempo selezionato, la pulizia della testina viene eseguita automaticamente.
	2 hours (2 ore)	
	3 hours (3 ore)	
	4 hours (4 ore)	
	5 hours (5 ore)	
	<6>hours (6 ore)	
	9 hours (9 ore)	
	12 hours (12 ore)	
	18 hours (18 ore)	
	24 hours (24 ore)	
	-	Premere il pulsante [Annulla] per spostarsi al menu precedente. **Menu Sleep Mode (Modo risparmio energetico) (Elemento di configurazione 7 di 7 totali)**

Menu Sleep Mode Start (Attiva modo risparmio energetico)

Consente di attivare il modo risparmio energetico.

Nel modo risparmio energetico, sul pannello di controllo è visualizzato "Press Enter to Restart" (Premere Invio per riavviare).

Nel modo risparmio energetico, premere il pulsante [Invio] per riportare la stampante alla modalità "Ready to Print" (Pronta per stampare). Sul pannello di controllo è visualizzato "Ready to Print" (Pronta per stampare).

Note:

- Se si prova a entrare nel modo risparmio energetico nei seguenti casi, è visualizzato "Start Sleep Mode?" (Attivare il modo risparmio energetico?) e la stampante non entra nel modo risparmio energetico.
- La copertura anteriore è aperta.
- La leva di caricamento supporto è stata spostata sul retro.
- Il serbatoio liquido di scarto è pieno.
- La cartuccia inchiostro è vuota.
- La cartuccia inchiostro è stata rimossa.
- Nell'alloggiamento della cartuccia è stato inserito un oggetto diverso dalla cartuccia inchiostro corretta, e così via.

Attivare nuovamente il modo risparmio energetico dopo avere riportato la stampante alla modalità "Ready to Print" (Pronta per stampare).

Messaggi di errore

Elemento da configurare	Impostazione	Descrizione
Start (Avvio)	Start Sleep Mode? (Attivare il modo risparmio energetico?)	•Premere il tasto [Invio] per attivare Sleep Mode (Modo risparmio energetico). •Premere il pulsante [Annulla] per spostarsi al menu precedente senza attivare il modo risparmio energetico. **Menu Sleep Mode (Modo risparmio energetico) (Elemento di configurazione 7 di 7 totali)**
	Restart -> Enter	Durante il modo risparmio energetico. •Premere il pulsante [Invio] per visualizzare "Ready to Print" (Pronta per stampare) sul pannello di controllo.

Configurazioni dei menu sul pannello di controllo

Procedura di configurazione dei menu

Per impostare i menu di configurazione, attenersi alla procedura seguente.

1. Controllare che sul pannello di controllo sia visualizzato "Ready to Print" (Pronta per stampare).
2. Premere il pulsante [Menu]. "Menu 1: Setup>" (Menu 1: Configurazione) viene visualizzato sul pannello di controllo.

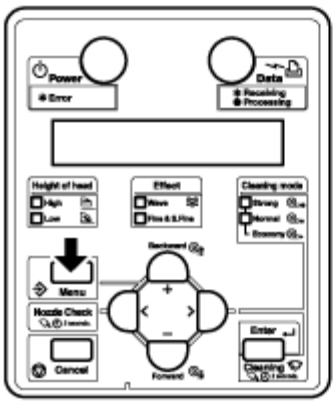

3. Premere il pulsante [+] o [–] per selezionare un elemento di configurazione e premere il pulsante [Invio].

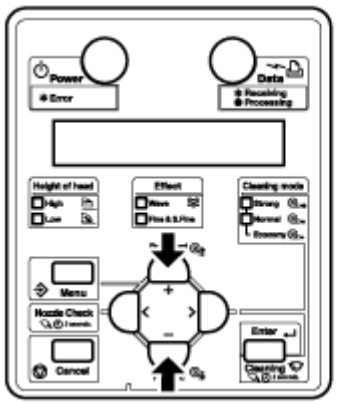

- Le impostazioni vengono confermate. Quando gli elementi di configurazione hanno un sottomenu, viene visualizzato il menu successivo.

  Note:

  - Quando un elemento di configurazione ha un sottomenu, viene visualizzato ">" a destra del monitor LCD del pannello di controllo.
  - Per una descrizione generale di ogni elemento di configurazione, vedere Impostazioni dei menu sul pannello di controllo

4. È possibile modificare l'impostazione nella parte lampeggiante del monitor LCD del pannello di controllo.
   Premere il pulsante [+] o [–] per modificare l'impostazione.

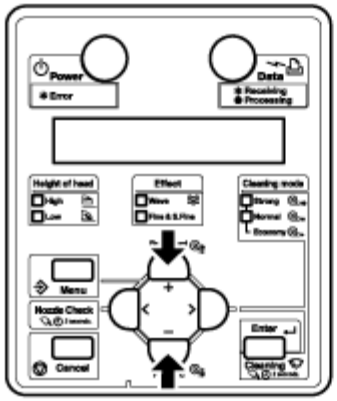

5. Per salvare l'impostazione modificata, premere il pulsante [Invio].

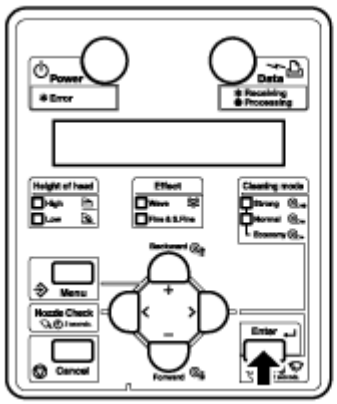

- L'impostazione viene salvata e viene visualizzato l'elemento di configurazione seguente.

  Nota:

  - Se si preme il pulsante [Annulla], il pulsante [+] o il pulsante [–] senza premere il pulsante [Invio] dopo aver modificato un'impostazione, la modifica non verrà salvata.

6. Premere il pulsante [Annulla] per uscire dalla configurazione.

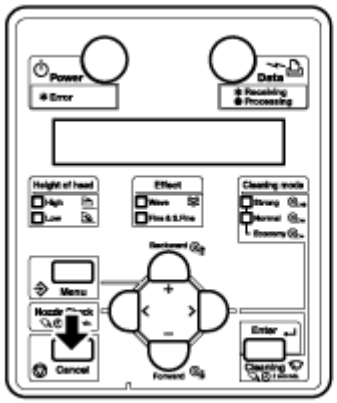

- Viene visualizzato il menu di configurazione precedente.
- Quando è visualizzato il menu principale, sul pannello di controllo è visualizzato "Ready to Print" (Pronta per stampare).

Impostazioni dei menu sul pannello di controllo

In questa sezione si spiega l'impostazione dei menu sul pannello di controllo. Il menu principale del pannello contiene gli elementi seguenti.

Elemento da configurare	Descrizione
Menu Setup (Configurazione)	Consente di configurare varie impostazioni della stampante.
Menu Test Print (Stampa di prova)	Consente di eseguire il controllo ugelli della testina di stampa e di stampare l'elenco di configurazione.
Menu Adjust Print (Regolazione stampa)	Consente di stampare delle prove di stampa per l'allineamento per ottenere una qualità stampa ottimale.
Menu Cleaning (Pulizia)	Effettua la pulizia della testina di stampa. Consente di impostare la modalità di pulizia.
Menu Selection (Selezione)	Consente di stabilire quali elementi di configurazione saranno visualizzati nel menu Setup.
Menu Version (Versione)	Visualizza la versione del firmware.
Menu Sleep Mode (Modo risparmio energetico)	Consente di configurare le impostazioni di Sleep Mode (Modo risparmio energetico).

Nota:

- Per ulteriori informazioni su ogni elemento di configurazione, vedere Panoramica sui menu.

Operazioni dal pannello di controllo

In questa sezione si spiegano le varie funzioni che possono essere eseguite sul pannello di controllo.

Nota:

- Per i nomi e le funzioni di ogni pulsante, consultare Pannello di controllo della stampante.

Alimentazione dei supporti di stampa

È possibile alimentare il supporto di stampa su rullo nella posizione preferita. Per alimentare il supporto, attenersi alla procedura seguente.

1. Controllare che sul pannello di controllo sia visualizzato "Ready to Print" (Pronta per stampare).
2. Controllare che la leva di caricamento del supporto sia abbassata.
3. Tenere premuto il pulsante [Avanti↓] o il pulsante [Indietro↑].

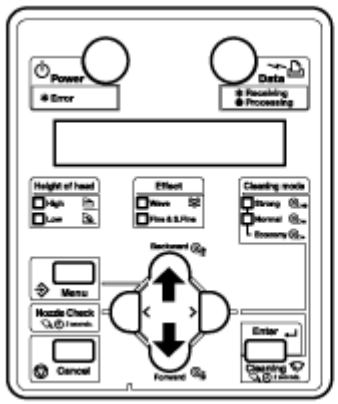

- Il supporto di stampa viene alimentato in avanti o all'indietro.

4. Lasciare andare il pulsante [Indietro↑] o [Avanti↓] dopo avere alimentato il supporto nella posizione desiderata.

Compensazione dell'alimentazione del supporto

In questa sezione si spiega la funzione di compensazione di alimentazione del supporto della stampante.

La lunghezza di alimentazione dipende dal tipo di supporto. È possibile che sulle stampe si osservino i problemi seguenti o problemi simili.

- Sovrapposizione delle immagini stampate.
- Linee bianche stampate sulle immagini.
- Bande visibili nelle immagini.

È possibile migliorare l'accuratezza dell'alimentazione del supporto con i seguenti metodi.

1. Regolare il valore di compensazione dell'alimentazione del supporto di stampa.
   Impostazione della compensazione dell'alimentazione del supporto
2. **8264E soltanto** - Fissare saldamente il supporto.
   8264E soltanto - Come fissare saldamente il supporto

8264E soltanto - Come fissare saldamente il supporto

1. Caricare il supporto su rullo nella stampante.
   Posizionamento del supporto su rullo
2. Abbassare la leva di caricamento supporto.

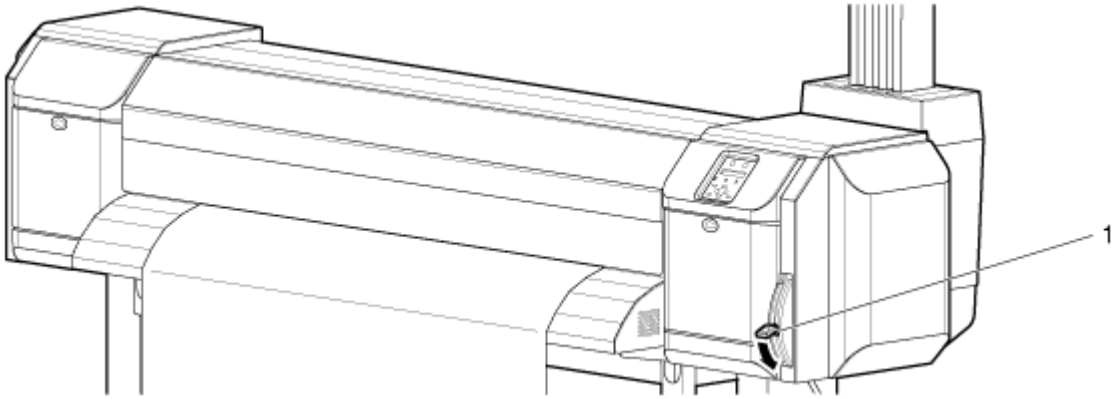

N.	Nome
1	Leva di caricamento supporto

3. Regolare di nuovo il valore di compensazione dell'alimentazione del supporto.
   Impostazione della compensazione dell'alimentazione del supporto

Impostazione della compensazione dell'alimentazione del supporto

Questo controllo è attivo durante le operazioni di stampa.

1. Visualizzare il menu Media feed compensation (Compensazione dell'alimentazione del supporto) sul pannello di controllo.
   a. Premere il pulsante [Menu]. "Menu 1: Setup>" (Menu 1: Configurazione) viene visualizzato sul pannello di controllo.

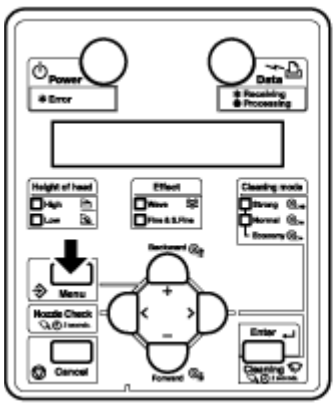

b. Premere il pulsante [>]. "Set1: MediaType" (Set1: Tipo di supporto) viene visualizzato nel pannello di controllo.

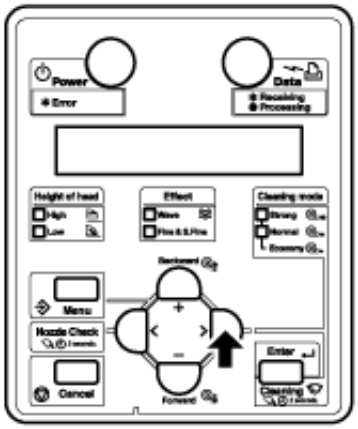

c. Premere il pulsante [Invio]. Sul pannello di controllo viene visualizzato "Media: Type 1" (Supporto: Tipo 1).

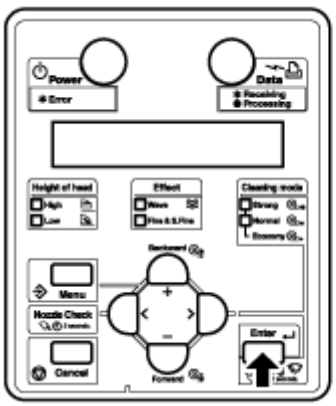

d. Premere il pulsante [+] o [–] per selezionare il tipo di supporto da utilizzare.

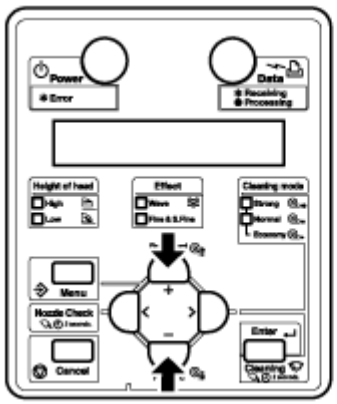

e. Premere il pulsante [Invio]. "**>1: Print Mode" (Modalità stampa) viene visualizzato sul pannello di controllo.

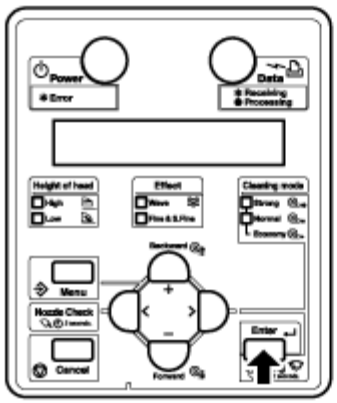

Nota:

- Il supporto selezionato (Type 1 - 30) è visualizzato in "**". Menu Media Type (Tipo di supporto)

f. Premere il pulsante [+] o [–] per selezionare "**2: PF Adjust" (Regolazione PF).

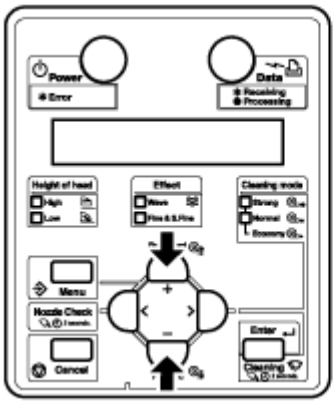

g. Premere il pulsante [>]. Sul pannello di controllo è visualizzato "PF1: Initial Print" (Stampa iniziale).

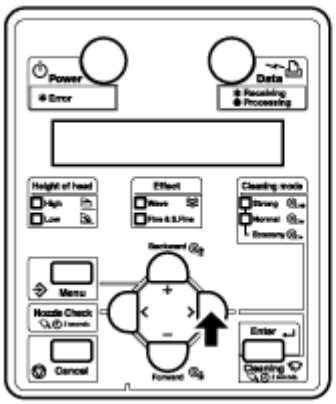

- Passare al menu Media feed compensation (Compensazione dell'alimentazione del supporto). **Menu PF Adjust (Regolazione PF)**

2. Eseguire la stampa di regolazione iniziale.

Nota:

- La compensazione dell'alimentazione supporto e le microregolazioni di stampa ritornano ai valori predefiniti ogni volta che si esegue "Initial Print" (Stampa iniziale).

a. Premere il pulsante [Invio]. "Feed Length: 250 mm" (Lunghezza alimentazione: 250 mm) è visualizzato sul pannello di controllo..

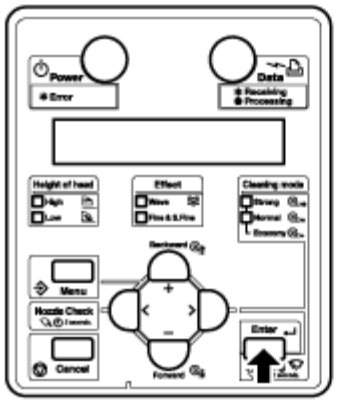

Note:

- La lunghezza del supporto di stampa alimentato (cioè, la lunghezza di alimentazione) per la stampa di regolazione iniziale è normalmente impostata su 250 mm.
- Se si aumenta la lunghezza di alimentazione, l'accuratezza della compensazione di alimentazione del supporto migliora.
- Per modificare la lunghezza di alimentazione, premere il pulsante [+] o [–] e modificare il valore impostato.

b. Premere il pulsante [Invio]. "Printing" è visualizzato sul pannello di controllo..

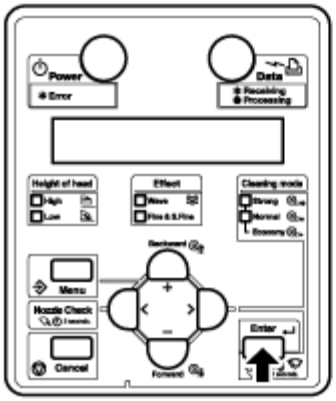

- Ha inizio la stampa di regolazione iniziale.

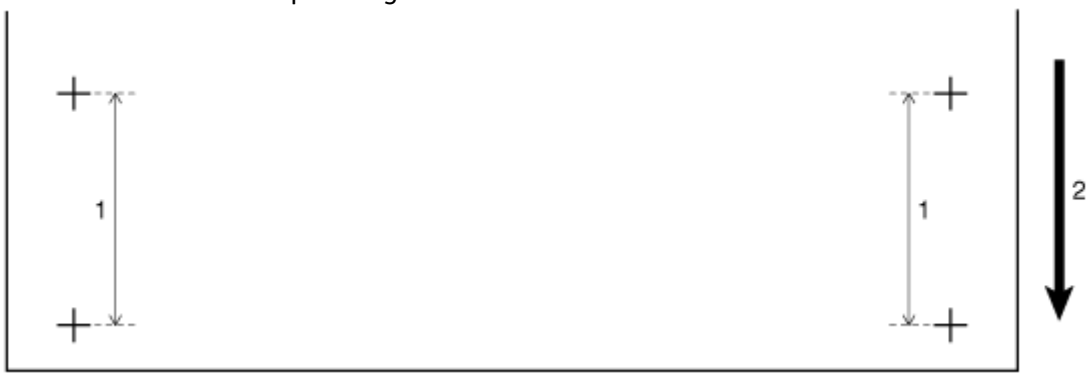

N.	Nome
1	Feed Length (Lunghezza di alimentazione)
2	Media feeding direction (Direzione di alimentazione supporti)

- Quando la stampa di regolazione iniziale è completata, viene visualizzato "Ready to Print" (Pronta per stampare).

a. Al completamento della stampa di regolazione iniziale, tagliare il supporto.
Taglio del supporto di stampa

3. Misurare la distanza tra i due segni di addizione (+) nella stampa di regolazione iniziale, utilizzando un righello.

4. Impostare Initial Adjust Change (Modifica regolazione iniziale).
   a. Premere il pulsante [+] o [–] per selezionare "PF2: Initial Change" (Modifica iniziale).

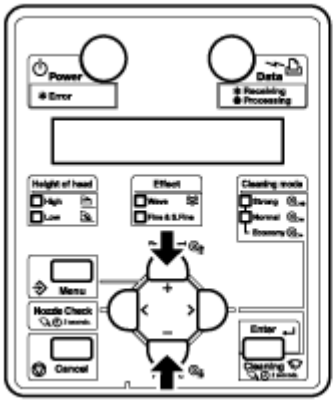

   b. Premere il pulsante [Invio]. "Init.: 250.0/250 mm" è visualizzato sul pannello di controllo..

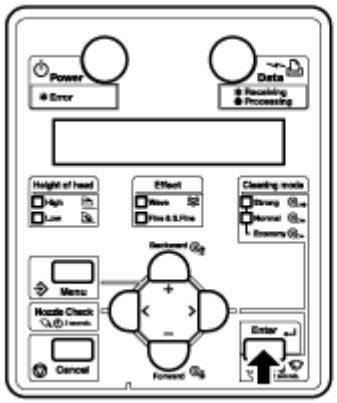

   c. Premere il pulsante [+] o [–] e immettere il valore misurato durante il passaggio 3.

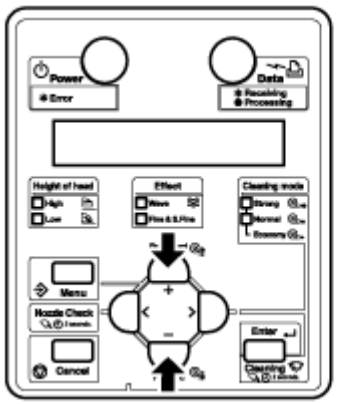

d. Premere il pulsante [Invio]. Sul pannello di controllo è visualizzato "PF2: Initial Change" (Modifica iniziale).

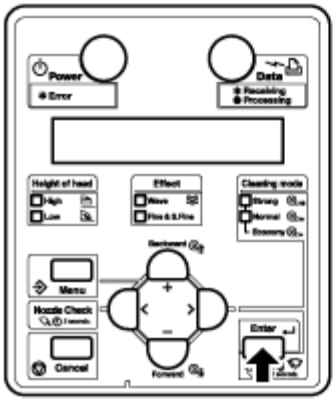

- Il valore di regolazione iniziale viene salvato.

5. Eseguire la conferma stampa.
   a. Premere il pulsante [+] o [–] per selezionare "PF3: Confirm Print" (Conferma stampa).

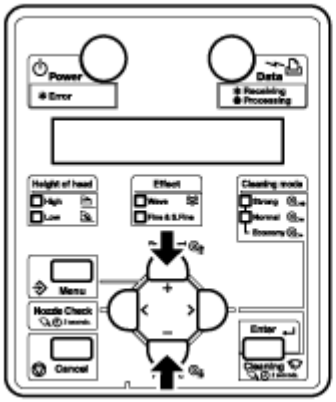

b. Premere il pulsante [Invio]. "Feed Length: 250 mm" (Lunghezza alimentazione: 250 mm) è visualizzato sul pannello di controllo..

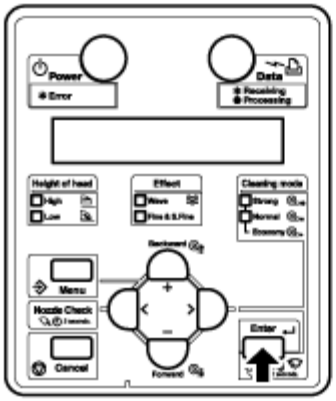

Note:

- La lunghezza del supporto di stampa alimentato (cioè, la lunghezza di alimentazione) per la stampa di regolazione conferma è normalmente impostata su 250 mm.
- Se si aumenta la lunghezza di alimentazione, l'accuratezza della compensazione di alimentazione del supporto migliora.
- Per modificare la lunghezza di alimentazione, premere il pulsante [+] o [–] e modificare il valore impostato.

c. Premere il pulsante [Invio]. "Printing" è visualizzato sul pannello di controllo..

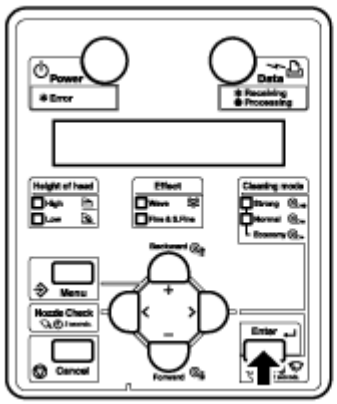

- Ha inizio la stampa di regolazione conferma.

N.	Nome
1	Feed Length (Lunghezza di alimentazione)
2	Media feeding direction (Direzione di alimentazione supporti)

- Al termine dell'operazione di conferma stampa, sul pannello di controllo è visualizzato "Ready to Print" (Pronta per stampare).
- Al completamento della stampa di regolazione conferma, tagliare il supporto.
  Taglio del supporto di stampa

6. Misurare la distanza tra i due segni di addizione (+) nella stampa di regolazione conferma, utilizzando un righello. Verificare che la distanza misurata corrisponda alla lunghezza di alimentazione durante la stampa.
   a. Se la distanza misurata non corrisponde alla lunghezza di alimentazione, attenersi ai passaggi da 1 a 5 della procedura ed effettuare di nuovo la regolazione.
   b. Se la distanza misurata corrisponde alla lunghezza di alimentazione, andare al passaggio 7.
7. Se si osservano bande o onde sulla stampa, eseguire Micro adjustment printing (Stampa per microregolazione).
   a. Visualizzare il menu "Media feed compensation (Compensazione dell'alimentazione del supporto) nel pannello di controllo come descritto al passaggio 1.
   b. Premere il pulsante [+] o [–] per selezionare "PF4: Micro Print" (Stampa per microregolazione).

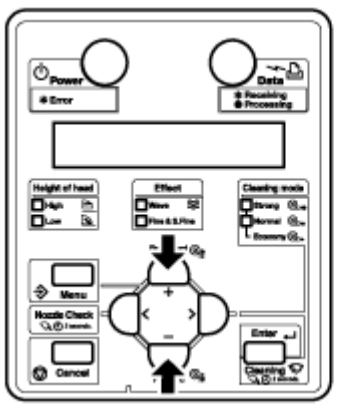

c. Premere il pulsante [Invio]. "Printing" è visualizzato sul pannello di controllo.

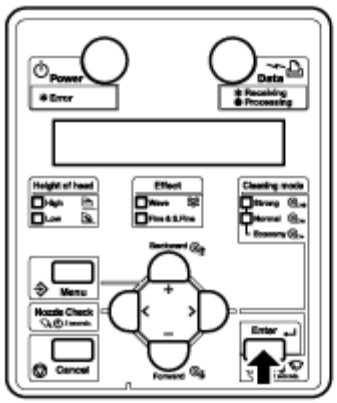

- Ha inizio la stampa per microregolazione.

Note:

- Se, dopo aver visto la prima banda, si ritiene che la regolazione possa non essere sufficiente, non attendere la fine della stampa delle altre bande. Per accelerare la procedura, effettuare quanto segue:
  - Premere il pulsante [Annulla].
  - Effettuare un'altra regolazione.
  - Effettuare una nuova stampa.
- Quando si ritiene di avere effettuato una regolazione soddisfacente, eseguire di nuovo la stampa e controllare che la regolazione sia corretta.

d. Premere il pulsante [Invio].

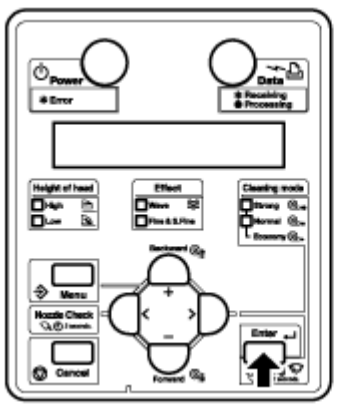

8. Se si notano strisce bianche o scure su tutte le bande, è possibile sia necessario regolare l'impulso a un valore +/- maggiore di +/- 2 e riprovare.

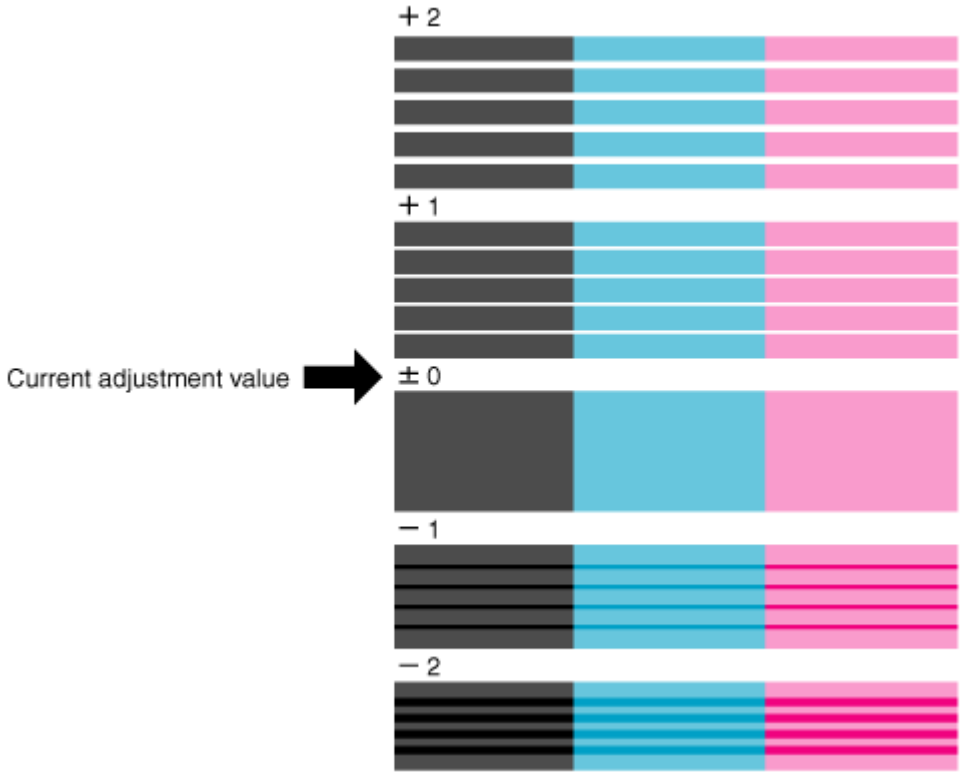

- Dopo che la stampa per microregolazione è stata completata, sul pannello di controllo è visualizzato "PF4: Micro Print" (PF4: Stampa per microregolazione).

9. Consultare le illustrazioni seguenti e controllare i risultati di stampa.

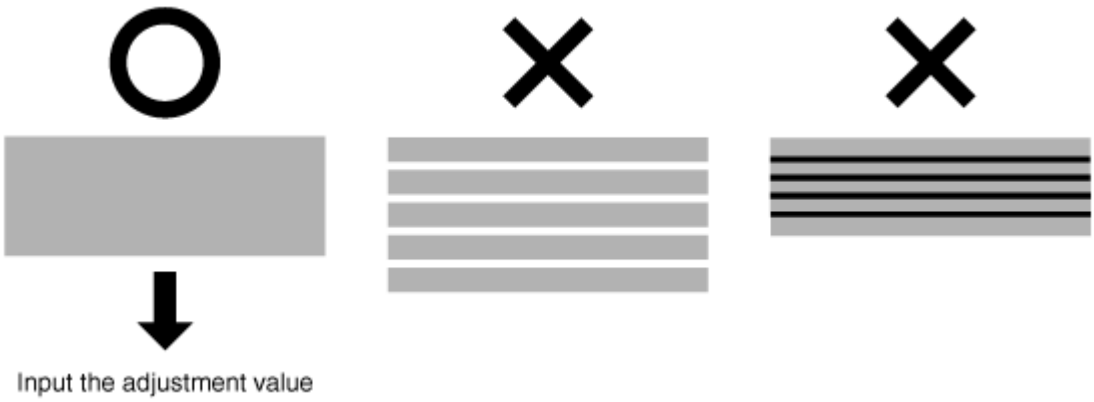

10. Imposta la modifica della microregolazione.
    a. Premere il pulsante [+] o [–] per selezionare "PF5: Micro Change" (Modifica microregolazione).

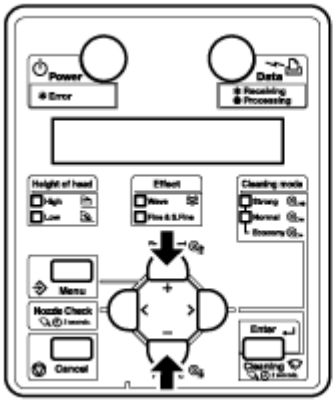

    b. Premere il pulsante [Invio]. "Micro: 0pulse" (Micro: 0impulso) viene visualizzato nel pannello di controllo.

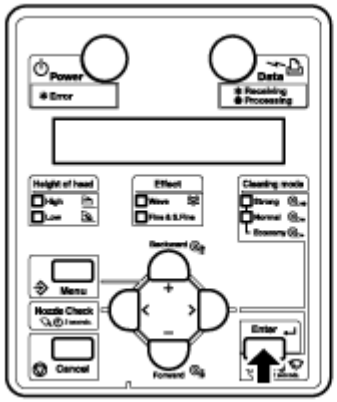

    c. Premere il pulsante [+] o [–] e immettere il valore di microregolazione in base al risultato di stampa al passaggio 7.

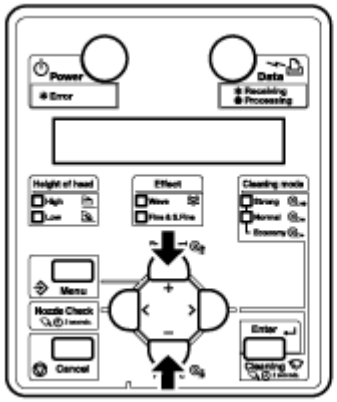

d. Premere il pulsante [Invio].

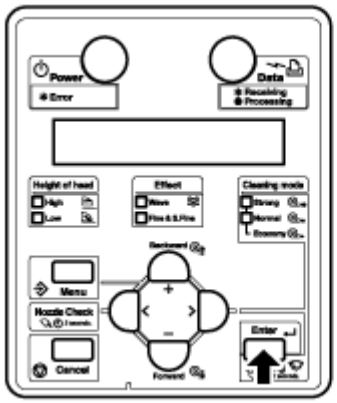

- Il valore di microregolazione viene salvato.
- PF5: Micro Change" (PF5: Modifica microregolazione) è visualizzato nel pannello di controllo.

11. Premere il pulsante [Annulla] più volte. Sul pannello di controllo è visualizzato "Ready to Print" (Pronta per stampare).

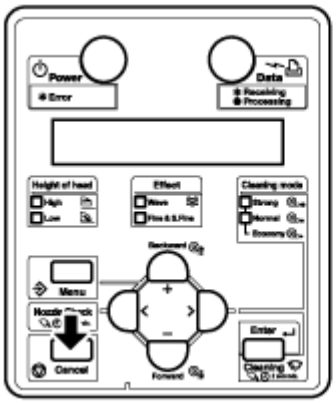

La regolazione del valore di compensazione dell'alimentazione del supporto è completata.

8264E soltanto - Installazione delle piastre di sostegno supporto

Le variazioni della qualità e le condizioni di utilizzo possono causare un'incurvatura dei bordi del supporto; la superficie della testina di stampa può inoltre causare danni al supporto. A tal fine, utilizzare le piastre di sostegno supporto per ridurre l'incurvatura del supporto.

Per installare le piastre di sostegno supporto, attenersi alla procedura seguente.

1. Visualizzare il menu Side margin (Margine laterale) nel pannello di controllo.
   a. Premere il pulsante [Menu]. "Menu 1: Setup>" (Menu 1: Configurazione) viene visualizzato sul pannello di controllo.

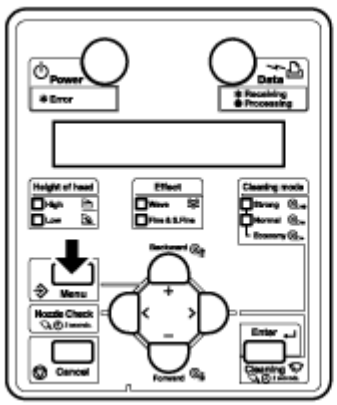

   b. Premere il pulsante [>]. "Set1: MediaType" (Set1: Tipo di supporto) viene visualizzato nel pannello di controllo.

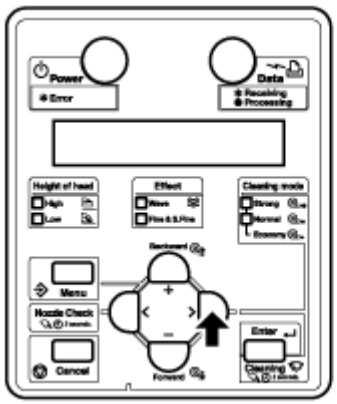

c. Premere il pulsante [+] o [–] per selezionare "Set4: Side Margin" (Margine laterale).

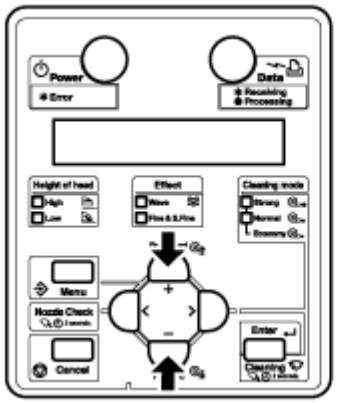

d. Premere il pulsante [Invio]. "Side Margin: ** mm" (Margine laterale: ** mm) è visualizzato nel pannello di controllo.

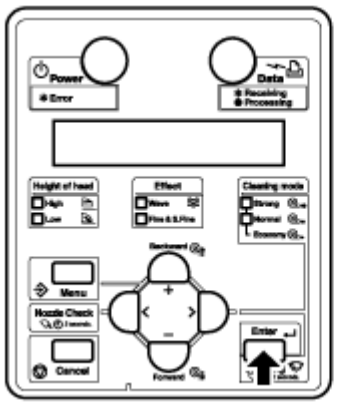

Menu Side Margin (Margine laterale)

Nota:

- Gli asterischi "**" del menu Side Margin rappresentano il valore dell'impostazione corrente.

2. Configurare i margini (margini laterali) su 10 mm durante la stampa.

a. Premere il pulsante [+] o [–] per selezionare Side Margin:10 mm" (Margine laterale: 10 mm).

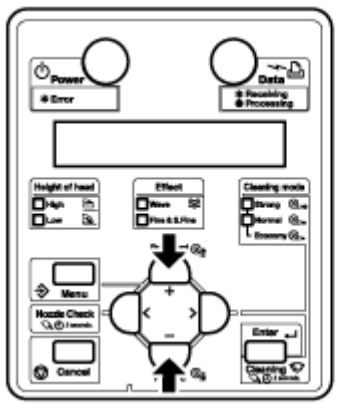

b. Premere il pulsante [Invio]. Questa operazione salva l'impostazione e visualizza di nuovo "Set4: Side Margin" (Set4: Margine laterale) sul pannello di controllo.

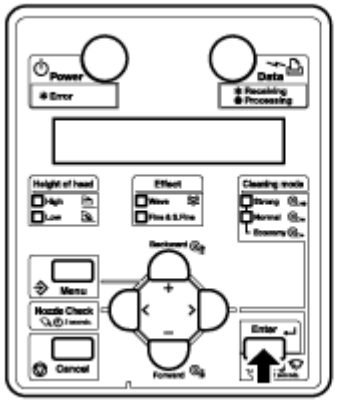

c. Premere il pulsante [Annulla] più volte. Sul pannello di controllo è visualizzato "Ready to Print" (Pronta per stampare).

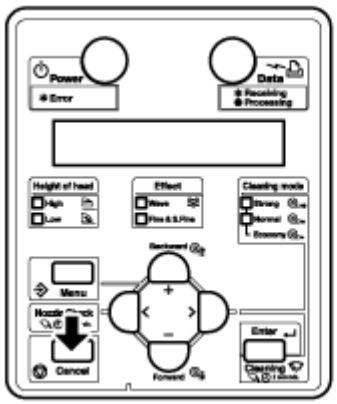

3. Caricare il supporto su rullo.
   Posizionamento del supporto su rullo
4. Impostare le piastre di sostegno supporto facendole scorrere da entrambi i lati della piastra.

   Nota:

   - Non utilizzare le piastre di sostegno supporto per supporti di spessore uguale o superiore a 400 µm (0,4 mm). La piastra di sostegno supporto potrebbe interferire con la testina di stampa.

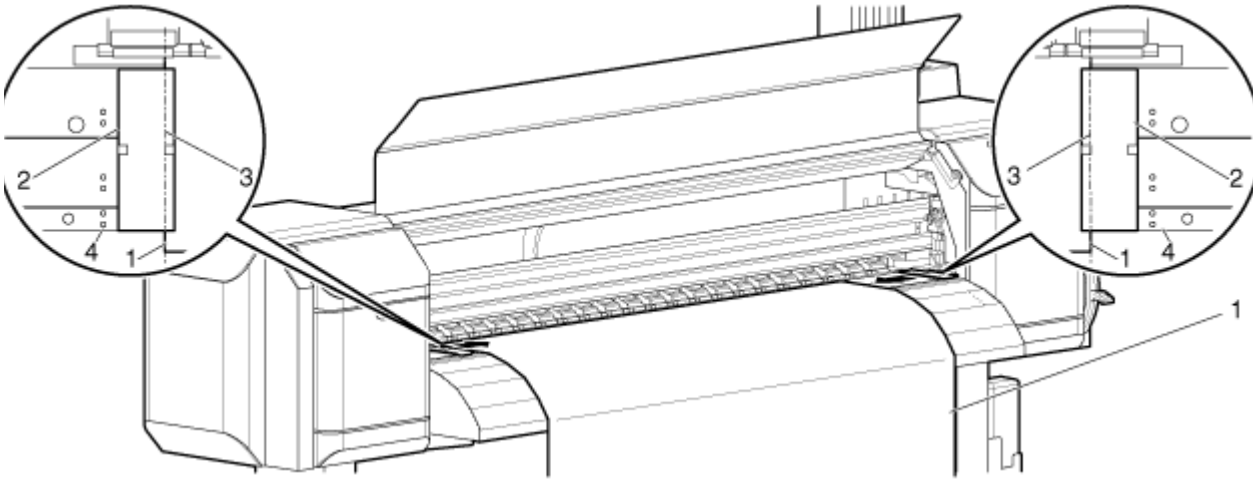

N.	Nome
1	Supporto su rullo
2	Piastra di sostegno supporto
3	Leva di caricamento supporto
4	Lastra

5. Dopo avere installato le piastre di sostegno supporto, assicurarsi che non interferiscano con il supporto di stampa durante l'alimentazione di quest'ultimo attraverso la stampante.

ATTENZIONE:

- Se un supporto si inceppa quando si utilizzano le piastre di sostegno supporto, queste ultime potrebbero deformarsi.
  Se le piastre di sostegno supporto sono deformate:
  - Non rimuovere con forza il supporto di stampa inceppato.
  - Smettere di utilizzare la stampante.
- L'utilizzo della stampante con piastre di sostegno supporto deformate potrebbe danneggiare il complessivo rulli o le testine di stampa. Se occorre sostituire le piastre di sostegno supporto, contattare il fornitore Xerox di zona.

Nota:

- Se c'è interferenza con il supporto di stampa durante l'alimentazione attraverso la stampante dopo che si sono installate le piastre di sostegno supporto, non utilizzare queste ultime.

6. Se non si utilizzano le piastre, riportarle alla posizione iniziale come da figura.

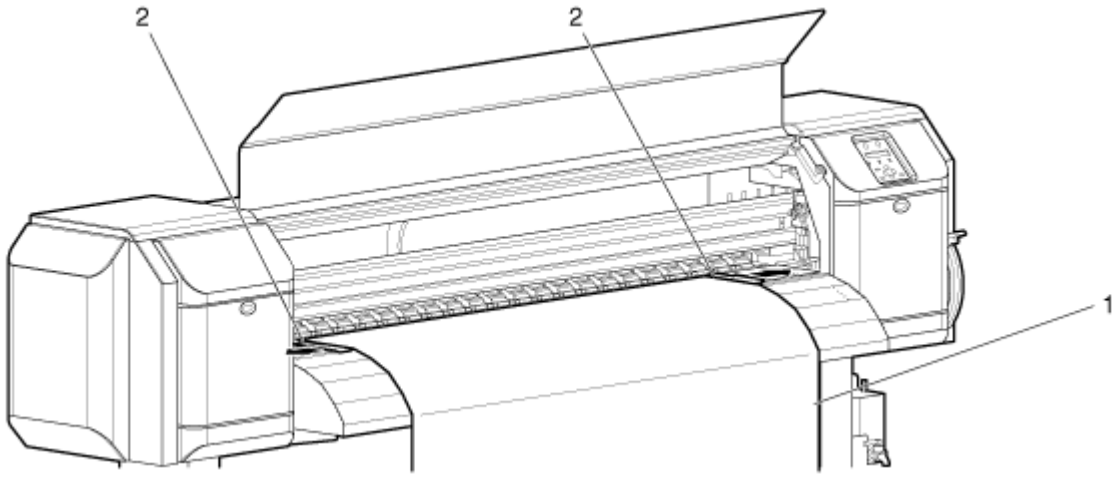

N.	Nome
1	Supporto su rullo
2	Piastra di sostegno supporto

Controllo degli elementi del riscaldatore

Menu Pre Heater (Preriscaldatore)

Consente di impostare la temperatura del preriscaldatore per riscaldare i supporti prima della stampa. Questo controllo è attivo durante le operazioni di stampa.

Nota:

- La temperatura predefinita del preriscaldatore varia a seconda del supporto. Riguardo alla temperatura predefinita del preriscaldatore, rivolgersi al venditore Xerox di zona per un elenco di supporti consigliati.

1. Per apportare modifiche alle impostazioni del preriscaldatore, attenersi alla procedura seguente:
   a. Quando è visualizzato "Ready to Print" (Pronta per stampare), premere il pulsante [Menu]. "Setup >" viene visualizzato sul pannello di controllo.

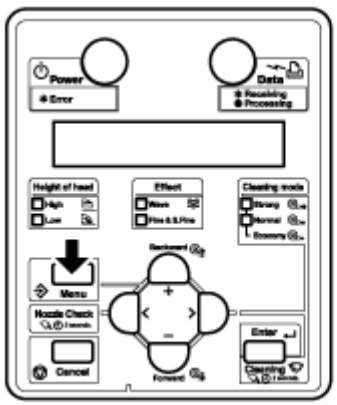

   b. Premere il pulsante [>]. Sul pannello di controllo è visualizzato "Media Type" (Tipo di supporto).

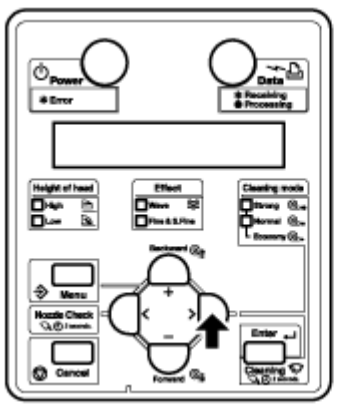

c. Premere il pulsante [Invio]. "Type *" (Tipo *) è visualizzato sul pannello di controllo (dove * rappresenta il tipo di supporto attualmente selezionato).

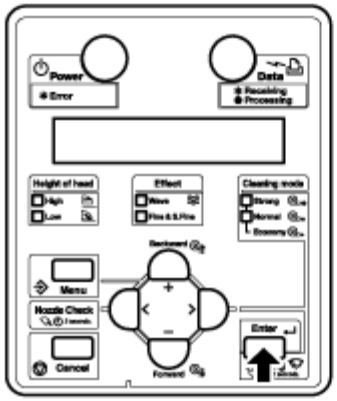

d. Premere il pulsante [Invio]. "Print mode" (Modalità di stampa) è visualizzato sul pannello di controllo.

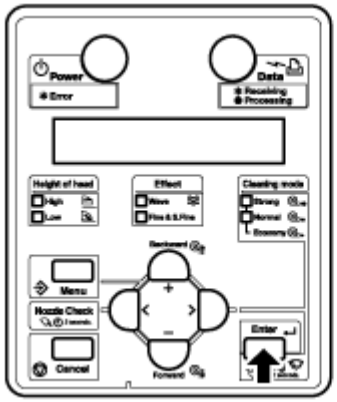

e. Premere il pulsante [+] o [-] fino a visualizzare "PreHeater" (Preriscaldatore) sul pannello di controllo.

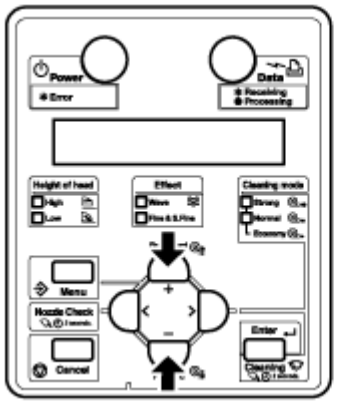

f. Premere il pulsante [Invio]. "PreHeater **c" è visualizzato sul pannello di controllo (dove ** rappresenta l'impostazione corrente di temperatura di Pre-heater).

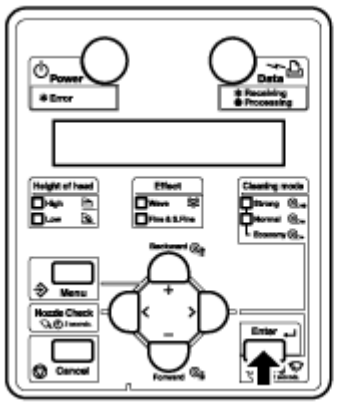

g. Premere il pulsante [-] per abbassare la temperatura o premere [+] per alzarla.

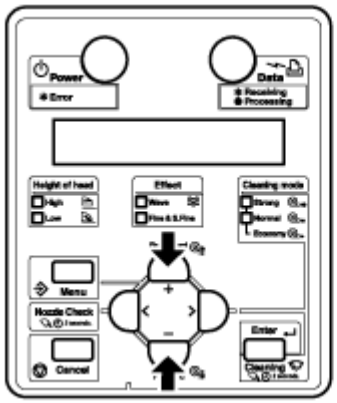

- La temperatura minima è 30°C e quella massima è 50°C.

Elemento da configurare	Impostazione	Descrizione
Pre-Heater (Preriscaldatore)	Off (Disattivato)/ <Da 30°C> a 50°C	Consente di impostare la temperatura del preriscaldatore. 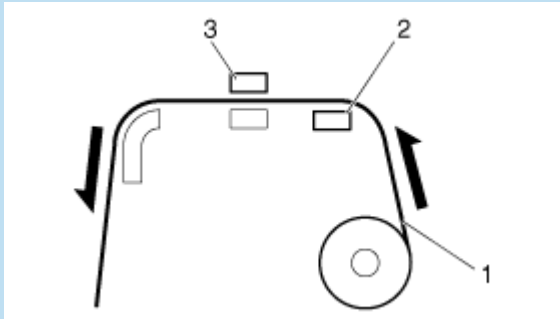 1.Supporto su rullo 2. Preriscaldatore 3.Testina di stampa
	—	Premere il pulsante [Invio] per salvare l'impostazione e spostarsi al menu precedente. Premere il pulsante [Annulla] per annullare l'impostazione e spostarsi al menu precedente. Menu User media (Supporti utente)

Menu Platen Heater (Riscaldatore lastra)

Consente di impostare la temperatura del riscaldatore lastra per riscaldare l'inchiostro e migliorare la qualità di stampa. Questo controllo è attivo durante le operazioni di stampa.

Nota:

- La temperatura predefinita del riscaldatore lastra varia a seconda del supporto. Riguardo alla temperatura predefinita del riscaldatore lastra, rivolgersi al venditore Xerox di zona per un elenco di supporti consigliati.

1. Per apportare modifiche alle impostazioni del riscaldatore lastra, attenersi alla procedura seguente:
   a. Quando è visualizzato "Ready to Print" (Pronta per stampare), premere il pulsante [Menu]. "Setup >" viene visualizzato sul pannello di controllo.

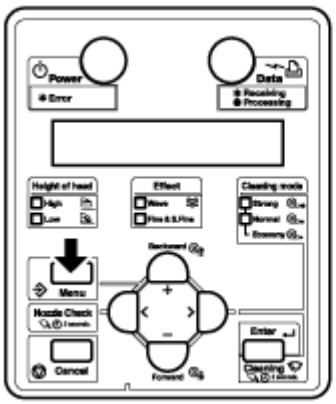

b. Premere il pulsante [>]. Sul pannello di controllo è visualizzato "Media Type" (Tipo di supporto).

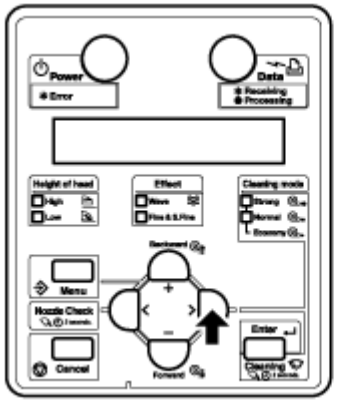

c. Premere il pulsante [Invio]. "Type *" (Tipo *) è visualizzato sul pannello di controllo (dove * rappresenta il tipo di supporto attualmente selezionato).

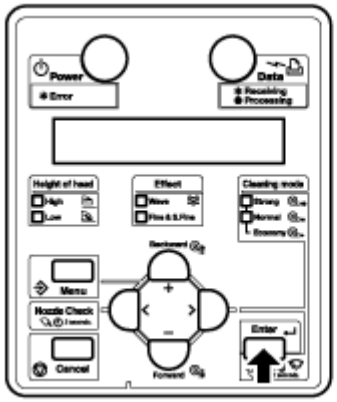

d. Premere il pulsante [Invio]. "Print mode" (Modalità di stampa) è visualizzato sul pannello di controllo.

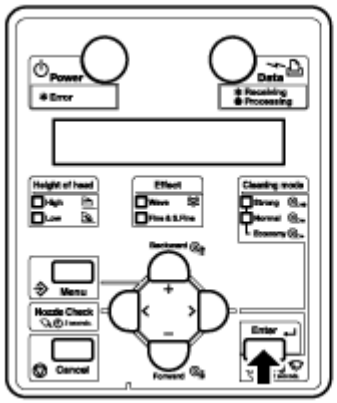

e. Premere il pulsante [+] o [-] fino a visualizzare "PlatenHeater" (Riscaldatore lastra) sul pannello di controllo.

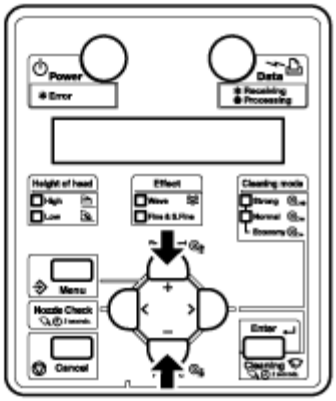

f. Premere il pulsante [Invio]. "PreHeater **c" è visualizzato sul pannello di controllo (dove ** rappresenta l'impostazione corrente di temperatura di riscaldatore lastra).

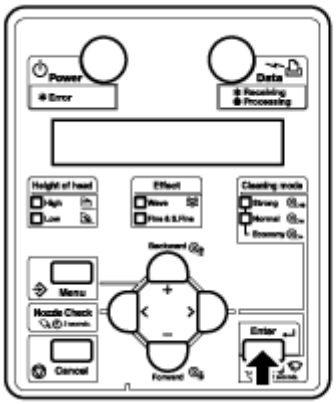

g. Premere il pulsante [-] per abbassare la temperatura o premere [+] per alzarla.

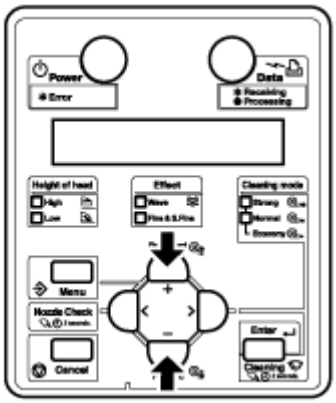

- La temperatura minima è 30°C e quella massima è 50°C.

Elemento da configurare	Impostazione	Descrizione
Platen Heater (Riscaldatore lastra)	Off (Disattivato)/ <Da 30°C> a 50°C	Consente di impostare la temperatura del riscaldatore lastra. 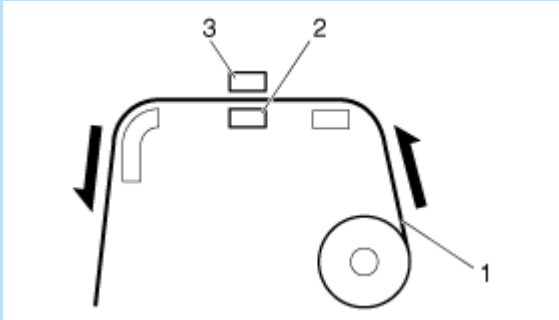 1. Supporto su rullo 2. Riscaldatore lastra 3. Testina di stampa
	—	Premere il pulsante [Invio] per salvare l'impostazione e spostarsi al menu precedente. Premere il pulsante [Annulla] per annullare l'impostazione e spostarsi al menu precedente. Menu User media (Supporti utente)

Menu After Heater (Riscaldatore finale)

Nel modello 8254E questo menu è chiamato "Drier menu" (Menu di asciugatura), ma i passaggi e gli elementi di menu sono identici.

Consente di impostare la temperatura del riscaldatore finale per per asciugare i supporti stampati. Questo controllo è attivo durante le operazioni di stampa.

Nota:

- La temperatura predefinita del riscaldatore finale varia a seconda del supporto. Riguardo alla temperatura predefinita del riscaldatore finale, rivolgersi al venditore Xerox di zona per un elenco di supporti consigliati.

1. Per apportare modifiche alle impostazioni del riscaldatore finale, attenersi alla procedura seguente:
   a. Quando è visualizzato "Ready to Print" (Pronta per stampare), premere il pulsante [Menu]. "Setup >" viene visualizzato sul pannello di controllo.

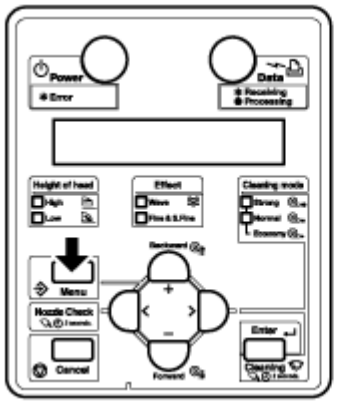

   b. Premere il pulsante [>]. Sul pannello di controllo è visualizzato "Media Type" (Tipo di supporto).

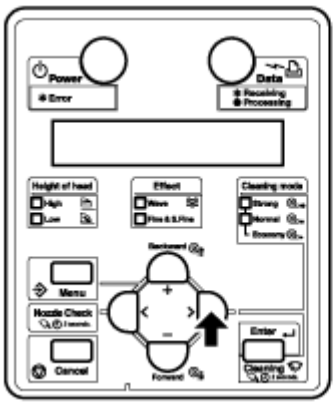

   c. Premere il pulsante [Invio]. "Type *" (Tipo *) è visualizzato sul pannello di controllo (dove * rappresenta il tipo di supporto attualmente selezionato).

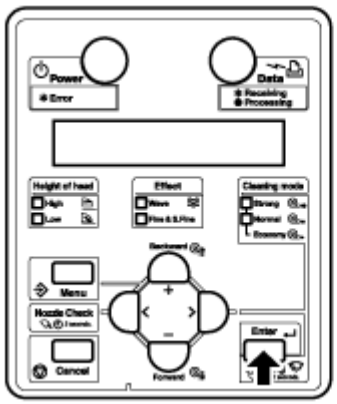

d. Premere il pulsante [Invio]. "Print mode" (Modalità di stampa) è visualizzato sul pannello di controllo.

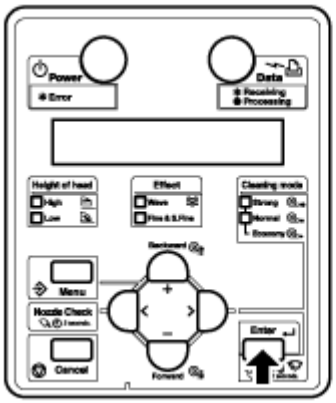

e. Premere il pulsante [+] o [-] fino a visualizzare "AfterHeater" (Riscaldatore finale) sul pannello di controllo.

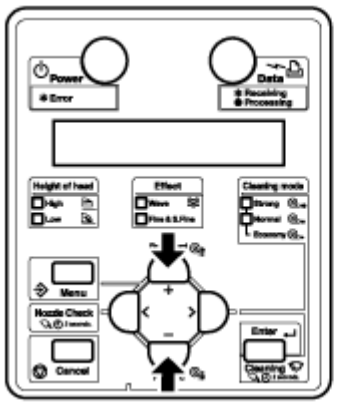

f. Premere il pulsante [Invio]. "PreHeater **c" è visualizzato sul pannello di controllo (dove ** rappresenta l'impostazione corrente di temperatura di riscaldatore finale).

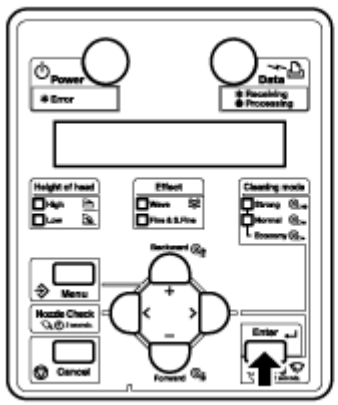

g. Premere il pulsante [-] per abbassare la temperatura o premere [+] per alzarla.

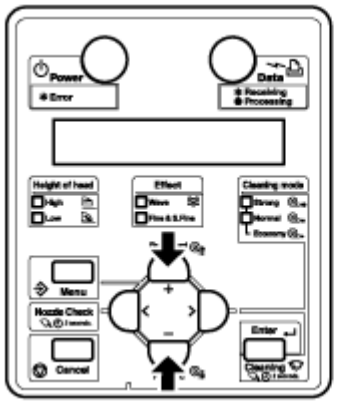

- La temperatura minima è 30°C e quella massima è 50°C.

Elemento da configurare	Impostazione	Descrizione
After Heater (Riscaldatore finale)	Off (Disattivato)/ <Da 30°C> a 50°C	Consente di impostare la temperatura del riscaldatore finale. 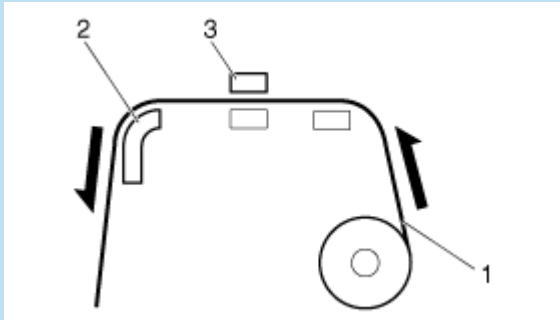 4. Supporto su rullo 5. After Heater (Riscaldatore finale) 6. Testina di stampa
	—	Premere il pulsante [Invio] per salvare l'impostazione e spostarsi al menu precedente. Premere il pulsante [Annulla] per annullare l'impostazione e spostarsi al menu precedente. Menu User media (Supporti utente)

Menu Standby Heating (Riscaldamento standby)

Consente di impostare l'intervallo di tempo occorrente per preriscaldare il riscaldatore mentre la stampante è in modalità standby.

1. Per apportare modifiche alle impostazioni del riscaldamento standby, attenersi alla procedura seguente:
   a. Quando è visualizzato "Ready to Print" (Pronta per stampare), premere il pulsante [Menu]. "Setup >" viene visualizzato sul pannello di controllo.

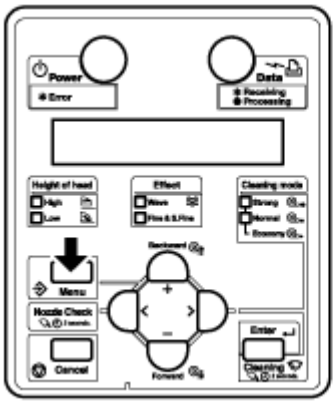

   b. Premere il pulsante [>]. Sul pannello di controllo è visualizzato "Media Type" (Tipo di supporto).

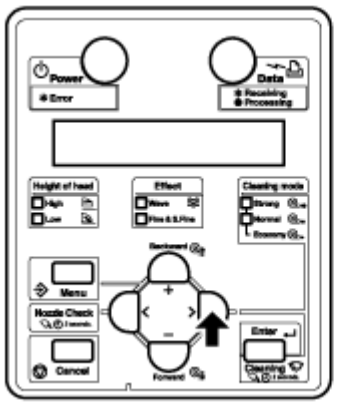

   c. Premere il pulsante [Invio]. "Type *" (Tipo *) è visualizzato sul pannello di controllo (dove * rappresenta il tipo di supporto attualmente selezionato).

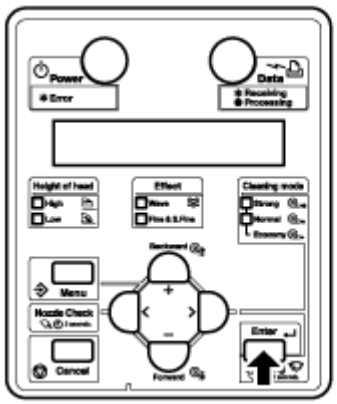

d. Premere il pulsante [Invio]. "Print mode" (Modalità di stampa) è visualizzato sul pannello di controllo.

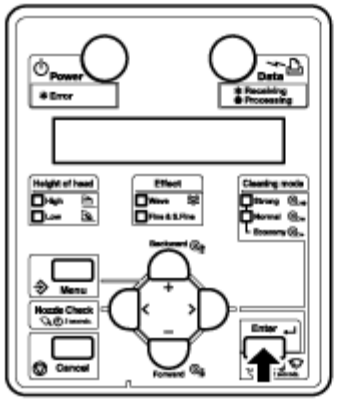

e. Premere il pulsante [+] o [-] fino a visualizzare "Standby" sul pannello di controllo.

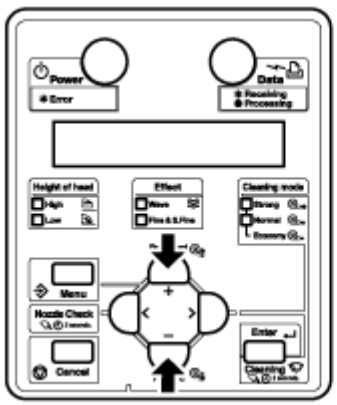

f. Premere il pulsante [Invio]. "PreHeater **c" è visualizzato sul pannello di controllo (dove ** rappresenta l'impostazione corrente di temperatura di Standby Heating).

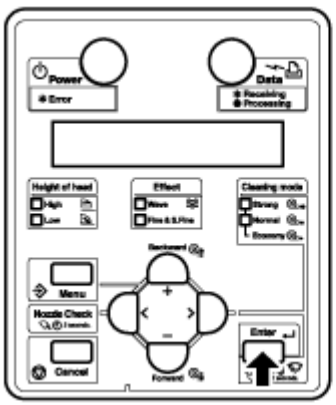

g. Premere il pulsante [-] per diminuire l'impostazione o il pulsante [+] per aumentarla.

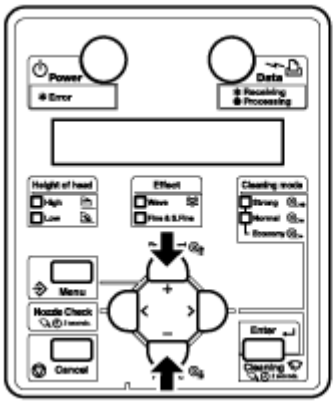

- L'impostazione minima è 10 minuti e quella massima è 240 minuti.

Elemento da configurare	Impostazione	Descrizione
StandbyHeating (Riscaldamento in standby)	Da 10 min. a <60 min.> a 240 min.	Imposta l'intervallo di tempo per preriscaldare i riscaldatori. Se è trascorso un tempo maggiore di quello impostato, tutti i riscaldatori si spengono.
	—	•Premere il pulsante [Invio] per salvare l'impostazione e spostarsi al menu precedente. •Premere il pulsante [Annulla] per annullare l'impostazione e spostarsi al menu precedente. Menu User media (Supporti utente)

Pannello di controllo durante la stampa

In questa sezione si spiegano le varie funzioni che possono essere eseguite sul pannello di controllo.

Nota:

- Per i nomi e le funzioni di ogni pulsante, consultare Pannello di controllo della stampante.

Alimentazione dei supporti di stampa

È possibile alimentare il supporto di stampa su rullo nella posizione preferita.

Nota:

- Per alimentare il supporto, attenersi alla procedura seguente.

1. Controllare che sul pannello di controllo sia visualizzato "Ready to Print" (Pronta per stampare).
2. Controllare che la leva di caricamento del supporto sia abbassata.
3. Tenere premuto il pulsante [Avanti↓] o il pulsante [Indietro↑].

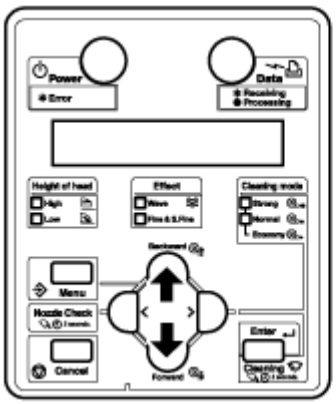

- Il supporto di stampa viene alimentato in avanti o all'indietro.

4. Lasciare andare il pulsante [Indietro↑] o [Avanti↓] dopo avere alimentato il supporto nella posizione desiderata.

Interruzione dell'operazione di stampa

Per arrestare la stampa per qualsiasi motivo, effettuare quanto segue:

1. Smettere di inviare i dati di stampa dal computer alla stampante.
2. Premere il pulsante [Annulla].

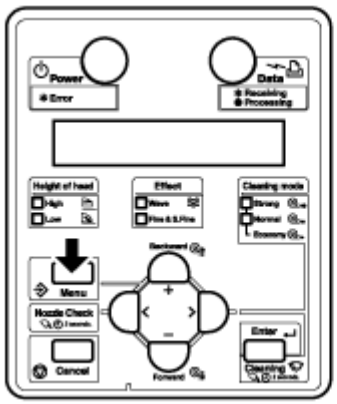

- Se si preme [Annulla] la stampante effettua quanto segue.

Stato della stampante	Operazione con pressione del pulsante [Annulla]
Durante la stampa	Interrompe la stampa ed elimina i dati che restano nella stampante.
Ricezione/conversione	Elimina i dati ricevuti/analizzati e il file dati generato.

Nota:

- Se si salva sulla stampante una grande quantità di dati, sul pannello di controllo potrebbe non essere visualizzato "Ready to Print" (Pronta per stampare) quando si preme il pulsante [Annulla] una volta. In tal caso, attendere alcuni secondi e premere di nuovo il pulsante [Annulla].

Modifica e conferma dei valori impostati durante la stampa

Durante il funzionamento della stampante è possibile modificare o confermare le impostazioni del menu Panel setup (Configurazione pannello).

Procedura di modifica e conferma delle impostazioni durante la stampa

Per modificare e confermare le impostazioni durante la stampa attenersi alla seguente procedura.

1. Controllare che la stampante sia in una delle condizioni seguenti.
   - Ricezione
   - Conversione
   - Stampa
   - Riscaldamento
2. Premere il pulsante [Menu]. "Menu 1: Print Start" (Menu 1: Avvio stampa) è visualizzato sul pannello di controllo.

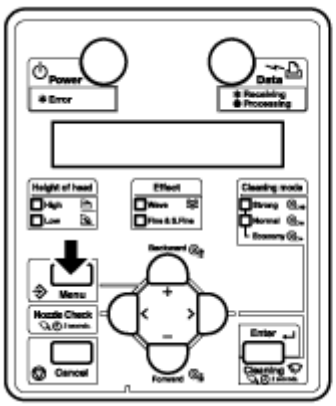

3. Premere il pulsante [+] o [–] per modificare o confermare le impostazioni.

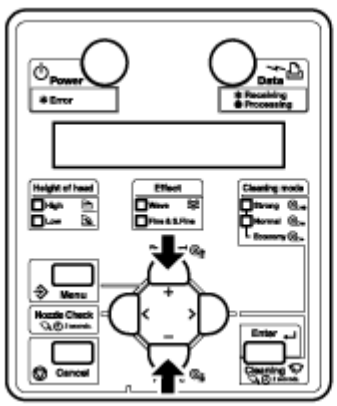

Nota:

- Per ulteriori informazioni sugli elementi i cui valori impostati possono essere modificati o confermati, vedere Impostazione che possono essere modificate o confermate durante la stampa.

Impostazione che possono essere modificate o confermate durante la stampa

Note:

- Il menu Print start (Avvio stampa) è visualizzato soltanto quando la stampante è in fase di riscaldamento.
- Quando si modifica un'impostazione durante il funzionamento, selezionare sempre "Backup" per salvare l'impostazione modificata.
- Se la stampante ritorna alla modalità "Ready to Print" (Pronta per stampare) senza che si selezioni "Backup", l'impostazione modificata non viene salvata.

Elemento da configurare	Impostazione	Descrizione
Print Start (Avvio stampa)	—	•Pulsante [Invio]: Se la temperatura del riscaldatore non raggiunge il valore previsto durante il riscaldamento, la stampa ha inizio.
Temperature (Temperatura)	Pre	Controllare la temperatura di Pre-Heater (preriscaldatore).
	Platen	Controllare la temperatura corrente di Platen Heater (Riscaldatore lastra).
	After	Controllare la temperatura corrente di After Heater (Riscaldatore finale).
Pre-Heater (Preriscaldatore)	Off / 30 °C to 50 °C (Disattivato/Da 30 °C a 50 °C)	Modificare la temperatura Pre-Heater (preriscaldatore).
Platen Heater (Riscaldatore lastra)	Off / 30 °C to 50 °C (Disattivato/Da 30 °C a 50 °C)	Modificare la temperatura di Platen Heater (Riscaldatore lastra).
After Heater (Riscaldatore finale)	Off / 30 °C to 50 °C (Disattivato/Da 30 °C a 50 °C)	Modificare impostare la temperatura di After Heater (Riscaldatore finale).
PF Adjust (Regolazione PF)	da –20 a 0 a 20 pulse (impulsi)	Modificare il valore di regolazione alimentazione.
Backup	—	•Pulsante [Invio]: Salva l'impostazione modificata.
	—	•Pulsante [Annulla]: Sul pannello di controllo è visualizzato "Ready to Print" (Pronta per stampare).

Pausa della stampa

È possibile mettere in pausa la stampante durante la stampa. Per mettere in pausa o riavviare la stampa attenersi alla procedura seguente.

Nota:

- Se si mette in pausa la stampa, la qualità di stampa non può essere garantita.

1. Mentre la stampante sta stampando, premere il pulsante [–].

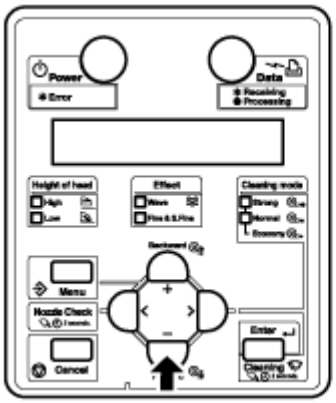

- La stampante smette di stampare.
- Sul pannello di controllo è visualizzato "PrintRestart -> ENTER" (Riavvio stampa: INVIO).

2. Per riavviare la stampa, premere il pulsante [Invio].

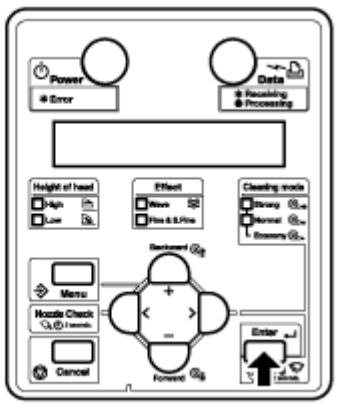

- La stampante riprende a stampare.

Operazioni successive alla stampa

In questa sezione si descrivono le procedure di taglio del supporto.

Taglio del supporto di stampa

In questa sezione si spiega come tagliare un supporto su rullo.

8264E - Taglio del supporto di stampa

ATTENZIONE:

- Al termine della stampa, la guida supporto ha una temperatura elevata. Attendere che la guida supporto si raffreddi.

Per tagliare il supporto, attenersi alla procedura seguente.

1. Verificare quanto segue relativamente alle condizioni operative della stampante.
   - La stampa o le altre operazioni non sono in corso.
   - Sul pannello di controllo è visualizzato "Ready to Print" (Pronta per stampare).
2. Se si cambia la posizione di taglio del supporto su rullo, vedere **Alimentazione dei supporti di stampa** e fare avanzare il supporto di stampa alla posizione di taglio desiderata.
3. Aprire la copertura anteriore.

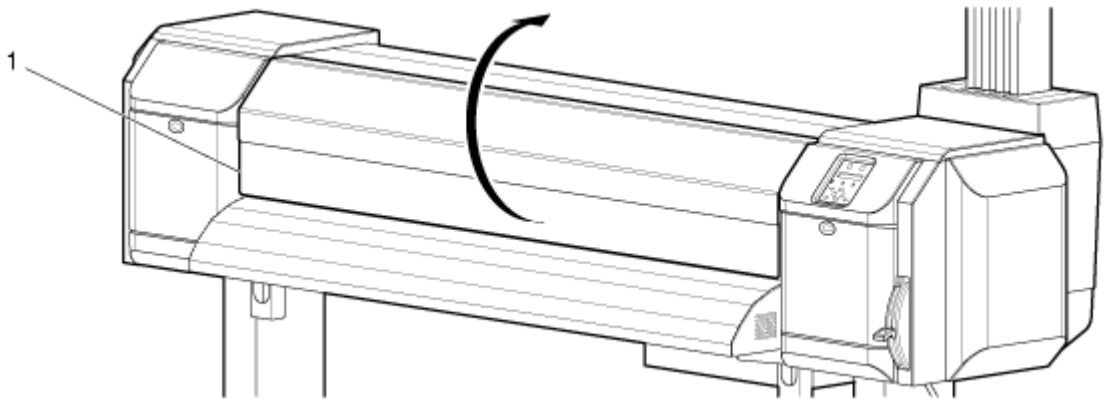

N.	Nome
1	Copertura anteriore

AVVERTENZA:

- Tenere presenti i seguenti punti nel tagliare il supporto su rullo. L'errato maneggio del taglierino potrebbe provocare un taglio sulle dita o sulla mano.
- Nel tenere il supporto, non mettere le dita nella scanalatura di taglio del supporto.
- Spostare il taglierino lungo la scanalatura di taglio del supporto. Spostare il taglierino lungo la scanalatura di taglio del supporto.

4. Infilare la lama del taglierino nella scanalatura di taglio del supporto sulla guida supporto e tagliare il supporto su rullo.

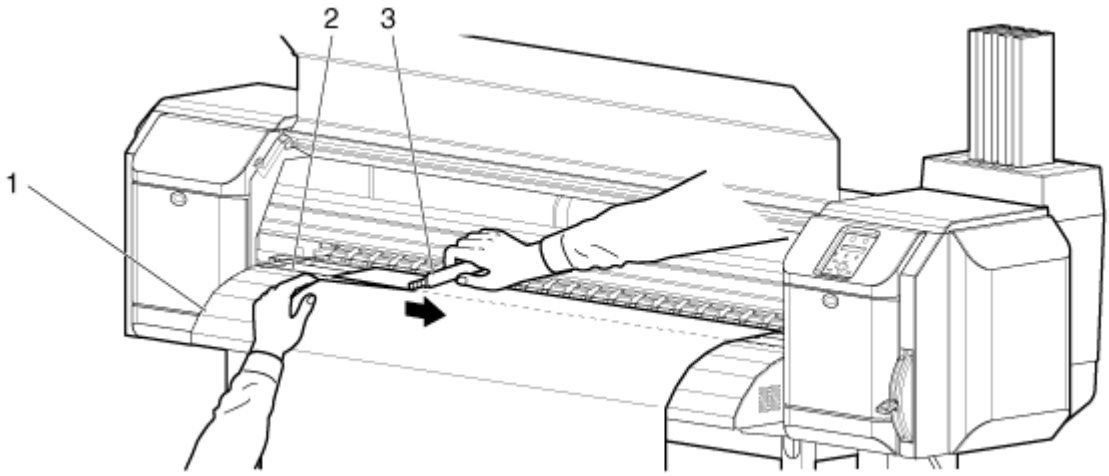

N.	Nome
1	Guida supporto
2	Scanalatura di taglio supporto
3	Taglierino

L'operazione di taglio del supporto su rullo è completata.

Nota:

- Quando si carica un supporto su rullo nuovo, tagliare il bordo anteriore del supporto se questo non è diritto.

8254E - Taglio del supporto quando il menu Media Cut (Taglio del supporto) è impostato su “Manual” (Manuale)

1. Alimentare il supporto su rullo in posizione di taglio dopo la stampa.
   - Sul pannello di controllo è visualizzato "Manual Cut -> ENTER" (Taglio manuale: INVIO).

AVVERTENZA:

- Tenere presenti i seguenti punti nel tagliare il supporto su rullo. L'errato maneggio del taglierino potrebbe provocare un taglio sulle dita o sulla mano.
- Nel tenere il supporto, non mettere le dita nella scanalatura di taglio del supporto.
- Spostare il taglierino lungo la scanalatura di taglio del supporto.

2. Infilare la lama del taglierino nella scanalatura di taglio del supporto sulla guida supporto e tagliare il supporto su rullo.

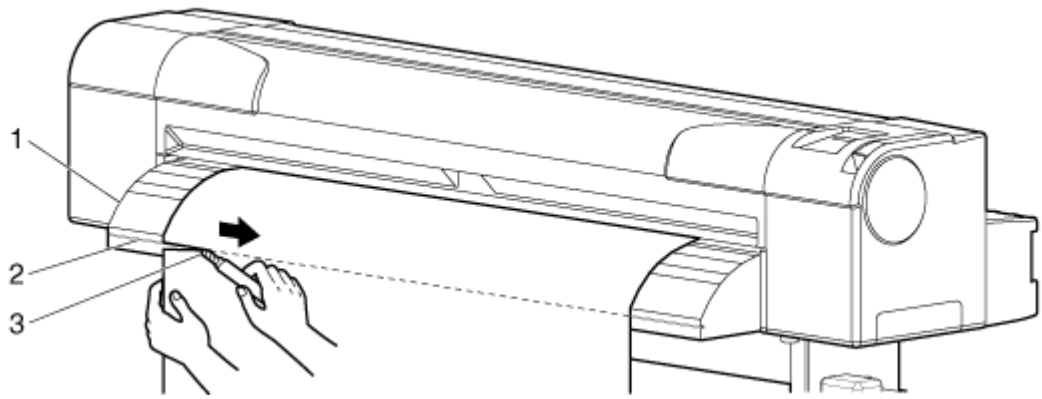

N.	Nome
1	Guida supporto
2	Scanalatura di taglio supporto
3	Taglierino

L'operazione di taglio del supporto su rullo è completata.

8254E - Taglio del supporto quando il menu Media Cut (Taglio del supporto) è impostato su “Off” (Disattivato)

1. Verificare quanto segue relativamente alle condizioni operative della stampante.
   - La stampa o le altre operazioni non sono in corso.
   - Sul pannello di controllo è visualizzato "Ready to Print" (Pronta per stampare).
2. Se si cambia la posizione di taglio del supporto su rullo, vedere **Alimentazione dei supporti di stampa** e fare avanzare il supporto di stampa alla posizione di taglio desiderata.

AVVERTENZA:

- Tenere presenti i seguenti punti nel tagliare il supporto su rullo. L'errato maneggio del taglierino potrebbe provocare un taglio sulle dita o sulla mano.
- Nel tenere il supporto, non mettere le dita nella scanalatura di taglio del supporto.
- Spostare il taglierino lungo la scanalatura di taglio del supporto.

3. Infilare la lama del taglierino nella scanalatura di taglio del supporto sulla guida supporto e tagliare il supporto su rullo.

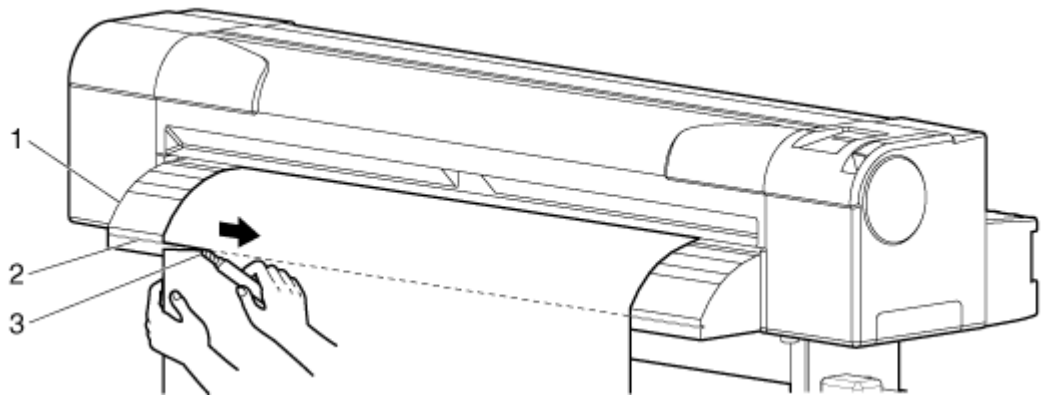

N.	Nome
1	Guida supporto
2	Scanalatura di taglio supporto
3	Taglierino

5

Problemi e soluzioni

Introduzione

In questo capitolo si descrivono i possibili problemi che si possono presentare utilizzando questa stampante e come risolverli. Se si verifica un errore che non è menzionato in questa sezione, contattare il rivenditore locale Xerox.

Nota:

Per ricevere la garanzia per questa stampante, si deve preparare il certificato di garanzia. Se non si presenta il certificato di garanzia, la riparazione non sarà coperta dalla garanzia anche se viene effettuata durante il periodo di garanzia.
Se è stato firmato un contratto per il servizio di manutenzione, preparare questo documento o uno simile.

Guasti e malfunzionamenti della stampante

In questa sezione si descrivono i malfunzionamenti e i guasti della stampante che non appaiono sul display del pannello di controllo, le loro possibili cause e le relative soluzioni.

Problemi di installazione e introduzione

1. È impossibile completare il rifornimento di inchiostro

N.	Causa possibile	Soluzione	Riferimento
1	La copertura anteriore è aperta o la leva di caricamento supporto è sollevata?	Chiudere la copertura anteriore, o abbassare la leva di caricamento supporto.	Gestione dei supporti
2	**8264E soltanto** - Una copertura di manutenzione è aperta?	Chiudere la copertura di manutenzione.	Pulizia della lama di pulizia Pulizia attorno al tappo
3	Le quattro cartucce inchiostro sono inserite completamente?	Inserire completamente le quattro cartucce inchiostro.	Sostituzione delle cartucce inchiostro

2. L'inchiostro non esce dopo il rifornimento

N.	Causa possibile	Soluzione	Riferimento
1	La cartuccia inchiostro è fredda o congelata?	Lasciare la cartuccia a temperatura ambiente per almeno tre ore ed effettuare la pulizia della testina diverse volte.	Pulizia della testina
2	La stampante è stata spenta durante il rifornimento di inchiostro?	Accendere la stampante e continuare il rifornimento.	Sostituzione delle cartucce inchiostro
3	Ogni tanto, dopo il rifornimento di inchiostro è impossibile effettuare una stampa normale.	Effettuare una pulizia della testina diverse volte e verificarla ogni volta.	Pulizia della testina

Impossibile stampare

1. Non funziona affatto dopo l'accensione

N.	Causa possibile	Soluzione	Riferimento
1	Il cavo di alimentazione è connesso alla presa elettrica?	Connettere il/i cavo/i a una presa elettrica.	Caricamento del supporto su rullo
2	La presa elettrica dell'edificio fornisce la tensione specificata?	Collegare il cavo di alimentazione a una presa elettrica differente.	Caricamento del supporto su rullo
3	La copertura anteriore è aperta o la leva di caricamento supporto è sollevata?	Chiudere la copertura anteriore. Abbassare la leva di caricamento supporto.	Gestione dei supporti
4	**8264E soltanto** - Una copertura di manutenzione è aperta?	Chiudere la copertura di manutenzione.	Pulizia della lama di pulizia Pulizia attorno al tappo

2. La stampante non funziona dopo che è stato caricato il supporto

N.	Causa possibile	Soluzione	Riferimento
1	La copertura anteriore è aperta o la leva di caricamento supporto è sollevata?	Chiudere la copertura anteriore. Abbassare la leva di caricamento supporto.	Gestione dei supporti
2	**8264E soltanto** - Una copertura di manutenzione è aperta?	Chiudere la copertura di manutenzione.	Pulizia della lama di pulizia Pulizia attorno al tappo
3	Il supporto è caricato di sbieco?	Caricare il supporto diritto.	Gestione dei supporti
4	La cartuccia inchiostro è inserita?	Inserire la nuova cartuccia.	Sostituzione delle cartucce inchiostro
5	Si utilizza un supporto consigliato?	Utilizzare un supporto consigliato.	Tipo di supporto
6	La stampante è usata in un ambiente diverso da quello specificato, ad esempio alla luce diretta del sole?	Utilizzare la stampante solo in un ambiente specificato per l'uso.	Specifiche del prodotto

3. Quando i dati sono inviati dal computer, si verifica un errore alla stampante e non viene stampato niente

N.	Causa possibile	Soluzione	Riferimento
1	Nel computer è selezionato il corretto tipo di stampante?	Verificare che le impostazioni del tipo della stampante nel computer e sulla stampante siano le stesse.	Connessione dell'interfaccia di rete
2	I requisiti di interfaccia e il modo di comando sono gli stessi nel computer e sulla stampante?		

4. È impossibile usare il computer online utilizzando la LAN (rete locale)

N.	Causa possibile	Soluzione	Riferimento
1	Il cavo di interfaccia di rete è connesso correttamente?	Controllare i tipi dei cavi incrociati e diritti, e collegare il cavo di interfaccia di rete correttamente.	Connessione del cavo di interfaccia di rete
2	Le impostazioni della rete sono configurate correttamente?	Configurare correttamente le impostazioni della rete.	Da Menu IP Address (Indirizzo IP) a Menu Gateway
3	Le impostazioni di rete della stampante corrispondono all'ambiente del computer?	Far corrispondere le impostazioni di rete della stampante all'ambiente del computer.	Requisiti di sistema
4	Durante il funzionamento la spia Dati si accende dopo l'invio dei dati di stampa dal computer?	Se la spia non si accende, contattare il produttore del computer.	Confermare che la stampante sia collegata alla rete e che IP, Subnet Mask, e Gateway siano impostati appropriatamente.

Risoluzione dei problemi relativi ai supporti di stampa

1. Il supporto slitta o si strappa durante l'inizializzazione

   Nota:

   Se il supporto si inceppa o si strappa, rimuoverlo in base a Inceppamenti supporto

N.	Causa possibile	Soluzione	Riferimento
1	Si utilizza un supporto consigliato?	Utilizzare un supporto consigliato.	Tipo di supporto
2	La posizione di caricamento del supporto è corretta?	Posizionare correttamente il supporto.	Posizionamento del supporto su rullo
3	**8264E soltanto -** Il supporto su rullo è posizionato correttamente?	Alimentazione dei supporti di stampa corretta.	Caricamento del supporto su rullo
4	**8254E soltanto -**Il meccanismo svolgitore è posizionato correttamente?	Posizionare correttamente il meccanismo svolgitore.	Caricamento del supporto su rullo
5	Vi sono materiali estranei, come carta, aderenti al rullo di pressione?	Pulire il rullo di pressione.	Pulizia dell'interno della stampante
6	La stampante è usata in un ambiente diverso da quello specificato, ad esempio alla luce diretta del sole?	Utilizzare la stampante solo in un ambiente specificato per l'uso.	Specifiche del prodotto
7	Si sta utilizzando un supporto piegato, strappato o arrotolato?	Sostituire il supporto.	Precauzioni per la gestione dei supporti
8	Il supporto si piega?	Utilizzare un supporto consigliato. Se si utilizza un supporto diverso da quello predisposto, impostare il menu Vacuum Fan (Ventola ad aspirazione).	Tipo di supporto Menu Vacuum Fan (Ventola di aspirazione)

2. Il supporto è spiegazzato durante l'inizializzazione

Nota:

Se il supporto si inceppa o si strappa, rimuoverlo in base a Inceppamenti supporto.

N.	Causa possibile	Soluzione	Riferimento
1	Si utilizza un supporto consigliato?	Utilizzare un supporto consigliato.	Tipo di supporto
2	La posizione di caricamento del supporto è corretta?	Posizionare correttamente il supporto.	Posizionamento del supporto su rullo
3	Il supporto è caricato di sbieco?	Posizionare il supporto diritto.	Posizionamento del supporto su rullo
4	Vi sono materiali estranei, come carta, aderenti al rullo di pressione?	Pulire il rullo di pressione.	Pulizia dell'interno della stampante
5	La stampante è usata in un ambiente diverso da quello specificato, ad esempio alla luce diretta del sole?	Utilizzare la stampante solo in un ambiente specificato per l'uso.	Specifiche del prodotto
6	Si sta utilizzando un supporto piegato, strappato o arrotolato?	Sostituire il supporto.	Precauzioni per la gestione dei supporti

3. Durante l'inizializzazione si è impostato un formato errato per il supporto

N.	Causa possibile	Soluzione	Riferimento
1	Si utilizza un supporto consigliato?	Utilizzare un supporto consigliato.	Tipo di supporto
2	Il supporto è caricato di sbieco?	Posizionare il supporto diritto.	Posizionamento del supporto su rullo
3	Quando il supporto è posizionato, si arriccia verso l'alto?	Raddrizzare il supporto o posizionarne uno nuovo.	Posizionamento del supporto su rullo
4	La stampante è usata in un ambiente diverso da quello specificato, ad esempio alla luce diretta del sole?	Utilizzare la stampante solo in un ambiente specificato per l'uso.	Specifiche del prodotto
5	Si sta utilizzando un supporto sul quale si è già stampato?	Utilizzare supporti di stampa nuovi.	Tipo di supporto

4. Avvengono frequenti inceppamenti del supporto

Nota:

- Se si usa un supporto diverso da quello consigliato, è impossibile assicurare una corretta alimentazione del supporto.

N.	Causa possibile	Soluzione	Riferimento
1	Si utilizza un supporto consigliato?	Utilizzare un supporto consigliato.	Tipo di supporto
2	Il supporto è usato in un ambiente diverso da quello specificato?	Utilizzare il supporto in un ambiente predisposto.	Precauzioni per la gestione dei supporti
3	Si utilizza un supporto vecchio?	Sostituirlo con un supporto nuovo.	Sostituzione dei supporti su rullo
4	Si sta utilizzando un supporto piegato o raggrinzito?		
5	Il supporto si piega?	Utilizzare un supporto consigliato. Se si utilizza un supporto diverso da quello predisposto, impostare il menu Vacuum Fan (Ventola ad aspirazione).	Tipo di supporto Menu Vacuum Fan (Ventola di aspirazione)

5. Il supporto esce dalla traccia durante la stampa@@@

N.	Causa possibile	Soluzione	Riferimento
1	Si utilizza un supporto consigliato?	Utilizzare un supporto consigliato.	Tipo di supporto
2	La posizione di caricamento del supporto è corretta?	Posizionare correttamente il supporto.	Posizionamento del supporto su rullo
3	**8264E soltanto -** Il supporto su rullo è posizionato correttamente?	Posizionare correttamente il supporto su rullo.	Caricamento del supporto su rullo
4	**8254E soltanto -**Il meccanismo svolgitore è posizionato correttamente?	Posizionare correttamente il meccanismo svolgitore.	Caricamento del supporto su rullo

Risoluzione dei problemi relativi alla stampa

1. La stampa è parzialmente macchiata o incompleta.

   Nota:

   Una qualità di stampa adeguata non può essere ottenuta con un supporto diverso da quello consigliato.

N.	Causa possibile	Soluzione	Riferimento
1	Il supporto ha assorbito umidità?	Sostituirlo con un supporto nuovo.	Sostituzione dei supporti su rullo
2	Si sta utilizzando un supporto piegato o raggrinzito?		
3	Il supporto si piega?	Utilizzare un supporto consigliato. Se si utilizza un supporto diverso da quello predisposto, impostare il menu Vacuum Fan (Ventola ad aspirazione).	Tipo di supporto Menu Vacuum Fan (Ventola di aspirazione)

2. La posizione di stampa è errata (alcune aree del supporto non possono essere stampate)

N.	Causa possibile	Soluzione	Riferimento
1	La posizione di caricamento del supporto è corretta?	Posizionare correttamente il supporto.	Posizionamento del supporto su rullo
2	L'origine e la posizione di stampa sono state impostate?	Annullare o ripristinare le impostazioni dell'origine e della posizione di stampa.	Panoramica sui menu

3. La stampa è offuscata

N.	Causa possibile	Soluzione	Riferimento
1	Si utilizza un supporto consigliato?	Utilizzare un supporto consigliato.	Tipo di supporto
2	Si sta utilizzando un supporto spesso o sottile?	Utilizzare un supporto consigliato.	Tipo di supporto
3	Il supporto è stampato sulla superficie di stampa?	Confermare la superficie di stampa del supporto e posizionarlo correttamente.	Gestione dei supporti
4	Si è effettuato l'allineamento?	Effettuare l'allineamento.	Adjust print (Regolazione stampa)
5	È stata effettuata la compensazione dell'alimentazione del supporto?	Effettuare la compensazione dell'alimentazione del supporto.	Compensazione dell'alimentazione del supporto
6	Tutti i riscaldatori sono impostati sulla temperatura appropriata?	Impostare tutti i riscaldatori sulla temperatura appropriata.	**Da** Menu Pre Heater (Preriscaldatore) **a** Menu After Heater (Riscaldatore finale)
7	L'altezza testina è impostata su "Alta"?	Riportare l'altezza testina su "Normale (Bassa)".	Regolazione dell'altezza della testina

4. Sul supporto stampato appaiono linee bianche o nere, bande o onde

N.	Causa possibile	Soluzione	Riferimento
1	Si utilizza un supporto consigliato?	Utilizzare un supporto consigliato.	Tipo di supporto
2	**8264E soltanto** - Il supporto su rullo è posizionato correttamente?	Posizionare correttamente il supporto su rullo.	Caricamento del supporto su rullo
3	**8254E soltanto** - Il meccanismo svolgitore è posizionato correttamente?	Posizionare correttamente il meccanismo svolgitore.	Caricamento del supporto su rullo
4	L'ugello è in buone condizioni?	Effettuare la pulizia della testina.	Pulizia della testina
5	Si è effettuato l'allineamento?	Effettuare l'allineamento.	Adjust print (Regolazione stampa)
6	È stata effettuata la compensazione dell'alimentazione del supporto?	Effettuare la compensazione dell'alimentazione del supporto.	Compensazione dell'alimentazione del supporto
7	Tutti i riscaldatori sono impostati sulla temperatura appropriata?	Impostare tutti i riscaldatori sulla temperatura appropriata.	**Da** Menu Pre Heater (Preriscaldatore) **a** Menu After Heater (Riscaldatore finale)
8	L'altezza testina è impostata su "Alta"?	Riportare l'altezza testina su "Normale (Bassa)".	Regolazione dell'altezza della testina

5. Le righe di stampa non sono diritte

N.	Causa possibile	Soluzione	Riferimento
1	La cartuccia inchiostro ha superato la data di scadenza (due anni dalla data marcata sul lato)?	Utilizzare una nuova cartuccia inchiostro.	Sostituzione delle cartucce inchiostro
2	Si utilizza un supporto consigliato?	Utilizzare un supporto consigliato.	Tipo di supporto
3	Si è effettuato l'allineamento?	Effettuare l'allineamento.	Adjust print (Regolazione stampa)
4	È stata effettuata la compensazione dell'alimentazione del supporto?	Effettuare la compensazione dell'alimentazione del supporto.	Compensazione dell'alimentazione del supporto

6. Le linee di stampa sono duplicate o chiazzate

N.	Causa possibile	Soluzione	Riferimento
1	L'ugello è in buone condizioni?	Effettuare la pulizia della testina.	Pulizia della testina
2	L'altezza testina è impostata su "Alta"?	Riportare l'altezza testina su "Normale (Bassa)".	Regolazione dell'altezza della testina

7. La testina batte su un supporto di buona qualità

N.	Causa possibile	Soluzione	Riferimento
1	Se resta troppo a lungo nella stampante nel modo "Ready to Print" (Pronta per la stampa), il supporto può deformarsi a causa del calore proveniente dal preriscaldatore o dal riscaldatore lastra. Questo problema può inoltre causare stampe offuscate e accorciare la durata della testina di stampa.	Sollevare i rulli di pressione e tirare circa 30 cm di supporto a mano subito prima della stampa. Abbassando la temperatura del riscaldatore si potrebbe risolvere il problema, ma si rischia di influenzare negativamente la qualità dell'immagine.	

8. Le immagini sono troncate dal lato sinistro

N.	Causa possibile	Soluzione	Riferimento
1	Invio alla stampante di un formato immagine errato. Se si usa l'opzione "Set to Media" (Impostata come il supporto) nel software RIP, la stampante cercherà di stampare un'immagine di larghezza uguale a quella impostata per il supporto nel modulo "Media size" (Formato del supporto), ma non sarà in grado di farlo a causa dei bordi margini minimi richiesti ai bordi sinistro e destro del supporto.	Verificare il formato dell'immagine inviata alla stampante e lasciare spazio per i margini predefiniti, oppure specificare una larghezza inferiore per il supporto nel RIP, tenendo conto dei margini.	

9. Mancano parti delle immagini

N.	Causa possibile	Soluzione	Riferimento
1	La mancanza di parte dell'immagine può pure essere causata dal non calcolare i margini laterali quando si imposta il formato dell'immagine. Sebbene il supporto possa essere fisicamente abbastanza largo, l'area effettiva di stampa può non esserlo. La condizione del supporto è anch'essa importante.	Verificare il formato dell'immagine inviata alla stampante e lasciare spazio per i margini predefiniti, oppure specificare una larghezza inferiore per il supporto nel RIP, tenendo conto dei margini.	

Messaggi di errore

In questa sezione si descrivono i messaggi visualizzati durante il normale funzionamento della stampante o quando si verifica un errore, e si forniscono le risposte ai messaggi.

Messaggi di stato

In questa sezione si descrivono i messaggi di stato visualizzati durante il normale funzionamento della stampante. Quando la stampante funziona correttamente, tutti gli stati operativi sono visualizzati nel pannello di controllo come mostrato più oltre.

N.	Visualizzazione	Descrizione	Riferimento
1	Ready to Print	Standby (il supporto è caricato).	—
2	Media End	Standby (il supporto non è caricato).	Gestione dei supporti
3	Receiving	Ricezione dati in corso.	—
4	Converting	Analisi dati in corso.	—
5	Stampa	Stampa in corso.	—
6	Warming Up	Riscaldamento del riscaldatore in corso.	—
7	Cleaning ** %	Pulizia della testina in corso. Attendere qualche tempo.	Pulizia della testina
8	Start Ink Charge – >E	Inizia il riempimento di inchiostro. Premere il pulsante [Invio].	Sostituzione delle cartucce inchiostro
9	Ink Refill ** %	Riempimento dell'inchiostro in corso. ** % indica quanto manca al completamento dell'operazione. Attendere qualche tempo.	Sostituzione delle cartucce inchiostro
10	Washing	È in corso il lavaggio della testina di stampa. Attendere qualche tempo.	Menu Head Wash (Lavaggio testina)
11	Moving Origin Pos.	La testina di stampa si sta spostando alla posizione di stampa originale nel menu Origin setup (impostazione origine). Attendere qualche tempo.	Menu Origin (Origine)
12	Confirm Position – >E	La testina di stampa si è spostata alla posizione di stampa originale nel menu Origin setup (Impostazione origine). Premere il pulsante [Invio].	Menu Origin (Origine)
13	Remove Cartridges	Visualizzato durante il lavaggio della testina. Rimuovere le cartucce di pulizia.	Menu Head Wash (Lavaggio testina)
14	** Initialing **	Inizializzazione dell'impostazione nel menu Initialization (Inizializzazione). Attendere qualche tempo.	Menu Initialization (Inizializzazione)

N.	Visualizzazione	Descrizione	Riferimento
15	** Press 2sec. **	Il pulsante [Pulizia] o il pulsante [Controllo ugelli] è stato premuto per meno di due secondi. Premere il pulsante per più di due secondi.	Pannello di controllo della stampante
16	Insert CleaningCart.	Visualizzato durante il lavaggio della testina. Inserire le cartucce di pulizia.	Menu Head Wash (Lavaggio testina)
17	Inserire le cartucce inchiostro	Riempimento dell'inchiostro in corso. Inserire le cartucce inchiostro.	Sostituzione delle cartucce inchiostro
18	**8254E soltanto** - Transport Mode	Preparazione per il trasporto.	Rivolgersi al rappresentante Xerox
19	Media: Type ** OK?	Inizializzazione del supporto. Attendere. (** rappresenta il tipo di supporto impostato.)	Impostazione del tipo di supporto
20	Media Initial		
21	Cover Open	La copertura anteriore è aperta. Chiudere la copertura.	Gestione dei supporti Pulizia della lama di pulizia Pulizia attorno al tappo
22	**8264E soltanto -** Mainte.CoverL Open	La copertura di manutenzione sinistra è aperta. Chiudere la copertura.	
23	**8264E soltanto -** Mainte.CoverR Open	La copertura di manutenzione destra è aperta. Chiudere la copertura.	
24	Lever Up	La leva di caricamento del supporto è sollevata. Abbassare la leva.	Gestione dei supporti
25	**8254E soltanto** - Media Cut -> ENTER	Il supporto su rullo è in posizione di taglio dopo la stampa. Premere il pulsante [Invio] dopo aver tagliato il supporto.	Taglio del supporto di stampa

Visualizzazione messaggio di errore e soluzioni

In questa sezione si descrivono i messaggi di errore e le relative soluzioni. I messaggi di errore sono visualizzati quando si verificano certi errori durante il funzionamento della stampante.

Se si verifica un errore che può essere visualizzato, la stampante visualizza i seguenti messaggi di errore nel pannello di controllo e interrompe l'operazione in corso.

Se la stampante interrompe l'operazione, eseguire la soluzione consigliata in modo che la stampante possa ripartire.

N.	Visualizzazione	Descrizione	Soluzione	Riferimento
1	Undefined Media	Errore nell'identificazione del supporto. (Interrompe il funzionamento)	Per prima cosa, provare a sollevare e abbassare la leva di pressione del rullo e vedere se il supporto viene identificato. Ricaricare il supporto.	Gestione dei supporti
2	Media Slant	Il supporto non è stato alimentato diritto. (Interrompe il funzionamento)	Ricaricare il supporto.	Gestione dei supporti
3	End Of Roll	Il supporto su rullo è terminato. (Interrompe il funzionamento)	Caricare un nuovo rullo del supporto di stampa. Anche un supporto troppo allentato nel retro della stampante può sollevarsi abbastanza da far sì che il sensore del supporto segnali erroneamente che il supporto è esaurito.	Sostituzione dei supporti su rullo
4	[****] InkNearEnd	L'inchiostro sta per finire. (Interrompe il funzionamento)	Preparare una nuova cartuccia inchiostro.	Sostituzione delle cartucce inchiostro
5	[****] Ink End	L'inchiostro è finito. (Interrompe il funzionamento)	Installare una nuova cartuccia inchiostro.	Sostituzione delle cartucce inchiostro
6	[****] No Cartridge	La cartuccia non è inserita. (Interrompe il funzionamento)	Inserire una nuova cartuccia inchiostro.	Sostituzione delle cartucce inchiostro
7	[****] Not Original	È stata inserita una cartuccia inchiostro non originale. (Interrompe il funzionamento)	Inserire una cartuccia inchiostro originale.	Sostituzione delle cartucce inchiostro

N.	Visualizzazione	Descrizione	Soluzione	Riferimento
8	Full WasteInkTank	Il serbatoio liquido di scarto è pieno. (Interrompe il funzionamento)	Eliminare il liquido di scarto.	Importanti istruzioni di sicurezza
9	Life Times [Head]	La durata operativa prevista della testina di stampa è quasi terminata. (Continua il funzionamento)	Rivolgersi al rivenditore Xerox di zona.	—
10	Life Times [Pump]	La durata operativa prevista del motore di stampa è quasi terminata. (Continua il funzionamento)	Rivolgersi al rivenditore Xerox di zona.	—
11	Life Times [CR Motor]	La durata operativa prevista del motore CR è quasi terminata. (Continua il funzionamento)	Rivolgersi al rivenditore Xerox di zona.	—
12	Life Times [PF Motor]	La durata operativa prevista del motore PF è quasi terminata. (Continua il funzionamento)	Rivolgersi al rivenditore Xerox di zona.	—
13	Change Head Gap Low	L'altezza della testina è impostata su "Alta" durante la procedura di spegnimento. (Interrompe il funzionamento)	Riportare l'altezza della testina su "Bassa".	Spegnimento della stampante

Note:

- Il colore interno [****] dell'errore visualizzato rappresenta il colore dell'inchiostro che ha un problema.
- Se gli errori "Ink End" (Fine inchiostro) e "No Cartridge" (Non c'è cartuccia) si verificano simultaneamente, viene visualizzato "No Cartridge".

Visualizzazione errori dati e soluzioni

In questa sezione si descrivono i messaggi di errore dati e le relative soluzioni. Un errore dati è visualizzato se c'è un errore di comunicazione dati fra il PC e la stampante.

Se si verifica un errore dati, nel pannello di controllo della stampante è visualizzato il seguente messaggio di errore e l'operazione si interrompe.

Quando la causa dell'errore è risolta, la stampante ricomincia a funzionare.

N.	Visualizzazione	Descrizione	Soluzione	Riferimento
1	I** Error [ ]	Si è verificato un errore durante la ricezione dei dati.	Verificare i requisiti di comunicazione tra la stampante e il PC.	Configurazioni dei menu sul pannello di controllo

Nota:

"***" nel messaggio di errore rappresenta il numero di codice che indica quale tipo di errore si è verificato.

Visualizzazione errori di comando e soluzioni

In questa sezione si descrivono gli errori di comando e le relative soluzioni. Viene visualizzato un errore di comando se si verifica un certo errore durante l'analisi dei dati di comando trasmessi dal PC alla stampante.

Se si verifica un errore di comando, nel pannello di controllo della stampante è visualizzato il seguente messaggio di errore e l'operazione si interrompe.

Dopo che la causa dell'errore è stata eliminata, la stampante ricomincia a funzionare.

N.	Visualizzazione	Descrizione	Soluzione	Riferimento
1	MH** Error [ ]	È stato inviato dal computer un comando non valido.	Verificare che le impostazioni del PC e della stampante siano le stesse.	Configurazioni dei menu sul pannello di controllo

Note:

- "***" nel messaggio di errore rappresenta il numero di codice che indica quale tipo di errore si è verificato.
- Il codice di comando che rappresenta l'errore verificatosi può essere indicato tra parentesi quadre, cioè [ ].
- Per le impostazioni sul PC, vedere il manuale operativo fornito con il PC stesso.

Errori che richiedono il riavvio

In questa sezione si descrivono gli errori che richiedono il riavvio dopo che si è eseguita la soluzione consigliata. Un errore che richiede il riavvio è visualizzato se si verifica un problema operativo irrecuperabile, come i seguenti.

- Quando un ostacolo fisico impedisce la stampa
- Quando si verifica un problema nel circuito elettrico, come il circuito stampato, il motore PCB e il sensore della stampante
- Quando c'è un errore nel programma di controllo della stampante

Se si verifica un errore che richiede il riavvio, la stampante interrompe il funzionamento dopo avere effettuato le seguenti operazioni.

1. L'alimentazione di azionamento si spegne automaticamente.
2. Tutte le spie sul pannello di controllo lampeggiano e l'allarme suona in continuazione.
3. Il messaggio di errore è visualizzato sul pannello di controllo.

Per arrestare il suono, premere un pulsante qualsiasi sul pannello di controllo.

In caso di un errore che richiede il riavvio, il funzionamento normale riprenderà dopo la rimozione della causa dell'errore e il riavvio della stampante.

Se continua ad essere visualizzato lo stesso errore, rivolgersi al rivenditore Xerox di zona. Ricordarsi di comunicare al rivenditore il numero di codice del messaggio di errore.

N.	Visualizzazione	Descrizione	Soluzione	Riferimento
1	E** Error [ ]	Si è verificato un errore per il quale non è disponibile una soluzione.	1. Rimuovere gli ostacoli come frammenti di carta dal sistema di azionamento.	Inceppamenti supporto
			2. Accertarsi che gli elementi sostituiti siano stati installati correttamente.	Sostituzione dei materiali di consumo
			3. Spegnere la stampante, attendere almeno dieci secondi, quindi riaccenderla.	

Note:

- "***" nel messaggio di errore rappresenta il numero di codice che indica quale tipo di errore si è verificato.
- Il codice di comando che rappresenta l'errore verificatosi può essere indicato tra parentesi quadre, cioè [ ].
- Per le impostazioni sul PC, vedere il manuale operativo fornito con il PC stesso.

Inceppamenti supporto

Quando il supporto s'inceppa, seguire questa procedura.

1. Premere il pulsante [Alimentazione] per spegnere la stampante.
   Spegnimento della stampante
2. Aprire la copertura anteriore.

8264E

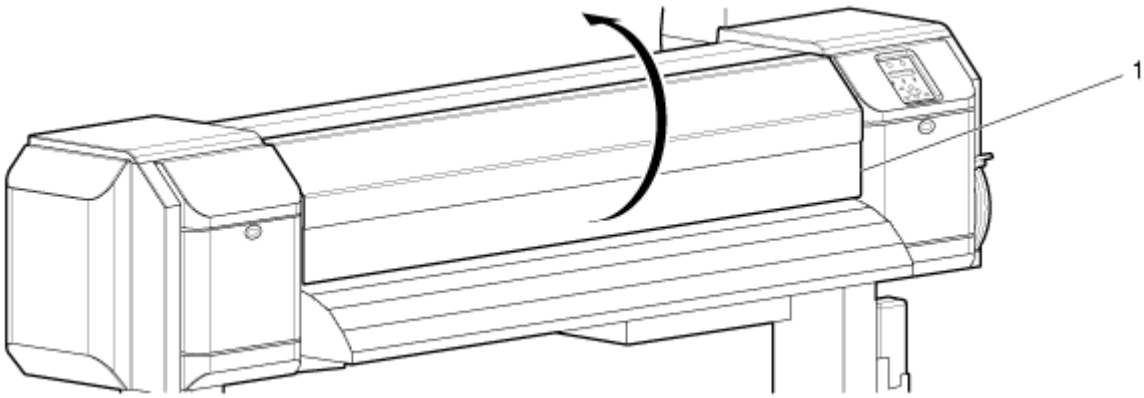

8254E

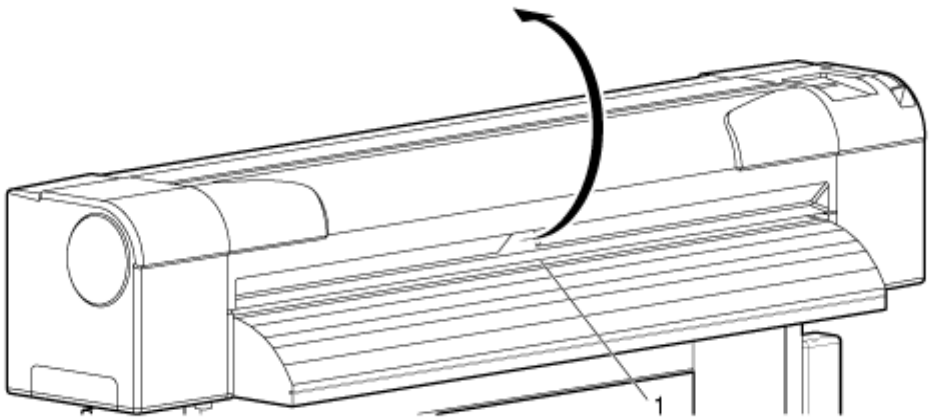

N.	Nome
1	Copertura anteriore

3. Muovere la sezione della testina di stampa fino in fondo verso destra.

8264E

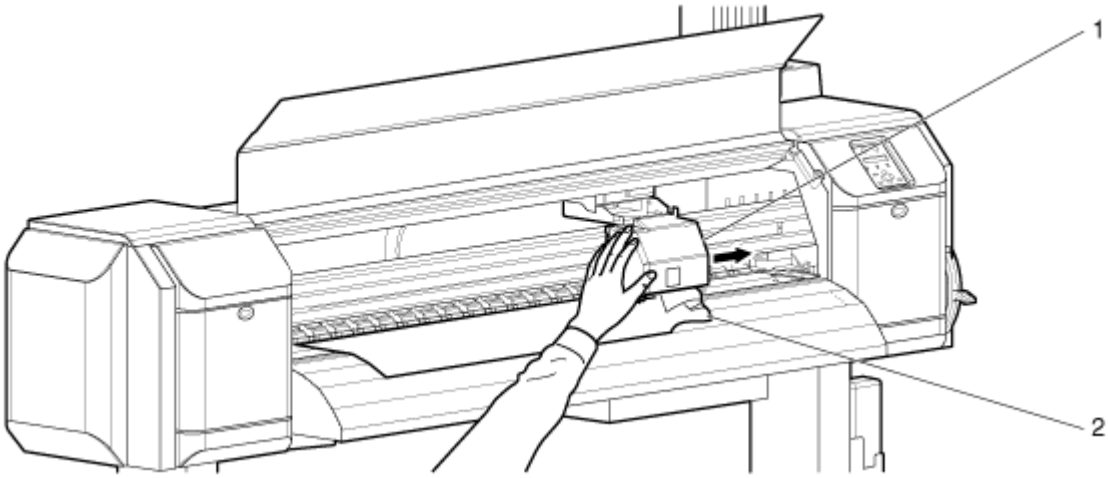

8254E

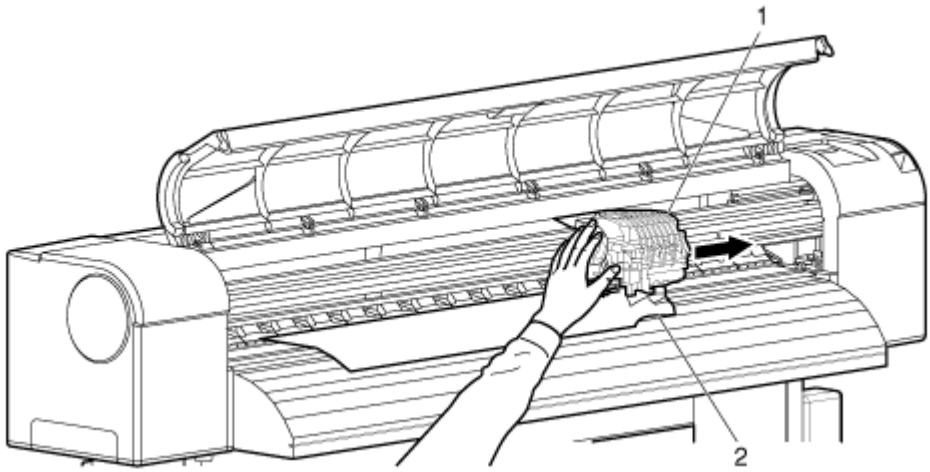

N.	Nome
1	Sezione testina di stampa
2	Supporto su rullo

4. Sollevare la leva di caricamento supporto.

8264E

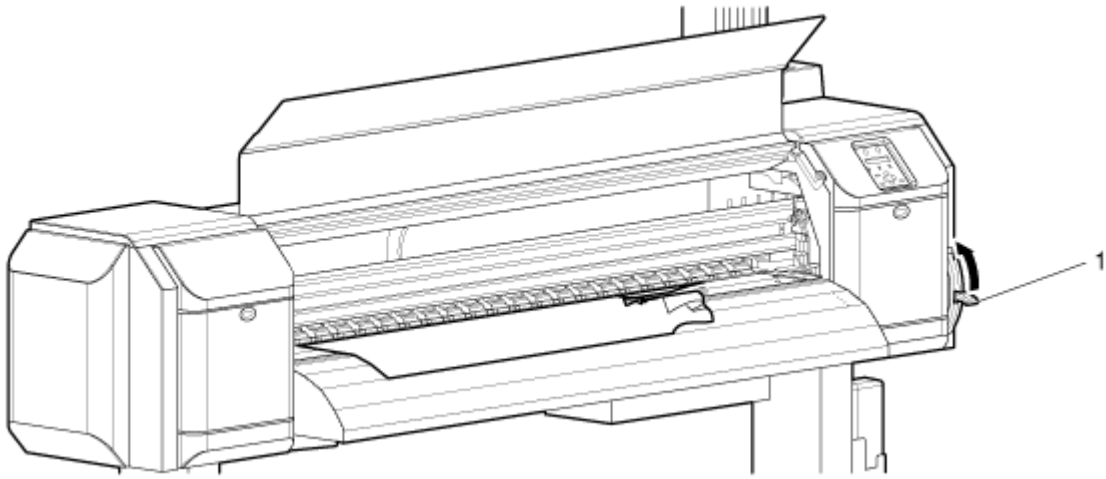

8254E

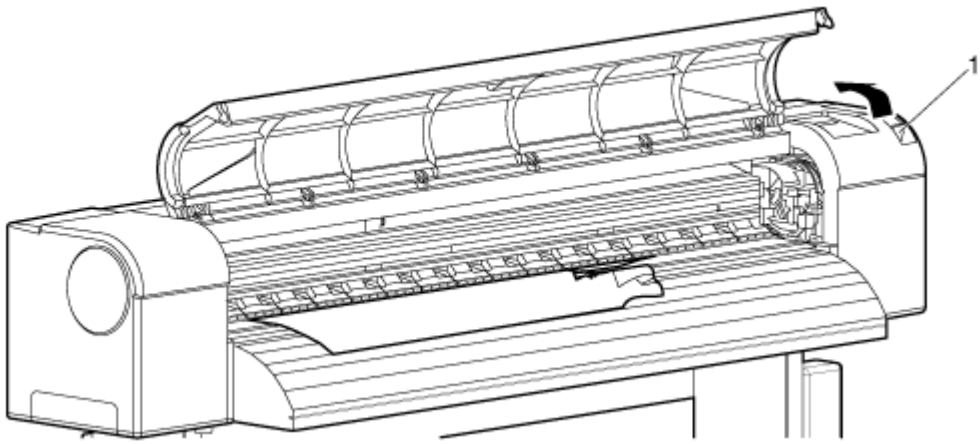

N.	Nome
1	Leva di caricamento supporto

ATTENZIONE:

- Tenere presenti i seguenti punti nel tagliare il supporto su rullo. L'errato maneggio del taglierino potrebbe provocare un taglio sulle dita o sulla mano.
- Nel tenere il supporto, non mettere le dita nella scanalatura di taglio del supporto.
- Spostare il taglierino lungo la scanalatura di taglio del supporto.

5. Tirare il supporto verso il davanti della stampante e tagliare la parte strappata con un attrezzo per tagliare come un taglierino.

8264E

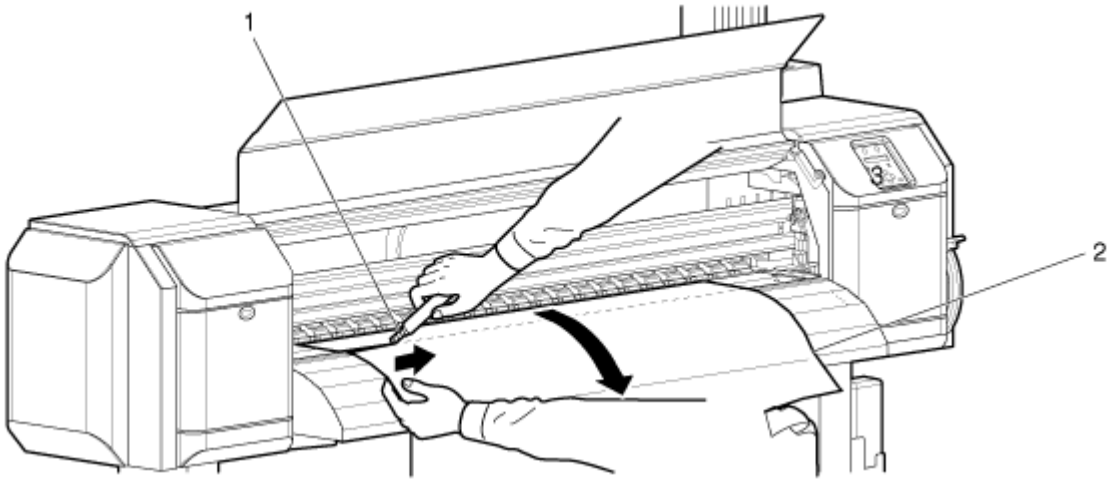

8254E

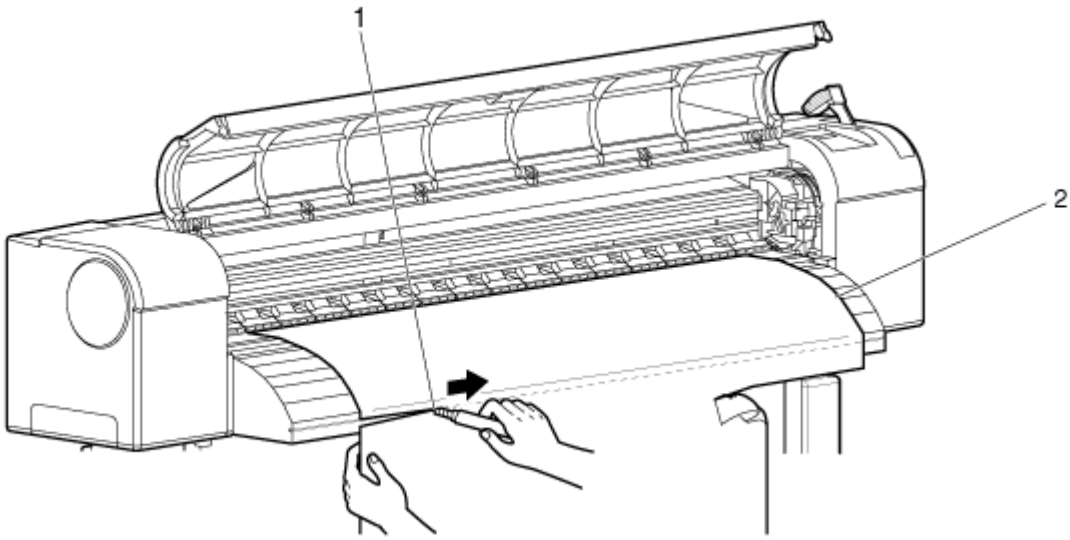

N.	Nome
1	Taglierino
2	Supporto su rullo

6. 8264E soltanto
   a. Far ruotare le flange dei sostegni del supporto su rullo e riavvolgere quest'ultimo sul rocchetto.

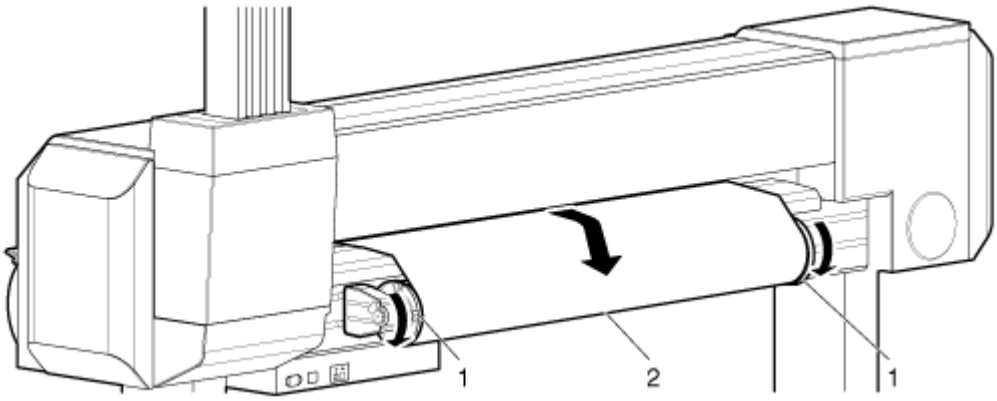

N.	Nome
1	Flange
2	Supporto su rullo

7. 8254E soltanto
   a. Far ruotare le flange dei sostegni del supporto su rullo e riavvolgere quest'ultimo sul rocchetto.

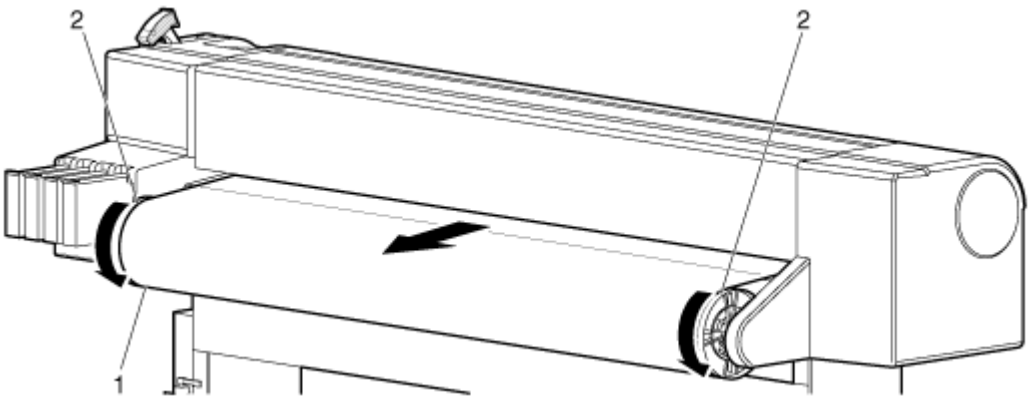

N.	Nome
1	Supporto su rullo
2	Meccanismo svolgitore

8. Se polvere o frammenti di carta sono rimasti all'interno della stampante, rimuoverli. Cercare di farlo senza soffiare polvere di carta all'interno della stampante.

6

Manutenzione

Introduzione

In questo capitolo si descrive la manutenzione della stampante.

Sostituzione dei materiali di consumo

In questa sezione si spiega come e quando sostituire le cartucce inchiostro, il supporto su rullo e le spugnette della vaschetta per gli spruzzi.

Sostituzione delle cartucce inchiostro

In questa sezione si spiega come e quando sostituire le cartucce inchiostro.

1. Frequenza di sostituzione

Una cartuccia inchiostro deve essere sostituita quando si verifica una delle condizioni seguenti:

a. "[****] InkNearEnd" è visualizzato sul pannello di controllo.

– Questo messaggio è visualizzato quando è rimasta una piccola quantità d'inchiostro nella cartuccia inchiostro.

– Suona il cicalino d'allarme. Per fermare l'allarme, premere il pulsante [Invio].

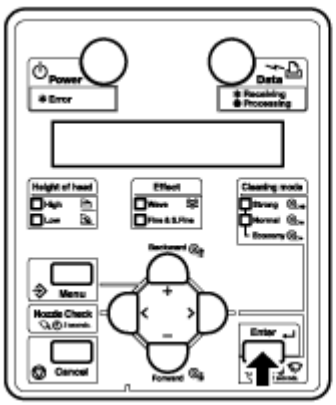

– Sostituire la cartuccia inchiostro quasi vuota con una cartuccia inchiostro nuova.

b. "[****] InkEnd" è visualizzato sul pannello di controllo.

– Questo messaggio è visualizzato quando non rimane più inchiostro nella cartuccia inchiostro.

– Suona il cicalino d'allarme. Per fermare l'allarme, premere il pulsante [Invio].

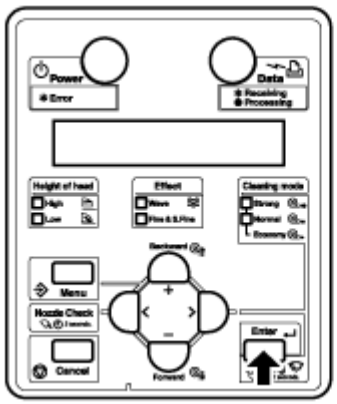

– Sostituire immediatamente la cartuccia inchiostro vuota con una cartuccia inchiostro nuova.

Note:

- Come precauzione, è buona norma non disattivare l'allarme finché non è stata installata la nuova cartuccia nell'alloggiamento.
- Se si scollega il cavo di alimentazione dalla stampante **prima** di avere premuto il pulsante [Alimentazione] per disinserire l'alimentazione, può accadere che la stampante non rilevi correttamente il livello di inchiostro rimasto realmente nelle cartucce.
- Gli asterischi [****] nei messaggi di sostituzione cartucce inchiostro indicano il colore che è quasi vuoto o è finito, contrassegnati dalle lettere seguenti:
  - K: Nero
  - C: Ciano
  - M: Magenta
  - Y: Giallo
- Inserire o rimuovere la cartuccia inchiostro solo al momento della sostituzione. L'inserimento o la rimozione della cartuccia fanno entrare aria nel tubo dell'inchiostro e possono causare guasti, come il distacco dell'ugello.
- Se "InkEnd" (Inchiostro esaurito) è visualizzato, non è possibile stampare prima di avere inserito la nuova cartuccia inchiostro.
- Se non è disponibile una cartuccia di ricambio, lasciare la cartuccia vuota inserita nella stampante. Se si lascia la stampante senza la cartuccia inchiostro può accadere che la testina di stampa si intasi.

2. Tipo

Le sole cartucce inchiostro originali che sono compatibili con la stampante sono le seguenti.

Descrizione	N. modello
Cartuccia inchiostro K (Nero: 220 ml)	106R01227
Cartuccia inchiostro C (Ciano: 220 ml)	106R01228
Cartuccia inchiostro M (Magenta: 220 ml)	106R01228
Cartuccia inchiostro Y (Giallo: 220 ml)	106R01230
8264E soltanto - Cartuccia inchiostro K (Nero: 440 ml)	106R01251
8264E soltanto - Cartuccia inchiostro C (Ciano: 440 ml)	106R01252
8264E soltanto - Cartuccia inchiostro M (Magenta: 440 ml)	106R01253
8264E soltanto - Cartuccia inchiostro Y (Giallo: 0 ml)	106R01254

Note:

- Usare come ricambi solo cartucce inchiostro originali. Se si usa una cartuccia inchiostro non realizzata dal produttore originale:
- La stampa può diventare poco chiara o la fine dell'inchiostro nella cartuccia può non essere rilevata correttamente.
- Qualsiasi problema causato dall'uso di una cartuccia inchiostro diversa da quelle consigliate sopra non sarà coperto dalla garanzia e le spese di riparazione saranno a carico del cliente.

3. Procedura di sostituzione

Seguire questa procedura per sostituire le cartucce inchiostro.

AVVERTENZA:

- Nel maneggiare le cartucce inchiostro, prestare attenzione a che l'inchiostro non entri a contatto con gli occhi o la pelle. Se succedesse, lavarlo via immediatamente con acqua. La mancata osservanza di questa precauzione potrebbe causare irritazione o leggera infiammazione degli occhi o della pelle. Nel caso di qualsiasi anomalia, consultare immediatamente un medico.
- Non smontare le cartucce inchiostro. Tale azione aumenta il rischio che l'inchiostro entri in contatto con gli occhi o la pelle.

ATTENZIONE:

- Non scuotere violentemente le cartucce inchiostro. Così facendo si possono causare fuoriuscite.
- Non smontare le cartucce inchiostro. Una cartuccia inchiostro smontata non può essere usata.
- Quando una cartuccia inchiostro passa da un luogo freddo a uno caldo, lasciare che si riscaldi nel nuovo ambiente di stampa per almeno tre ore prima di stampare.
- Non riempire una cartuccia inchiostro con inchiostro. La qualità di stampa non è garantita.
- Inserire o rimuovere la cartuccia inchiostro soltanto al momento della sostituzione. L'inserimento o la rimozione della cartuccia inchiostro in un momento diverso da quello della sostituzione può causare una stampa non corretta.

1. Controllare che la stampante sia accesa.

   Note:

   - Non sostituire le cartucce inchiostro quando la stampante è spenta. L'inchiostro rimanente non può essere rilevato correttamente, causando una stampa non corretta.
   - Mettere le cartucce inchiostro usate in un sacchetto di vinile o simile e smaltirle in conformità alle ordinanze e ai regolamenti delle autorità locali.
2. Rimuovere la cartuccia inchiostro da sostituire dall'alloggiamento.

8264E

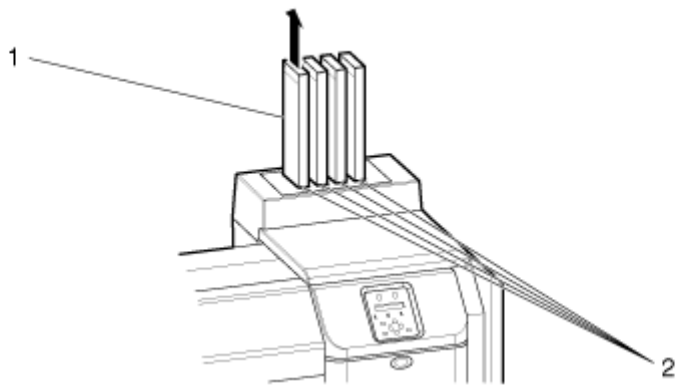

8254E

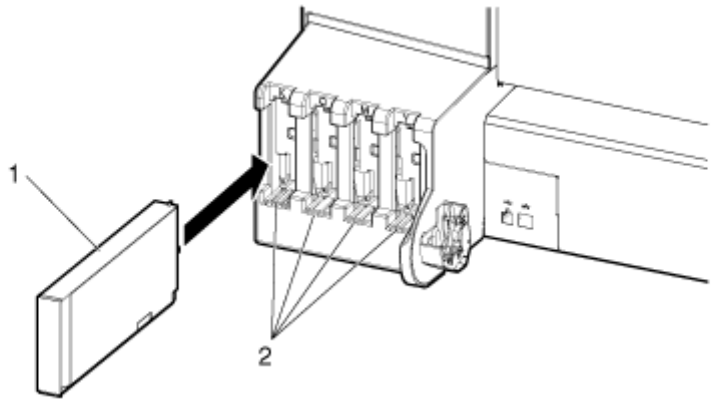

N.	Nome
1	Cartuccia inchiostro da sostituire
2	Cartuccia inchiostro

3. Estrarre la nuova cartuccia inchiostro dalla confezione.

   Note:

   - Aprire la confezione appena prima di inserire la cartuccia inchiostro nell'alloggiamento. Se si lascia la confezione con la cartuccia inchiostro aperta per lungo tempo la stampa può risultare non corretta.
   - Usare la cartuccia inchiostro entro due anni dalla data stampata sulla confezione. L'uso della cartuccia d'inchiostro dopo questo periodo può peggiorare la qualità di stampa.
   - Sostituire la cartuccia inchiostro sei mesi dopo averla installata nella stampante.
   - Non inserire o rimuovere una cartuccia inchiostro più di nove volte.
     Se si inserisce o rimuove la cartuccia inchiostro più di nove volte, non è più possibile usarla, anche se all'interno rimane dell'inchiostro.
   - Se la stampante non viene spenta correttamente, premendo il pulsante [Alimentazione], l'uso dell'inchiostro può essere gravemente compromesso. Ciò può succedere a causa di un'interruzione dell'alimentazione elettrica o se si scollega il cavo di alimentazione prima che la stampante sia spenta correttamente. Quando si riaccende la stampante, può accadere che rilevi molto meno inchiostro nelle cartucce di quanto ve ne sia realmente indicando che una cartuccia è vuota quando non lo è. Se ciò avviene, l'unica soluzione è di sostituire la cartuccia.
4. Installare la nuova cartuccia d'inchiostro.
5. Controllare che sul pannello di controllo sia visualizzato "Ready to Print" (Pronta per stampare).

   Nota:

   Se la cartuccia inchiostro viene sostituita durante la stampa, quest'ultima ricomincia.

La sostituzione della cartuccia inchiostro è completata.

Sostituzione dei supporti su rullo

In questa sezione si spiega quando e come sostituire i supporti su rullo.

1. Frequenza di sostituzione
   - Sostituire i supporti su rullo nelle seguenti situazioni.

   a. Quando il supporto su rullo caricato nella stampante si esaurisce
   - Sul pannello di controllo è visualizzato "End of Roll" (Fine del rullo).
   - Se il supporto si esaurisce durante la stampa, la stampante sospende la stampa.

   b. Quando si vuole cambiare il tipo di supporto da usare
2. Tipo

   Nota:

   Per i tipi e i dettagli dei supporti su rullo, vedere Elenco opzioni/materiali.

18264E soltanto - Procedura di sostituzione supporto su rullo

Per sostituire i supporti su rullo, attenersi alla procedura seguente.

1. Se la stampante è accesa, controllare che non sia in corso alcuna operazione, come la stampa.

AVVERTENZA:

- Assicurarsi che le dita non restino intrappolate nell'aprire e chiudere la copertura del supporto.

2. Sollevare la leva di caricamento supporto.

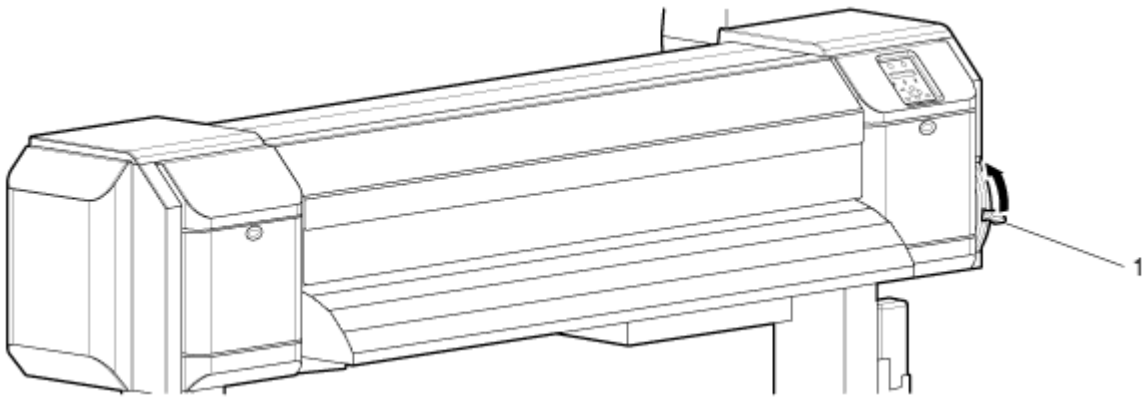

N.	Nome
1	Leva di caricamento supporto

3. Riavvolgere il supporto su rullo sul rocchetto facendo girare le flange dei sostegni del supporto su rullo.

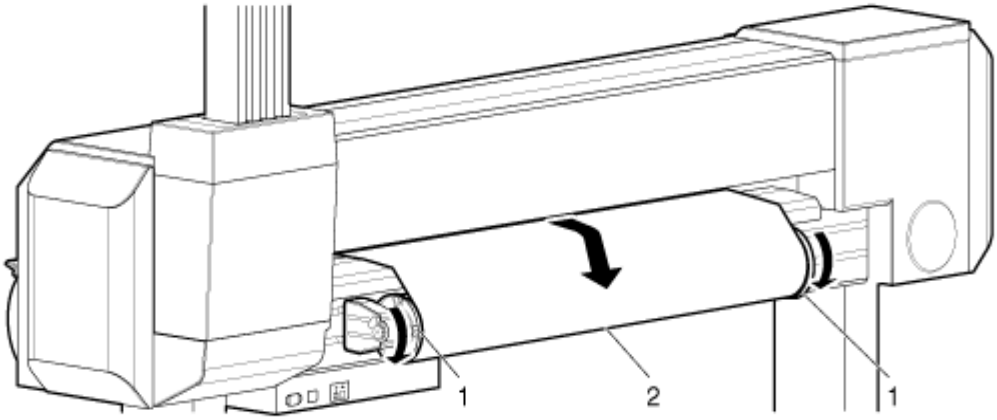

N.	Nome
1	Sostegni del supporto su rullo
2	Supporto su rullo

4. Allentare la leva di fissaggio del sostegno destro del supporto su rullo e muovere il sostegno verso destra, allontanandolo dal fulcro del supporto su rullo.

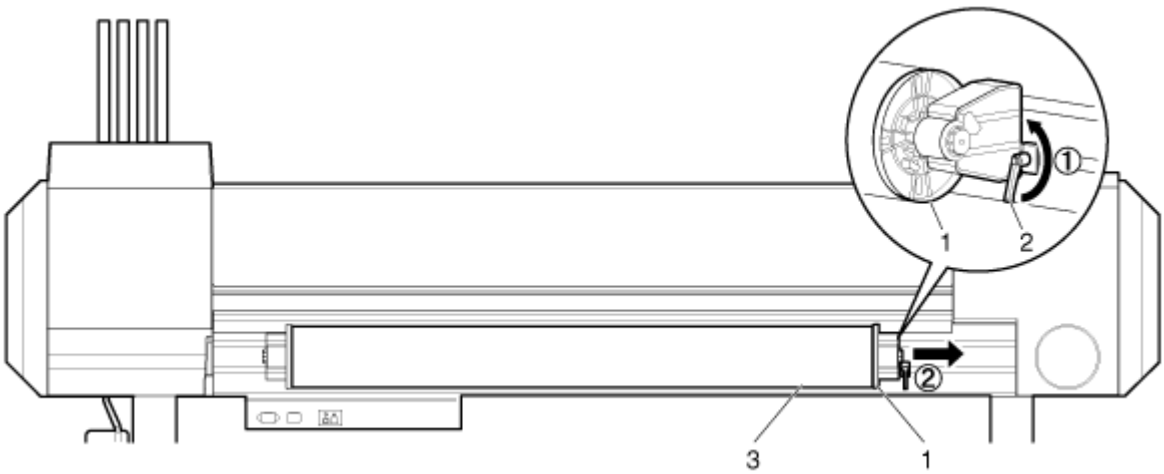

N.	Nome
1	Sostegno supporti di stampa su rullo (destra)
2	Leva di fissaggio
3	Supporto su rullo

5. Se necessario, usare la stessa procedura del passaggio 4 per rimuovere il sostegno sinistro dal fulcro del supporto su rullo. In molti casi, sarà sufficiente muovere il sostegno destro del supporto su rullo.

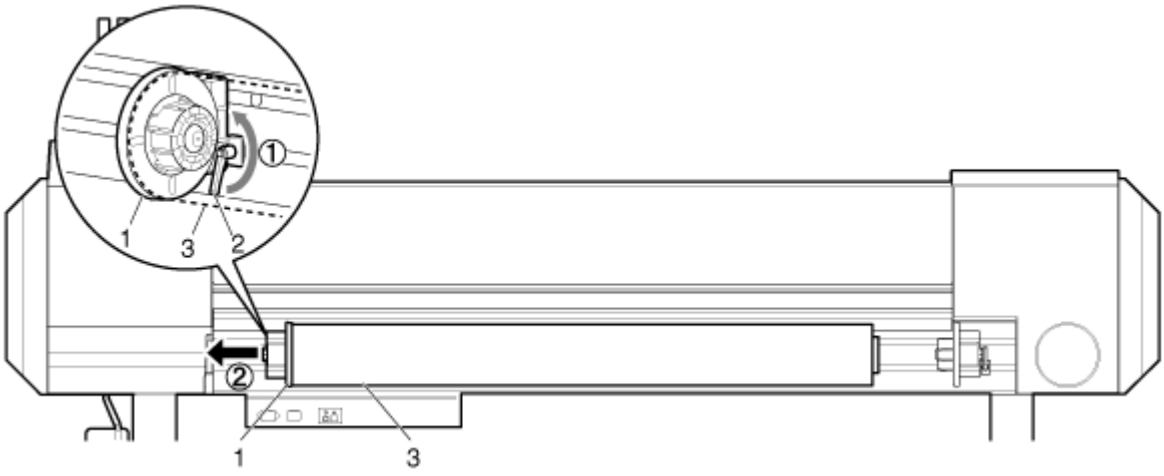

N.	Nome
1	Sostegno supporti di stampa su rullo (sinistra)
2	Leva di fissaggio
3	Supporto su rullo

6. Per caricare un altro supporto su rullo, vedere quanto segue.

   Note:

   - Per la procedura di caricamento del supporto, consultare Caricamento del supporto su rullo.
   - Per riporre un supporto su rullo non in uso, consultare Precauzioni per la conservazione dei supporti.

La procedura di sostituzione del supporto su rullo per il modello 8264E è completata.

18254E soltanto - Procedura di sostituzione supporto su rullo

Per sostituire i supporti su rullo, attenersi alla procedura seguente.

1. Se la stampante è accesa, controllare che non sia in corso alcuna operazione, come la stampa.

AVVERTENZA:

- Assicurarsi che le dita non restino intrappolate nell'aprire e chiudere la copertura del supporto.

2. Sollevare la leva di caricamento supporto.

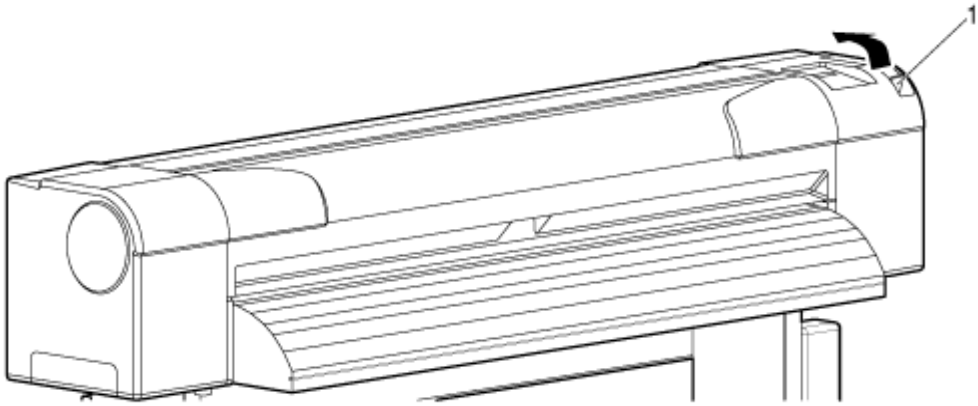

N.	Nome
1	Leva di caricamento supporto

3. Usare le flange alle due estremità del meccanismo svolgitore per riavvolgere manualmente il supporto su rullo.

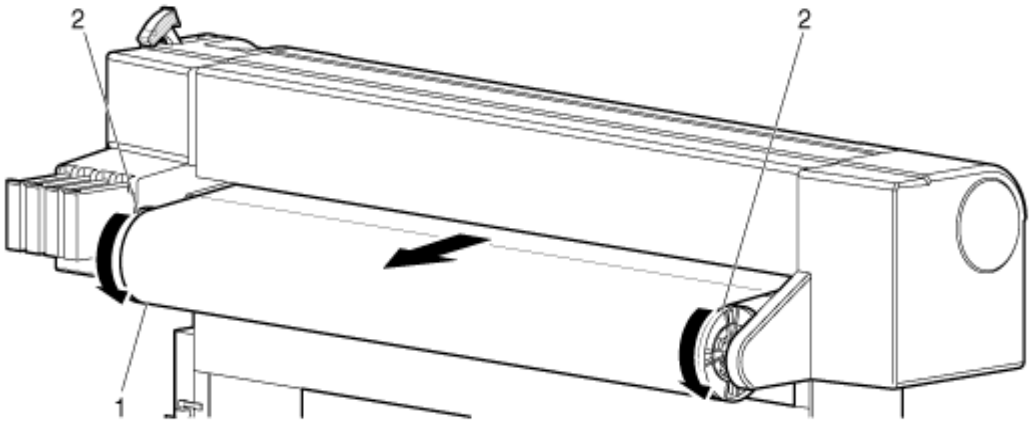

N.	Nome
1	Supporto su rullo
2	Meccanismo svolgitore

4. Rimuovere il meccanismo svolgitore dalla stampante e porlo su una superficie orizzontale.

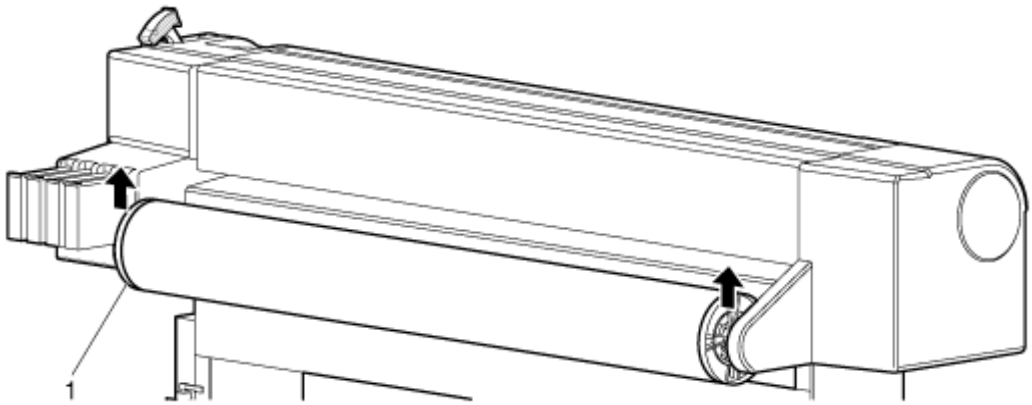

N.	Nome
1	Meccanismo svolgitore

5. Ruotare la flangia mobile avanti e indietro nel tirarla via dal supporto su rullo finché non si sgancia.

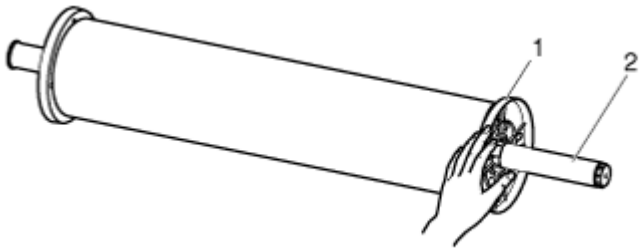

N.	Nome
1	Flangia mobile
2	Meccanismo svolgitore

6. Rimuovere il supporto su rullo dal meccanismo svolgitore.

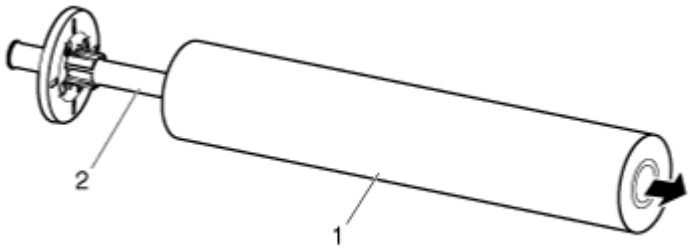

N.	Nome
1	Supporto su rullo
2	Meccanismo svolgitore

7. Per caricare un altro supporto su rullo, vedere quanto segue.

   Note:

   - Per la procedura di caricamento del supporto, consultare Caricamento del supporto su rullo.
   - Per riporre un supporto su rullo non in uso, consultare Precauzioni per la conservazione dei supporti.

8. Quando non c'è necessità di posizionare il supporto a rullo, fissare la flangia mobile al meccanismo svolgitore e riporre il dispositivo nei ricettori appositi della stampante.

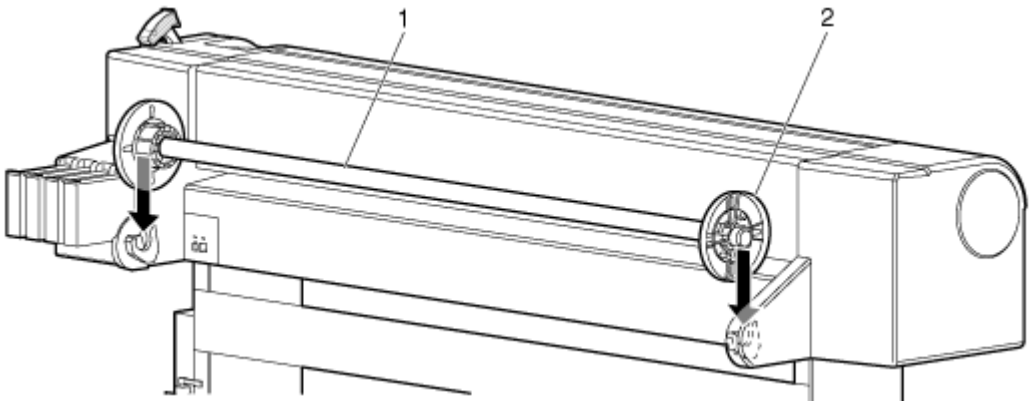

N.	Nome
1	Flangia mobile
2	Meccanismo svolgitore

La procedura di sostituzione del supporto su rullo per il modello 8254E è completata.

8264E soltanto - Sostituzione delle spugne della vaschetta per gli spruzzi

In questa sezione si spiega come sostituire le spugne della vaschetta per gli spruzzi.

1. Frequenza di sostituzione

Sostituire le spugne della vaschetta per gli spruzzi nelle seguenti situazioni.

   a. Quando la spugna della vaschetta per gli spruzzi è deformata
   b. Quando sul supporto appaiono macchie d'inchiostro
   c. Un mese dopo l'ultima sostituzione

2. Tipo

   Nota:

   Per i tipi e i dettagli della spugna della vaschetta per gli spruzzi, vedere Elenco opzioni/materiali.

3. Procedura di sostituzione

Seguire questa procedura per sostituire le spugne della vaschetta per gli spruzzi.

1. Se la stampante è accesa, verificare quanto segue.
   – La stampa o le altre operazioni non sono in corso.
   – Sul pannello di controllo è visualizzato "Ready to Print" (Pronta per stampare).
2. Aprire la copertura anteriore.

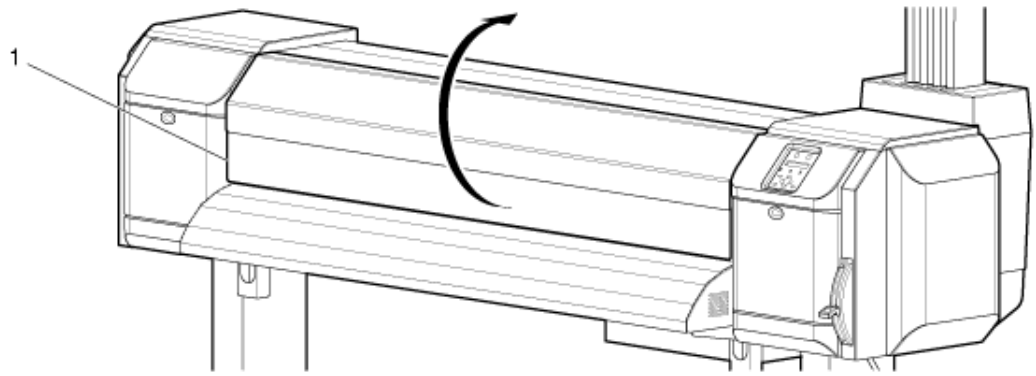

N.	Nome
1	Copertura anteriore

3. Rimuovere la spugna da ciascuna vaschetta per gli spruzzi usando un paio di pinzette.

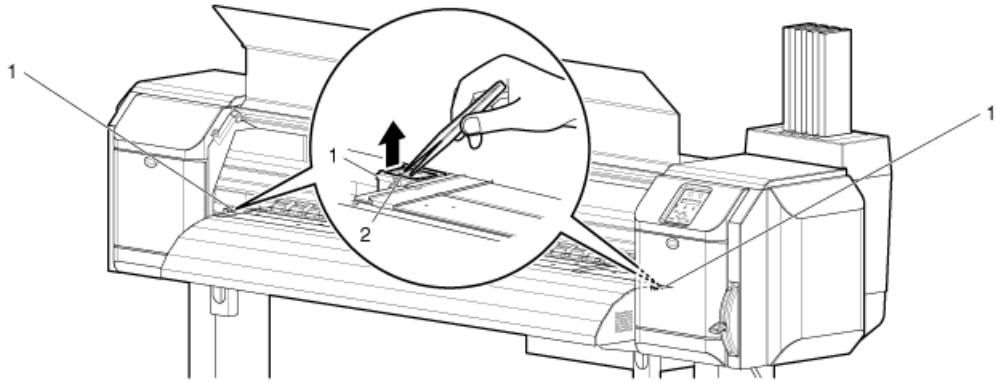

N.	Nome
1	Vaschette per gli spruzzi (due)
2	Spugne della vaschetta per gli spruzzi

Nota:

Se necessario, sostituire la spugna sul lato sinistro della stampante. Se la spugna sinistra non viene utilizzata spesso e appare pulita, non sarà necessario sostituirla.

ATTENZIONE:

- Non far cadere il liquido di scarto nel sostituire le spugne della vaschetta per gli spruzzi. Se il liquido di scarto viene in contatto con il complessivo rulli, la superficie di quest'ultimo viene danneggiata e la funzione di alimentazione del supporto potrebbe risentirne.

4. Installare una nuova spugna della vaschetta per gli spruzzi in ciascuna vaschetta per gli spruzzi.

5. Chiudere la copertura anteriore per completare la procedura.

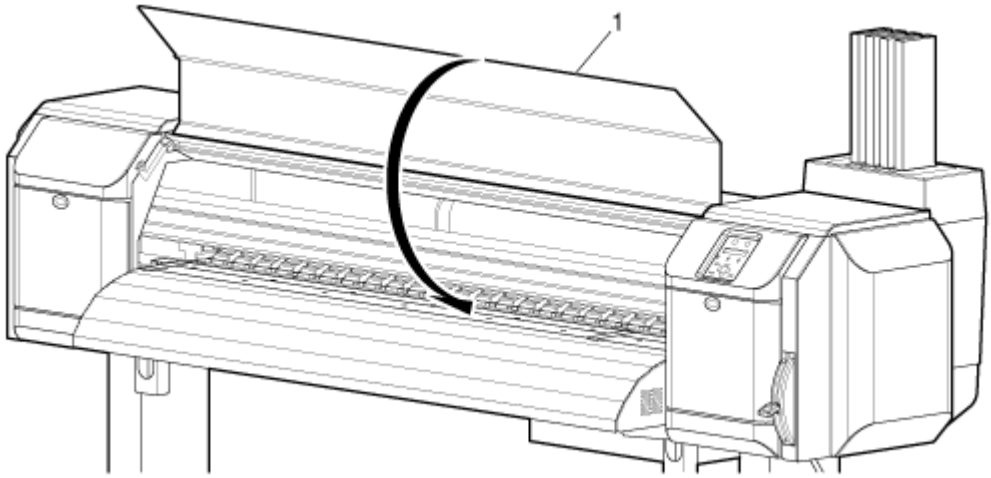

N.	Nome
1	Copertura anteriore

Pulizia

Una pulizia mensile è necessaria per mantenere la stampante in buone condizioni. In questa sezione si spiega come pulire ciascuna parte della stampante.

ATTENZIONE:

- **Non scollegare mai** i cavi di alimentazione della stampante dalla presa di corrente dell'edificio senza **prima** premere il pulsante [Alimentazione] per spegnere la stampante. La mancata osservanza di tale raccomandazione può avere come conseguenza una stima errata dell'inchiostro residuo nelle cartucce. Potrebbe indicare che una cartuccia è vuota quando non lo è. In tal caso, non c'è altra soluzione che sostituire la cartuccia, con conseguente notevole spreco d'inchiostro.

AVVERTENZA:

- Non inserire o far cadere oggetti metallici o infiammabili nella stampante attraverso le aperture, ad esempio le prese di ventilazione. Questa azione potrebbe provocare una scossa elettrica o un incendio.
- Se sono entrate sostanze estranee o liquidi, ad esempio acqua, nella stampante, non utilizzarla, in quanto sussiste il rischio di scossa elettrica e incendio. Premere immediatamente il pulsante [Alimentazione] della stampante per spegnerla, scollegare il cavo di alimentazione dalla presa elettrica e rivolgersi al rivenditore Xerox di zona.

ATTENZIONE:

- Nel pulire la stampante, assicurarsi innanzitutto di premere il pulsante [Alimentazione] per spegnere la stampante e poi di scollegare il cavo di alimentazione dalla presa elettrica.
- Non usare solventi volatili come diluenti, benzene o alcol. Questi solventi potrebbero danneggiare la vernice.
- Fare attenzione a che nella stampante non entri umidità. C'è la possibilità che il circuito elettrico interno alla stampante possa entrare in corto circuito.

AVVERTENZA:

- Non aprire mai, in nessuna circostanza, una qualsiasi delle coperture che sono fissate tramite viti. Tale operazione comporta il rischio di scossa elettrica o malfunzionamento.

Pulizia dello chassis esterno

Per pulire lo chassis esterno della stampante, eliminare la polvere e lo sporco con un panno morbido.

Pulizia dell'interno della stampante

In questa sezione si spiega come pulire l'interno della stampante.

Attenersi alla procedura seguente.

1. Aprire la copertura anteriore.

8264E

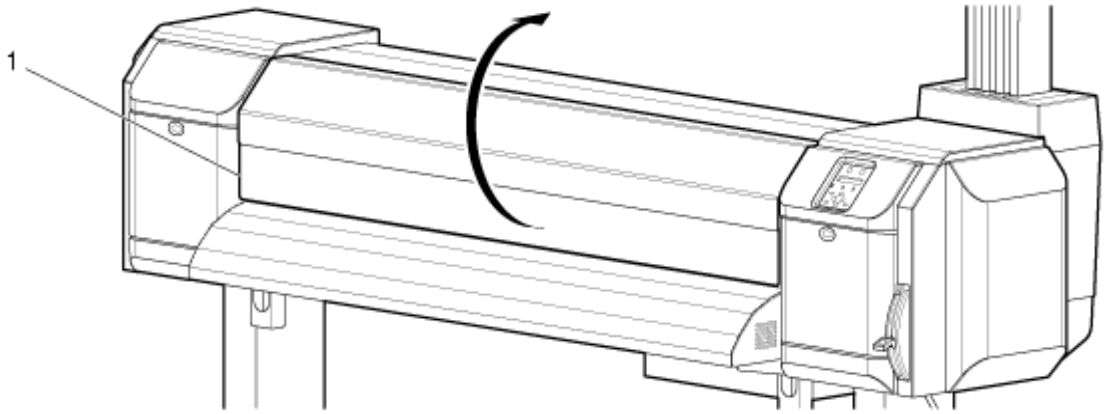

8254E

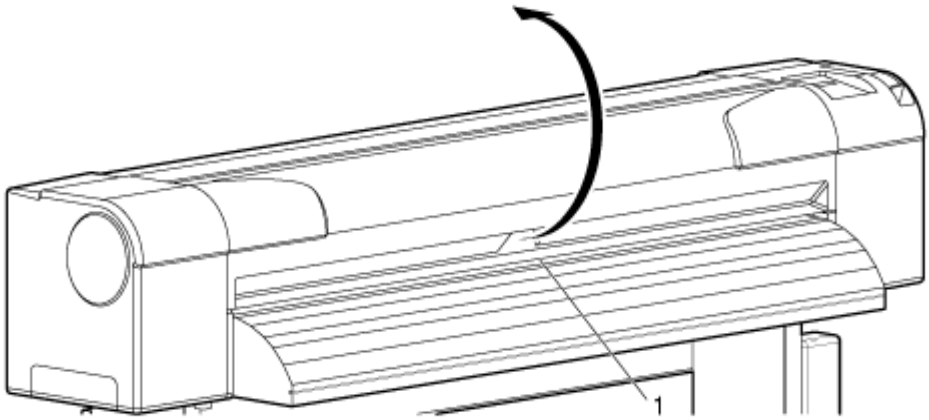

N.	Nome
1	Copertura anteriore

Nota:

Non soffiare polvere di carta dentro la stampante usando attrezzi come una bomboletta di aria compressa. Tale condizione può causare un rumore anomalo all'interno della stampante.

2. Usare un pennello soffice per rimuovere polvere di carta e sporco aderenti ai rulli di pressione.

8264E

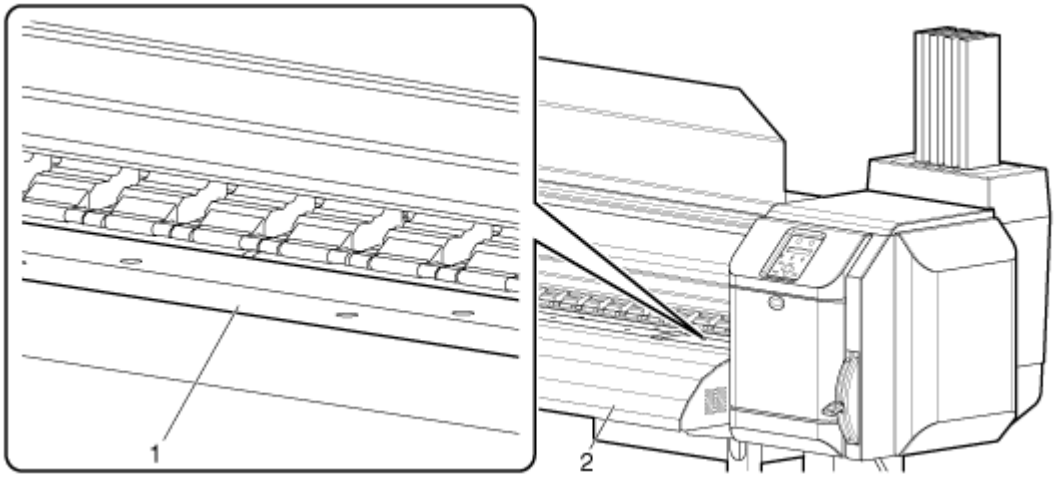

8254E

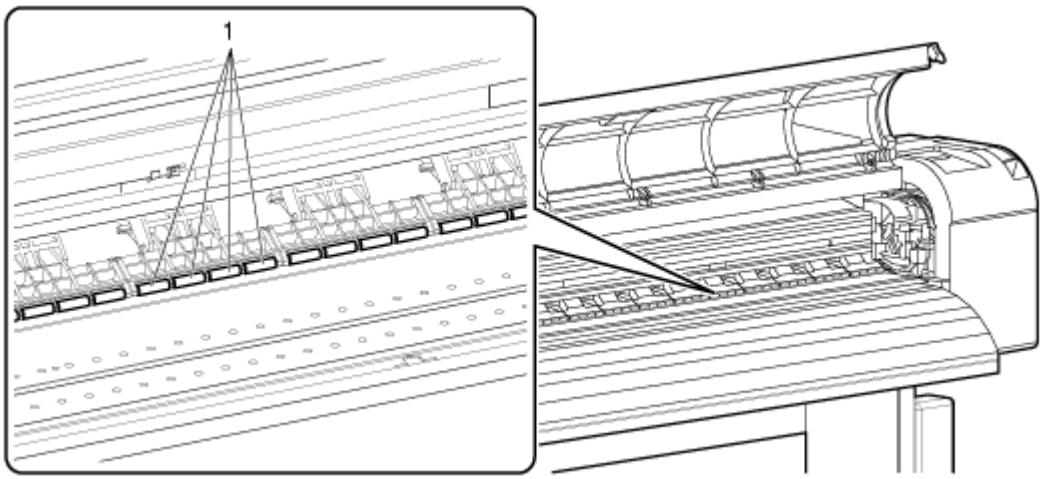

N.	Nome
1	Rulli di pressione

3. Applicare un panno soffice leggermente umido, strizzato molto bene per eliminare la polvere di carta e l'inchiostro aderenti alla lastra e alla guida supporto.

8264E

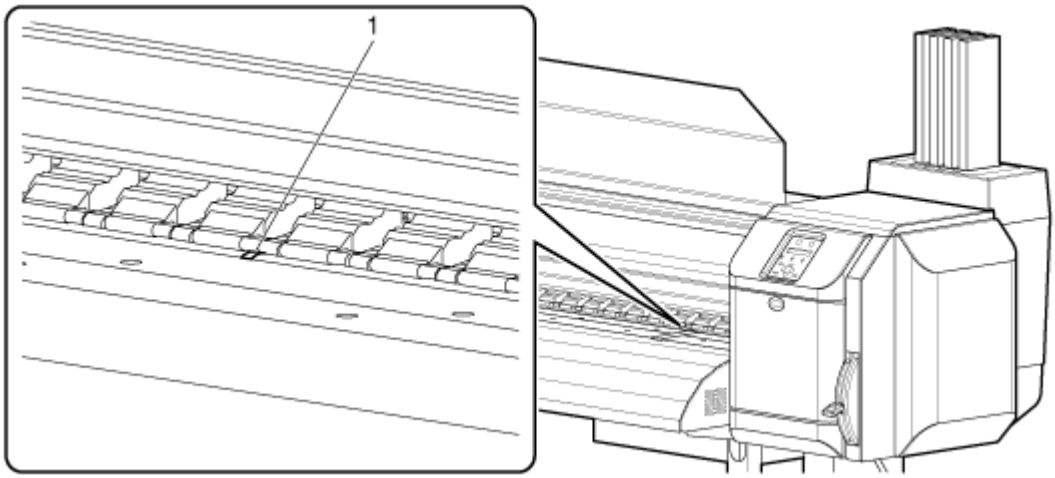

8254E

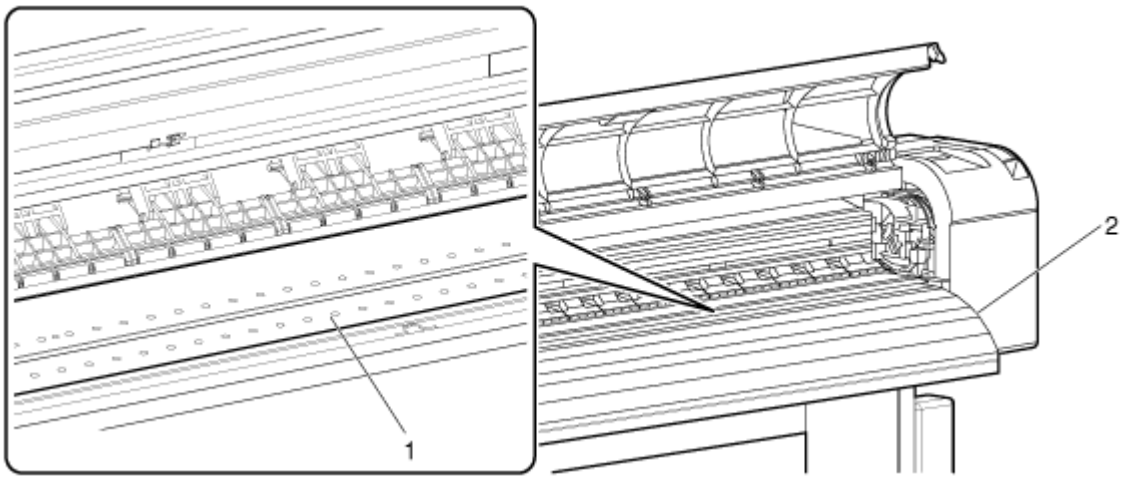

N.	Nome
1	Lastra
2	Guida supporto

4. Usare un panno soffice leggermente umido, strizzato molto bene per togliere via lo sporco eventualmente rimasto sulle aree non verniciate (colore argenteo) al centro del complessivo rulli.

8264E

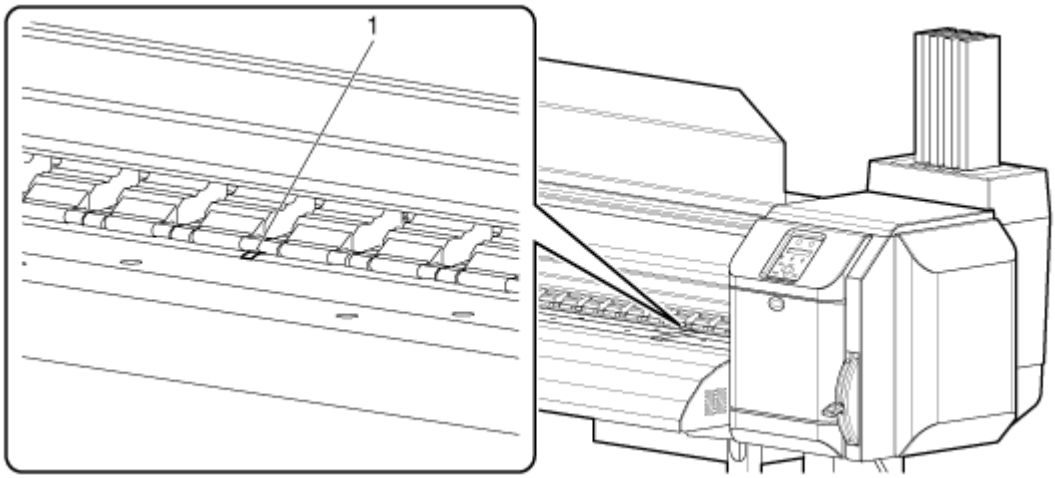

8254E

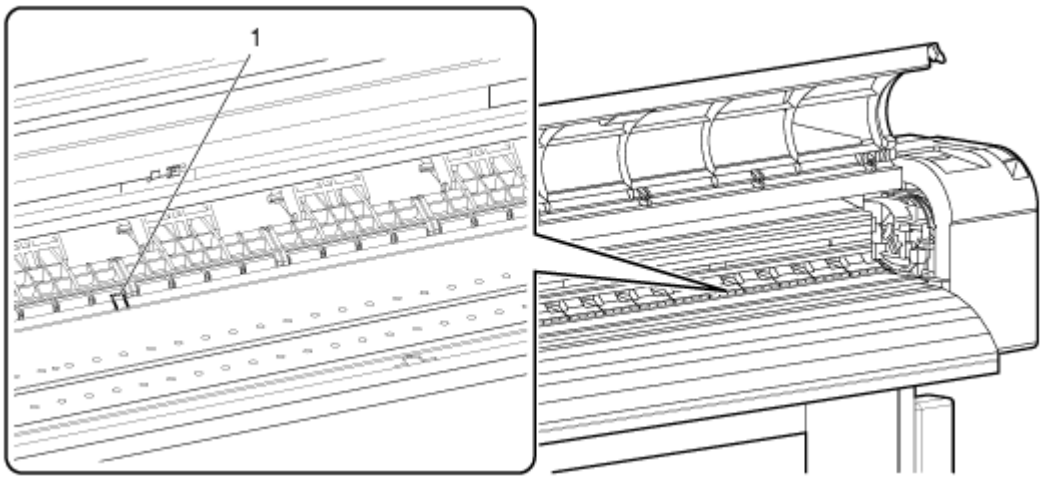

N.	Nome
1	Complessivo rulli

Pulizia della testina

Se i dati stampati sono offuscati o parzialmente cancellati, ripulire la superficie della testina di stampa e gli ugelli. (Questa procedura è denominata pulizia della testina.)

Seguire questa procedura per effettuare la pulizia della testina.

Note:

- Se la stampante non deve essere usata per una settimana o più, effettuare la pulizia della testina una volta alla settimana.
  Se non si effettua la pulizia della testina, la testina si intasa. La pulizia della testina preserva la qualità di stampa.
- Rimuovere il supporto di stampa quando si effettua la pulizia.
  L'esecuzione della pulizia con il supporto montato può portare la testina di stampa a contatto del supporto.

1. Controllare che sul pannello di controllo sia visualizzato "Ready to Print" (Pronta per stampare).
2. Controllare che la leva di caricamento del supporto sia abbassata.
3. Premere il pulsante [>] per selezionare il modo di pulizia.

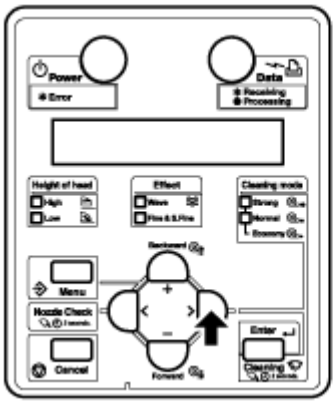

4. Premere e tenere premuto il pulsante [Pulizia] per almeno due secondi.

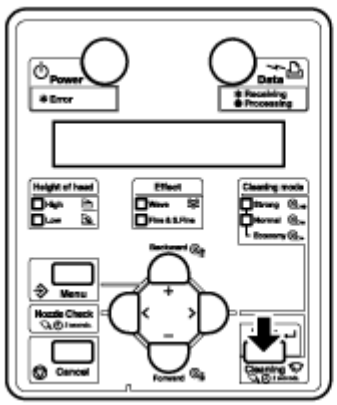

- La pulizia della testina comincia.
- "Cleaning ** % " è visualizzato sul pannello di controllo.

- Dopo che la pulizia della testina è stata completata, sul pannello di controllo è visualizzato "Ready to Print" (Pronta per stampare).

  Note:

  - Se le macchie o la stampa incompleta continuano anche dopo la pulizia della testina, ripetere il processo, usando l'impostazione Strong cleaning (Pulizia profonda).
  - Se le macchie o la stampa incompleta non scompaiono dopo ripetute pulizie della testina, vedere Problemi e soluzioni e prendere le misure opportune.

Pulizia della lama di pulizia

In questa sezione si descrive quando e come pulire la lama di pulizia.

1. Frequenza di pulizia

La lama di pulizia dovrebbe essere pulita una o due volte alla settimana o quando macchie o stampa incompleta appaiono sul supporto stampato dopo la pulizia della testina.

2. Metodo di pulizia

Seguire questa procedura per pulire la lama di pulizia.

Nota:

- Usare uno bastoncino di gommapiuma pulito o un panno che non sfilaccia per pulire la lama di pulizia. Applicare della soluzione detergente o isopropanolo sul bastoncino o sul panno.

Per maggiori dettagli sul bastoncino di gommapiuma o sul panno che non si sfilaccia, consultare Elenco opzioni/materiali.

1. Se la stampante è accesa, verificare quanto segue.
   - La stampa o le altre operazioni non sono in corso.
   - Sul pannello di controllo è visualizzato "Ready to Print" (Pronta per stampare).
2. Visualizzare il menu CR Maintenance (Manutenzione CR) sul pannello di controllo.
   a. Premere il pulsante [Menu]. "Menu 1: Setup>" (Menu 1: Configurazione) viene visualizzato sul pannello di controllo.

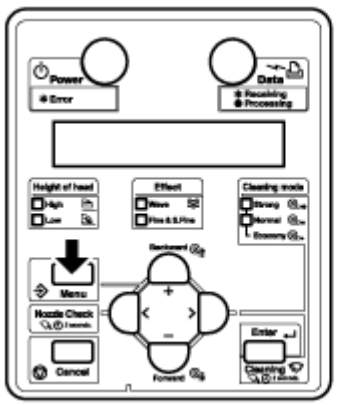

b. Premere il pulsante [>]. "Set1: MediaType" (Set1: Tipo di supporto) viene visualizzato nel pannello di controllo.

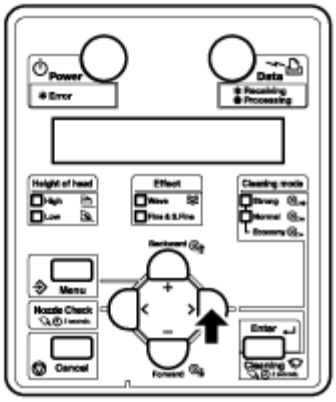

c. Premere il pulsante [+] o [–] per selezionare "Set20: CR Maintenance" (Manutenzione CR).

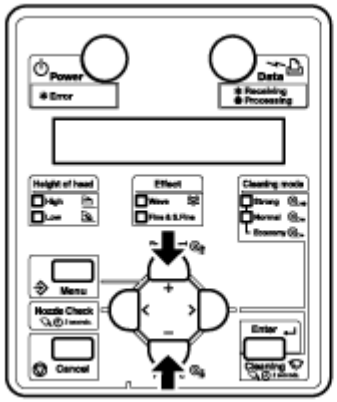

d. Premere il pulsante [Invio]. "CR Mainte.: Start" (Manutenzione CR: Avvio) è visualizzato sul pannello di controllo.

Menu CR Maintenance (Manutenzione CR)

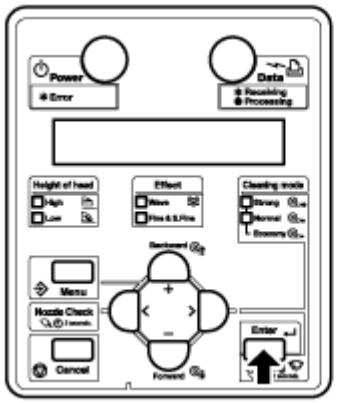

3. Premere il pulsante [Invio].

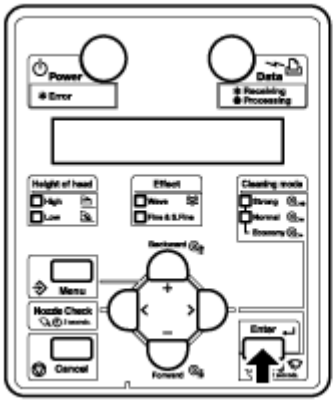

- La manutenzione si avvia.
- La testina di stampa si muove verso sinistra.
- **8264E soltanto** - La lama di pulizia si muove in avanti.
- Sul pannello di controllo è visualizzato "CR Maintenance: End" (Manutenzione CR: Fine).

ATTENZIONE:

- Proteggere le mani da inchiostro e detergente indossando i guanti in dotazione nel kit di pulizia. Non toccare la lama senza guanti. Il grasso presente sulle mani potrebbe impedire alla lama di pulire correttamente la testina.

4. **8264E** - Aprire la copertura di manutenzione nella parte anteriore destra della stampante.
   8254E - Aprire la copertura anteriore.

8264E

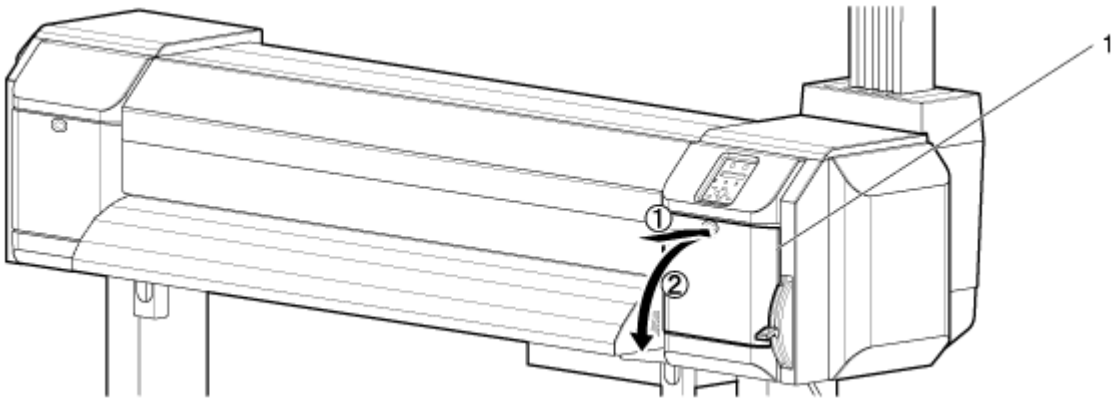

N.	Nome
1	Copertura di manutenzione (destra)

8254E

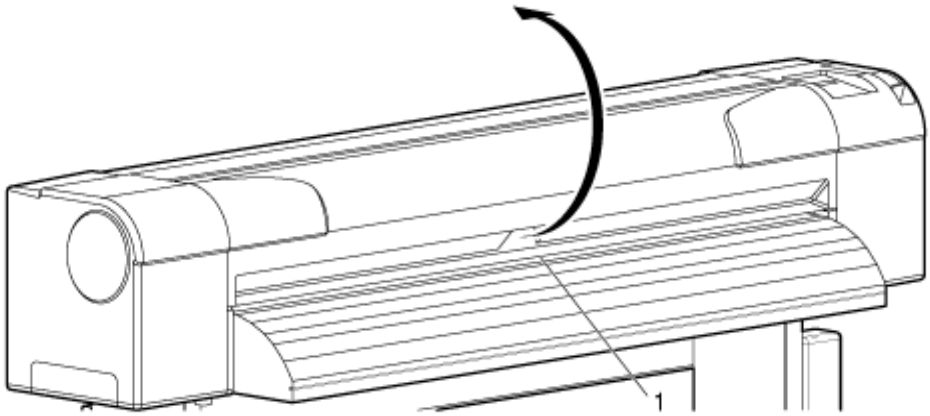

N.	Nome
1	Copertura anteriore

ATTENZIONE:

- Durante la pulizia della lama di pulizia:
  - Non toccare la lama di pulizia o l'unità di tappo della testina con le dita.
    A causa del grasso presente sulle dita, la pulizia della testina potrebbe non essere effettuata correttamente.

5. Usare il bastoncino di gommapiuma o un panno che non si sfilaccia per rimuovere l'inchiostro e la polvere dalla lama di pulizia. Applicare della soluzione detergente o isopropanolo sul bastoncino o sul panno.
   a. Pulizia del lato anteriore della lama:
      Rimuovere l'inchiostro e la polvere muovendo il bastoncino o il panno verso destra e sinistra.

8264E

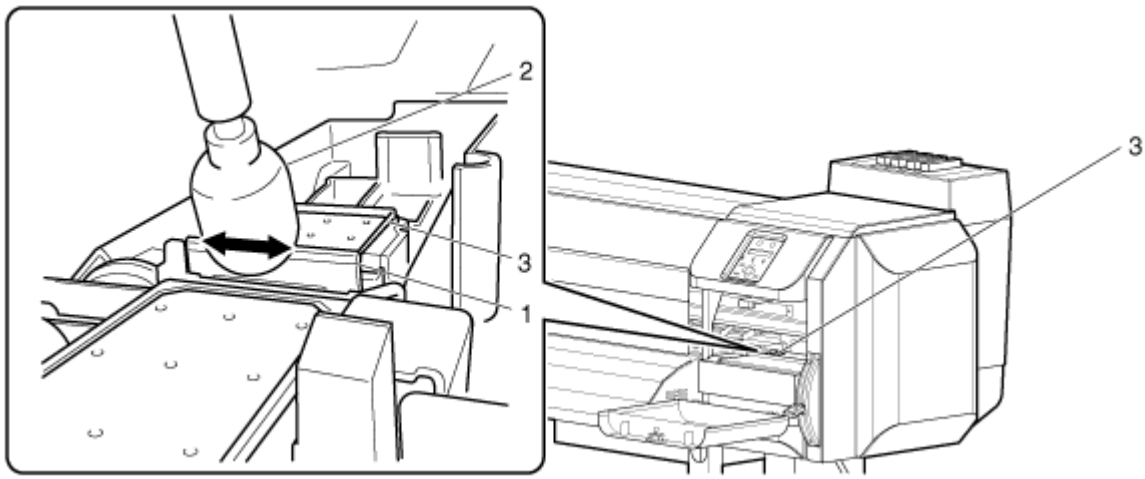

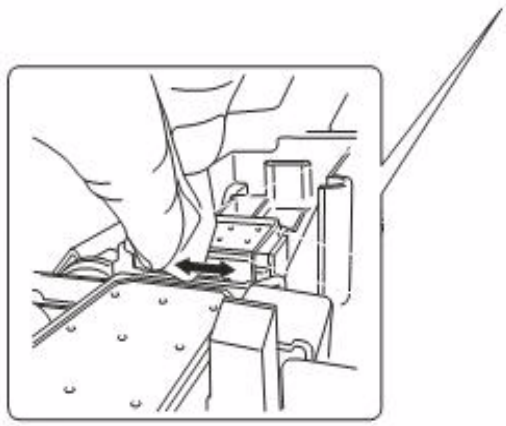

8254E

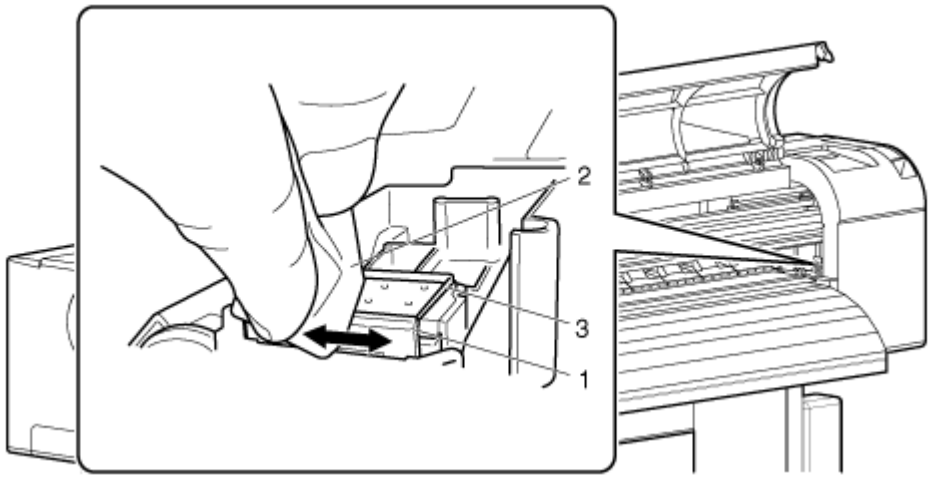

N.	Nome
1	Lama di pulizia
2	Bastoncino di gommapiuma o panno che non si sfilaccia
3	Unità del tappo della testina

a. Pulizia del lato posteriore della lama:
Rimuovere l'inchiostro e la polvere muovendo il bastoncino o il panno verso l'alto e il basso.

8264E

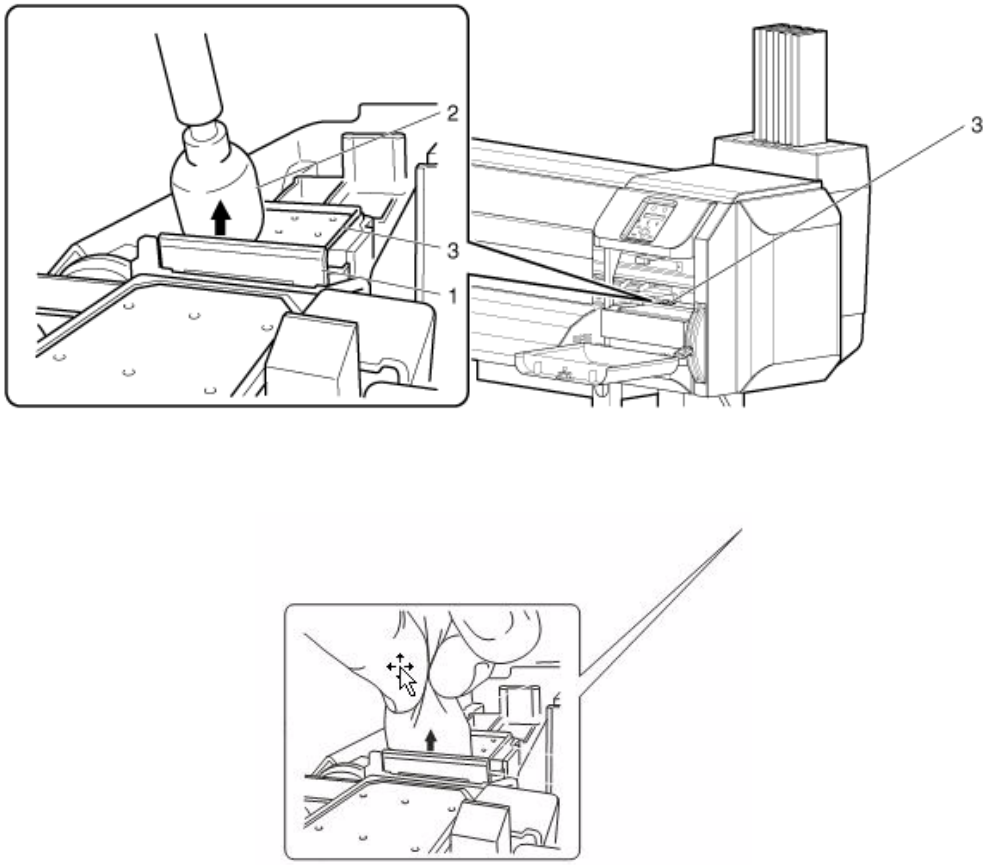

8254E

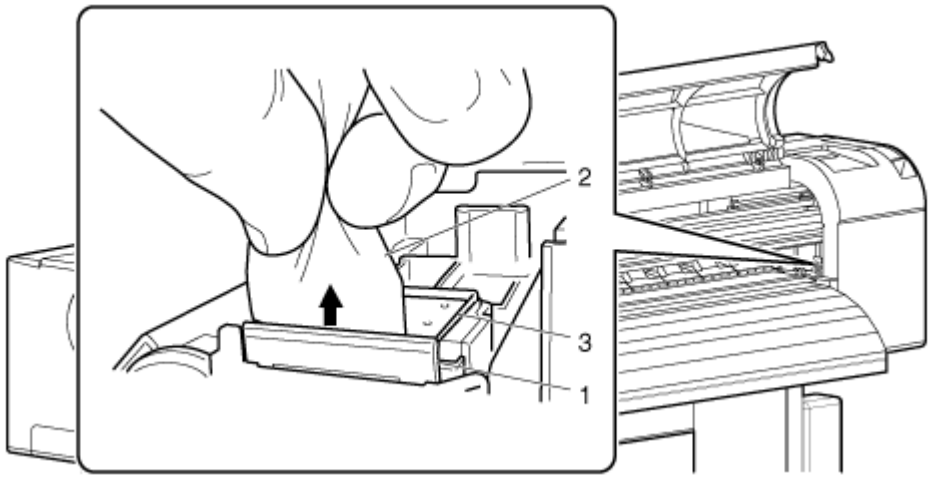

N.	Nome
1	Lama di pulizia
2	Bastoncino di gommapiuma o panno che non si sfilaccia
3	Unità del tappo della testina

6. **8264E** - Chiudere la copertura di manutenzione nella parte anteriore destra della stampante fermamente finché non si blocca.

   8254E - Chiudere la copertura anteriore.

8264E

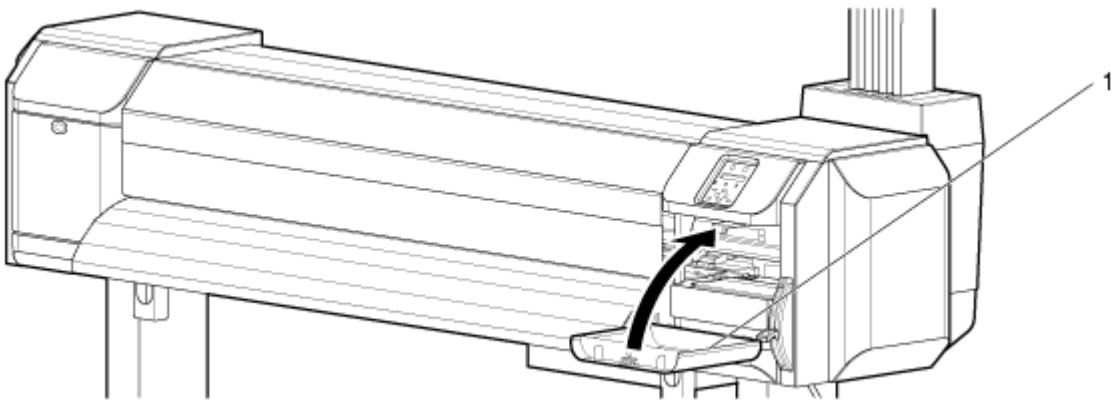

N.	Nome
1	Copertura di manutenzione (destra)

8254E

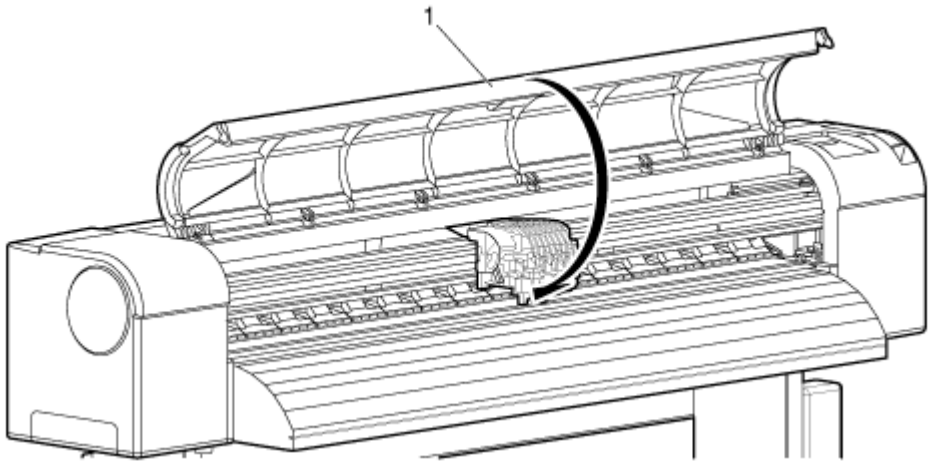

N.	Nome
1	Copertura anteriore

7. Premere il pulsante [Invio].

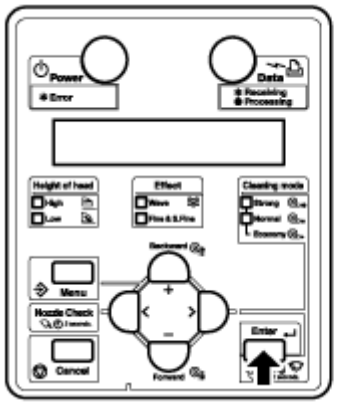

a. La testina di stampa ritorna alla posizione originale.
b. **8264E soltanto** - La lama di pulizia ritorna alla posizione originale.
c. "CR Mainte.: Start" (Manutenzione CR: Avvio) è visualizzato sul pannello di controllo.

8. Premere il pulsante [Annulla] più volte. Sul pannello di controllo è visualizzato "Ready to Print" (Pronta per stampare).

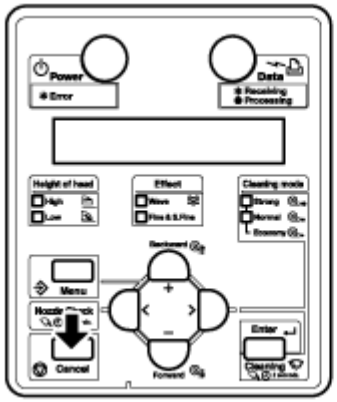

La pulizia della lama di pulizia è completata.

Pulizia attorno al tappo

In questa sezione si spiega come pulire attorno al tappo.

ATTENZIONE:

- Proteggere le mani da inchiostro e detergente indossando i guanti in dotazione nel kit di pulizia. Non toccare il tappo di gomma senza guanti. Il grasso presente sulle mani potrebbe impedire al tappo di chiudersi correttamente.

1. Usando un bastoncino di gommapiuma o un panno che non si sfilaccia imbevuto di soluzione detergente o isopropanolo, sfregare i bordi del tappo di gomma. In questo modo si garantisce una perfetta aderenza durante la procedura di pulizia della testina.

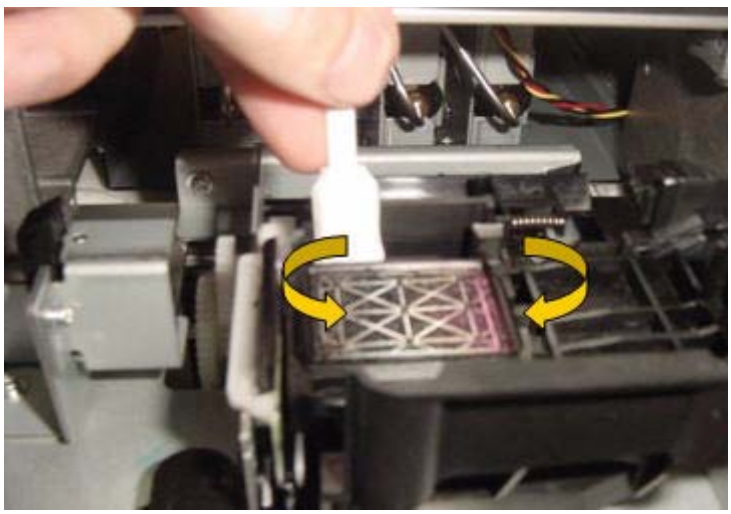

2. Se l'inchiostro secco intasa il tappo, inumidire la parte superiore usando un contagocce pieno di soluzione detergente. Attendere che il solvente sciolga l'inchiostro secco. Lo si vedrà scivolare nel contenitore del liquido di scarto.

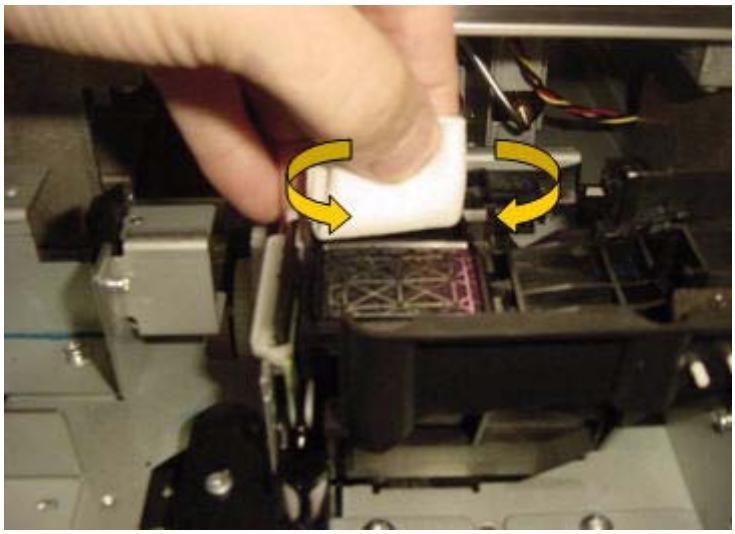

3. **8264E** - Chiudere la copertura di manutenzione nella parte anteriore destra della stampante fermamente finché non si blocca.

   8254E - Chiudere la copertura anteriore della stampante.

4. Premere il pulsante [Invio].
   a. La testina di stampa ritorna alla posizione originale.
   b. La lama di pulizia ritorna alla posizione originale.
   c. "CR Mainte.: Start" (Manutenzione CR: Avvio) è visualizzato sul pannello di controllo.

8264E - Pulizia attorno alla testina di stampa

In questa sezione si spiega come pulire attorno alla testina di stampa.

1. Frequenza di pulizia

L'area attorno alla testina di stampa dovrebbe essere pulita una volta a settimana o quando oggetti estranei, come polvere o inchiostro, causano puntini non stampati o quando gocce d'inchiostro restano attaccate attorno alla testina di stampa.

2. Metodo di pulizia

Seguire questa procedura per pulire attorno alla testina di stampa.

Note:

- Prima di iniziare a pulire attorno alla testina di stampa, leggere e comprendere questa procedura, quindi pulire prontamente e accuratamente.
- Quando si pulisce attorno alla testina di stampa, il tappo della testina di stampa deve essere rimosso e la pulizia deve essere completata prima che la testina si secchi. Il tempo raccomandato per la pulizia è di circa quindici minuti.
  Se la pulizia dura più di quindici minuti, interromperla eseguendo i passaggi 7 e 8.
  Effettuare una pulizia della testina, quindi ricominciare la pulizia attorno alla testina di stampa.
  Pulizia della testina
- Usare il bastoncino di pulizia per pulire attorno alla testina di stampa.
  Per informazioni sul bastoncino di pulizia, vedere Elenco opzioni/materiali.

1. Se la stampante è accesa, verificare quanto segue.
   - La stampa o le altre operazioni non sono in corso.
   - Sul pannello di controllo è visualizzato "Ready to Print" (Pronta per stampare).
2. Visualizzare il menu CR Maintenance (Manutenzione CR) sul pannello di controllo.
   a. Premere il pulsante [Menu]. "Menu 1: Setup>" (Menu 1: Configurazione) viene visualizzato sul pannello di controllo.

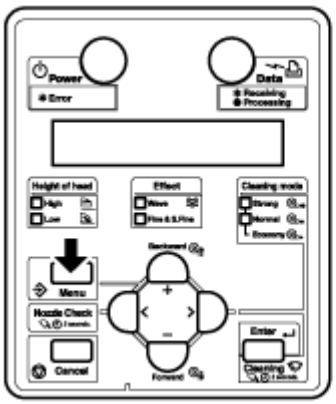

b. Premere il pulsante [>]. "Set1: MediaType" (Set1: Tipo di supporto) viene visualizzato nel pannello di controllo.

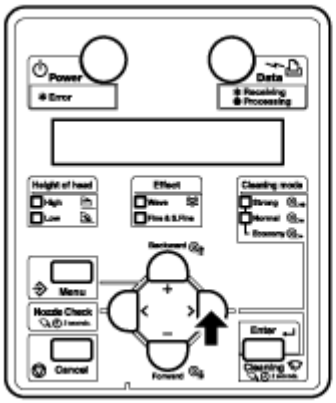

c. Premere il pulsante [+] o [–] per selezionare "Set20: CR Maintenance" (Manutenzione CR).

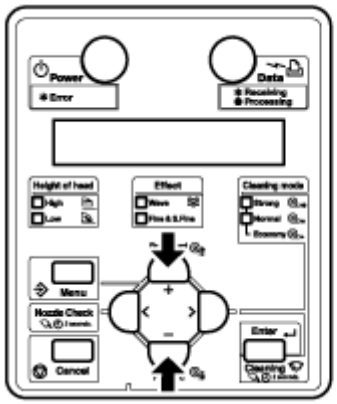

d. Premere il pulsante [Invio]. "CR Mainte.: Start" (Manutenzione CR: Avvio) è visualizzato sul pannello di controllo.

Menu CR Maintenance (Manutenzione CR)

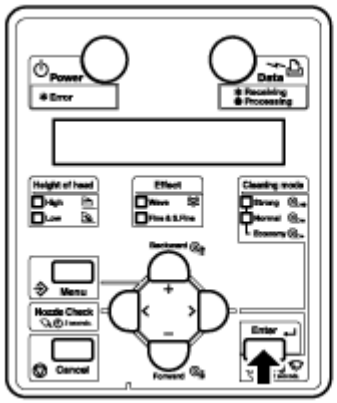

3. Premere il pulsante [Invio].

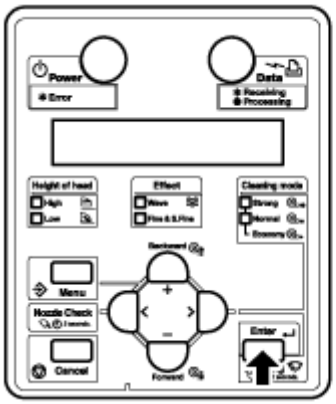

- La manutenzione si avvia.
- La testina di stampa si muove verso sinistra.
- Sul pannello di controllo è visualizzato "CR Maintenance: End" (Manutenzione CR: Fine).

4. Aprire la copertura di manutenzione sinistra.

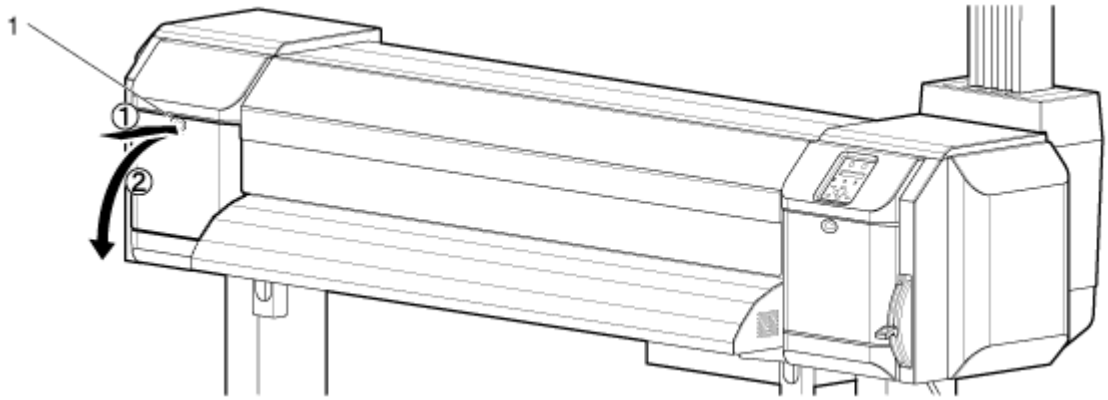

N.	Nome
1	Copertura di manutenzione (sinistra)

5. Usando una sorgente di luce come una piccola pila, controllare che non ci siano oggetti estranei, come polvere o inchiostro, attaccati alle seguenti parti:
   - Attorno alla testina di stampa
   - Area di guida della testina
   - Ugello

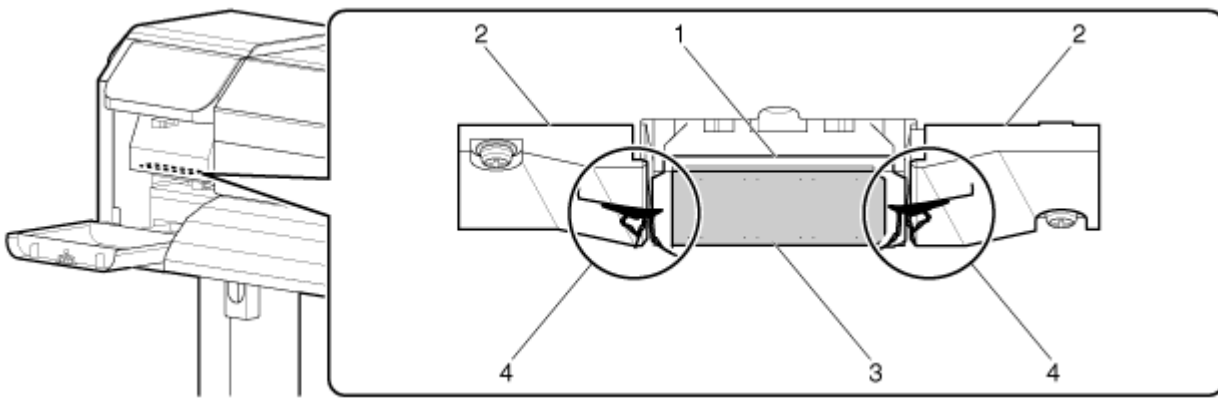

N.	Nome
1	Attorno alla testina di stampa
2	Area di guida della testina
3	Ugello
4	Massa di polvere, inchiostro

ATTENZIONE:

Quando si pulisce attorno alla testina di stampa:

- Non toccare l'ugello della testina di stampa. Questa azione potrebbe danneggiare la testina di stampa.
- Non toccare la testa del bastoncino di gommapiuma con le dita. Il grasso presente sulle dita potrebbe sporcare il bastoncino di gommapiuma e danneggiare la testina di stampa.
- Non immergere la punta del bastoncino di gommapiuma nell'acqua. Questa azione potrebbe danneggiare la testina di stampa.
- Non riutilizzare il bastoncino di gommapiuma. La polvere aderente al bastoncino potrebbe danneggiare la testina di stampa.

6. Usando un bastoncino di gommapiuma o un panno che non si sfilaccia imbevuto di soluzione detergente, pulire le zone sotto il carrello:
   - L'anello in acciaio inossidabile attorno alla testina
   - Lo spazio tra la testina di stampa e le scanalature delle guide
   - Le parti inferiori delle scanalature delle guide
   - Tutte le altre zone attorno al carrello della testina di stampa che presentano accumuli di inchiostro o sporco.

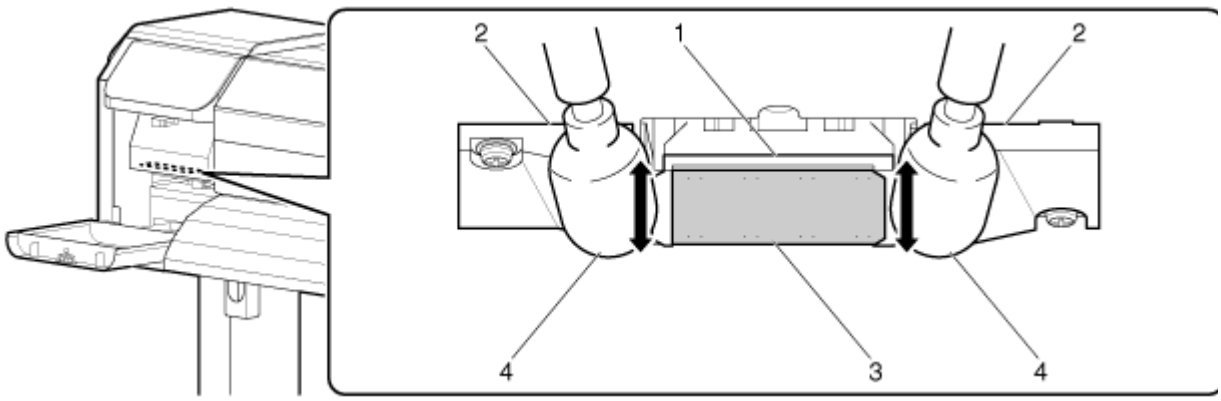

N.	Nome
1	Attorno alla testina di stampa
2	Area di guida della testina
3	Ugello
4	Massa di polvere, inchiostro

7. Ispezionare con cura le zone ai lati della testina di stampa. Nelle fessure tra la testina di stampa e le scanalature delle guide possono accumularsi grandi quantità di inchiostro e polvere.

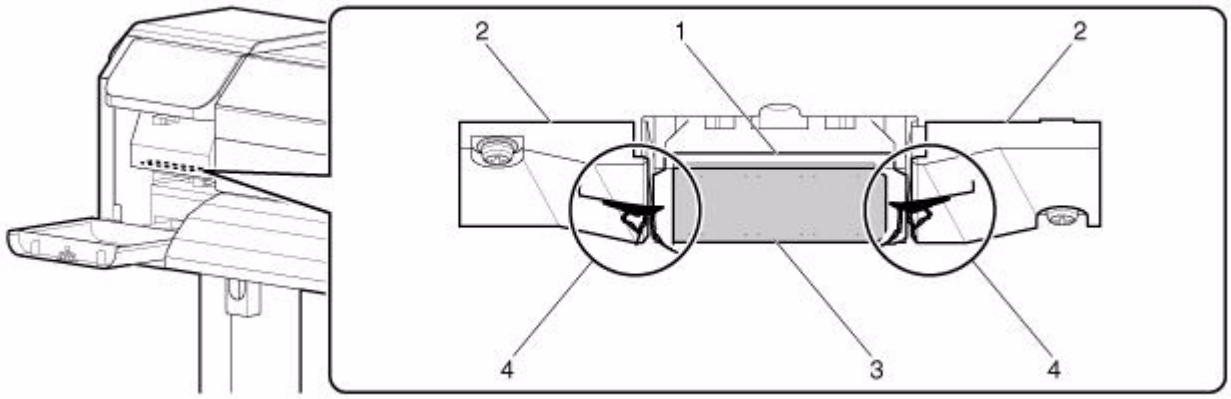

8. Chiudere la copertura di manutenzione nella parte anteriore sinistra della stampante fermamente finché non si blocca.

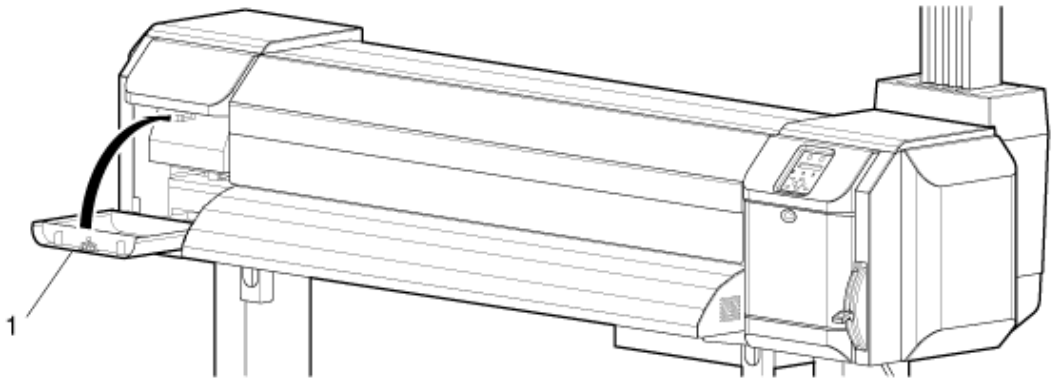

N.	Nome
1	Copertura di manutenzione (sinistra)

9. Premere il pulsante [Invio].

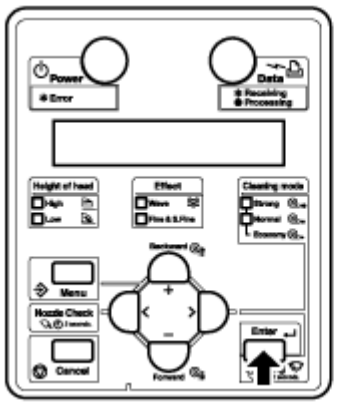

- La testina di stampa ritorna alla posizione originale.
- La lama di pulizia di stampa ritorna alla posizione originale.
- "CR Mainte.: Start" (Manutenzione CR: Avvio) è visualizzato sul pannello di controllo.

10. Premere il pulsante [Annulla] più volte. Sul pannello di controllo è visualizzato "Ready to Print" (Pronta per stampare).

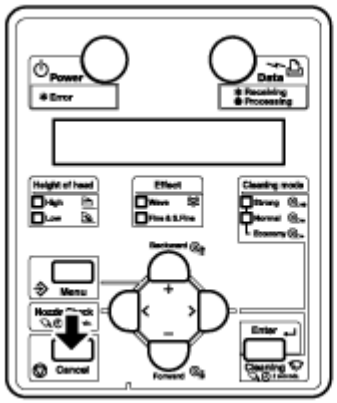

La pulizia attorno alla testina di stampa è completata.

8254E - Pulizia attorno alla testina di stampa

In questa sezione si spiega come pulire attorno alla testina di stampa.

1. Frequenza di pulizia

L'area attorno alla testina di stampa dovrebbe essere pulita una volta a settimana o quando oggetti estranei, come polvere o inchiostro, causano puntini non stampati o quando gocce d'inchiostro restano attaccate attorno alla testina di stampa.

2. Metodo di pulizia

Seguire questa procedura per pulire attorno alla testina di stampa.

ATTENZIONE:

- Proteggere le mani da inchiostro e detergente indossando i guanti in dotazione nel kit di pulizia. Non toccare il tappo di gomma senza guanti. Il grasso presente sulle mani potrebbe impedire al tappo di chiudersi correttamente.

Seguire questa procedura per pulire attorno alla testina di stampa.

Note:

- Prima di iniziare a pulire attorno alla testina di stampa, leggere e comprendere questa procedura, quindi pulire prontamente e accuratamente.
- Quando si pulisce attorno alla testina di stampa, il tappo della testina di stampa deve essere rimosso e la pulizia deve essere completata prima che la testina si secchi. Il tempo raccomandato per la pulizia è di circa quindici minuti.
  Se la pulizia dura più di quindici minuti, interromperla eseguendo i passaggi 7 e 8.
  Effettuare una pulizia della testina, quindi ricominciare la pulizia attorno alla testina di stampa.
  Pulizia della testina
- Usare il bastoncino di gommapiuma per pulire attorno alla testina di stampa.
  Per informazioni sul bastoncino di gommapiuma, vedere Elenco opzioni/materiali.

1. Se la stampante è accesa, verificare quanto segue.
   - La stampa o le altre operazioni non sono in corso.
   - Sul pannello di controllo è visualizzato "Ready to Print" (Pronta per stampare).

2. Visualizzare il menu CR Maintenance (Manutenzione CR) sul pannello di controllo.
   a. Premere il pulsante [Menu]. "Menu 1: Setup>" (Menu 1: Configurazione) viene visualizzato sul pannello di controllo.

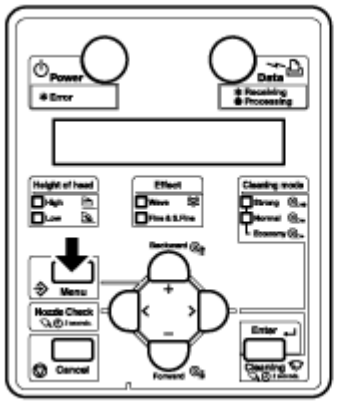

   b. Premere il pulsante [>]. "Set1: MediaType" (Set1: Tipo di supporto) viene visualizzato nel pannello di controllo.

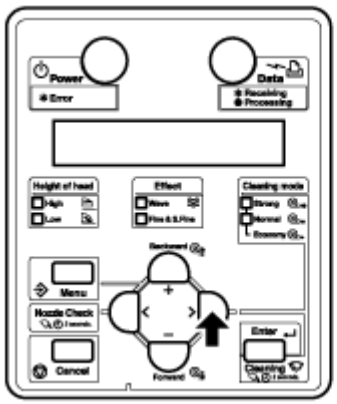

   c. Premere il pulsante [+] o [–] per selezionare "Set20: CR Maintenance" (Manutenzione CR).

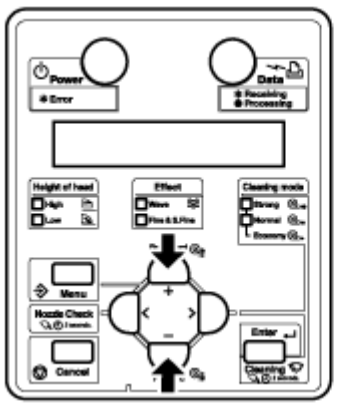

d. Premere il pulsante [Invio]. "CR Mainte.: Start" (Manutenzione CR: Avvio) è visualizzato sul pannello di controllo.

Menu CR Maintenance (Manutenzione CR)

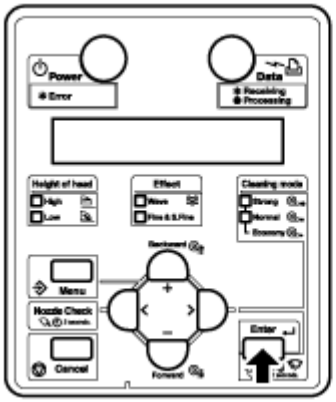

3. Premere il pulsante [Invio].

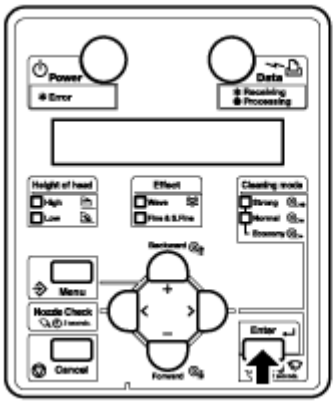

- La manutenzione si avvia.
- La testina di stampa si muove verso sinistra.
- Sul pannello di controllo è visualizzato "CR Maintenance: End" (Manutenzione CR: Fine).

4. Aprire la copertura anteriore.
5. Usando un bastoncino di gommapiuma o un panno che non si sfilaccia, pulire le zone sotto il carrello.
   - L'anello in acciaio inossidabile attorno alla testina
   - Lo spazio tra la testina di stampa e le scanalature delle guide
   - Le parti inferiori delle scanalature delle guide
   - Tutte le altre zone attorno al carrello della testina di stampa che presentano accumuli di inchiostro o sporco.

Nota:

Durante le procedure di pulizia, appoggiare un foglio sulla lastra per evitare che l'inchiostro o la soluzione detergente entri in contatto con la superficie di stampa.

6. Per pulire dietro la testina di stampa, orientare il bastoncino di ovatta parallelamente al rullo di pressione e passarlo dietro il carrello. Muovere il bastoncino in direzione orizzontale o spostare il carrello avanti e indietro.

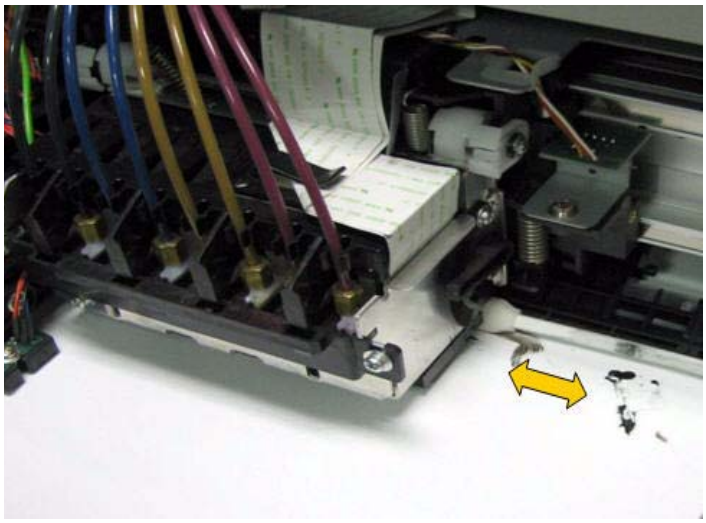

7. Pulire il lato anteriore della testina spostandosi in direzione orizzontale.

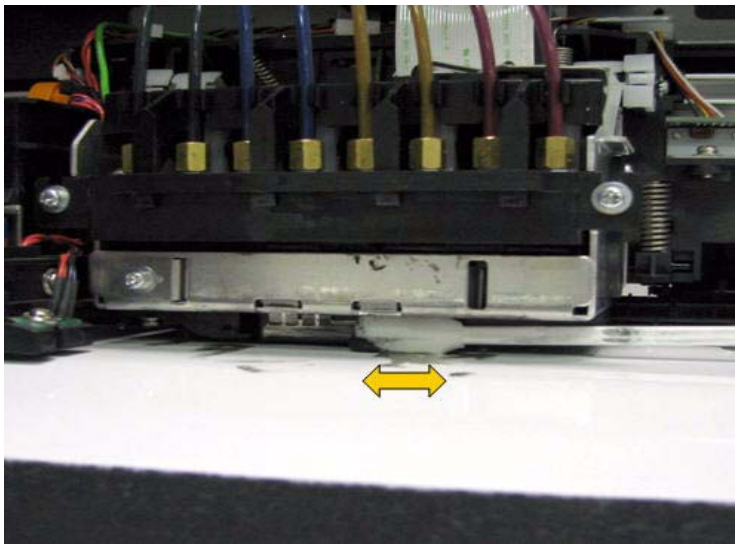

ATTENZIONE:

- Durante la pulizia, fare attenzione a non toccare la superficie degli ugelli. Questa azione potrebbe danneggiare la testina di stampa.

8. Per pulire la zona tra la testina e le scanalature delle guide, collocare il carrello leggermente a destra della lastra. Sfregare la zona sotto la testina usando il bastoncino inumidito di soluzione detergente, avendo cura di non toccare la superficie degli ugelli.

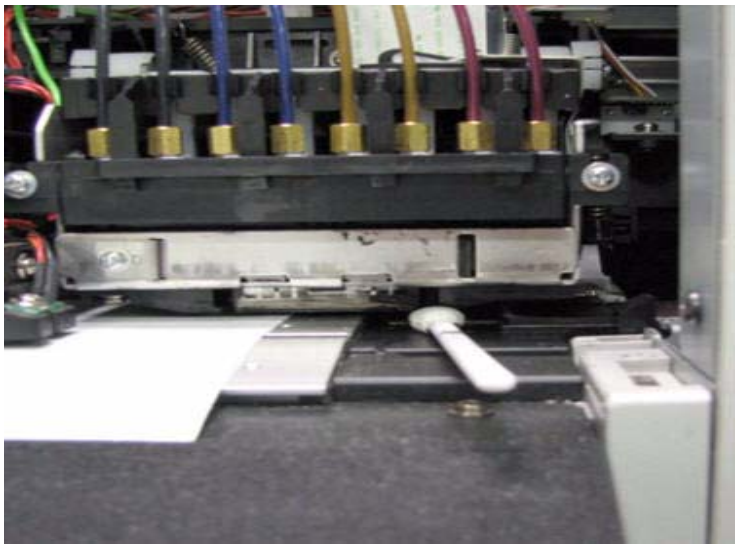

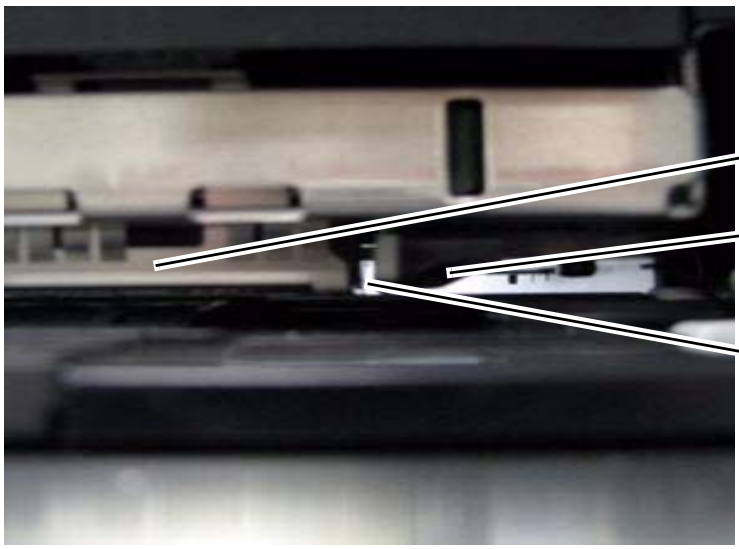

9. Pulire lo spazio tra la testina di stampa e le scanalature delle guide su entrambi i lati della testina.
10. Ripetere la procedura sul lato sinistro della testina spostando il carrello leggermente a sinistra della lastra.
11. Quando la testina è pulita, chiudere la copertura anteriore della stampante.
12. Premere il pulsante [Invio].
    a. La testina di stampa ritorna alla posizione originale.
    b. "CR Mainte.: Start" (Manutenzione CR: Avvio) è visualizzato sul pannello di controllo.

Manutenzione effettuata da un tecnico autorizzato

In questa sezione si descrive la sostituzione periodica delle parti e le ispezioni richieste per la stampante. L'assistenza assicura che la stampante fornisca una qualità di stampa uniforme.

Sostituzione periodica delle parti

Le seguenti parti devono essere sostituite da un tecnico autorizzato secondo la tabella seguente.

8264E - Sostituzione delle parti

Parte	Periodicità
Stazione di manutenzione	Una volta l'anno
Lama	Una volta l'anno
Regolatore di flusso	Una volta l'anno

8254E - Sostituzione delle parti

Parte	Periodicità
Stazione di manutenzione	Una volta l'anno
Lama	Una volta l'anno
Regolatore di flusso	Una volta l'anno

Ispezione periodica

Le seguenti parti devono essere ispezionate secondo la tabella seguente e ripulite e sostituite, se necessario.

Parte	Periodicità	Punto di verifica
Guida supporto Superficie anteriore sotto la lastra	Una volta l'anno	Accumulazione di pulviscolo del supporto Oggetti estranei Danni
Sensore fine temporizzazione (lastra scanalata di riconoscimento del codificatore CR)	Una volta l'anno	Accumulazione di pulviscolo del supporto Oggetti estranei Danni
Binario nella struttura di guida CR	Una volta l'anno	Oggetti estranei
Superficie anteriore del sensore posteriore stampante	Una volta l'anno	Accumulazione di pulviscolo del supporto Oggetti estranei

Immagazzinamento a lungo termine della stampante

Se la stampante verrà messa in deposito per molto tempo, eseguire una pulizia della testina attenendosi alla procedura di lavaggio testina descritta in **Menu Head Wash (Lavaggio testina)**.

7

Appendice

In questo capitolo si descrivono le specifiche, le opzioni e i componenti forniti con questa stampante.

Specifiche del prodotto

8264E - Specifiche della stampante

Articolo	Specifiche tecniche
Nome modello	Stampante a colori per grandi formati Xerox 8264E
Metodo di stampa	Sistema di azionamento piezoelettrico su richiesta
Sistema di azionamento	Unità azionamento servomotore c.c. controllato dal firmware
Sistema di alimentazione supporti	Sistema complessivo rulli di pressione multipunto
Sistema di fissaggio supporti	Sistema di abbassamento rullo di pressione tramite leva manuale
Alimentazione/espulsione supporti	Alimentazione posteriore/Espulsione anteriore
Diametro esterno del supporto su rullo	Max 150 mm (6")
Peso del supporto su rullo	Max 30 kg (66 lb)
Lunghezza massima del supporto di stampa	50 m (164 ft)
Larghezza massima del supporto di stampa	1.625 mm (65")
Spessore massimo del supporto di stampa	0,3 mm (0,012")
Massima lunghezza di stampa	18 m (59 ft)
Larghezza massima di stampa	1.615 mm (64")
Margini di stampa	Anteriore: Fino a 15 mm (0,6") Posteriore: 5 mm (0,6") Sinistra: 5 - 25 mm (0,6 - 1") Destra: 5 - 25 mm (0,6 - 1")
Sistema di taglio supporti	Sistema di taglio manuale orizzontale

Articolo		Specifiche tecniche
Regolazione dell'altezza della testina		Normale (Bassa)/Alta (regolazione a due fasi)
CPU		CPU RISC a 64 bit
Memoria		128 MB
Comando		MH-RTL (RTL-PASS)
Interfaccia		Interfaccia di rete (Ethernet IEEE 802.3)
Sistema di alimentazione	Inchiostro	Fornito attraverso i tubi da ognuna delle quattro cartucce a colori
	Cartuccia	Nero, Ciano, Magenta, Giallo: 220 ml ± 5 ml (6,6 oz ± 0,15 oz)
		Nero, Ciano, Magenta, Giallo: 440 ml
Condizioni ambientali	Sistema operativo	Temperatura: Da 20°C a 32°C (Da 68°F a 90°F) Umidità: da 40 % a 60 %, senza condensa
	Copertura accuratezza di stampa	Temperatura: Da 22°C a 30°C (Da 72°F a 86°F) Umidità: da 40 % a 60 %, senza condensa
	Frequenza di sostituzione	Temperatura: Entro 2°C (3,6°F) in un'ora Umidità: entro il 5 % per un'ora
	Ambiente di archiviazione (inchiostro non pieno)	Temperatura: Da –20°C a 60°C (Da -4°F a 140°F) Umidità: Da 20 % a 80 %, senza condensa Durata in magazzino: sei mesi
	Ambiente di archiviazione (inchiostro pieno)	Temperatura: Da -10°C a 40°C (Da 14°F a 104°F) Umidità: Da 20 % a 80 %, senza condensa Durata in magazzino: quattro giorni a 32°C (90°F) o più
Alimentazione	Tensione di alimentazione	90 - 132 V CA / 198 - 264 V CA
	Frequenza	50/60 Hz ± 1 Hz
Consumo energetico	Stampa	1.200 W (riscaldatore acceso)
	Standby	40 W o meno (quando il riscaldatore di standby è spento)
Dimensioni esterne	Altezza	1.262 mm (51") (incluso il sostegno)
	Larghezza	2.698 mm (108")
	Profondità	845 mm (34")
Peso		173 kg (382 lb) (incluso il sostegno)

8254E - Specifiche della stampante

Articolo		Specifiche tecniche
Nome modello		Stampante a colori per grandi formati Xerox 8254E
Metodo di stampa		Sistema di azionamento piezoelettrico su richiesta
Sistema di azionamento		Unità azionamento servomotore c.c. controllato dal firmware
Sistema di alimentazione supporti		Sistema complessivo rulli di pressione multipunto
Sistema di fissaggio supporti		Sistema di abbassamento rullo di pressione tramite leva manuale
Alimentazione/espulsione supporti		Alimentazione posteriore/Espulsione anteriore
Diametro esterno del supporto su rullo		Max 150 mm (6")
Peso del supporto su rullo		Max 19 kg (4")
Lunghezza massima del supporto di stampa		50 m (164 ft)
Larghezza massima del supporto di stampa		1.371,5 mm (54,9")
Spessore massimo del supporto di stampa		0,3 mm (0,012")
Larghezza massima di stampa	Stampa unidirezionale	1.355,5 mm (54,2")
	Stampa bidirezionale	1.336,5 mm (53,5")
Margini di stampa		Anteriore: 3 mm (0,012") Posteriore: 3 mm (0,012") Sinistra: 3 mm (0,012") Destra: 3 mm (0,012")
Sistema di taglio supporti		Sistema di taglio manuale orizzontale
Regolazione dell'altezza della testina		Normale (Bassa)/Alta (regolazione a due fasi)
CPU		CPU RISC a 64 bit
Memoria		128 MB
Comando		MH-RTL (RTL-PASS)
Interfaccia		Interfaccia di rete (Ethernet IEEE 802.3)
Sistema di alimentazione	Inchiostro	Fornito attraverso i tubi da ognuna delle quattro cartucce a colori
	Cartuccia	Nero, Ciano, Magenta, Giallo: 220 ml ± 5 ml (6,6 oz ± 0,15 oz)

Articolo		Specifiche tecniche
Condizioni ambientali	Sistema operativo	Temperatura: Da 20°C a 32°C (Da 68°F a 90°F) Umidità: da 40 % a 60 %, senza condensa
	Copertura accuratezza di stampa	Temperatura: Da 22°C a 30°C (Da 72°F a 86°F) Umidità: da 40 % a 60 %, senza condensa
	Frequenza di sostituzione	Temperatura: Entro 2°C (3,6°F) in un'ora Umidità: entro il 5 % per un'ora
	Ambiente di archiviazione (inchiostro non pieno)	Temperatura: Da –20°C a 60°C (Da -4°F a 140°F) Umidità: Da 20 % a 80 %, senza condensa Durata in magazzino: sei mesi
	Ambiente di archiviazione (inchiostro pieno)	Temperatura: Da -10°C a 40°C (Da 14°F a 104°F) Umidità: Da 20 % a 80 %, senza condensa Durata in magazzino: quattro giorni a 32°C (90°F) o più
Alimentazione	Tensione di alimentazione	90 - 132 V CA / 198 - 264 V CA
	Frequenza	50/60 Hz ± 1 Hz
Consumo energetico	Stampa	1.260 W (riscaldatore acceso)
	Standby	40 W o meno (quando il riscaldatore di standby è spento)
Dimensioni esterne	Altezza	1.218 mm (49") (incluso il sostegno)
	Larghezza	1.875 mm (75")
	Profondità	685 mm (27")
Peso	Stampante	58,0 kg (127,6 lb)
	Sostegno	21,3 kg (46,9 lb)
	Totale	79,3 kg (174,5 lb)

Specifiche dell'interfaccia

In questa sezione si descrivono le specifiche di ciascun tipo di interfaccia supportata da questo prodotto.

Specifiche dell'interfaccia di rete

Articolo	Specifiche tecniche
Tipo di rete	Ethernet IEEE802.3
Interfaccia di rete	10BASE-T/100BASE-TX tipo a trasferimento automatico (Connettore RJ-45 cavo a doppino incrociato) Trasferimento automatico MDI/MDI-X
Protocollo corrispondente	TCP/IP

Elenco opzioni/materiali

Per maggiori informazioni sulle opzioni e sui materiali di consumo, contattare il rivenditore Xerox di zona.

Materiali di consumo

Articolo	Modello stampante	N. parte	Note
Supporto di stampa	Entrambi		
Cartucce inchiostro	Entrambi	106R01227	Nero 220ML
		106R01228	Ciano 220ML
		106R01229	Magenta 220ML
		106R01230	Giallo 220ML
	8264E soltanto	106R01251	Nero 440ML
		106R01252	Ciano 440ML
		106R01253	Magenta 440ML
		106R01254	Giallo 440ML
Cartuccia di pulizia	Entrambi	108R00735	
Spugna della vaschetta per gli spruzzi	8264E soltanto	108R00859	Usata durante lo spruzzo della testina. In dotazione con la stampante.
Pinzette	8264E soltanto		Generiche. Usate per rimuovere le spugnette della vaschetta per gli spruzzi. Menzionate nella Guida per l'utente, ma non fornite con la stampante.
Bastoncino di pulizia	8264E soltanto	108R00858	Utilizzato per pulire le testine e le lame di pulizia. In dotazione con la stampante.
Panno in polyknit	8254E soltanto	108R00857	Utilizzato per pulire le testine e le lame di pulizia. In dotazione con la stampante.
Soluzione di pulizia	Entrambi		
Contenitore liquido di scarto		053n00293	

xerox