XEROX®

Versione 1.2, Gennaio 2008

Copiatrice/stampante Xerox 4595 - Guida introduttiva

Preparazione a cura di:
Xerox Corporation
Global Knowledge & Language Services
800 Phillips Road
Building 218
Webster, New York 14580

Traduzione a cura di:
Xerox
GKLS European Operations
Bessemer Road
Welwyn Garden City
Hertfordshire
AL7 1BU
Regno Unito

©Copyright 2008 by Xerox Corporation. Tutti i diritti riservati.
La protezione dei diritti d'autore è rivendicata tra l'altro per tutte le forme e i contenuti di materiale e informazioni soggetti al diritto d'autore, come ammesso attualmente dalla legge scritta o giudiziale, o come successivamente concesso, compreso, senza limitazioni, il materiale generato dai programmi software e visualizzato sullo schermo, quale stili, moduli, icone, schermi, aspetti e così via.

Xerox® e tutti i prodotti Xerox e rispettivi numeri citati in questa pubblicazione sono marchi registrati di XEROX CORPORATION. Si riconoscono anche marchi o marchi registrati di altre società citati in questa guida.

Microsoft, MS-DOS, Windows, Windows NT, Microsoft Network e Windows Server sono marchi o marchi registrati di Microsoft Corporation negli Stati Uniti e/o in altri paesi. Novell, NetWare, IntranetWare e NDS sono marchi registrati di Novell, Inc. negli Stati Uniti e/o in altri paesi. Adobe, Acrobat, PostScript, PostScript3 e il logo PostScript sono marchi registrati di Adobe Systems Incorporated. Apple, AppleTalk, EtherTalk, LocalTalk, Macintosh, MacOS e TrueType sono marchi registrati di Apple Computer, Inc. negli Stati Uniti e/o in altri paesi. HP, HPGL, HPGL/2 e HP-UX sono marchi registrati di Hewlett-Packard Corporation.
Tutti i prodotti/marchi citati sono marchi o marchi registrati dei rispettivi proprietari.

Indice generale

1. Descrizione del prodotto 1-1

Fonti di informazioni correlate 1-1
Aggiornamenti della documentazione per l'utente 1-1
Componenti della macchina 1-2
Pannello comandi 1-9
Accensione e spegnimento 1-12
Accensione 1-12
Spegnimento 1-13
Interruttore di sicurezza 1-13
Modo Economizzatore 1-14

2. Operazioni di base 2-1

Copiatura e scansione di base 2-1
Caricamento dei documenti 2-2
Procedura di copiatura/scansione 2-3
Annullamento di un lavoro di copiatura o di scansione 2-10
Stampa 2-12
Utilizzo della funzione Lavori di copia e stampa 2-13

3. Caricamento della carta 3-1

Informazioni sulla carta 3-1
Tipi di carta nei vassoi 3-1
Selezione automatica dei vassoi 3-1
Caricamento della carta nei vassoi 1 e 2 3-2
Caricamento della carta nei vassoi 3 e 4 3-3
Caricamento della carta nel vassoio 5 (Bypass) 3-4
Caricamento della carta nel modulo vassoi 6 e 7 (HCF) opzionale 3-5
Caricamento della carta nell'alimentatore ad alta capacità per grandi formati opzionale (vassoio 6) 3-6
Caricamento della carta nel vassoio 8 (inseritore di post-elaborazione) . . 3-8
Caricamento di inserti a rubrica in un vassoio qualunque 3-9

Caricamento degli inserti a rubrica nel vassoio 5 (bypass) o nel vassoio 8 (inseritore di post-elaborazione) 3-9
Caricamento degli inserti nei vassoi 3 e 4 3-10
Caricamento di inserti nel vassoio 5 (bypass) 3-11
Caricamento degli inserti nel vassoio 8 (inseritore di post-elaborazione) 3-12
Modifica/Conferma delle impostazioni dei vassoi 3-12
Modifica/Conferma delle impostazioni dei vassoi dalla schermata Tutti i servizi 3-12
Copia e stampa su supporti a rubrica 3-14
Lavoro di copiatura con supporti a rubrica 3-14
Stampa sugli inserti a rubrica con il driver di stampa PCL in rete 3-15
Stampa sugli inserti a rubrica con il driver di stampa PS in rete 3-15

4. Manutenzione 4-1

Materiali di consumo 4-1
Unità sostituibili dal cliente (CRU - Customer Replaceable Units) 4-2

5. Problemi e soluzioni 5-1

Eliminazione degli errori 5-1
Problemi di qualità immagine 5-1
Inceppamenti carta 5-2

6. Avvisi e note sulla sicurezza 6-1

Note sulla sicurezza 6-1
Sicurezza elettrica 6-1
Dispositivo di scollegamento 6-2
Sicurezza laser 6-3
Nord America 6-3
Europa e altri mercati 6-4
Standard di sicurezza 6-5
Nord America 6-5
Europa e altri mercati 6-5
Sicurezza durante le operazioni di manutenzione 6-5
Sicurezza operativa 6-6
Sicurezza e ozono 6-7
Avvisi 6-7
Emissioni di radiofrequenza 6-7

SELV. 6-8
Certificazioni in Europa. 6-9
Copie illegali 6-10
Negli Stati Uniti 6-10
In Canada 6-12
In paesi diversi da USA e Canada 6-13
Note relative all'ambiente per gli Stati Uniti 6-13
Riciclaggio e smaltimento del prodotto. 6-14

1. Descrizione del prodotto

PUNTO CHIAVE: Le schermate riportate nella presente guida potrebbero essere diverse da quelle effettivamente visualizzate nel sistema, in quanto variano a seconda del sistema utilizzato e del mercato di appartenenza. Di conseguenza, sono semplicemente indicative del tipo di schermate che *potrebbero* essere visualizzate su un particolare sistema.

Fonti di informazioni correlate

In questa sezione vengono descritte le guide fornite con la macchina.

- **Guida per l'utente:** questa guida descrive tutte le procedure necessarie per eseguire la copiatura, la stampa e la scansione dei lavori e per eliminare gli inceppamenti della carta; contiene inoltre informazioni sulla sicurezza.
- **System Administrator Guide (Guida per l'amministratore di sistema, solo in lingua inglese):** gli amministratori di sistema utilizzano questa guida per selezionare le impostazioni/i valori predefiniti della macchina e l'ambiente di rete.
- **Guida per l'utente PostScript:** questa guida fornisce informazioni relative all'installazione del driver di stampa, alla configurazione dell'ambiente della stampante e al CD delle utilità CentreWare.

Aggiornamenti della documentazione per l'utente

È possibile ottenere la documentazione e le informazioni sul prodotto più aggiornate dal sito **www.xerox.com**. Procedere in uno dei seguenti modi:

- Digitare il numero del prodotto (ad es., 4110, 4595) nel campo di ricerca e selezionare **Ricerca**.
- Selezionare il collegamento **Supporto e Driver** e individuare la propria stampante usando le opzioni di ricerca.

Per disporre di una documentazione sempre aggiornata per il prodotto, visitare regolarmente il sito **www.xerox.com**.

Componenti della macchina

AVVERTENZA: Per evitare infortuni, non toccare le aree contrassegnate da un'etichetta che indica alta temperatura.

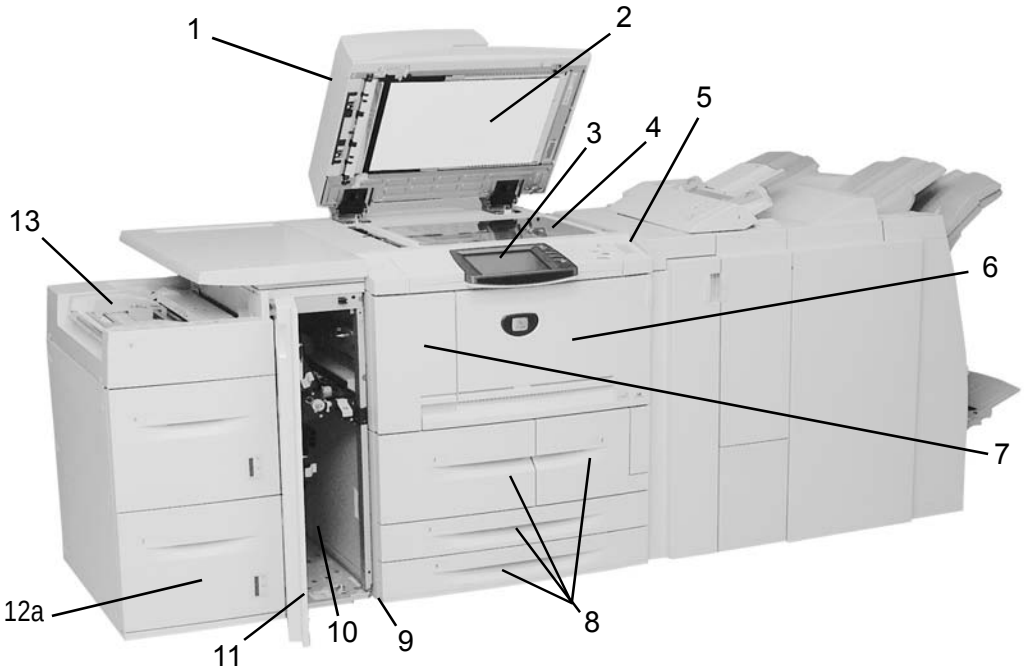

N.	Componente	Funzione
1	DADF	Alimentatore automatico fronte/retro
2	Copertura documento	Mantiene in posizione il documento sulla lastra di esposizione.
3	Pannello comandi	Il pannello comandi comprende lo schermo sensibile e la tastierina numerica. Vedere “Pannello comandi” a pagina 1-9.
4	Lastra di esposizione	Mettere un documento sulla lastra per copiarlo.
5	Interruttore di alimentazione	Inserisce e disinserisce l'alimentazione elettrica della macchina.
6	Copertura anteriore	Aprire questa copertura per eliminare inceppamenti carta e sostituire i contenitori del toner di scarto.
7	Copertura sinistra	Aprire questa copertura per sostituire la cartuccia del toner.
8	Vassoi 1, 2, 3, 4	Contengono i supporti utilizzati per la copiatura o la stampa.
9	Ruote orientabili	Consentono di bloccare le rotelle della macchina. Bloccare le rotelle orientabili dopo avere posizionato la macchina.
10	Copertura inferiore sinistra	Aprire questa copertura per eliminare gli inceppamenti della carta.
11	Copertura anteriore per i vassoi opzionali 6 e 7	Aprire questa copertura per accedere alla copertura inferiore sinistra. Questa copertura e i vassoi 6 e 7 fanno parte dell'alimentatore ad alta capacità (HCF) opzionale.
12a	Vassoi 6, 7 (HCF opzionale)	Contengono i supporti utilizzati per la copiatura o la stampa.
12b	Vassoio 6 (OHCF opzionale)	Come alternativa al modulo HCF a due vassoi, l'alimentatore ad alta capacità per grandi formati (OHCF) opzionale consente di alimentare i supporti di formato SRA3/13 x 19 pollici.
13	Vassoio 5 (bypass)	Consente di caricare supporti non standard, quali supporti pesanti o speciali, che non possono essere caricati nei vassoi 1-4.

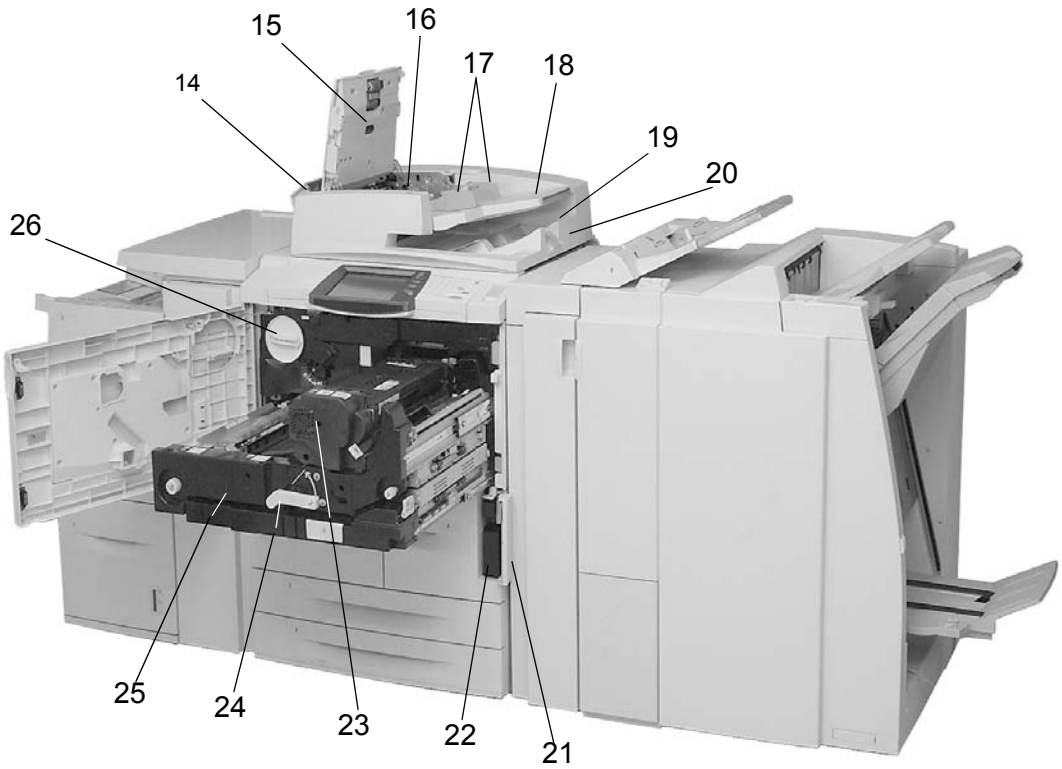
15
16
17
18
14
19
20
26
25
24
23
22
21

N.	Componente	Funzione
14	Copertura sinistra	Aprire per accedere alla copertura superiore e rimuovere inceppamenti della carta.
15	Copertura anteriore	Aprire per rimuovere inceppamenti della carta.
16	Spia di conferma	Si illumina quando un documento è caricato correttamente.
17	Guide originali	Utilizzare queste guide per allineare i bordi del documento.
18	Vassoio dell'alimentatore automatico	Caricare i documenti in questo vassoio.
19	Vassoio ricezione originali	Riceve i documenti scansiti.
20	Fermo documenti	Tiene fermi i documenti di grandi dimensioni, ad esempio 11 x 17 poll./A3. Quando non è in uso, lasciarlo in posizione verticale.
21	Copertura del contenitore toner di scarto	Aprire questa copertura per rimuovere il contenitore del toner di scarto.
22	Contenitore toner di scarto	Raccoglie il toner usato.
23	Fusore	Fonde l'immagine sulla carta. Il fusore è estremamente caldo e, se non vengono seguite le istruzioni di eliminazione degli inceppamenti, può causare infortuni.
24	Leva	Utilizzata per estrarre il modulo di trasferimento.
25	Modulo di trasferimento	Copia l'immagine dal fotoricettore sulla carta. Aprire il modulo per rimuovere gli inceppamenti della carta.
26	Cartuccia toner	Fornisce il toner per imprimere l'immagine sulla carta.

Stazione di finitura D

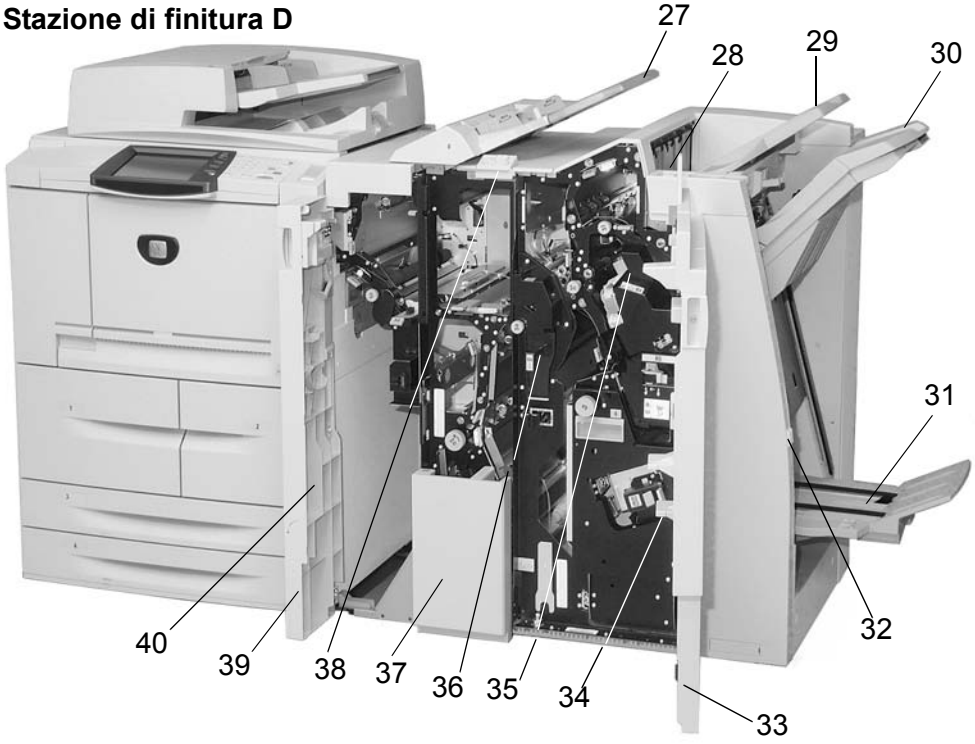

N.	Componente	Funzione
27	Inseritore di post-elaborazione (vassoio per copertine/divisori per trasparenti)/vassoio 8	Caricare qui i supporti per le copertine o i divisori per trasparenti. I supporti caricati qui non vengono utilizzati per l'esecuzione di copie.
28	Pulsante dispositivo antiarricciatura	Se si utilizza carta particolarmente leggera, premere questo pulsante per eliminare l'arricciatura delle stampe.
29	Vassoio di ricezione	Le copie vengono inviate a questo vassoio quando sono selezionate funzioni di uscita specifiche, quali Ordinamento automatico, Fascicolate, Non fascicolate e Normale.
30	Vassoio della stazione di finitura	Riceve le copie quando si selezionano copie con pinzatura, perforazione e piegatura a Z.
31	Vassoio di ricezione libretti	Riceve le copie quando si selezionano copie con piegatura doppia o con piegatura doppia e pinzatura.
32	Pulsante vassoio di ricezione libretti	Premere questo pulsante per inviare i libretti nell'area di uscita e recuperarli.
33	Copertura destra	Aprire la copertura per sostituire i punti metallici, rimuovere la carta e i punti inceppati nonché i residui di perforazione.
34	Cartucce punti per libretti	Sono disponibili due cartucce punti per i libretti. Estrarre le cartucce per caricare nuovi punti e rimuovere quelli inceppati.
35	Cartuccia pinzatrice	Contiene i punti metallici; estrarre questa cartuccia per caricare nuovi punti e rimuovere quelli inceppati.
36	Contenitore di residui di perforazione	Raccoglie i residui di perforazione dalla perforatrice. Aprire il contenitore per togliere i residui di perforazione.
37	Vassoio di ricezione per piegatura tripla (opzionale)	Riceve le copie quando si selezionano copie con piegatura tripla.
38	Pulsante vassoio di ricezione per piegatura tripla	Premere questo pulsante per aprire il vassoio di ricezione per piegatura tripla.
39	Copertura sinistra	Aprire questa copertura per accedere alla macchina ed eliminare gli inceppamenti carta.
40	Area di conservazione della cartuccia della pinzatrice	Consente di conservare la cartuccia punti di riserva (stazione di finitura D).

NOTA 1: *In questa guida, la stazione di finitura D, la stazione di finitura libretto D o la stazione di finitura D2 possono essere chiamate semplicemente stazione di finitura.*

NOTA 2: *In questa guida, l'alimentatore automatico fronte/retro viene abbreviato in alimentatore automatico o DADF.*

Stazione di finitura D2

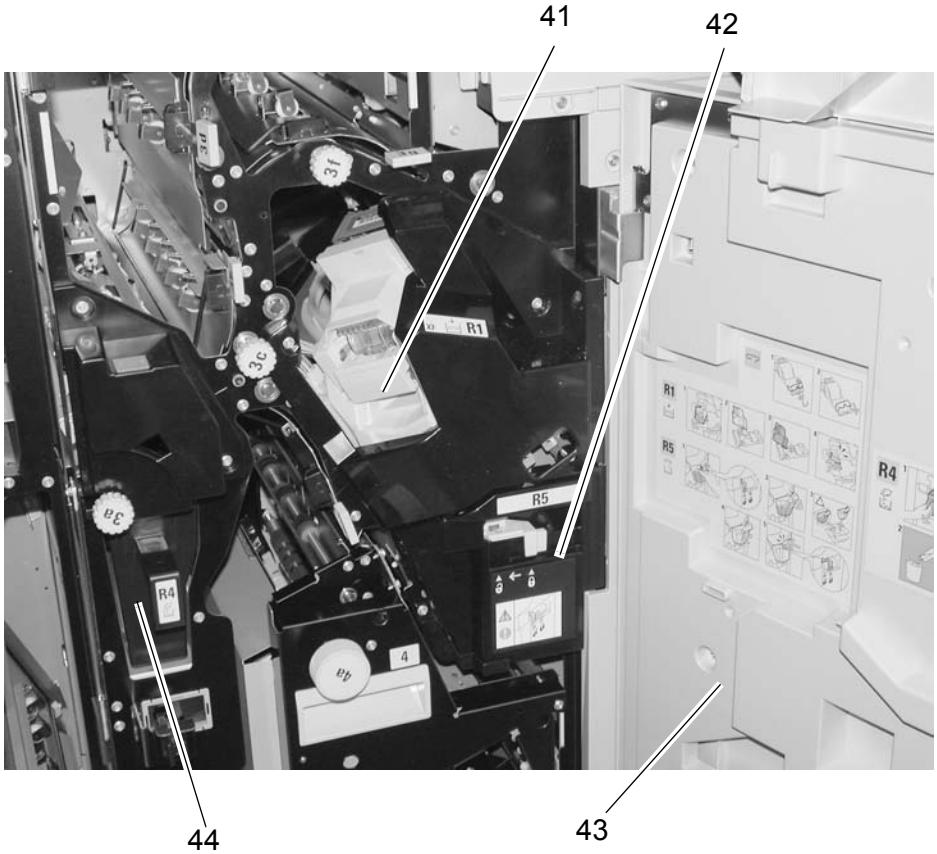

N.	Componente	Funzione
41	Cartuccia pinzatrice	Contiene i punti metallici; estrarre questa cartuccia per caricare nuovi punti e rimuovere quelli inceppati.
42	Contenitore dei punti di scarto	Raccoglitore dei punti di scarto; rimuoverlo quando è pieno (solo con la stazione di finitura D2).
43	Copertura destra	Aprire la copertura per sostituire i punti metallici, rimuovere la carta e i punti inceppati nonché i residui di perforazione.
44	Inseritore di post-elaborazione (vassoio per copertine/divisori per trasparenti)/vassoio 8	Caricare qui i supporti per le copertine o i divisori per trasparenti. I supporti caricati qui non vengono utilizzati per l'esecuzione di copie.

Pannello comandi

Il pannello comandi comprende lo schermo sensibile, i pulsanti Percorso, i pulsanti Funzione e la tastierina numerica.
La seguente tabella riporta i nomi e le funzioni dei componenti del pannello comandi.

Pannello comandi internazionale (senza parole)

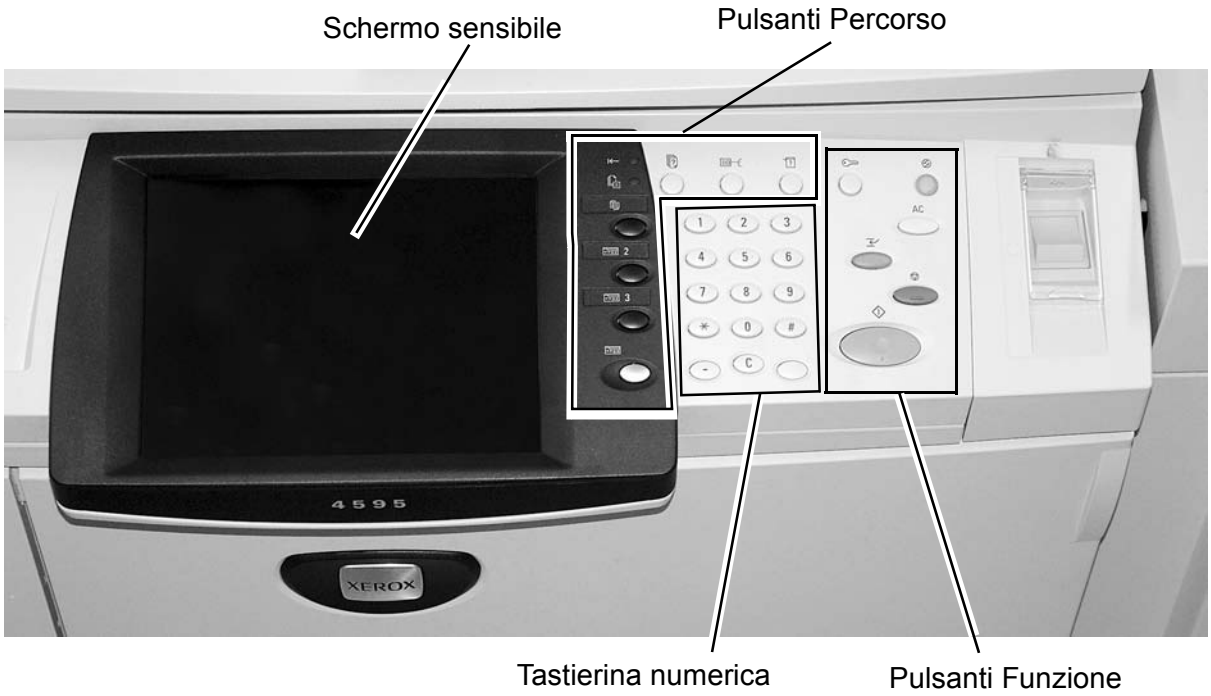

Pannello comandi con parole

Componente	Funzione
Schermo sensibile	Consente di effettuare le selezioni sfiorando semplicemente lo schermo.
Tastierina numerica 	Premere questi pulsanti per inserire il numero di copie, password e altri valori numerici.
Pulsanti Percorso 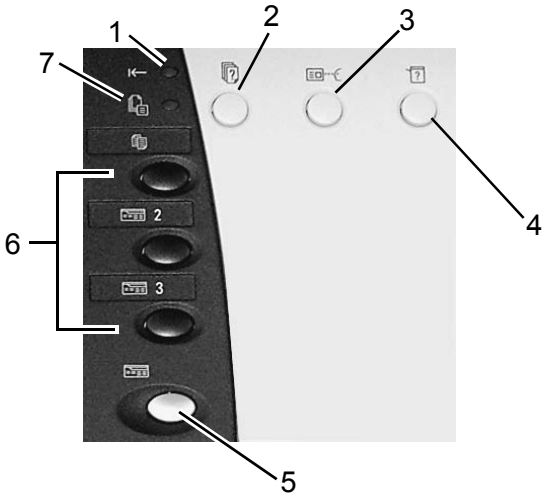 	1 Spia Online: questa spia si accende quando la macchina trasmette dei dati o li riceve da un client. 2 Stato lavoro: premere questo pulsante per confermare o annullare lavori in esecuzione o completati o per confermare o stampare documenti salvati. 3 Verifica: premere questo pulsante per aprire la schermata di verifica e controllare le funzioni di copia, fax e scansione le cui impostazioni predefinite sono state modificate. È inoltre possibile controllare le informazioni relative alla destinazione per l'invio di e-mail. 4 Stato macchina: premere questo pulsante per controllare lo stato della macchina, i contatori, lo stato dei materiali di consumo e per stampare i rapporti. 5 Tutti i servizi: visualizza la schermata dei menu principale. 6 Pulsanti di personalizzazione 1, 2, 3: utilizzare questi pulsanti per accedere alle funzioni di copiatura o altre funzioni personalizzate. 7 Spia Lavori in memoria: questa spia si accende quando vengono memorizzati dati nella memoria della macchina.

Componente	Funzione
Pulsanti Funzione 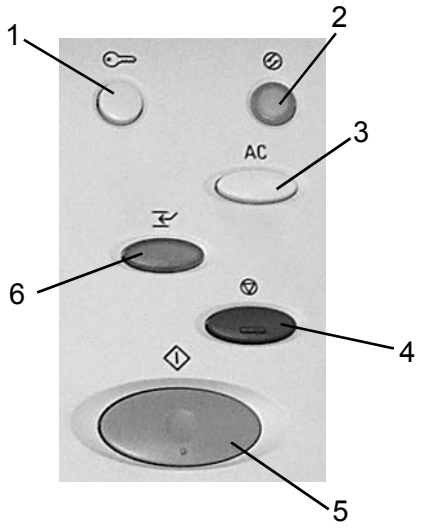 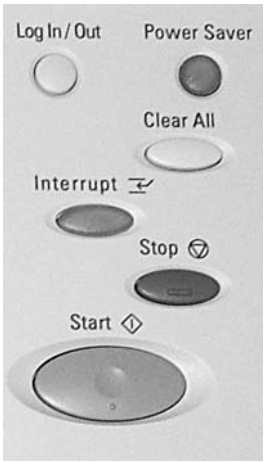 	1 Accesso: questo pulsante viene utilizzato dall'amministratore del sistema per accedere al modo amministratore oppure al modo Impostazione accesso/Auditron. 2 Economizzatore: si accende quando è attivo il modo Economizzatore della macchina. Per annullare tale modalità, premere questo pulsante. 3 Cancella tutto: premere questo pulsante per cancellare tutta la programmazione e ripristinare le impostazioni predefinite della macchina. 4 Arresto: premere questo pulsante per arrestare il lavoro o le comunicazioni in corso. 5 Avvio: premere questo pulsante per avviare il processo di copiatura. 6 Interruzione: se si preme questo pulsante, il lavoro di copiatura o di stampa viene interrotto per dare priorità a un altro lavoro; la spia dell'indicatore di interruzione si accende. Al termine del lavoro urgente, premere nuovamente il pulsante per riprendere il lavoro interrotto.

Accensione e spegnimento

Accendere la macchina. Il riscaldamento della macchina richiede circa 5 minuti, trascorsi i quali è possibile eseguire le copie. Spegnere la macchina a fine giornata oppure quando non viene utilizzata per lunghi periodi di tempo. Utilizzare la funzione Economizzatore per ridurre il consumo energetico della macchina.

Per informazioni sulla funzione di risparmio energetico, vedere “Modo Economizzatore” a pagina 1-14.

Accensione

Per accendere la macchina, effettuare la seguente procedura.

1. Aprire la copertura.
2. Portare l'interruttore di alimentazione in posizione [|].

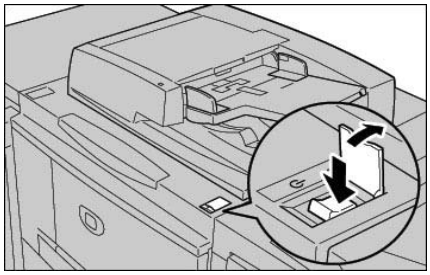

NOTA: *il messaggio "**Attendere...**", che appare sul pannello comandi, indica che la macchina è in fase di riscaldamento. Non è possibile utilizzare la macchina durante il riscaldamento.*

Spegnimento

Per spegnere la macchina, effettuare la seguente procedura.

1. Prima di spegnere la macchina, accertarsi che i lavori di copiatura e di stampa siano completati. Accertarsi anche che la spia **<Online>** sia spenta.

   PUNTO CHIAVE 1: Se si spegne la macchina prima che i lavori di copiatura o di stampa siano completati, i dati in corso di elaborazione vengono persi.

   PUNTO CHIAVE 2: Non spegnere mai la macchina nelle seguenti condizioni:

   – durante la ricezione dei dati
   – durante la stampa dei lavori
   – durante la copiatura dei lavori
   – durante la scansione

2. Portare l'interruttore di alimentazione in posizione [⏻].

   PUNTO CHIAVE: Il processo di spegnimento prosegue internamente dopo che è stato premuto l'interruttore. Per questo motivo, non staccare immediatamente il cavo di alimentazione dalla presa.

   NOTA: *Dopo lo spegnimento, attendere dieci secondi prima di riaccendere la macchina.*

Interruttore di sicurezza

Questo prodotto è dotato di un interruttore di sicurezza automatico.

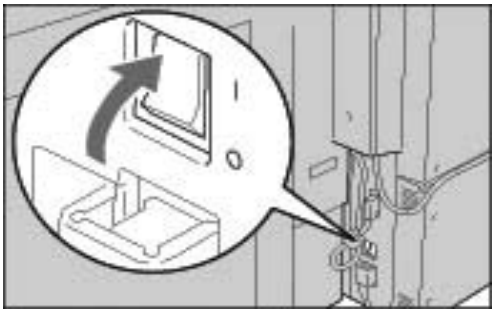

L'interruttore di sicurezza è normalmente **attivato** (posizione "**I**"), come illustrato. Se viene interrotta l'alimentazione elettrica alla macchina, l'interruttore di sicurezza scatta e viene **disattivato** (posizione “**O**”).

Se l'interruttore di sicurezza è **disattivato** (posizione "**O**"), rivolgersi al centro di assistenza clienti in quanto si è probabilmente verificata una condizione anomala.

Modo Economizzatore

La macchina è dotata della funzione Economizzatore che riduce automaticamente il consumo energetico dopo un periodo di inattività. La funzione Economizzatore possiede due modalità, **Modo alimentazione ridotta** e **Modo sospensione**.

La macchina entra in **Modo alimentazione ridotta** dopo che rimane inattiva per un intervallo di tempo prestabilito. Una volta attivata questa modalità, la macchina vi rimane fino a quando non viene utilizzata oppure fino a quando scade l'intervallo di tempo prestabilito. Se la macchina continua a rimanere inattiva, entra in **Modo sospensione**.

Ad esempio: il Modo alimentazione ridotta è impostato su 15 minuti e il Modo sospensione su 60 minuti. Se la macchina rimane inattiva per 15 minuti, entra in Modo alimentazione ridotta. Se la macchina continua a rimanere inattiva per altri 45 minuti, entra in Modo sospensione.

PUNTO CHIAVE: Il periodo di riscaldamento della macchina dal Modo sospensione è più lungo rispetto a quello necessario dal Modo alimentazione ridotta.

2. Operazioni di base

Copiatura e scansione di base

Copiatura

Questa funzione e le rispettive opzioni consentono di copiare gli originali e di effettuare una delle seguenti operazioni:

- Stampare immediatamente copie dell'originale.
- Stampare le copie e salvare l'originale scansito per utilizzarlo in futuro.
- Salvare l'originale scansito per utilizzarlo in futuro senza stamparlo immediatamente.

Scansione

Questa funzione e le rispettive opzioni consentono di scansire gli originali e di effettuare una delle seguenti operazioni:

- Inviare i dati scansiti come allegati e-mail all'indirizzo designato.
- Salvare i dati scansiti nella mailbox della macchina.
- Salvare sul server i dati scansiti come modello lavoro.
- Inviare i dati scansiti a una workstation in rete utilizzando il protocollo FTP (file transfer protocol) o SMB (server message block).

NOTA: *Per ulteriori informazioni sulle funzioni di copiatura e scansione, fare riferimento alla Guida per l'utente.*

Caricamento dei documenti

Le aree di inserimento dei documenti sono le seguenti:

- **DADF:** utilizzare l'alimentatore automatico per un foglio singolo o per più fogli.
- **Lastra di esposizione:** utilizzare la lastra per un foglio singolo o per documenti rilegati, quali i libri.

DADF

L'alimentatore DADF supporta documenti composti da un foglio singolo o da più fogli di formato compreso tra A5 (140 x 216 mm), (alimentazione dal lato corto - SEF) o (alimentazione dal lato lungo - LEF) e A3 (279 x 432 mm) (SEF).

L'alimentatore DADF è in grado di rilevare automaticamente solo documenti di formato standard. Per documenti di formato non standard, inserire il valore nel campo **Formato originale**.

Nell'alimentatore DADF sono accettati i seguenti valori in relazione ai supporti.

Tipo di documento (grammatura)	Numero di fogli
Carta leggera (38-49 g/m²)	250 fogli
Carta standard (50-80 g/m²)	250 fogli
Carta pesante (81-128 g/m²)	150 fogli
Carta pesante (129-200 g/m²)	100 fogli

Lastra di esposizione

Dalla lastra di esposizione è possibile eseguire la scansione di fogli singoli o di documenti rilegati fino a un formato massimo A3 (279 x 432 mm).

ATTENZIONE: Quando si copiano documenti spessi, non esercitare eccessiva pressione sulla copertura della lastra di esposizione per evitare di danneggiare la lastra.

Procedura di copiatura/scansione

Quando si eseguono copie standard o scansioni di documenti, seguire queste istruzioni.

PUNTO CHIAVE: Per evitare inceppamenti durante la copiatura di documenti piegati o ondulati, utilizzare la lastra di esposizione.

1. Caricare i documenti nell'alimentatore DADF.
   a. Se si utilizza la lastra di esposizione, passare al Punto 2.
   b. Caricare i documenti nell'alimentatore DADF con l'immagine rivolta verso l'alto. Prima di caricare gli originali, rimuovere eventuali punti e fermagli metallici.

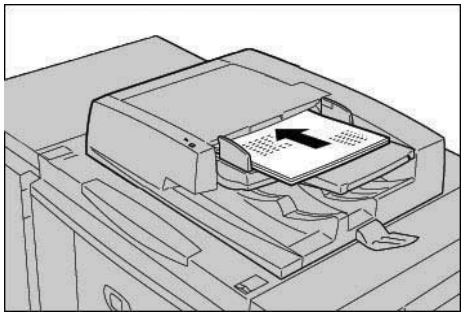

   c. Quando i documenti sono caricati correttamente, la spia di conferma si accende.

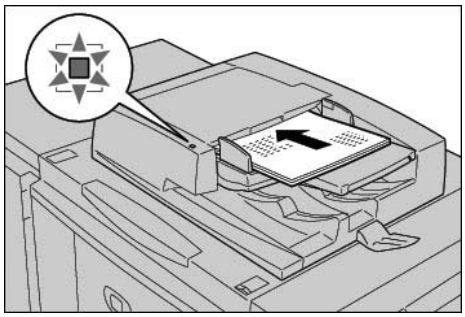

   d. Spostare la guida dei documenti in modo che tocchi appena i bordi dei documenti.

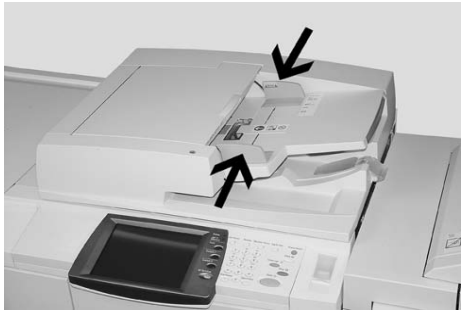

NOTA: *Quando si caricano i documenti nell'alimentatore DADF, è possibile impostare l'intervallo di tempo che deve trascorrere prima del sollevamento del vassoio dell'alimentatore.*

e. Passare al Punto 3.

2. Per utilizzare la lastra di esposizione, sollevare la copertura.

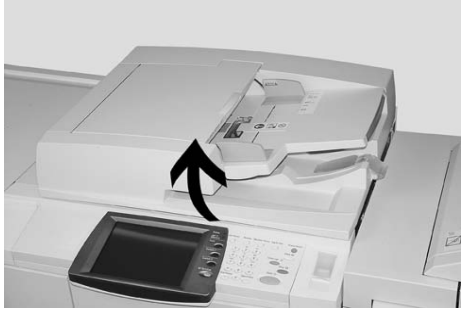

a. Posizionare il documento con l'immagine rivolta verso il basso e allinearlo contro l'angolo sinistro interno della lastra di esposizione.

b. Chiudere la copertura.

NOTA: *Il formato del documento sulla lastra viene visualizzato nell'area dei messaggi dello schermo sensibile, se il documento è di formato standard.*

c. Passare al Punto 3.

3. Premere il pulsante **Tutti i servizi.**

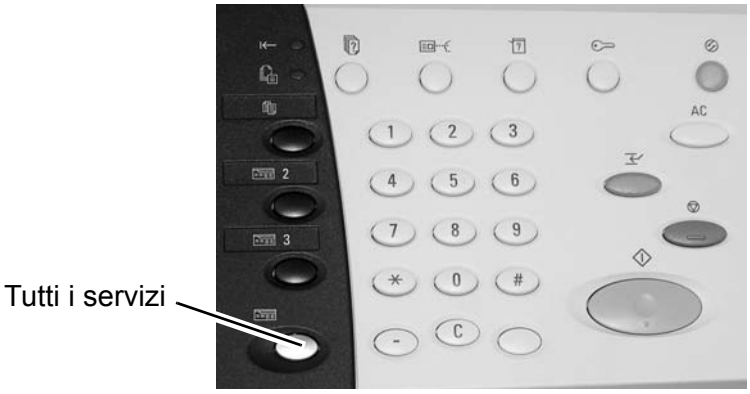

Oppure, premere il pulsante Copia (se disponibile).

Viene visualizzata la seguente schermata.

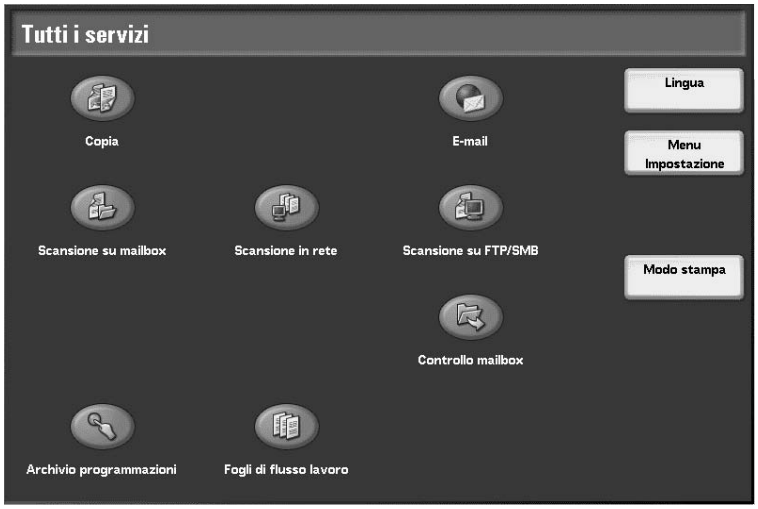

NOTA: *Le funzioni visualizzate nella schermata dipendono dalla configurazione della macchina.*

- Se si eseguono **copie standard**, passare al Punto 4.
- Se si eseguono **scansioni**, passare al Punto 8.

4. Selezionare **Copia**.

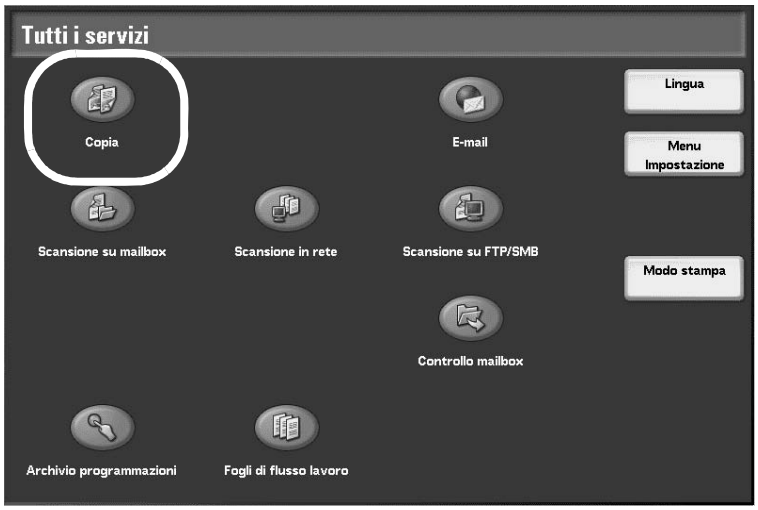

Se sono ancora presenti le impostazioni precedenti, premere il pulsante **AC** (Cancella tutto).

5. Selezionare uno dei pulsanti di copia (circolati nell'illustrazione qui sotto).

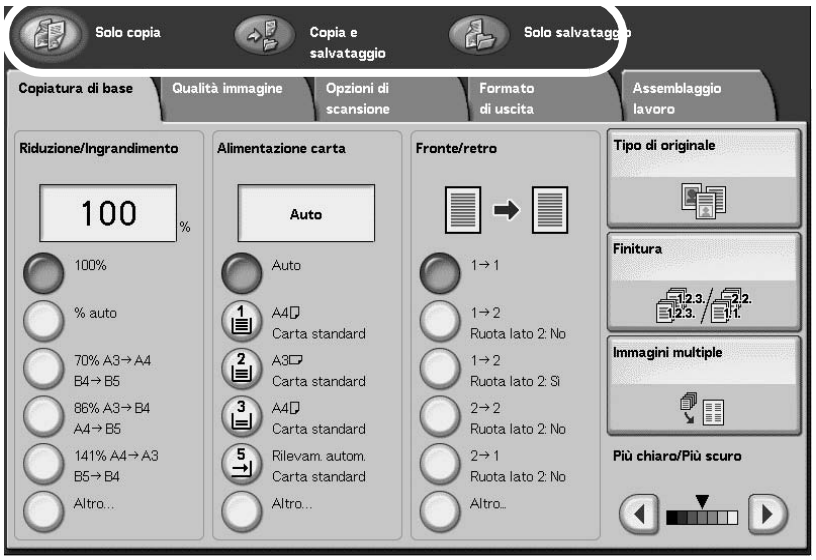

- **Solo copia:** questa funzione copia documenti scansiti.
- **Copia e salvataggio:** questa funzione copia documenti scansiti e li salva come dati nella mailbox della macchina. È possibile stampare i dati dalla mailbox oppure cambiare le impostazioni.
- **Solo salvataggio:** questa funzione salva documenti scansiti come dati nella mailbox della macchina. È possibile stampare i dati dalla mailbox oppure cambiare le impostazioni.

Per dettagli sulle funzioni Copia e salvataggio e Solo salvataggio, consultare la Guida per l'utente.

6. Selezionare le funzioni da impostare da ogni scheda in base alle necessità.

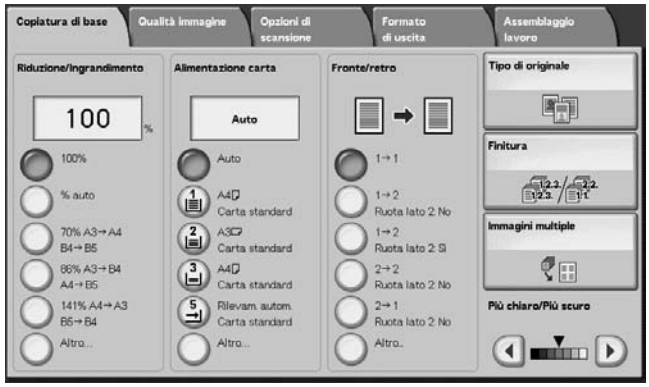

NOTA: *Le funzioni visualizzate possono variare in base alla configurazione della macchina.*

7. Digitare il numero di copie desiderato utilizzando la tastierina.

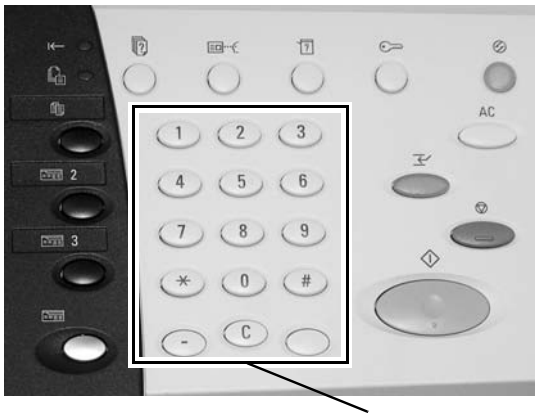

Tastierina numerica

- È possibile inserire una quantità massima di 9999.
- Il numero inserito appare sulla schermata, in alto a destra.

- Se il valore inserito non è corretto, premere il pulsante **C** e inserire nuovamente il valore.

- Passare al Punto 12.

8. Selezionare la funzione di scansione richiesta.

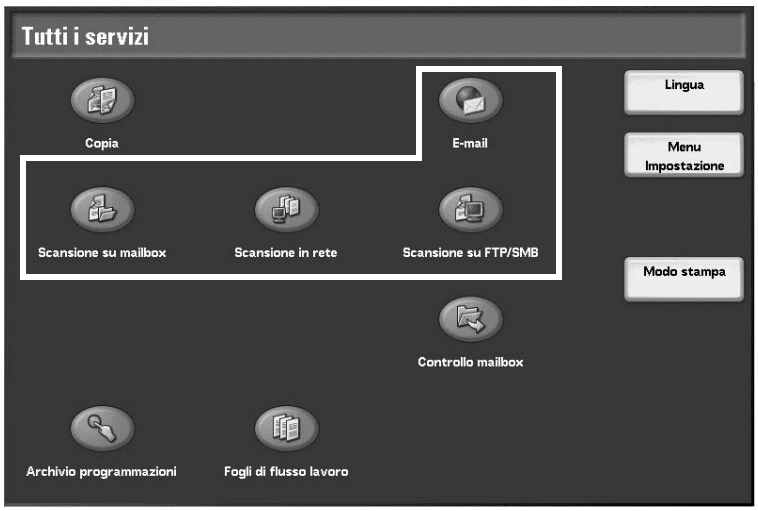

- **E-mail:** esegue la scansione degli originali e invia i dati scansiti come allegati e-mail all'indirizzo designato.
- **Scansione su mailbox:** esegue la scansione degli originali e salva i dati scansiti nella mailbox della macchina.
- **Scansione in rete (Modello lavoro):** esegue la scansione degli originali e salva i dati scansiti sul server come Modello lavoro.
- **Scansione su FTP/SMB:** esegue la scansione degli originali e invia i dati scansiti a un computer in rete utilizzando il protocollo FTP (file transfer protocol) o SMB (server message block).

NOTA: *Nell'esempio che segue, viene utilizzata la funzione* ***Scansione su mailbox****.*

9. Selezionare **Scansione su mailbox**.

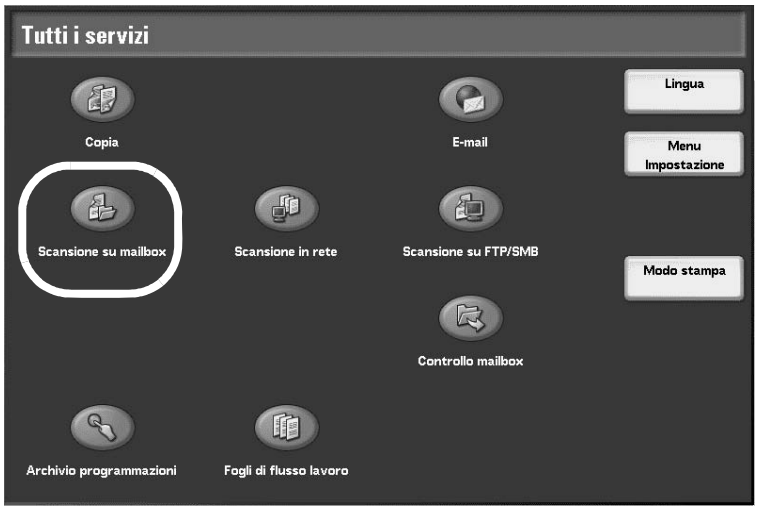

Premere il pulsante **AC** (Cancella tutto) per cancellare le impostazioni precedenti, se necessario.

10. Selezionare una mailbox su cui salvare i dati.

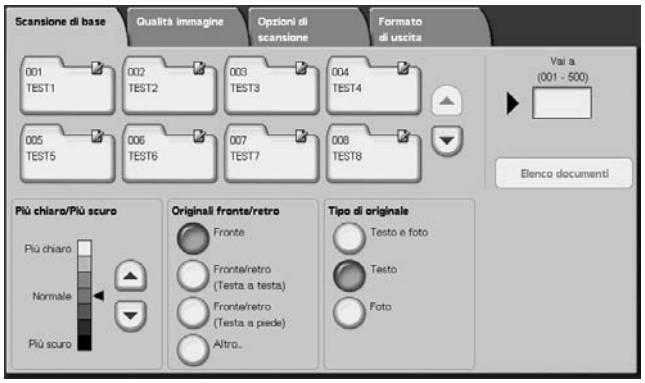

NOTA: *Se è installato il kit scanner a colori opzionale, la parte inferiore della schermata illustrata qui sopra sarà diversa. Per ulteriori informazioni, vedere il capitolo dedicato alla scansione nella Guida per l'utente.*

11. Se necessario, selezionare le funzioni richieste nelle varie schede.

    Passare al punto successivo.

12. Premere il pulsante **Avvio** per copiare o scansire il lavoro.

NOTA 1: *Se si verifica un problema, appare un messaggio sullo schermo sensibile. Per correggere il problema, seguire le istruzioni visualizzate.*

NOTA 2: *A questo punto, è possibile programmare il lavoro di copiatura o di scansione successivo. Per ulteriori informazioni, consultare la Guida per l'utente.*

Annullamento di un lavoro di copiatura o di scansione

Per annullare un lavoro di copiatura o di scansione, seguire questa procedura.

1. Premere **Arresto** sullo schermo sensibile o il pulsante **Arresto** sul pannello comandi.

2. Quando il lavoro di copiatura o di scansione si arresta, viene visualizzato sullo schermo il pulsante **Cancella**.

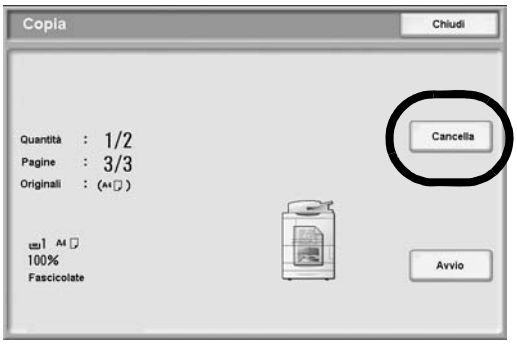

Per arrestare il lavoro, selezionare il pulsante **Cancella**.

3. Se non appare la schermata indicata al Punto 2., premere il pulsante **Stato lavoro** sul pannello comandi.

4. Dalla schermata Stato lavoro, scegliere il lavoro da annullare e selezionare **Arresto**.

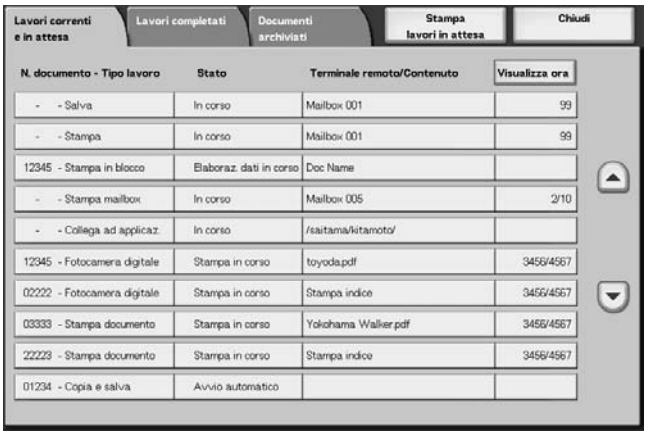

Stampa

Se si stampa da una workstation, seguire questi passaggi.

NOTA: *I passaggi e le schermate di stampa variano a seconda dell'applicazione in uso. Per informazioni dettagliate, vedere la documentazione fornita con ogni applicazione.*

1. Selezionare **Stampa** dal menu **File** dell'applicazione.
2. Verificare il **Nome stampante** e, se necessario, selezionare **Proprietà**.
3. Se necessario, configurare le proprietà.

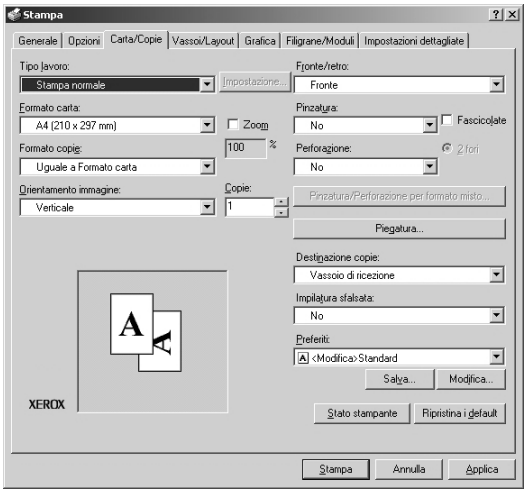

4. Selezionare **OK**.
5. Selezionare **OK** nella finestra di dialogo **Stampa**.

Utilizzo della funzione Lavori di copia e stampa

Se si usa la funzione Lavori di copia e stampa, seguire questi passaggi.

NOTA: *Le funzioni e le schermate variano in base alla configurazione della macchina.*

1. Premere il pulsante **Tutti i servizi**.

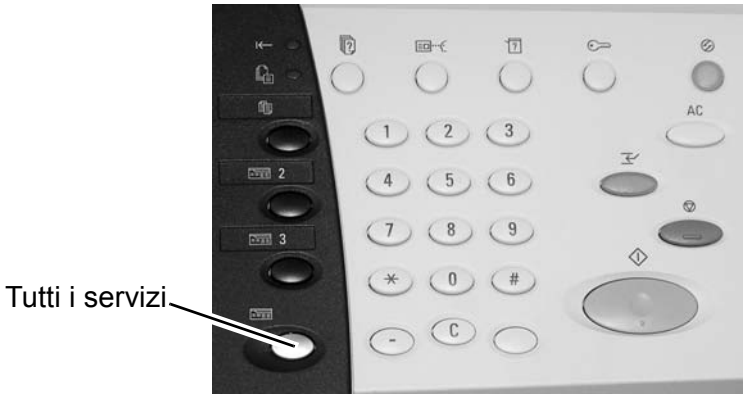

2. Selezionare **Controllo mailbox**.

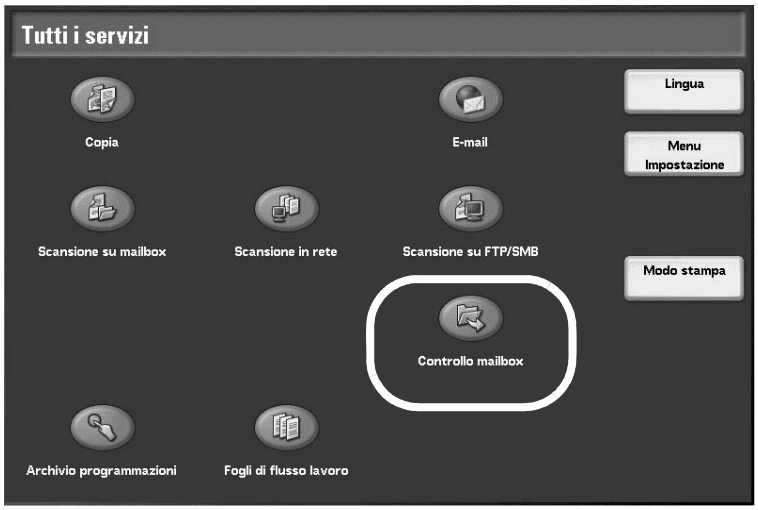

3. Selezionare **Lavori di copia e stampa**.

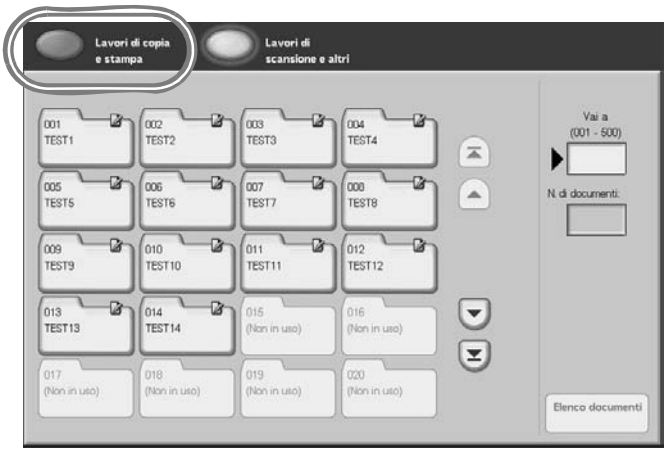

4. Selezionare una mailbox.

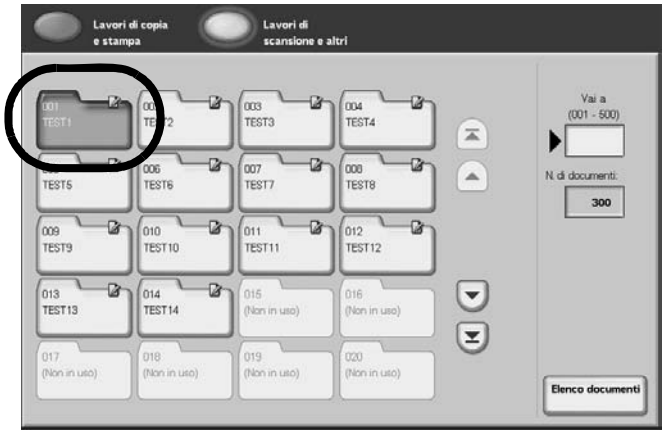

5. Selezionare **Elenco documenti**.

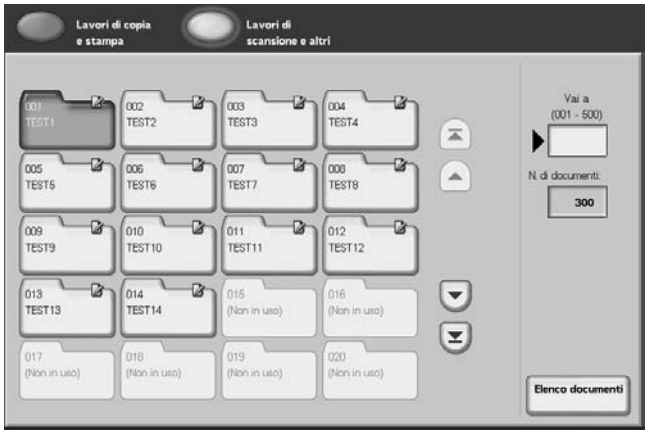

6. Selezionare un documento.

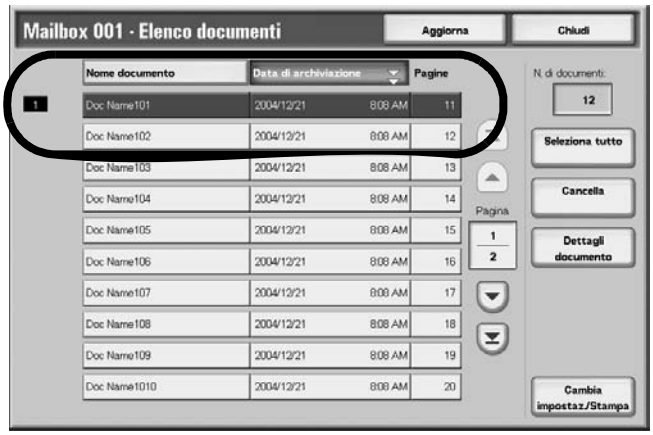

NOTA: *È possibile memorizzare fino a 100 documenti copiati, stampati e scansiti.*

7. Selezionare il pulsante **Cambia impostazioni/Stampa**.
8. Selezionare le voci richieste.

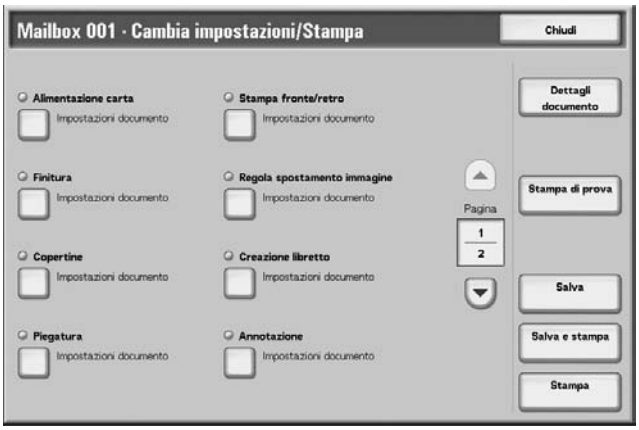

9. Selezionare **Stampa**.

3. Caricamento della carta

Informazioni sulla carta

Tipi di carta nei vassoi

La macchina è in grado di rilevare automaticamente il formato e l'orientamento della carta caricata nei vassoi. È necessario, tuttavia, impostare il tipo di carta. In genere, per ogni vassoio viene impostato il tipo di carta standard. Se si carica carta non standard, è necessario cambiare le impostazioni del tipo di carta. È possibile inoltre assegnare un nome alla carta e definirne il tipo. L'utente può configurare fino a cinque tipi di carta.

Selezione automatica dei vassoi

Lavori di stampa di rete

La macchina è in grado di selezionare automaticamente il vassoio che contiene supporti con formato e orientamento identici a quelli del documento se sussistono le seguenti condizioni:

- si utilizzano i driver di stampa PCL (Printer Command Language)
- si seleziona Vassoi carta nella scheda Carta/Uscita copie

Questa funzione è definita **selezione automatica dei vassoi**.

Lavori di copiatura

Quando si eseguono copie, la funzione di selezione automatica dei vassoi è attiva se per **Selezione automatica** è stata selezionata l'opzione **Auto**. Se vi sono due o più vassoi corrispondenti per la selezione automatica dei vassoi, la macchina sceglie il vassoio per il quale è impostata la **Priorità tipo di carta** più alta. L'impostazione viene effettuata in **Vassoio - Tipo carta**. Durante la selezione automatica dei vassoi, i vassoi per i quali l'opzione **Priorità tipo di carta** è impostata su **No** non vengono utilizzati. Inoltre, se l'impostazione **Priorità tipo di carta** è uguale per tutti i vassoi, la selezione automatica dei vassoi è regolata da **Priorità vassoi carta**.

NOTA 1: *Il vassoio 5 (bypass) non può essere utilizzato per la selezione automatica.*

NOTA 2: *Se il vassoio selezionato dalla macchina esaurisce la carta durante un lavoro di copiatura o di stampa, è necessario caricare nuova carta nel vassoio e poi configurarlo con gli stessi valori di formato e orientamento.*

Caricamento della carta nei vassoi 1 e 2

Per caricare la carta nei vassoi 1 e 2, seguire questi passaggi.

NOTA: *Se la carta viene esaurita durante un lavoro di copiatura o di stampa, nell'interfaccia utente viene visualizzato un messaggio. Seguire le istruzioni per aggiungere carta nei vassoi indicati. Dopo che è stata aggiunta nuova carta, il lavoro di copiatura o di stampa riprende automaticamente.*

1. Estrarre il vassoio finché non si arresta.

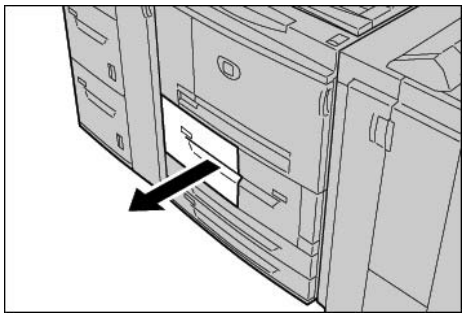

2. Caricare la carta avendo cura di cura di allinearla al bordo sinistro del vassoio e con il lato da copiare o stampare rivolto verso il basso.

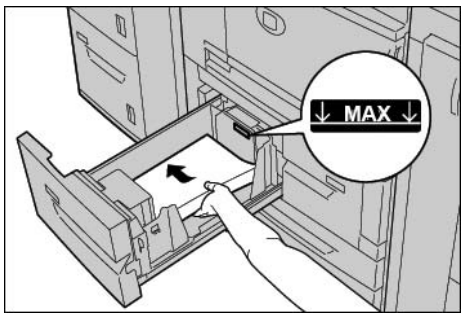

PUNTO CHIAVE: Non oltrepassare la linea di riempimento massimo.

3. Fare rientrare con cura il vassoio finché non si arresta.

Caricamento della carta nei vassoi 3 e 4

Per caricare la carta nei vassoi 3 e 4, seguire questi passaggi.

NOTA: *Se la carta viene esaurita durante un lavoro di copiatura o di stampa, l'interfaccia utente visualizza un messaggio. Seguire le istruzioni visualizzate per aggiungere carta nei vassoi indicati. Dopo che è stata aggiunta nuova carta, il lavoro di copiatura o di stampa riprende automaticamente.*

1. Aprire con cura il vassoio finché non si arresta.

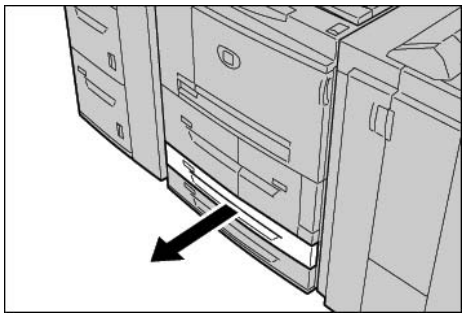

2. Togliere eventuale carta rimasta nel vassoio.
3. Spostare le due guide della carta sul formato carta richiesto.

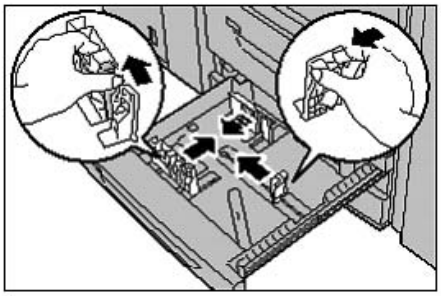

4. Caricare la carta avendo cura di allinearla al bordo sinistro del vassoio e con il lato da copiare o stampare rivolto verso il basso.

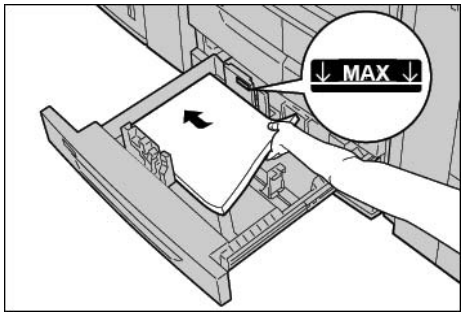

5. Spostare le due guide della carta in modo che tocchino appena i bordi della carta.
   a. Accertarsi che le guide della carta siano correttamente in sede nelle apposite fessure e rilasciare le leve.
   b. Accertarsi che le guide della carta siano regolate sullo stesso formato della carta nel vassoio.

PUNTO CHIAVE: Non oltrepassare la linea di riempimento massimo.

6. Fare rientrare con cura il vassoio finché non si arresta.

Caricamento della carta nel vassoio 5 (Bypass)

Utilizzare il vassoio 5 se si desidera copiare o stampare utilizzando carta di formato diverso rispetto a quella negli altri vassoi.

Per caricare la carta nel vassoio 5, seguire questi passaggi.

1. Aprire il vassoio 5.

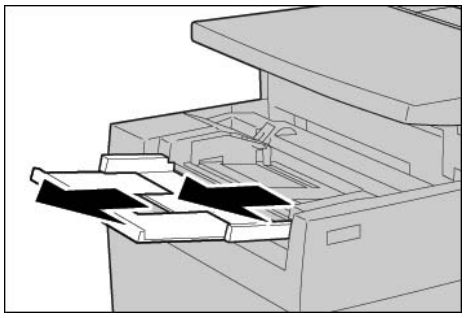

NOTA: *Se necessario, estrarre l'estensione del vassoio.*

2. Stringendo le guide nel mezzo, farle scorrere fino ad adattarle al formato carta desiderato.

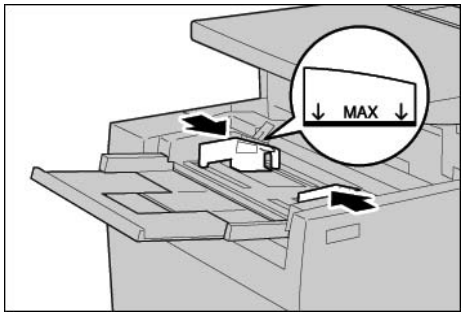

3. Caricare la carta con il lato da copiare o stampare rivolto verso l'alto e inserire la carta lungo le guide finché non si ferma.

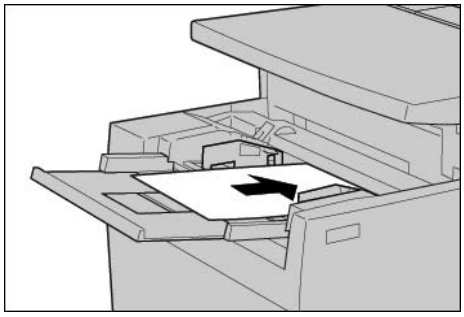

PUNTO CHIAVE: Non oltrepassare la linea di riempimento massimo. Non caricare più di un formato carta nel vassoio.

4. Quando si carica un formato carta non standard, spostare le guide per adattarle al formato.
5. Completare il lavoro di copiatura o di stampa.

Caricamento della carta nel modulo vassoi 6 e 7 (HCF) opzionale

Se la macchina è configurata con i vassoi 6 e 7 opzionali, per caricare la carta utilizzare la seguente procedura.

NOTA: *Se la carta viene esaurita durante un lavoro di copiatura o di stampa, l'interfaccia utente visualizza un messaggio. Seguire le istruzioni visualizzate per aggiungere carta nei vassoi indicati. Dopo che è stata aggiunta nuova carta, il lavoro di copiatura o di stampa riprende automaticamente.*

1. Estrarre il vassoio finché non si arresta.

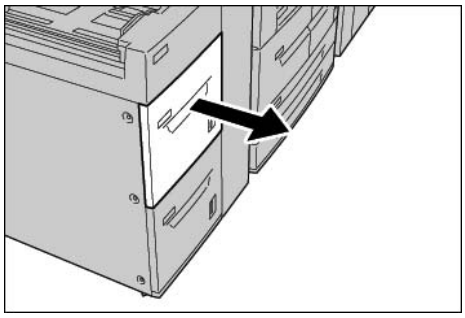

2. Caricare la carta avendo cura di allinearla al bordo sinistro del vassoio e con il lato da copiare o stampare rivolto verso l'alto.

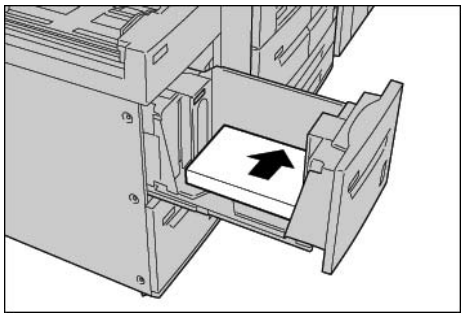

PUNTO CHIAVE: Non oltrepassare la linea di riempimento massimo.

3. Fare rientrare con cura il vassoio finché non si arresta.

Caricamento della carta nell'alimentatore ad alta capacità per grandi formati opzionale (vassoio 6)

1. Estrarre il vassoio finché non si arresta.

AVVERTENZA: Per evitare lesioni accidentali, estrarre il vassoio lentamente. Se estratto con troppa forza, il vassoio può colpire e ferire le ginocchia.

2. Stringendo nel mezzo la guida della carta (A), farla scorrere fino ad adattarla al formato carta desiderato. Stringendo nel mezzo la guida della carta (B), farla scorrere fino ad adattarla al formato carta desiderato.

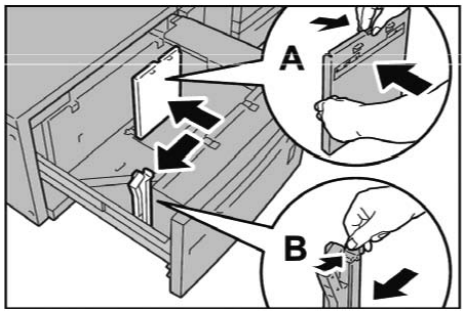

3. Smazzare i fogli prima di caricarli nel vassoio. Caricare la carta con il lato di stampa rivolto verso l'alto, allineando il bordo della pila all'angolo inferiore destro del vassoio come illustrato qui sotto.

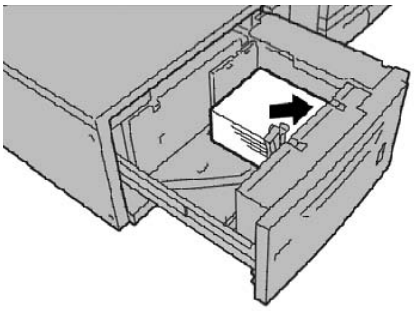

NOTA: *Non oltrepassare la linea di riempimento massimo, per evitare inceppamenti della carta o problemi alla macchina. Quando si caricano supporti perforati, caricare il lato perforato verso il margine destro del vassoio. Quando si caricano supporti a rubrica, caricare le linguette verso sinistra.*

4. Regolare le guide laterali finché non sfiorano il bordo della pila.

NOTA: *Impostare le guide conformemente al formato della carta. In caso contrario, potrebbero verificarsi inceppamenti o problemi di alimentazione della carta.*

ATTENZIONE: Per i supporti di grammatura superiore a 256 g/m², impostare entrambi i selettori di grammatura della carta sul valore più alto (257 - 300 g/m²). In caso contrario potrebbero verificarsi inceppamenti della carta.

5. Spostare entrambi i selettori di grammatura della carta nella posizione corretta.

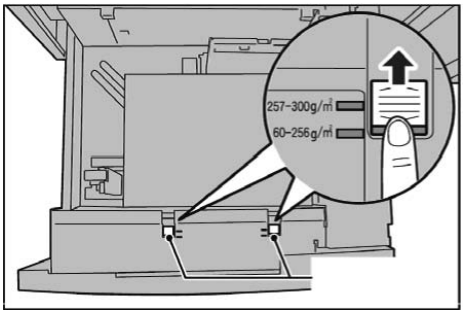

6. Inserire delicatamente il vassoio finché non si arresta.

NOTA: *Alla chiusura del vassoio dopo il riempimento, la posizione anteriore/posteriore viene automaticamente registrata in base al formato carta.*

Caricamento della carta nel vassoio 8 (inseritore di post-elaborazione)

Seguire questa procedura per caricare carta nell'inseritore di post-elaborazione (vassoio 8).

PUNTO CHIAVE: L'inseritore di post-elaborazione (vassoio 8) viene utilizzato per aggiungere separatori o copertine, non per i supporti di copiatura. I supporti per separatori o copertine possono essere vuoti o stampati.

1. Stringendo le guide nel mezzo, farle scorrere fino ad adattarle al formato carta desiderato.

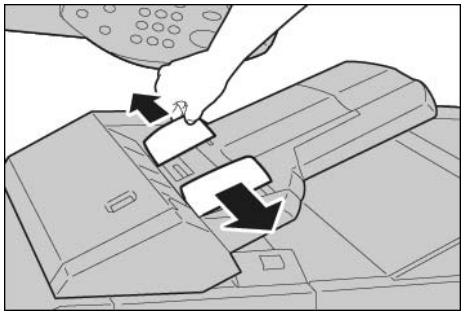

2. Caricare la carta per separatori o copertine nel vassoio accertandosi che sia allineata al bordo anteriore del vassoio.

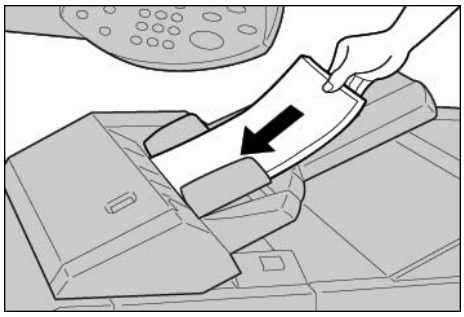

Caricamento di inserti a rubrica in un vassoio qualunque

Se si utilizzano inserti con sequenza inversa, caricarli con la linguetta a destra e l'inserto superiore rivolto verso la parte anteriore della macchina; fare riferimento all'illustrazione seguente.

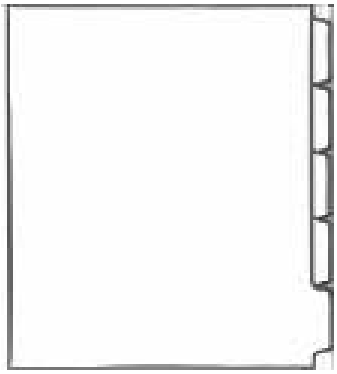

Caricamento degli inserti a rubrica nel vassoio 5 (bypass) o nel vassoio 8 (inseritore di post-elaborazione)

Se si utilizzano inserti con sequenza standard, caricarli con la linguetta a sinistra e l'inserto superiore rivolto verso la parte anteriore della macchina (vassoio bypass); fare riferimento all'illustrazione seguente.

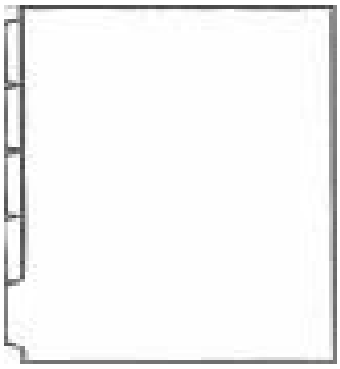

Caricamento degli inserti nei vassoi 3 e 4

1. Estrarre il vassoio finché non si arresta.

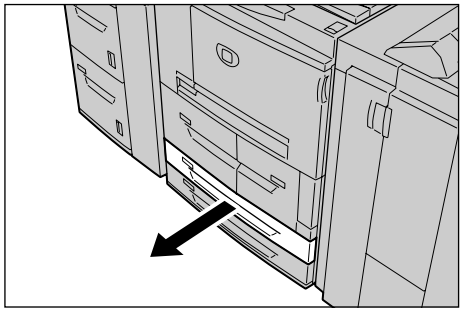

AVVERTENZA: Per evitare lesioni accidentali, estrarre il vassoio lentamente. Se estratto con troppa forza, il vassoio può colpire e ferire le ginocchia.

2. Caricare gli inserti con il lato di stampa o copiatura rivolto verso il basso, allineando il bordo della pila al margine destro del vassoio.

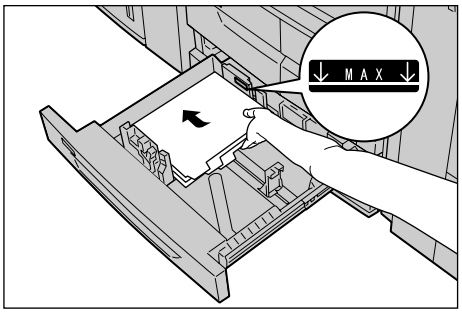

3. Stringendone le impugnature, spostare le leve delle guide in modo che tocchino i bordi della carta.

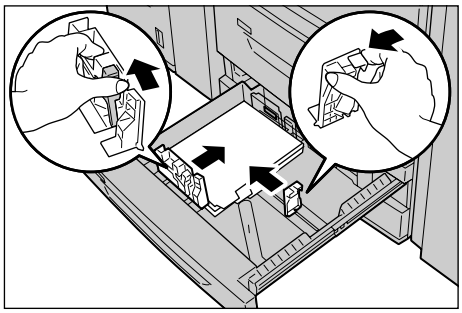

Accertarsi che le leve siano posizionate in modo corretto.

NOTA: *Non oltrepassare la linea di riempimento massimo, per evitare inceppamenti della carta o problemi alla macchina.*

Caricamento di inserti nel vassoio 5 (bypass)

1. Aprire il vassoio 5 (bypass)

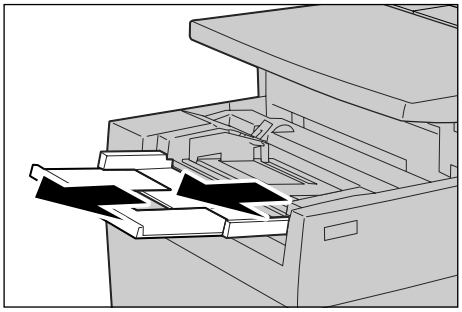

NOTA: *Se necessario, estrarre l'estensione del vassoio; questo componente può essere allungato in due fasi. Eseguire l'operazione senza forzare.*

2. Stringendo le guide nel mezzo, farle scorrere fino ad adattarle al formato carta desiderato.

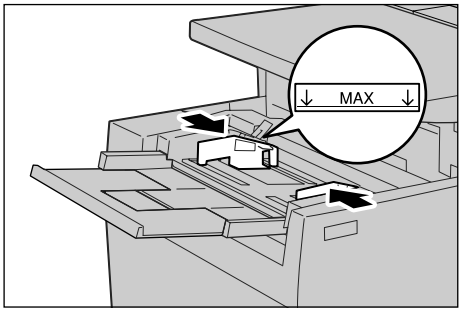

3. Posizionare la carta con il lato di copiatura o stampa rivolto verso l'alto. Assicurarsi che il lato inferiore venga inserito per primo. Inserire la carta spingendola lungo la guida.

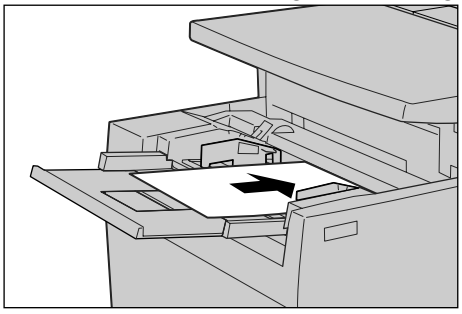

Caricamento degli inserti nel vassoio 8 (inseritore di post-elaborazione)

1. Stringendo le guide nel mezzo, farle scorrere fino ad adattarle al formato carta desiderato.

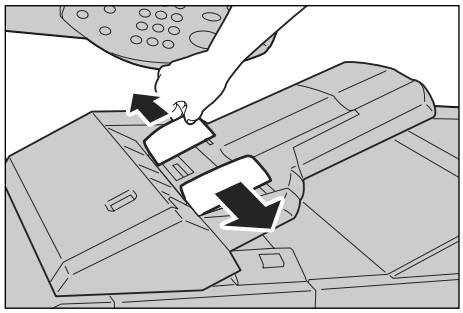

2. Se gli inserti sono già stampati, caricarli con il lato stampato rivolto verso l'alto. Assicurarsi che il lato della linguetta venga inserito per primo.

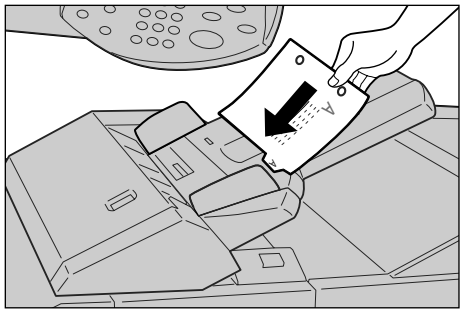

Modifica/Conferma delle impostazioni dei vassoi

Se si modifica il tipo di carta in un vassoio, è necessario configurare il vassoio in modo adeguato. In questa sezione viene descritto come modificare o confermare gli attributi della carta nei vassoi.

Modifica/Conferma delle impostazioni dei vassoi dalla schermata Tutti i servizi

NOTA: *Le schermate dell'interfaccia utente (IU) riportate nella presente guida sono semplicemente indicative e potrebbero essere diverse da quelle visualizzate nel sistema. Le schermate variano a seconda del sistema utilizzato e del mercato di appartenenza.*

È possibile confermare e/o modificare manualmente le impostazioni della carta (quali grammatura, formato, tipo e così via) dalla schermata **Tutti i servizi/Menu Impostazione** sull'interfaccia utente (IU) della stampante.

PUNTO CHIAVE: Per modificare/confermare le impostazioni dei vassoi dalla schermata **Tutti i servizi**, l'amministratore di sistema deve programmare **Menu Impostazione** in **Impostazioni di sistema** in modo che la funzione **Attributi vassoi carta** sia abilitata. Per ulteriori informazioni, vedere la sezione relativa al Menu Impostazione nella guida per l'amministratore.

1. Nella schermata **Tutti i servizi**, selezionare **Menu Impostazione**.
2. Selezionare **Attributi vassoi carta**.
3. Selezionare il vassoio carta e poi **Cambia impostazioni**.
4. Selezionare **Formato carta**, se necessario.
5. Selezionare **Rilevamento automatico** oppure **Formato variabile**.
   - Se si seleziona Rilevamento automatico, scegliere Salva per salvare l'impostazione e chiudere la finestra.
   - Se si seleziona Formato variabile, nella finestra si visualizza:
     a. Selezionare la larghezza e la lunghezza della carta utilizzando i pulsanti freccia su, giù, sinistra e destra.
     b. Selezionare **Salva**.
6. Selezionare **Tipo/Colore carta**.
7. Selezionare il tipo e, se necessario, il colore della carta, quindi selezionare **Salva**.

NOTA: *Se è installato il modulo OHCF (vassoio 6) opzionale, è disponibile un ulteriore tipo di carta chiamato* ***Carta patinata****.*

8. Selezionare **Salva** per ritornare alla schermata Vassoio.
9. Selezionare **Salva** per ritornare alla schermata Attributi vassoi carta.
10. Selezionare una delle opzioni indicate qui sotto.
    a. Per modificare gli attributi di un altro vassoio, ripetere Passaggio 2. - Passaggio 9.
    b. Altrimenti, selezionare **Chiudi** più volte per ritornare alla schermata Tutti i servizi.

Copia e stampa su supporti a rubrica

Questa sezione offre informazioni sui seguenti argomenti:

- Programmazione delle funzioni sull'interfaccia utente della stampante per un lavoro di copiatura con supporti a rubrica.
- Programmazione delle funzioni dal driver di stampa per i lavori di stampa in rete che richiedono supporti a rubrica.

Lavoro di copiatura con supporti a rubrica

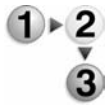

1. Caricare gli inserti a rubrica nel vassoio 5 (bypass).
2. Per il vassoio 5 (bypass), programmare le seguenti opzioni (dal Menu Impostazione):
   - Formato carta: Formato standard (A4/8,5 x 11 poll.)
   - Tipo carta: Inserto a rubrica 1
   - Selezionare **Salva/Chiudi/Esci** più volte per ritornare alla schermata Tutti i servizi.
3. Selezionare **Copia** nella schermata **Tutti i servizi**.
4. Selezionare la funzione di copia prescelta.
5. Selezionare **Formato di uscita**.
6. In **Orientamento copie**, selezionare **A faccia in giù**.
7. Selezionare **Salva**.
8. Nella scheda Formato di uscita, selezionare **Spostamento su margine inserto** e **Sposta su linguetta**.
9. Selezionare **Salva**.
10. Selezionare la quantità prescelta.
11. Selezionare **Avvio**.

Stampa sugli inserti a rubrica con il driver di stampa PCL in rete

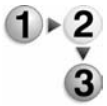

1. Dal computer, aprire il documento da stampare.
2. Selezionare **File > Stampa**.
3. Selezionare la stampante.
4. Selezionare **Proprietà**.
5. Nella scheda **Carta/Copie**, selezionare:
   - **Formato carta** = A4/8,5 x 11”
   - **Formato di uscita** = A4/8,5 x 11”
6. Selezionare la scheda **Vassoi/Layout**.
7. In **Vassoi carta**, selezionare il vassoio che contiene gli inserti a rubrica.
8. Selezionare la scheda **Impostazioni dettagliate**.
9. In **Elementi:**, far scorrere le opzioni fino a visualizzare **Spostamento su inserto** e selezionare la voce.
10. In **Impostazioni per: Spostamento su inserto**, selezionare **Sì**.
11. Selezionare **OK** per salvare le modifiche e chiudere la finestra **Proprietà**.
12. Selezionare la quantità di copie e poi **OK** per stampare il lavoro.

Stampa sugli inserti a rubrica con il driver di stampa PS in rete

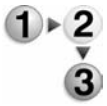

1. Dal computer, aprire il documento da stampare.
2. Selezionare **File > Stampa**.
3. Selezionare la stampante.
4. Selezionare **Proprietà**.
5. Nella scheda **Carta/Copie**, selezionare:
   - **Formato carta** = A4/8,5 x 11”
   - **Vassoi carta** = Selezione automatica o Alimentazione manuale
   - **Tipo carta** = Inserto a rubrica 1 o Inserto a rubrica 2
6. Selezionare **OK** per salvare le modifiche e chiudere la finestra **Proprietà**.
7. Selezionare la quantità di copie e poi **OK** per stampare il lavoro.

4. Manutenzione

Per informazioni e istruzioni dettagliate sulla sostituzione e sulla conservazione dei materiali di consumo elencati di seguito, consultare la Guida per l'utente.

- Sostituzione della cartuccia del toner
- Sostituzione del contenitore del toner di scarto
- Sostituzione della cartuccia della pinzatrice
- Sostituzione della cartuccia della pinzatrice per la stazione di finitura libretto opzionale
- Svuotamento del contenitore dei residui di perforazione
- Svuotamento del contenitore dei punti di scarto (solo con la stazione di finitura D2)

Materiali di consumo

Materiale di consumo	Numero materiale di consumo	Unità materiale di consumo	Resa approssimativa/ confezione
Toner - Nero	6R01237	1 unità per confezione	81.000
Cartuccia per pinzatrice per 100 fogli	8R12912	1 unità per confezione	Contiene 5000 punti metallici
Ricariche per pinzatrice per 100 fogli	8R12898	3 ricariche per confezione	5000 per cartuccia
Ricariche punti metallici per stazione di finitura libretto	8R12925	4 scatole per confezione	5000 per scatola
Cartuccia per pinzatrice per 50 fogli	8R12919	1 unità per confezione	Contiene 5000 punti metallici
Ricarica punti per pinzatrice da 50 fogli	8R12920	3 per confezione	5000 per cartuccia
Cartuccia della pinzatrice per 100 fogli per la stazione di finitura D2	8R13041	4 ricariche punti e 1 contenitore scarti per confezione	5000 per cartuccia

NOTA: *I clienti che hanno sottoscritto un contratto forniture riceveranno il toner mediante l'apposito Programma di rifornimento automatico. In caso di domande o problemi, telefonare direttamente al centro di assistenza. I punti metallici non sono inclusi nei contratto forniture ed è possibile ordinarli per telefono.*

Unità sostituibili dal cliente (CRU - Customer Replaceable Units)

Materiale di consumo	Numero per il riordino	Impressioni/unità
Contenitore di scarto del toner	8R13036	210.000

Telefonare il centro di assistenza per ordinare un nuovo contenitore del toner di scarto.

PUNTO CHIAVE: Prima di telefonare per ordinare i materiali di consumo, individuare il numero di serie della macchina e il numero cliente del sistema Xerox 4595.

5. Problemi e soluzioni

Questa sezione contiene informazioni sui diversi tipi di problemi che possono verificarsi. Nella maggior parte dei casi, le istruzioni per la soluzione dei problemi sono disponibili sull'interfaccia utente e nella Guida per l'utente.

Eliminazione degli errori

Se si verifica un errore o un problema, l'utente dispone di diversi metodi per individuare il tipo di errore. Una volta individuato il problema, è necessario risalire alla causa che l'ha generato e quindi applicare la soluzione adeguata.

- Quando si verifica un errore, innanzi tutto fare riferimento al messaggio e alla grafica visualizzati sullo schermo. Eliminare l'errore eseguendo le azioni correttive nell'ordine specificato sull'interfaccia utente.
- Se il problema non viene risolto, rivolgersi all’amministratore di sistema.

Problemi di qualità immagine

La qualità delle copie può essere compromessa da una serie di condizioni. Per ottenere le prestazioni ottimali dal sistema, attenersi alle seguenti raccomandazioni. Se il problema si ripresenta, rivolgersi all'amministratore del sistema.

- Evitare di esporre la macchina alla luce diretta del sole e di installarla vicino a un termosifone.
- Pulire regolarmente i componenti della macchina, quali la lastra di esposizione e i vassoi di ricezione.

Per ulteriori informazioni sui problemi di qualità immagine, vedere la Guida per l'utente.

Inceppamenti carta

Quando si verifica un inceppamento carta, la macchina si arresta ed emette un segnale acustico. Sullo schermo sensibile compare un messaggio. Per eliminare l'inceppamento carta, seguire le istruzioni visualizzate. Se la carta si strappa durante la rimozione, accertarsi di togliere tutti i frammenti dall'interno della macchina.

Se sullo schermo sensibile viene visualizzato un altro messaggio, è probabile che sia presente un altro inceppamento in un punto diverso della macchina. Continuare a seguire le istruzioni visualizzate per eliminare tutti gli inceppamenti.

Quando sono stati eliminati tutti i fogli inceppati, la stampa riprende nel punto in cui si era interrotta. Se l'inceppamento della carta si è verificato durante il processo di copiatura, eliminare l'inceppamento. Premere il pulsante **Avvio** dopo avere eliminato l'inceppamento per riprendere la copiatura.

NOTA: *Per istruzioni sull'eliminazione degli inceppamenti della carta, fare sempre riferimento all'interfaccia utente. Consultare anche la Guida per l'utente.*

6. Avvisi e note sulla sicurezza

Note sulla sicurezza

Questo prodotto Xerox e i relativi materiali di consumo sono stati progettati e collaudati per soddisfare rigorosi requisiti di sicurezza. Tali norme comprendono l'esame e l'approvazione da parte di un organismo di controllo per la sicurezza, nonché la conformità a standard ambientali prestabiliti. Si raccomanda di leggere con attenzione le seguenti istruzioni prima di mettere in funzione la macchina, consultandole quando necessario affinché la macchina continui a operare in maniera sicura.

PUNTO CHIAVE: I test di sicurezza e di prestazione su questo prodotto sono stati effettuati utilizzando solo materiali di consumo Xerox.

AVVERTENZA: Eventuali modifiche non autorizzate, tra cui l'aggiunta di nuove funzioni o il collegamento a dispositivi esterni possono rendere nulla la certificazione del prodotto. Per ulteriori informazioni, rivolgersi al rivenditore autorizzato di zona.

Sicurezza elettrica

Il prodotto deve essere alimentato con il tipo di corrente indicato sulla targhetta dati della macchina. In caso di dubbi sul tipo di alimentazione da utilizzare, rivolgersi all'ente erogatore di energia elettrica.

- Utilizzare solo il cavo di alimentazione fornito con la macchina.
- La macchina può essere collegata anche a circuiti derivati con portata maggiore rispetto all'amperaggio e alla tensione nominali della macchina stessa. Per informazioni sull'amperaggio e sulla tensione nominali del prodotto, vedere la targhetta dati riportata sul pannello posteriore. Se è necessario spostare la macchina in un'altra posizione, contattare un rappresentante del servizio di assistenza Xerox, un rappresentante di zona o un centro di assistenza.
- Inserire il cavo di alimentazione direttamente in una presa elettrica dotata di messa a terra. Non utilizzare prolunghe. Se non è possibile stabilire se una presa elettrica è dotata di messa a terra, consultare un elettricista qualificato.

- Non utilizzare un adattatore a spina con messa a terra per collegare la macchina a una presa elettrica sprovvista di messa a terra.

AVVERTENZA: Il collegamento errato della messa a terra della presa potrebbe essere causa di scosse elettriche.

AVVERTENZA: Questo prodotto deve essere collegato a un circuito con messa a terra.

- Non collocare la macchina dove è possibile che il cavo di alimentazione venga calpestato. Non appoggiare oggetti di alcun tipo sul cavo di alimentazione.
- Non escludere o disabilitare gli interruttori di sicurezza elettrici o meccanici.
- Non ostruire le griglie di ventilazione. Le aperture per la ventilazione prevengono il surriscaldamento della macchina.

AVVERTENZA: Non inserire oggetti nelle fessure e nelle aperture della macchina. Un contatto con un punto di tensione o un corto circuito può causare scosse elettriche o provocare un incendio.

Se si verifica una delle situazioni elencate di seguito, spegnere immediatamente la macchina e staccare il cavo di alimentazione dalla presa elettrica. Per risolvere il problema, chiamare un tecnico Xerox di zona autorizzato.

- La macchina emette un rumore o un odore insolito.
- Il cavo di alimentazione è danneggiato o consumato.
- Un interruttore automatico, un fusibile o un altro dispositivo di sicurezza è scattato.
- È stato versato del liquido nella stampante.
- La macchina è stata esposta all’acqua.
- Una parte della macchina ha subito dei danni.

Dispositivo di scollegamento

Il cavo di alimentazione (sul retro della macchina) costituisce il dispositivo di scollegamento della stampante. Per interrompere completamente il passaggio di corrente elettrica alla macchina, staccare il cavo di alimentazione dalla presa elettrica.

AVVERTENZA: Questo prodotto deve essere collegato a un circuito con messa a terra.

Sicurezza laser

Nord America

Questo prodotto è conforme agli standard di sicurezza ed è certificato come prodotto laser di Classe 1 dal Center for Devices and Radiological Health (CDRH) dell'ente Food and Drug Administration (FDA) degli Stati Uniti per i prodotti laser. Il prodotto è conforme alle norme FDA 21 CFR 1940.10 e 1040.11 tranne che per le deviazioni relative alla Laser Notice N. 50, datata 26 luglio 2001. Tali norme si applicano ai prodotti laser commercializzati negli Stati Uniti d'America. L'etichetta sulla macchina indica la conformità alle normative CDRH e deve essere applicata ai prodotti laser commercializzati negli Stati Uniti.
Il prodotto non emette radiazioni laser dannose.

ATTENZIONE: L'uso di comandi, regolazioni e procedure non menzionati in questo manuale può comportare l'esposizione a emissioni laser nocive.

Dal momento che le radiazioni emesse all'interno di questo prodotto sono schermate dall'involucro protettivo e dalle coperture esterne, il raggio laser non può fuoriuscire dalla macchina durante il funzionamento.

Questo prodotto contiene etichette di avvertenza laser, che devono essere utilizzate dal tecnico dell'assistenza Xerox e sono apposte sui pannelli o gli schermi (o in prossimità di questi) che richiedono attrezzi speciali per la rimozione. Non rimuovere i pannelli. All'interno di queste coperture non vi sono aree riparabili dall'operatore.

Europa e altri mercati

Questo prodotto è conforme alla normativa IEC60825 sulla sicurezza dei prodotti laser.

Il prodotto è conforme alle norme di sicurezza laser emanate dagli organismi governativi, nazionali e internazionali per i prodotti laser di Classe 1. Il sistema non emette radiazioni nocive perché il raggio laser è totalmente schermato durante tutte le attività di utilizzo e manutenzione della macchina.

ATTENZIONE: L'utilizzo di comandi, registrazioni o procedure diversi da quelli descritti nella presente documentazione può comportare l’esposizione a radiazioni pericolose.

Su questo prodotto sono applicate etichette di avvertenza per la sicurezza laser. Le etichette sono utili al tecnico Xerox e si trovano nei pressi di coperture e protezioni la cui rimozione richiede l'impiego di appositi utensili. Non rimuovere le coperture. All’interno di queste coperture non sono presenti aree che prevedono l'intervento dell’operatore.

Per ulteriori informazioni sulla sicurezza del prodotto o dei materiali forniti da Xerox, chiamare il seguente numero:

+44 (0) 1707 353434

Standard di sicurezza

Nord America

Questo prodotto Xerox è certificato da Underwriters Laboratories Incorporated per gli standard UL60950-1 (prima edizione) e CSA International CAN/CSA C22.2 N. 60950-1-03 (prima edizione).

Europa e altri mercati

Questo prodotto Xerox è certificato dall'ente Underwriters Laboratories Incorporated, pubblicazione IEC60950-1 (2001), prima edizione.

Sicurezza durante le operazioni di manutenzione

- Non tentare di eseguire procedure di manutenzione non descritte nella documentazione del prodotto.
- Non utilizzare detergenti spray. L'uso di prodotti non approvati può pregiudicare le prestazioni e causare situazioni pericolose.
- Impiegare i materiali di consumo e i detergenti esclusivamente come indicato all'interno di questo documento. Tenere i prodotti di pulizia al di fuori della portata dei bambini.
- Non togliere mai coperture o protezioni fissate con viti. All'interno di queste coperture non vi sono parti riparabili dall'operatore.

Non eseguire procedure di manutenzione tranne che non siano specificamente descritte in uno dei manuali forniti con la stampante oppure si sia ricevuto un addestramento da parte di un rappresentante Xerox.

Sicurezza operativa

L'attrezzatura Xerox e i relativi materiali di consumo sono progettati e collaudati per soddisfare rigorosi requisiti di sicurezza. Tali norme comprendono l'esame e l'approvazione da parte di un organismo di controllo per la sicurezza, nonché la conformità a standard ambientali prestabiliti.

Leggere attentamente le istruzioni riportate qui di seguito per garantire un funzionamento sicuro e duraturo del sistema.

- Utilizzare prodotti e materiali di consumo specificamente progettati per il modello in uso. L'impiego di materiali diversi da quelli consigliati potrebbe causare un degrado delle prestazioni della macchina e possibili situazioni di pericolo.
- Attenersi a tutte le avvertenze e istruzioni riportate sulla macchina o con essa fornite.
- Sistemare la macchina in un ambiente sufficientemente spazioso da garantirne una ventilazione adeguata e consentirne la manutenzione.
- Posizionare la macchina su una superficie rigida e in grado di sostenerne il peso (non su moquette spessa).
- Non tentare di spostare la macchina. Un dispositivo di livellamento abbassato durante l'installazione della macchina potrebbe danneggiare la moquette o il pavimento.
- Non installare la macchina vicino a una fonte di calore.
- Non esporre la macchina alla luce diretta del sole.
- Non installare la macchina in direzione del flusso di aria fredda proveniente da un impianto di aria condizionata.
- Non posare contenitori di liquidi sulla macchina.
- Non ostruire o coprire le fessure e le aperture sulla macchina.
- Non escludere o disabilitare interruttori di sicurezza elettrici o meccanici.

AVVERTENZA: Prestare attenzione quando si opera in zone identificate con questo simbolo di avvertenza. Queste aree sono molto calde e non vanno toccate.

Per ulteriori informazioni sulla sicurezza della macchina o dei materiali, contattare il rappresentante Xerox.

Sicurezza e ozono

Questo prodotto produce ozono durante il normale funzionamento.
L'ozono è un gas più pesante dell'aria e viene prodotto in quantità proporzionale al volume di copie eseguito. Il rispetto dei parametri ambientali, come specificato nelle procedure di installazione Xerox, garantisce un livello di concentrazione di ozono entro i limiti di sicurezza.

Per ulteriori informazioni sull'emissione di ozono, richiedere la pubblicazione Xerox *OZONE* al numero 1-800-828-6571 per gli Stati Uniti. Per gli altri paesi, rivolgersi al centro assistenza clienti.

Avvisi

Emissioni di radiofrequenza

FCC negli Stati Uniti

Questo sistema è stato testato e dichiarato conforme alle limitazioni previste per i dispositivi digitali di Classe A, ai sensi delle norme FCC (Federal Communications Commission) Part 15. Tali limitazioni sono volte a fornire un'adeguata protezione contro interferenze dannose provocate dall'uso del sistema in ambienti commerciali. Il sistema genera, utilizza e può irradiare energia di radiofrequenza e, se non viene installato e usato in base alla documentazione per il cliente, può causare interferenze dannose alle comunicazioni radio. L'uso del sistema in aree residenziali può provocare interferenze dannose; in questi casi, gli interventi necessari per eliminare le interferenze sono a carico dell'utente.

Eventuali modifiche apportate all'apparecchiatura e non espressamente approvate da Xerox Corporation possono rendere nulla l'autorizzazione concessa all'utente per l'uso di questo apparecchio.

AVVERTENZA: Per mantenere la conformità con la normativa FCC, i cavi utilizzati con questa apparecchiatura devono essere di tipo schermato.

Canada (ICES-003)

This Class “A” digital apparatus complies with Canadian ICES-003.

Cet appareil numérique de la classe “A” est conforme à la norme NMB-003 du Canada.

Informazioni sulle norme vigenti relative a RFID

Questo prodotto genera un segnale da 13,56 MHz tramite un sistema a circuito induttivo utilizzato come dispositivo di identificazione in radio frequenza (RFID). Tale sistema è certificato come conforme alla Direttiva del Consiglio 99/5/CE e alle leggi e normative locali in vigore.

SELV

Questo prodotto Xerox è conforme a diverse norme di sicurezza stabilite da enti governativi e nazionali. Tutte le porte del sistema soddisfano i requisiti SELV (Safety Extra Low Voltage) per circuiti di connessione per reti e dispositivi appartenenti al cliente. Per il collegamento alla stampante di accessori di proprietà del cliente o di altre marche, è necessario rispettare i requisiti descritti in precedenza. Tutti i moduli che richiedono un collegamento esterno devono essere installati in base alle rispettive procedure.

Certificazioni in Europa

Il marchio CE applicato a questo prodotto indica la dichiarazione di conformità Xerox (Xerox Declaration of Conformity) alle seguenti direttive applicabili dell'Unione Europea alle date indicate:

12 decembre 2006: Direttiva del Consiglio 2006/95/CE, emendata dalla Direttiva del Consiglio 2006/95/CE, riavvicinamento delle normative degli Stati Membri relative ad apparecchiature a bassa tensione.

1 gennaio 1996 Direttiva del Consiglio 89/336/CEE, riavvicinamento delle normative degli Stati Membri relative a compatibilità elettromagnetica.

9 marzo 1999 Direttiva del Consiglio 99/5/CE, relativa ad apparecchiature radio per le telecomunicazioni e al riconoscimento reciproco della loro conformità.

Una dichiarazione completa che definisce le direttive rilevanti e gli standard di conformità può essere ottenuta da qualsiasi rivenditore Xerox oppure rivolgendosi a:

Environment, Health and Safety
Xerox
Bessemer Road
Welwyn Garden City
Herts
AL7 1BU
Inghilterra
Numero di tel.: +44 (0) 1707 353434

AVVERTENZA: Questo sistema è stato certificato, prodotto e collaudato in conformità a rigorose norme di sicurezza sulle interferenze di frequenze radio. Eventuali modifiche non autorizzate, tra cui l'aggiunta di nuove funzioni o il collegamento a dispositivi esterni, possono rendere nulla questa certificazione. Per ottenere un elenco degli accessori approvati, rivolgersi a un rivenditore autorizzato Xerox.

AVVERTENZA: Per consentire il funzionamento di questa apparecchiatura in prossimità di apparecchiature industriali, scientifiche o mediche (ISM), è necessario limitare le radiazioni emanate da tali apparecchiature o prendere misure speciali appropriate.

AVVERTENZA: Questo è un prodotto di classe A in un ambiente domestico. Il prodotto può causare interferenze radio, nel qual caso l'utente dovrà prendere misure adeguate.

AVVERTENZA: Con questa apparecchiatura è necessario utilizzare cavi di interfaccia schermati in conformità con la Direttiva del Consiglio 89/336/CEE.

Copie illegali

Negli Stati Uniti

Una legge del Congresso degli Stati Uniti vieta la riproduzione, in determinate circostanze, dei documenti elencati di seguito. Il mancato rispetto di tale divieto può essere punito con un'ammenda o con la detenzione.

1. Obbligazioni o titoli di stato degli Stati Uniti, quali:
   - Certificati obbligazionari
   - Cedole di obbligazioni
   - Banconote Silver Certificate
   - Obbligazioni degli Stati Uniti
   - Banconote della Federal Reserve
   - Certificati di deposito
   - Valuta della Banca nazionale
   - Banconote della Federal Reserve
   - Banconote Gold Certificate
   - Buoni del Tesoro
   - Valuta divisionale
   - Carta moneta

   Obbligazioni di titoli emessi da alcune agenzie governative, quali la FHA ecc.

   Titoli. (titoli di risparmio USA possono essere fotocopiati solo a scopo pubblicitario in relazione alla campagna di vendita di tali titoli).

   Marche da bollo. (È possibile riprodurre documenti legali contenenti marche da bollo annullate a condizione che la copia venga utilizzata unicamente per fini legali.)

   Francobolli, timbrati e non timbrati. (È possibile fotografare francobolli per scopi filatelici, a condizione che la riproduzione sia in bianco e nero e di dimensioni inferiori al 75 % dell'originale o superiori al 150 %.)

   Vaglia postali.

   Fatture, tratte o assegni emessi o autorizzati da funzionari degli Stati Uniti.

   Francobolli o altri bolli di qualsivoglia denominazione e valore emessi per atto del Congresso.
2. Certificati di indennità per i veterani delle guerre mondiali.
3. Obbligazioni e titoli emessi da governi, banche o società di paesi stranieri.

4. Materiale protetto dalle leggi sul copyright, a meno che non si possieda l'autorizzazione del proprietario del marchio o che la riproduzione non rientri nelle clausole di “uso legale” previste da tali leggi. Per ulteriori informazioni su tali clausole, è possibile contattare l'ufficio preposto: Copyright Office, Library of Congress, Washington, D.C. 20559. Richiedere la Circolare R21.
5. Certificati di cittadinanza o naturalizzazione. (È possibile fotografare i certificati di naturalizzazione esteri.)
6. Passaporti. (È possibile fotografare i passaporti esteri.)
7. Documenti di immigrazione.
8. Libretti di immatricolazione.
9. Documenti “Selective Service Induction” che contengono le seguenti informazioni relative al titolare:
   - Reddito
   - Stato di dipendenza
   - Precedenti penali
   - Servizio militare
   - Stato fisico o mentale
   - Eccezione: è consentito fotocopiare i certificati di congedo dell'esercito degli Stati Uniti.
10. Badge, cartellini di identificazione e lasciapassare appartenenti a personale dell'esercito o a membri dei vari dipartimenti federali, quali FBI, Tesoro e così via (a meno che la fotocopia non sia stata ordinata dal capo di tale dipartimento o ufficio.)

    In alcuni stati è inoltre vietata la riproduzione dei seguenti documenti: Targhe di automobile - Patenti di guida - Libretti di circolazione.

L'elenco di cui sopra non deve, in alcun modo, essere considerato esaustivo. Pertanto Xerox non si assume alcuna responsabilità per la sua completezza o accuratezza. In caso di dubbio, rivolgersi a un consulente legale.

In Canada

Il Parlamento vieta, a norma di legge, di riprodurre i seguenti articoli e documenti in alcune circostanze. La violazione di questa legge è punibile con sanzioni pecuniarie o con la detenzione carceraria.

1. Banconote e valuta corrente.
2. Obbligazioni o titoli emessi da governi o banche.
3. Carta per buoni del Tesoro o per altri documenti emessi dal ministero del Tesoro.
4. Il pubblico sigillo del Canada o di una sua provincia, così come il sigillo appartenente a un ente pubblico, a un'autorità o a un tribunale canadese.
5. Proclami, ordinanze, norme, nomine o avvisi relativi agli stessi (nel caso in cui la copia rechi il falso timbro della Regina o di un'amministrazione provinciale).
6. Nomi, marchi, sigilli o simboli utilizzati da o per conto del governo canadese o di una provincia, dal governo di un paese straniero o da un dipartimento, una commissione o un organismo fondato dal governo canadese o di una provincia, o dal governo di un paese straniero.
7. Bolli o timbri impressi o adesivi utilizzati come fonte di entrata dal Governo canadese o da una sua provincia ovvero dal governo di uno Stato diverso dal Canada.
8. Documenti e registri custoditi da funzionari pubblici incaricati di eseguirne copie certificate, nel caso in cui nella riproduzione si attesti falsamente che si tratti di una copia certificata.
9. Materiale protetto dalle leggi sul copyright o marchi di qualsiasi natura, in assenza di un'autorizzazione del proprietario del marchio.

L'elenco di cui sopra viene fornito per assistere l'utente e non deve, in alcun modo, essere considerato esaustivo. Pertanto non si assume alcuna responsabilità per la sua completezza e accuratezza. In caso di dubbio, rivolgersi a un consulente legale.

In paesi diversi da USA e Canada

In alcuni paesi la copiatura di determinati documenti può essere illegale. I responsabili di tali riproduzioni possono essere puniti con ammende o detenzione.

- Banconote
- Assegni e titoli bancari
- Titoli azionari e obbligazionari
- Passaporti e carte d'identità
- Materiale soggetto ai diritti d'autore o marchi commerciali senza l'autorizzazione del titolare
- Francobolli e altri titoli negoziabili

Questo elenco non è completo e Xerox non si assume alcuna responsabilità per la sua completezza o precisione. In caso di dubbi, rivolgersi a un consulente legale.

Note relative all'ambiente per gli Stati Uniti

In qualità di partner ENERGY STAR®, Xerox Corporation ha stabilito che questo prodotto è conforme alle direttive ENERGY STAR sul risparmio energetico.

I marchi ENERGY STAR e ENERGY STAR MARK sono marchi registrati degli Stati Uniti.

Il programma per le apparecchiature per ufficio ENERGY STAR è il risultato di uno sforzo congiunto tra i governi di Stati Uniti, Unione Europea e Giappone e le aziende produttrici del settore volto a promuovere la diffusione di copiatrici, stampanti, fax, unità multifunzione, personal computer e monitor a basso consumo energetico. La riduzione dei consumi di tali apparecchiature concorre alla lotta contro l’inquinamento atmosferico, le piogge acide e le variazioni climatiche, grazie a una diminuzione delle emissioni derivanti dalla produzione di energia elettrica.

L'apparecchiatura Xerox ENERGY STAR è preimpostata.
La macchina viene consegnata con un timer per passare alla modalità alimentazione ridotta dall'ultima operazione di copiatura/stampa eseguita, impostato su 15 minuti. L'intervallo di tempo che deve trascorrere per passare alla modalità economizzatore è impostato su 60 minuti dall'ultima operazione di copiatura/stampa eseguita. Una descrizione più dettagliata della modalità economizzatore, con le relative istruzioni per cambiare l'intervallo di tempo predefinito, si trova nella guida per l'amministratore del sistema, nella sezione dedicata al risparmio energetico.

Riciclaggio e smaltimento del prodotto

Qualora si debba provvedere allo smaltimento del prodotto Xerox, si noti che esso contiene piombo, mercurio, perclorato e altre materie il cui smaltimento potrebbe essere regolato da specifiche normative ambientali. La presenza di piombo e perclorato è pienamente conforme alle normative internazionali in vigore all'immissione del prodotto sul mercato.

Nord America

Xerox ha adottato un programma internazionale di ritiro e riutilizzo/riciclaggio dei prodotti. Contattare il proprio rappresentante del servizio vendite Xerox per verificare se il prodotto in questione è incluso nel programma. Per ulteriori informazioni sui programmi ambientali Xerox, visitare il sito Xerox all'indirizzo www.xerox.com/environment.

Per informazioni sul riciclaggio e lo smaltimento dei prodotti, contattare le autorità locali. Negli Stati Uniti, è possibile anche fare riferimento al sito web Electronic Industries Alliance all'indirizzo www.eiae.org.

Perclorati Il prodotto può contenere dispositivi, quali batterie, contenenti perclorato. Per informazioni sulle norme di sicurezza pertinenti, visitare il sito **www.dtsc.ca.gov/hazardouswaste/perchlorate**.

Se il prodotto non fa parte del programma Xerox e il cliente si occupa dello smaltimento, seguire le istruzioni fornite sopra.

Unione Europea

Direttiva WEEE (Waste from Electrical and Electronic Equipment, Rifiuti da Apparecchiature Elettriche ed Elettroniche) 2002/961UE.

Alcuni prodotti possono essere utilizzati sia in ambienti domestici che professionali.

L'applicazione di questo simbolo sull'apparecchiatura indica che è necessario smaltirla in conformità alle normative vigenti.

In accordo alla legislazione europea, lo smaltimento di prodotti elettrici ed elettronici a fine vita va eseguito nel rispetto delle norme vigenti.

Prima di provvedere allo smaltimento, contattare il fornitore Xerox locale per informazioni sulle procedure di ritiro dei prodotti a fine vita.

Altri paesi

Contattare le autorità competenti e chiedere informazioni sulle modalità di smaltimento.

[redacted]